Stjórnartíðindi
1972 - B-deild

Útgáfa 1.1 af rafræna skjalinu

Þetta PDF skjal er hluti afraksturs skönnunar á prentuðum eintökum af Stjórnartíðindum. Markmið þessarar útgáfu er að veita almenningi færi á að eignast sitt eigið eintak af prentuðum Stjórnartíðindum án endurgjalds. Hvorki dómsmálaráðuneytið né önnur stjórnvöld standa að gerð skjals þessa umfram það að hafa útvegað höfundi skjalsins prenteintök af ritinu.

Skjalið er upprunalega birt á vefnum https://urlausnir.is. Þar má finna rafrænar útgáfur hinna bindanna og verða nýrri útgáfur af skjölunum í boði þar.

Takmörkun ábyrgðar

Höfundur skjals þessa afsalar sér allri ábyrgð, að því marki sem lög heimila, vegna beinnar og/eða óbeinnar notkunar skjalsins sjálfs eða afurða sem af því leiðir. Þó stefnt hafi verið að því markmiði að skjalið endurspegli sem best innihald upprunalegu bindanna er hvorki hægt að tryggja né ábyrgjast að það hafi tekist. Framangreint á einnig við um efnislegt innihald prentuðu eintakanna sem skönnuð voru.

Höfundaréttur

Samkvæmt 9. gr. núverandi höfundalaga, nr. 73/1972, njóta landslög og önnur áþekk gögn gerð af opinberri hálfu, ekki verndar höfundalaga.

Hvers kyns höfundarréttur sem höfundur skjalsins gæti hafa skapað sér til handa með skönnuninni sjálfri eða öðru framlagi sínu til sköpunar þess, skal vera meðhöndlaður í samræmi við Creative Commons Zero höfundaleyfið (CC0 1.0 Universal eða síðari útgáfa þess).

Ábendingar

Séu ábendingar um mögulegar úrbætur á skjalinu er hægt að koma þeim á framfæri við höfund þess.

Athugasemdir um þessa útgáfu

Gallar á bls. V, XV, XXIX, XXXV, XXXVIII, LI-LII, 100-101, 103, 111, 117, 149, 182, 186-188, 190, 192, 198, 202-203, 225, 228, 231, 235, 249, 263, 266-267, 270, 279, 286-289, 300, 307, 310, 314, 316, 319-320, 322, 326, 340-341, 390, 396, 400, 407-408, 414, 426, 456, 461, 463, 466, 478, 489, 503, 523, 537, 563-564, 566, 575, 579-580, 592, 595, 598, 618, 627, 629, 643, 652, 687, 699, 734, 762, 769, 774, 794, 796, 809, 824, 839, 853, 880, 885, 890, 901, og 917.

Höfundur skjalsins: Svavar Kjarrval (svavar@kjarrval.is)

STJÓRNARTÍÐINDI

1972

B-DEILD



REYKJAVÍK — 1972
RÍKISPRENTSMIÐJAN GUTENBERG

Útgefandi: Dómsmálaráðuneytið.

Efnisyfirlit

í tímaröð.

Kaflar í efnisyfirlitinu.

Stjórnarráðsbréf, auglýsingar, reglugerðir o. fl.
Reikningar.
Vörumerkjaauglýsingar.
Heiðursmerki.
Einkaleyfi.
Embætti, sýslanir m. m.
Sendiherrar og ræðismenn.
Skrá um hlutafélög.
Skrá um samvinnufélög.
Skrá um firmatilkynningar.
Lagabirting.

Nr.	Dagsetning	Fyrirsögn	Blaðsíðutal
115	8/10 1971	Samþykkt um sveitarstjóra í Flateyrarhreppi í Vestur-Ísafjarðarsýslu	286—287
19	3. jan.	Auglýsing um staðfestingu sjávarútvegsráðuneytisins á verðgrundvelli frystrar rækju frá 1. nóvember 1971 til 31. maí 1972	51
242	5. jan.	Auglýsing frá félagsmálaráðuneytinu um laun oddvita	548
20	7. jan.	Reglugerð um breyting á reglugerð nr. 12/1971, um menntaskóla	52—53
1	10. jan.	Reglugerð um breytingu á reglugerð nr. 245 31. desember 1963, um tekjuskatt og eignarskatt	1—2
2	10. jan.	Reglugerð um breytingu á reglugerð nr. 95 14. ágúst 1962, um sameiginlega innheimtu opinberra gjalda í Reykjavík	2
23	18. jan.	Auglýsing um staðfestingu sjávarútvegsráðuneytisins á verðgrundvelli á óverkuðum saltfiski frá 1. janúar til 31. maí 1972	55
24	19. jan.	Skipulagsskrá fyrir Minningarsjóð um Rúnar Vilhjálmsson, íþróttamann	55—56
9	20. jan.	Reglugerð um hámarksfjölda leigubifreiða til vöruflutninga í Vestmannaeyjum	38
10	20. jan.	Samþykkt um breytingu á samþykkt um sýsluvegasjóð í Snæfellsness- og Hnappadalssýslu, nr. 212 8. október 1965	39
18	20. jan.	Reglugerð um eftirlitsgjald lyfjabúða fyrir árið 1971	49—50
28	20. jan.	Samþykkt fyrir Veiðifélag Eldvatns	58—59
29	20. jan.	Samþykkt fyrir Veiðifélagið Faxi	60—61
30	20. jan.	Skipulagsskrá fyrir Bókasjóð Hjúkrunarfélags Íslands	61
11	24. jan.	Auglýsing um staðfestingu á aðalskipulagi Hvammstanga	39

Nr.	Dagsetning	Fyrirsögn	Blaðsíðutal
12	24. jan.	Auglýsing um staðfestingu á skipulagsuppdrætti af Suðureyri við Súgandafjörð	39
13	25. jan.	Auglýsing um staðfestingu félagsmálaráðuneytisins á byggingasamþykktum	40
32	25. jan.	Reglugerð um lágmarkslífeyri og hækkun tryggingabóta samkvæmt lögum um almannatryggingar	63—64
34	26. jan.	Auglýsing um staðfestingu sjávarútvegsráðuneytisins á verðgrundvelli á freðfiski frá 1. janúar til 31. maí 1972	77—78
3	27. jan.	Auglýsing um sérstök veiðisvæði fyrir línu fyrir Suðvesturlandi, í Faxaflóa og Breiðafirði	3
31	27. jan.	Reglugerð um heimilishjálp í Mýra- og Borgarfjarðarsýslu	62—63
33	27. jan.	Lögreglusamþykkt fyrir Húsavíkurkaupstað	65—76
4	28. jan.	Reglugerð um breytingu á reglugerð um bann við veiði smásíldar nr. 7 22. febrúar 1966, og um bann við loðnuveiðum	4
357	31. jan.	Auglýsing um söluskatt af innfluttum prentuðum bókum, bæklingum o. fl. á erlendu máli í tollskrárnúmeri 49.01.09	742
93	1. febr.	Reglur um úthlutun styrkja af fé því, er veitt er í fjárlögum 1972 til að jafna aðstöðu nemenda í strjálbýli til framhaldsnáms	235—236
35	2. febr.	Skipulagsskrá fyrir Minningarsjóð Jónasar Oddssonar læknis	78—79
5	3. febr.	Auglýsing um innflutning með greiðslufresti	5—32
7	3. febr.	Reglugerð um breyting á reglugerð nr. 228 30. desember 1971, um flokkun bygginga og annarra mannvirkja til fyrninga og um flokkun íbúðarhúsnæðis til fyrninga og viðhaldskostnaðar	36
6	4. febr.	Gjaldskrá fyrir eftirlit með öryggisráðstöfunum á vinnustöðum	33—36
45	8. febr.	Heilbrigðisreglugerð	93—132
8	10. febr.	Auglýsing um takmörkun á síldveiði í Norðursjó og Skagerak	37—38
14	10. febr.	Auglýsing um staðfestingu sjávarútvegsráðuneytisins á verðgrundvelli á loðnuafurðum frá 1. janúar til 15. maí 1972	40
36	10. febr.	Reglugerð um breytingu á reglugerð nr. 41 24. marz 1956, um happdrætti Dvalarheimilis aldraðra sjómanna	79—80
70	10. febr.	Reglugerð um heilbrigðiseftirlit með klakstöðvum og eldisstöðvum	182—184
15	11. febr.	Reglugerð um vörugjald	41—45
16	11. febr.	Reglugerð um sérstök veiðisvæði fyrir línu og net fyrir Suðvesturlandi	45—46
37	17. febr.	Gjaldskrá Rafmagnsveitna ríkisins. Heildsöluverð	80—81
38	17. febr.	Gjaldskrá Rafmagnsveitna ríkisins. Smásöluverð	81—84

Nr.	Dagsetning	Fyrirsögn	Blaðsíðutal
39	17. febr.	Auglýsing um að reglugerð um eftirlitsgjald nr. 67/1940 skuli úr gildi falla	84
17	22. febr.	Reglugerð um happdrættislán ríkissjóðs 1972, Skuldabréf A, vegna vega- og brúagerða á Skeiðarársandi, er opni hringveg um landið	47—49
46	23. febr.	Auglýsing um að Flateyjarhreppur í Suður-Þingeyjarsýslu skuli sameinast Hálshreppi í sömu sýslu	132
40	25. febr.	Auglýsing um takmörkun veiða á norska vorgotssíldarstofninum.	85—86
243	26. febr.	Auglýsing um gjald fyrir afnot stöðumælareita á Akureyri	548
47	28. febr.	Reglugerð um breyting á reglugerð fyrir Vatnsveitu Hafnarfjarðar nr. 181 1. des. 1958 og nr. 172 21. sept. 1960	133
48	28. febr.	Reglugerð um breyting á reglugerð nr. 251 31. des. 1965, um breytingu á reglugerð Vatnsveitu Kópavogskaupstaðar nr. 183 12. des. 1958	134
42	1. marz	Reglur um menningarsjóð félagsheimila	89—90
49	2. marz	Reglugerð um holræsi í Húsavíkurkaupstað	135—136
53	2. marz	Reglugerð fyrir Vatnsveitu Húsavíkur	139—143
54	2. marz	Reglugerð um breyting á reglugerð fyrir Vatnsveitu Akraness nr. 294 31. desember 1964	143—144
55	2. marz	Gjaldskrá fyrir Vatnsveitu Akraness	144—145
43	6. marz	Reglugerð um skelfiskveiðar	91
56	6. marz	Reglugerð um breyting á reglugerð fyrir Vatnsveitu Borgarness nr. 91 26. maí 1971	145
57	6. marz	Auglýsing um breyting á gjaldskrá fyrir Vatnsveitu Borgarness nr. 92 27. maí 1971	146
58	7. marz	Gjaldskrá fyrir Rafveitu Húsavíkur	146—148
61	7. marz	Gjaldskrá fyrir Rafmagnsveitu Reykjavíkur	150—154
59	8. marz	Reglugerð um holræsagjöld á Akureyri	148—149
62	9. marz	Gjaldskrá fyrir Vatnsveitu Akureyrar	155—157
63	9. marz	Samþykkt um breytingu á samþykkt um sýsluvegasjóð í Strandasýslu nr. 111 15. maí 1965	157—159
64	10. marz	Erindisbréf fyrir matsmenn á æðardún	159—160
60	14. marz	Auglýsing um framboð og kjör forseta Íslands	149
87	14. marz	Reglur um skipun og störf prófdómara við skóla gagnfræðastigsins	230—231
88	16. marz	Auglýsing um löggildingu viðauka danska lyfseðlasafnsins 1963 á Íslandi	231
44	17. marz	Reglugerð um breytingu á reglugerð um eftirlit og mat á söltuðum grásleppuhrognum til útflutnings	92
68	20. marz	Viðauki við byggingarsamþykkt Hrunamannahrepps	178—180
71	20. marz	Reglugerð fyrir Rafveitu Patrekshrepps	184—191
50	21. marz	Auglýsing um staðfestingu sjávarútvegsráðuneytisins á verðgrundvelli á söltuðum ufsaflökum frá 1. janúar til 31. maí 1972	137

Nr.	Dagsetning	Fyrirsögn	Blaðsíðutal
72	22. marz	Skipulasskrá fyrir Barnaheimilissjóð hjúkrunarfélagsins „Hjálpar“, Patreksfirði	191—192
51	23. marz	Reglugerð um verndun fiskimiða fyrir veiði með þorskanetum	138
73	23. marz	Auglýsing um breyting á samþykkt um lokunartíma sölubúða og sölustaða á Siglufirði, nr. 230 1. okt. 1964	192—193
52	24. marz	Reglugerð um breytingu á reglugerð nr. 118 9. september 1954, um sölu og veitingar áfengis	139
65	24. marz	Auglýsing um breyting á reglugerð nr. 207 30. september 1966, um bólusetningu sauðfjár til varnar garnaveiki	161
66	29. marz	Auglýsing um breytingu á gjaldskrá um póstburðargjöld frá 25. júní 1971	161
67	29. marz	Gjaldskrá og reglur fyrir símaþjónustu	162—178
74	29. marz	Auglýsing um breytingu á auglýsingu nr. 154 1963, um skiptingu Reykjavíkurprófastsdæmis í sóknir og prestaköll, sbr. stjórnarráðsbréf nr. 189/1967 og augl. nr. 71/1968 og 143/1971	193
69	4. apríl	Reglugerð um innflutningsgjald af bifreiðum og bifhjólum	181
75	4. apríl	Gjaldskrá fyrir Rafveitu Reyðarfjarðar	194—196
76	4. apríl	Gjaldskrá fyrir Hitaveitu Reykjavíkur	196—198
77	4. apríl	Gjaldskrá fyrir Rafveitu Vestmannaeyja	198—201
78	5. apríl	Gjaldskrá fyrir Rafveitu Miðneshrepps	201—204
90	5. apríl	Auglýsing um skiptingu kennslustunda milli námsgreina á skyldunámsstigi skólaárið 1972—1973	232
79	6. apríl	Reglugerð fyrir Vatnsveitu Seltjarnarneshrepps	205—209
80	6. apríl	Gjaldskrá fyrir Vatnsveitu Seltjarnarneshrepps	209—210
81	7. apríl	Gjaldskrá fyrir Rafveitu Eyrarbakka	210—213
82	7. apríl	Gjaldskrá fyrir Rafveitu Stokkseyrar	214—217
83	7. apríl	Gjaldskrá fyrir Rafveitu Selfoss	217—221
84	7. apríl	Gjaldskrá fyrir Rafveitu Hveragerðis	221—224
89	7. apríl	Auglýsing um breytingu á fasteignamati	231
85	10. apríl	Gjaldskrá fyrir Rafveitu Sauðárkróks	225—227
86	10. apríl	Gjaldskrá fyrir Rafveitu Siglufjarðar	227—230
92	10. apríl	Auglýsing um notkun heimildar í 3. mgr. 18. gr. laga nr. 1/1970, um tollskrá o. fl.	235
244	10. apríl	Auglýsing um umferð í Reykjavík	549
94	11. apríl	Samþykkt fyrir Sparisjóð Súðavíkur, N.-Ísafjarðarsýslu	237—244
95	11. apríl	Gjaldskrá fyrir Vatnsveitu Vestmannaeyja	244—246
91	13. apríl	Gjaldskrá fyrir póstþjónustu	233—234
96	14. apríl	Reglugerð fyrir Vatnsveitu Sauðárkrókskaupstaðar	246—248
97	19. apríl	Reglugerð um breytingu á hafnarreglugerð fyrir Ólafsvíkurhöfn, nr. 47 19. febrúar 1970	249—250
104	21. apríl	Reglugerð um breyting á reglugerð nr. 69 4. apríl 1972, um innflutningsgjald af bifreiðum og bifhjólum	260

Nr.	Dagsetning	Fyrirsögn	Blaðsíðutal
98	27. apríl	Samþykkt fyrir Veiðifélag Tunguár í Bitrufirði	250—251
99	27. apríl	Samþykkt fyrir Veiðifélag Sléttlíðinga	252—253
100	27. apríl	Samþykkt fyrir Veiðifélag Skorradalsvatns	253—254
101	28. apríl	Samþykkt fyrir Veiðifélag Höfðavatns	254—255
102	28. apríl	Skipulagsskrá fyrir Minningarsjóð Ragnhildar sál. Magnúsdóttur frá Litlabæ, sem andaðist 9. maí 1937	255—256
103	2. maí	Gjaldskrá fyrir Rafveitu Grindavíkur	257—260
205	3. maí	Auglýsing um tollverð notaðra bifreiða	491—492
105	4. maí	Auglýsing um breytingu á gjaldskrá fyrir Vatnsveitu Garðahrepps	260
106	4. maí	Reglugerð um breytingu á reglugerð fyrir Vatnsveitu Ólafsvíkurhrepps nr. 160 30. ágúst 1963	261
107	4. maí	Reglugerð um komu, brottför og yfirflug flugfara í millilandaflugi yfir íslenzkt yfirráðasvæði	262—266
108	5. maí	Skipulagsskrá fyrir minningarsjóð um Einar Hjörleifsson Kvaran, rithöfund	266—267
245	5. maí	Auglýsing um umferð í Reykjavík	550
246	5. maí	Auglýsing um umferð í Reykjavík	550
109	8. maí	Samþykkt fyrir Veiðifélag Hofsár	267—268
110	8. maí	Samþykkt fyrir Veiðifélag Skraumu	268—269
111	8. maí	Samþykkt fyrir Veiðifélagið Lýsu	270—271
112	8. maí	Samþykkt um stjórn bæjarmálefna Kópavogskaupstaðar	271—280
113	9. maí	Gjaldskrá fyrir Rafveitu Voga og Vatnsleysustrandar	280—283
114	9. maí	Gjaldskrá fyrir Rafveitu Njarðvíkur	283—286
247	12. maí	Auglýsing um bifreiðastöður í Garðahreppi	550
124	15. maí	Gjaldskrá fyrir Rafveitu Keflavíkur	311—314
125	15. maí	Gjaldskrá fyrir Rafveitu Gerðahrepps	314—317
126	15. maí	Reglugerð um niðurjöfnun og innheimtu vatnsskatts á Selfossi	317—319
116	16. maí	Reglugerð um breyting á reglugerð um sóttvarnir, nr. 229 15. nóvember 1971	287
119	16. maí	Reglugerð um breytingu á hafnarreglugerð fyrir Húsavík	301—304
118	18. maí	Reglugerð um útsvör	290—300
120	18. maí	Reglugerð um Iðnþróunarsjóð	305—307
121	18. maí	Reglugerð um breyting á reglugerð nr. 133 frá 15. júlí 1971 fyrir veðdeild Landsbanka Íslands um útgáfu á 23. flokki bankavaxtabréfa	308
148	18. maí	Reglugerð um breytingu á reglugerð nr. 159/1969, um stofnkostnað skóla	342—343
122	23. maí	Auglýsing um framboð til kjörs forseta Íslands	308
127	24. maí	Skipulagsskrá fyrir Minningarsjóð Halldórs Jónassonar	319—320
128	24. maí	Auglýsing um staðfestingu sjávarútvegsráðuneytisins á verðgrundvelli frystrar rækju fyrir framleiðslutímabilið 1. júní til 31. október 1972	320

Nr.	Dagsetning	Fyrirsögn	Blaðsíðutal
117	25. maí	Reglugerð um tollfrjálsan farangur ferðamanna og farmanna við komu frá útlöndum	287—290
129	25. maí	Auglýsing um staðfestingu sjávarútvegsráðuneytisins á verðgrundvelli frysts humars á humarvertíð 1972	321
130	25. maí	Reglugerð um námsstyrki til læknanema gegn skuldbindingu um læknisþjónustu í héraði	321—322
248	25. maí	Auglýsing um umferð á Akureyri	549
131	29. maí	Samþykkt fyrir Veiðifélag Holtamannaafréttar	323—325
132	30. maí	Gjaldskrá fyrir Hitaveitu Sauðárkróks	325—326
134	31. maí	Reglugerð um breyting á reglugerð fyrir vatnsveitu Höfðahrepps, Höfðakaupstað, nr. 9 11. janúar 1961	329
135	31. maí	Reglugerð um niðurjöfnun og innheimtu vatnsskatts á Eyrarbakka	329—331
133	2. júní	Skipulagsskrá fyrir minningarsjóð Margrétar Auðunsdóttur frá Dalsseli	327—328
136	3. júní	Reglugerð um hækkun bóta samkvæmt lögum um almannatryggingar	331
137	3. júní	Reglugerð um greiðslur sjúkratryggðra til samlagslækna	331
138	5. júní	Auglýsing um takmarkað leyfi til dragnótaveiða sumarið 1972	332—333
139	7. júní	Gjaldskrá fyrir Rafveitu Hafnarfjarðar	334—337
140	8. júní	Auglýsing um skipulag í Reykdælahreppi í Þingeyjarsýslu	337
141	8. júní	Auglýsing um skipulag í Ölfushreppi í Árnessýslu	337—338
142	8. júní	Auglýsing um skipulag í Glæsibæjarhreppi í Eyjafjarðarsýslu	338
143	8. júní	Auglýsing um skipulag í Djúpárhreppi í Rangárvallasýslu	338
144	8. júní	Auglýsing um staðfestingu félagsmálaráðuneytisins á byggingasamþykkt fyrir Ölfushrepp í Árnessýslu	338—339
145	8. júní	Auglýsing um staðfestingu á breyting á staðfestu skipulagi í Skildinganesi í Reykjavík	339
249	8. júní	Auglýsing um umferð í Hafnahreppi í Gullbringusýslu	551
123	9. júní	Reglur um útdrátt vinninga í happdrættisláni ríkissjóðs 1972, skuldabréf A	309—310
161	13. júní	Gjaldskrá fyrir Rafveitu Akraness	359—362
162	13. júní	Reglugerð fyrir Vatnsveitu Siglufjarðar	362—367
163	13. júní	Reglugerð um holræsi í Siglufjarðarkaupstað	368—371
149	14. júní	Reglugerð um landsútsvör banka	343—344
152	15. júní	Gjaldskrá fyrir Rafveitu Akureyrar	349—351
153	15. júní	Auglýsing um staðfestingu sjávarútvegsráðuneytisins á verðgrundvelli á óverkuðum saltfiski fyrir framleiðslutímabilið 1. júní til 30. september 1972	351
164	15. júní	Reglugerð um varnir gegn mengun af völdum eiturefna og hættulegra efna	371—374
250	15. júní	Auglýsing um umferð í Kópavogi	551
150	21. júní	Reglugerð um orlof	344—346

Nr.	Dagsetning	Fyrirsögn	Blaðsíðutal
160	22. júní	Reglugerð um breyting á reglugerð um söluskatt nr. 169 21. ágúst 1970	357—358
251	23. júní	Auglýsing um umferð í Reykjavík	551—552
165	26. júní	Reglugerð fyrir daggjaldanefnd sjúkrahúsa	374—375
166	27. júní	Reglugerð um afgreiðslutíma lyfjabúða í Reykjavík	376—377
168	27. júní	Auglýsing um útgáfu Sérlyfjaskrár, Lyfjaverðskrár II, ásamt Lyfjagreiðsluskrá Tryggingastofnunar ríkisins	378
167	28. júní	Auglýsing um staðfestingu sjávarútvegsráðuneytisins á verðgrundvelli á freðfiski fyrir framleiðslutímabilið 1. júní til 30. september 1972	377—378
188	28. júní	Auglýsing um breyting á gjaldskrá fyrir dýralækna nr. 112 12. júlí 1966	393
187	30. júní	Gjaldskrá fyrir Rafveitu Borgarness	388—92
190	4. júlí	Samþykkt fyrir Veiðifélag Skjálfandafljóts	400—402
209	5. júlí	Auglýsing um, að Norðurlandasamningur um almannaskráningu taki til Grænlands	495
196	7. júlí	Reglugerð fyrir Vatnsveitu í Blönduóshreppi	422—424
197	7. júlí	Reglugerð um niðurjöfnun og innheimtu vatnsskatts á Blönduósi	425—426
262	11. júlí	Auglýsing um umferð í Reykjavík	573
198	13. júlí	Gjaldskrá yfir efnarannsóknir er Rannsóknastofnun fiskiðnaðarins annast	427—430
199	13. júlí	Reglugerð um kennslu í fávitastofnunum	430—431
189	14. júlí	Reglugerð um fiskveiðilandhelgi Íslands	397—399
200	18. júlí	Auglýsing um skipulag í Svalbarðsstrandarhreppi í Suður-Þingeyjarsýslu	432
201	18. júlí	Auglýsing um skipulag í Öngulsstaðahreppi í Eyjafjarðarsýslu	432
202	19. júlí	Reglugerð um heimilishjálp í Garðahreppi	432—433
210	19. júlí	Reglur um félagsheimilið Lyngbrekku	495—497
211	19. júlí	Reglur um rekstur félagsheimilisins Árness	497—499
212	19. júlí	Reglur um félagsheimilið Vífilsfell	499—501
203	20. júlí	Reglugerð um búnað, rekstur og eftirlit með lyftum og lyftubúnaði	434—454
204	20. júlí	Reglugerð um öryggisráðstafanir við byggingavinnu	455—490
213	25. júlí	Reglugerð um möskvastærð og útbúnað þorskfiskneta	501—502
206	26. júlí	Auglýsing varðandi hreindýraveiðar	492
214	28. júlí	Reglugerð um takmörkun leigubifreiða í Reykjavík og ráðstöfun atvinnuleyfa	502—506
215	28. júlí	Reglugerð um leiðsögu skipa	506—509
216	28. júlí	Gjaldskrá fyrir leiðsögu við Ísland	510—511
207	31. júlí	Auglýsing um að ákvæðum 1. mgr. 28. gr. laga um vörumerki, nr. 47 2. maí 1968, skuli ekki beitt gagnvart þegnum tiltekinna ríkja	492
217	8. ágúst	Gjaldskrá fyrir Vatnsveitu Ísafjarðar	511—512
218	8. ágúst	Reglugerð fyrir Vatnsveitu Ísafjarðar	512—517
219	10. ágúst	Reglugerð um sorphreinsun í Húsavíkurkaupstað	517—519
220	10. ágúst	Reglugerð fyrir Vatnsveitu Ólafsfjarðar	519—521

Nr.	Dagsetning	Fyrirsögn	Blaðsíðutal
221	10. ágúst	Reglugerð um holræsi og holræsagjöld í Ólafsfirði ..	522—523
222	10. ágúst	Samþykkt um forkaupsrétt Kópavogskaupstaðar að fasteignum innan sveitarfélagsins	523
223	10. ágúst	Reglugerð um breyting á reglugerð fyrir Vatnsveitu Reykjahlíðarhverfis í Skútustaðahreppi nr. 118 5. maí 1969	524
224	10. ágúst	Reglugerð um breyting á reglugerð um holræsi og holræsagjöld í Skútustaðahreppi nr. 133 29. maí 1969	524
225	11. ágúst	Samþykkt um sveitarstjóra í Hvammstangahreppi í V-Húnavatnssýslu	525
226	11. ágúst	Auglýsing um skipulag í Nesjahreppi í A-Skaftafellssýslu	526
227	11. ágúst	Auglýsing um staðfestingu félagsmálaráðuneytisins á byggingasamþykkt	526
252	11. ágúst	Auglýsing um umferð í Reykjavík	552
229	14. ágúst	Samþykkt um hundahald í Breiðdalsvíkurkauptúni í Suður-Múlasýslu	526—527
228	15. ágúst	Skipulagsskrá fyrir Minningarsjóð Jean Valgard van Deurs Claessens landsféhirðis og konu hans Kristínar Briem Claessen	527—528
230	16. ágúst	Skipulagsskrá fyrir Minningarsjóð um Marsibil Sigurðardóttur frá Urðarbaki í Línakradal	528—529
208	17. ágúst	Reglur um hreindýraveiðar á Austurlandi	493—494
231	18. ágúst	Auglýsing um skipulag í Hofshreppi í A-Skaftafellssýslu	529
232	22. ágúst	Auglýsing um staðfestingu sjávarútvegsráðuneytisins á verðgrundvelli á söltuðum ufsaflökum fyrir framleiðslutímabilið 1. júní til 30. september 1972	529—530
233	24. ágúst	Skipulagsskrá fyrir Minningarsjóð Guðrúnar Daníelsdóttur frá Búð	530—531
234	24. ágúst	Skipulagsskrá fyrir Ættarsjóð Magnúsar Kr. Gíslasonar á Vöglum í Skagafirði	531—532
235	25. ágúst	Skipulagsskrá Nemendasjóðs Menntaskólans á Akureyri 1972	532—533
236	25. ágúst	Samþykkt fyrir Vatnsveitufélag Varmahlíðar í Seyluhreppi	533—534
253	25. ágúst	Reglugerð um breytingu á reglugerð nr. 178 9. nóvember 1959 um vöruhappdrætti Sambands íslenzkra berklasjúklinga	552
237	28. ágúst	Reglugerð um jarðrækt	535—544
254	28. ágúst	Auglýsing um bifreiðastöður í Ytri-Njarðvík í Gullbringusýslu	553
238	30. ágúst	Samþykkt um sveitarstjóra í Hríseyjarhreppi í Eyjafjarðarsýslu	544—545
239	30. ágúst	Reglugerð um heimilishjálp í Kópavogskaupstað	545—546
241	7. sept.	Bréf dóms- og kirkjumálaráðuneytisins til sýslumannsins í Rangárvallasýslu um flutning þingstaðar í Rangárvallahreppi	548

Nr.	Dagsetning	Fyrirsögn	Blaðsíðutal
255	8. sept.	Auglýsing um staðfestingu sjávarútvegsráðuneytisins á verðgrundvelli freðfisks fyrir framleiðslutímabilið 1. júní til 30. sept. 1972	553
256	8. sept.	Samþykkt um breytingu á lögreglusamþykkt fyrir Siglufjarðarkaupstað, nr. 74 20. marz 1945	554
267	8. sept.	Reglugerð um breyting á reglugerð nr. 171/1968 fyrir Félagsstofnun stúdenta við Háskóla Íslands	578
257	12. sept.	Auglýsing um umferð í Reykjavík	554
258	14. sept.	Auglýsing um viðauka og breytingar nr. 1 við Sérlyfjaskrá, Lyfjaverðskrá II, Lyfjagreiðsluskrá Tryggingastofnunar ríkisins frá 1. júlí 1972	554
240	15. sept.	Reglugerð um breyting á reglugerð nr. 245 31. des. 1963, um tekjuskatt og eignarskatt	547
259	19. sept.	Reglur um tilnefningu fulltrúa nemenda í námsstyrkjanefnd	555
263	21. sept.	Auglýsing um skipulag í Miklaholtshreppi í Snæfellsnessýslu	573
268	21. sept.	Reglugerð um holræsi í Eskifjarðarhreppi	578—579
269	21. sept.	Reglugerð fyrir Vatnsveitu Eskifjarðarhrepps	579—582
260	22. sept.	Reglur um félagsheimilið Festi, Grindavík	555—557
261	28. sept.	Lögreglusamþykkt fyrir V.-Skaftafellssýslu	557—572
327	29. sept.	Samningur milli Læknafélags Íslands og menntamálaráðuneytisins um gjald fyrir heilsuvernd í skólum	687
264	4. okt.	Auglýsing um staðfestingu sjávarútvegsráðuneytisins á verðgrundvelli á frystri rækju fyrir framleiðslutímabilið frá 1. júní til 31. október 1972	573
270	5. okt.	Reglugerð um breytingu á hafnarreglugerð fyrir Stykkishólmshöfn, nr. 152 10. júní 1970	583—584
271	5. okt.	Reglugerð um breytingu á hafnarreglugerð fyrir Seyðisfjarðarkaupstað, nr. 151 12. september 1962	584—586
272	5. okt.	Reglugerð um breytingu á hafnarreglugerð fyrir Neskaupstað, nr. 73 26. apríl 1971	586—588
273	5. okt.	Reglugerð um breytingu á hafnarreglugerð nr. 33 14. marz 1958, sbr. reglugerðir 9. febrúar 1963 og 3. desember 1971, fyrir Þingeyrarkauptún	588—589
274	5. okt.	Reglugerð um breytingu á hafnarreglugerð fyrir Vestmannaeyjahöfn, nr. 46 19. febrúar 1970	590—591
275	5. okt.	Reglugerð um breytingu á hafnarreglugerð nr. 77 24. febrúar 1947 fyrir Flateyrarkauptún, sbr. reglugerðir 28. sept. 1950 og 22. febrúar 1967	591—593
276	5. okt.	Reglugerð um breytingu á hafnarreglugerð fyrir Hafnarkauptún í Hornafirði nr. 65 10. marz 1970	593—595
277	6. okt.	Auglýsing um umferð í Borgarneskauptúni	596
278	12. okt.	Reglugerð fyrir Stofnlánadeild samvinnufélaga	597—600
279	13. okt.	Reglugerð um takmörkun leigubifreiða til mannflutninga á Norðfirði og um ráðstöfun atvinnuleyfa	601—603

Nr.	Dagsetning	Fyrirsögn	Blaðsíðutal
280	13. okt.	Reglugerð um breytingu á hafnarreglugerð fyrir Siglufjarðarkaupstað nr. 111 10. ágúst 1956, sbr. reglugerð 10. maí 1971	604—605
281	13. okt.	Reglugerð um breytingu á hafnarreglugerð nr. 157 17. júlí 1950, fyrir Dalvík, sbr. reglugerðir nr. 59 26. marz 1965 og 3. desember 1971	606—607
282	13. okt.	Hafnarreglugerð fyrir Sauðárkrók	608—616
283	13. okt.	Auglýsing um staðfestingu félagsmálaráðuneytisins á byggingasamþykktum	616
287	17. okt.	Reglugerð um holræsi á Kópaskeri í Presthólahreppi, Norður-Þingeyjarsýslu	627—628
288	17. okt.	Reglugerð um holræsi í Breiðdalsvíkurþorpi í Breiðdalshreppi, Suður-Múlasýslu	628—629
289	17. okt.	Reglugerð fyrir vatnsveitu Breiðdalsvíkurþorps í Breiðdalshreppi, Suður-Múlasýslu	629—631
284	18. okt.	Hafnarreglugerð fyrir Bolungarvík	617—624
285	18. okt.	Reglugerð um breytingu á hafnarreglugerð fyrir Grímsey, nr. 120 14. sept. 1959, sbr. reglugerð nr. 148 26. maí 1970	624—625
323	19. okt.	Reglugerð um breyting á reglugerð nr. 143/1967, um iðnfræðslu	684
290	20. okt.	Reglugerð um breytingu á hafnarreglugerð fyrir landshöfnina í Þorlákshöfn, nr. 26 5. febrúar 1970	632—634
292	20. okt.	Auglýsing um viðbót við auglýsingar dags. 24. sept. 1970 og 25. maí 1971, um notkun heimildar í 17. tl. 3. gr. tollskrárlaga nr. 1 11. febr. 1970, um lækkun gjalda af hráefnum og hjálparefnum í iðnaðarvörur	635
291	27. okt.	Reglugerð um breyting á reglugerð nr. 202 frá 11. september 1970 um lánveitingar húsnæðismálastjórnar úr Byggingarsjóði ríkisins	634
293	27. okt.	Auglýsing um staðfestingu sjávarútvegsráðuneytisins á verðlagsgrundvelli á freðfiski fyrir framleiðslutímabilið frá 1. október til 31. desember 1972	636—637
294	31. okt.	Reglugerð um leyfi í skólum	637—638
295	10. nóv.	Samþykkt fyrir Veiðifélag Vatnsfjarðardals	638—639
296	10. nóv.	Samþykkt fyrir Vatnafélag við Hornafjarðarfljót í Mýrahreppi	639—641
297	13. nóv.	Samþykkt fyrir Veiðifélag Þjórsár	641—643
298	14. nóv.	Auglýsing um staðfestingu sjávarútvegsráðuneytisins á verðgrundvelli á frystri rækju fyrir framleiðslutímabilið frá 1. nóvember til 31. desember 1972	643
299	16. nóv.	Reglur um kosningu í Æskulýðsráð ríkisins	644
300	16. nóv.	Hafnarreglugerð fyrir Búðakauptún í Suður-Múlasýslu	644—652
301	17. nóv.	Reglugerð um breytingu á reglugerð nr. 214 28. júlí 1972, um takmörkun leigubifreiða í Reykjavík og ráðstöfun atvinnuleyfa	653
302	17. nóv.	Hafnarreglugerð fyrir Höfn við Bakkafjörð	654—662

Nr.	Dagsetning	Fyrirsögn	Blaðsíðutal
303	20. nóv.	Bréf dóms- og kirkjumálaráðuneytisins til biskups um að bærinn Grafardalur tilheyri Saurbæjarsókn í Borgarfjarðarprófstsdæmi	662
304	20. nóv.	Auglýsing um breytingu á gjaldskrá fyrir Hitaveitu Laugaráss í Biskupstungum	662—663
305	21. nóv.	Reglugerð um afgreiðslutíma lyfjabúða utan Reykjavikur	663—664
306	21. nóv.	Reglugerð um félagsmála- og upplýsingadeild Tryggingastofnunar ríkisins	665
307	22. nóv.	Gjaldskrá fyrir Vatnsveitu Dalvíkur	666—668
308	23. nóv.	Reglugerð um eftirlitsgjald lyfjabúða fyrir árið 1972..	668—669
328	23. nóv.	Samþykkt fyrir Veiðifélag Selár í Selárdal	688—689
329	24. nóv.	Samþykktir fyrir Alþýðubankann hf.	689—696
330	24. nóv.	Reglugerð fyrir Alþýðubankann hf.	696—704
309	28. nóv.	Auglýsing um viðauka og breytingar nr. 2 við sérlyfjaskrá, Lyfjaverðskrá II, Lyfjagreiðsluskrá Tryggingastofnunar ríkisins frá 1. júlí 1972	669
331	28. nóv.	Auglýsing um umferð í Keflavík	704
332	28. nóv.	Auglýsing um viðauka og breytingar nr. 2 við Sérlyfjaskrá, Lyfjaverðskrá II, Lyfjagreiðsluskrá Tryggingastofnunar ríkisins frá 1. júlí 1972	705
318	29. nóv.	Reglugerð um breytingu á reglugerð nr. 245 31. desember 1963, um tekjuskatt og eignarskatt	678
333	29. nóv.	Auglýsing um fólkvang Neskaupstaðar	705—707
319	30. nóv.	Skipulagsskrá fyrir Minningarsjóð Finns Jónssonar frá Geirmundarstöðum	679—680
334	30. nóv.	Samþykktir Veiðifélags fyrir Laxá í Skefilsstaðahreppi, Skagafirði	707—708
335	6. des.	Samþykkt fyrir Veiðifélag Flóamanna	708—710
336	6. des.	Samþykkt fyrir Veiðifélag Langadalsár, Hvannadalsár og Þverár með þverám þeirra í Nauteyrarhreppi, Norður-Ísafjarðarsýslu	710—711
337	8. des.	Reglugerð um holræsi og holræsagjöld á Patreksfirði ..	712—713
338	8. des.	Reglugerð fyrir Vatnsveitu Patrekshrepps	713—715
339	9. des.	Auglýsing um friðland í Svarfaðardal	715—717
340	11. des.	Reglugerð um skrifstofu rannsóknastofnana atvinnuveganna	718—719
341	11. des.	Reglugerð um breyting á reglugerð nr. 118 18. maí 1972 um útsvör	719—720
342	12. des.	Reglugerð fyrir Vatnsveitu Neskaupstaðar	720—722
343	12. des.	Reglugerð um holræsi í Neskaupstað	722—724
344	15. des.	Auglýsing varðandi gin- og klaufaveiki	724
345	18. des.	Auglýsing um stöðumæla í Reykjavík	724—725
320	19. des.	Reglugerð um fasteignaskatt	681—683
321	20. des.	Reglugerð um breytingu á reglugerð nr. 118 9. september 1954, um sölu og veitingar áfengis	683—684

Nr.	Dagsetning	Fyrirsögn	Blaðsíðutal
346	20. des.	Auglýsing um umsóknargjald og árgjald, sbr. 3. gr. reglugerðar nr. 132/1971, um notkun eiturefna og hættulegra efna í landbúnaði og garðyrkju og til útrýmingar meindýra	725
347	20. des.	Auglýsing um breytingu á lögreglusamþykkt fyrir Akureyrarkaupstað, nr. 44 28. apríl 1954	725
322	21. des.	Auglýsing um staðfestingu sjávarútvegsráðuneytisins á greiðsluframlagi fyrir frystar fiskafurðir framleiddar á tímabilinu frá 1. október til 31. desember 1972	684
324	21. des.	Gjaldskrá fyrir Keflavíkurflugvöll	685—686
348	21. des.	Reglugerð fyrir Íslenzkar Getraunir	726—730
325	22. des.	Auglýsing um niðurfellingu reglugerðar um umferðargjald	686
349	22. des.	**Reglugerð um iðgjöld atvinnurekenda til lífeyrisdeildar almannatrygginga árið 1973**	731
350	22. des.	Reglugerð um gjöld fyrir embættisverk fulltrúa utanríkisþjónustunnar	731
351	27. des.	Skipulagsskrá fyrir Leiklistarsjóð Brynjólfs Jóhannessonar	732
352	27. des.	Reglugerð um holræsi í Grýtubakkahreppi	733—734
353	29. des.	Reglugerð um breyting á reglugerð nr. 245 31. desember 1963, um tekjuskatt og eignarskatt	**734—735**
354	29. des.	Reglugerð um bókhald	735—738
355	29. des.	Reglugerð um flokkun bygginga og annarra mannvirkja til fyrninga og um flokkun íbúðarhúsnæðis til fyrninga og viðhaldskostnaðar	738—740
356	30. des.	Reglugerð um breyting á reglugerð nr. 7 22. janúar 1964 um iðgjöld til slysatrygginga samkvæmt 40. gr. laga nr. 40 1963 um almannatryggingar, sbr. reglugerð nr. 60 1969	740—741
326	31. des.	Auglýsing um innheimtu ýmissa gjalda með viðauka	686
364	**31. des.**	Auglýsing um innheimtu ýmissa gjalda með viðauka	756
		Reikningar.	
21		Reikningur Lífeyrissjóðs bænda	53—54
22		Reikningur sjóðsins Gerðuminning árið 1971	54
25		Reikningur Styrktarsjóðs vangefinna 1971	56—57
26		Reikningur Styrktarsjóðs fatlaðra 1971	57
27		Reikningur Styrktarsjóðs blindra 1971	58
41		Reikningur Félagsstofnunar stúdenta fyrir árið 1970	86—88
146		Reikningur yfir tekjur og gjöld Söfnunarsjóðs Íslands fyrir árið 1969	339—340
147		Reikningur yfir tekjur og gjöld Söfnunarsjóðs Íslands fyrir árið 1970	341—342
151		Reikningar Iðnlánasjóðs fyrir árið 1971	346—348
154		Reikningur yfir tekjur og gjöld Styrktarsjóðs Friðriks konungs Áttunda árið 1971	352

Nr.	Dagsetning	Fyrirsögn	Blaðsíðutal
155		Reikningur yfir tekjur og gjöld Styrktarsjóðs Kristjáns konungs Níunda árið 1971	352—353
156		Reikningur yfir tekjur og gjöld Styrktarsjóðs V. Giga's árið 1971	353
157		Reikningur yfir tekjur og gjöld Söfnunarsjóðs Íslands fyrir árið 1971	354—355
158		Reikningur yfir tekjur og gjöld Styrktarsjóðs verðugra og þurfandi þjóðjarðalandseta í hinu fyrrverandi Suðurmati árið 1971	355
159		Reikningur yfir tekjur og gjöld Framfarasjóðs Jóns prófasts Melsteds og frú Steinunnar Bjarnadóttur Melsteds árið 1971	356
169		Reikningur yfir tekjur og gjöld Aldarafmælissjóðs Búnaðarfélags Breiðdæla árið 1971	379
170		Reikningur yfir tekjur og gjöld Gjafasjóðs C. Liebes árið 1971	379
171		Reikningur yfir tekjur og gjöld Styrktarsjóðsins Þorvaldarminning árið 1971	380
172		Reikningur yfir tekjur og gjöld Styrktarsjóðs sjómanna fyrir árið 1971	380
173		Reikningur yfir tekjur og gjöld Styrktarsjóðs Þórarins Tuliniusar fyrir árið 1971	381
174		Reikningur yfir tekjur og gjöld Grímseyjarsjóðs W. Fiske fyrir árið 1971	381
175		Reikningur yfir tekjur og gjöld Minningarsjóðs hjónanna Steinunnar Sighvatsdóttur og Magnúsar Ólafssonar fyrir árið 1971	382
176		Reikningur yfir tekjur og gjöld styrktarsjóðs þeirra, sem bíða tjón af jarðeldum fyrir árið 1971	382
177		Reikningur yfir tekjur og gjöld Styrktarsjóðs W. Fischers fyrir árið 1971	383
178		Reikningur yfir tekjur og gjöld Styrktarsjóðs Gísla Jóns Nikulássonar fyrir árið 1971	383
179		Reikningur yfir tekjur og gjöld Minningarsjóðs Jóhanns Jóhannessonar og Sigurbjargar Guðnadóttur fyrir árið 1971	384
180		Reikningur yfir tekjur og gjöld Styrktarsjóðs Christians konungs X og Alexandrine drottningar árið 1971	384—385
181		Reikningur yfir tekjur og gjöld Minningarsjóðs Vestur-Ísafjarðarsýslu fyrir árið 1971	385
182		Reikningur yfir tekjur og gjöld sjóðsins „Stígs“ fyrir árið 1971	385
183		Reikningur Samgöngubótasjóðs Páls Jónssonar árið 1971	386
184		Reikningur Gullbrúðkaupssjóðs Bjarna amtmanns Þorsteinssonar og frú Þórunnar Hannesdóttur árið 1971	386—387
185		Reikningur Framleiðnisjóðs landbúnaðarins 1970	387

Nr.	Dagsetning	Fyrirsögn	Blaðsíðutal
186		Reikningur Framleiðnisjóðs landbúnaðarins 1971	388
191		Reikningar Verzlunarbanka Íslands hf. fyrir árið 1971	403—405
192		Reikningur Fiskveiðasjóðs Íslands 1971	405—406
193		Reikningur Aflatryggingasjóðs sjávarútvegsins 1968 ..	407—411
194		Reikningur Aflatryggingasjóðs sjávarútvegsins 1969 ..	411—416
195		Reikningur Aflatryggingasjóðs sjávarútvegsins 1970 ..	416—421
265		Reikningur Seðlabanka Íslands	574—576
266		Reikningur Barnaspítalasjóðs Hringsins	577
286		**Reikningur Sóttvarnarsjóðs ríkisins frá 1. janúar 1971 til 31. desember 1971**	**626**
310		Reikningur Læknishéraðasjóðs frá 1. janúar 1971 til 31. desember 1971	670—674
311		Reikningur Gjafasjóðs Aðalsteins Kristjánssonar, Winnipeg, frá 1. janúar 1971 til 31. desember 1971	675
312		Reikningur Gjafasjóðs Sturlu Jónssonar frá 1. janúar 1971 til 31. desember 1971	675
313		**Reikningur Minningarsjóðs Guðrúnar Jafetsdóttur frá 1. janúar 1971 til 31. desember 1971**	**676**
314		Reikningur Minningarsjóðs Guðrúnar Teitsdóttur frá 1. janúar 1971 til 31. desember 1971	676
315		Reikningur Minningarsjóðs Lárusar G. Lúðvíkssonar og Málfríðar Jónsdóttur frá 1. janúar 1971 til 31. desember 1971	677
316		Reikningur Ólafssjóðs frá 1. janúar 1971 til 31. desember 1971	677
317		Reikningur Minningarsjóðs Þórleifar Kr. Sigurðardóttur ljósmóður frá Kóngsbakka árið 1971	678
358		**Reikningur Félagsstofnunar stúdenta fyrir árið 1971** ..	742—744
359		**Reikningur Samábyrgðar Íslands á fiskiskipum fyrir árið 1971**	**745—748**
360		**Reikningur Samábyrgðar Íslands á fiskiskipum fyrir árið 1971 (Bráðafúadeild)**	**749—750**
361		**Reikningur Aflatryggingasjóðs sjávarútvegsins 1971** ..	**750—753**
362		**Reikningur Áhafnadeildar Aflatryggingasjóðs 1971** ..	**754—755**
363		**Reikningur yfir tekjur og gjöld Fiskimannasjóðs Kjalarnesþings árið 1972**	**755—756**
365		**Vörumerki**	**757—903**
366		**Heiðursmerki Fálkaorðunnar**	**903—907**
367		**Einkaleyfi**	**907—909**
368		**Embætti, sýslanir, m. m.**	**909—915**
369		**Sendiherrar og ræðismenn**	**916—917**
370		**Skrá um ný hlutafélög**	**917—922**
371		**Skrá um ný samvinnufélög**	**923**
372		**Skrá um firmatilkynningar**	**923—941**
		Lagabirting	**393—396**
			942—943

Yfirlit

eftir málaflokkum.

Nr.	Dagsetning	Fyrirsögn	Blaðsíðutal
		Áfengismál.	
52	24. marz	Reglugerð um breytingu á reglugerð nr. 118 9. september 1954, um sölu og veitingar áfengis	139
321	20. des.	Reglugerð um breytingu á reglugerð nr. 118 9. september 1954, um sölu og veitingar áfengis	683—684
		Akranes.	
54	2. marz	Reglugerð um breyting á reglugerð fyrir Vatnsveitu Akraness nr. 294 31. desember 1964	143—144
55	2. marz	Gjaldskrá fyrir Vatnsveitu Akraness	144—145
161	13. júní	Gjaldskrá fyrir Rafveitu Akraness	359—362
		Akureyri.	
243	26. febr.	Auglýsing um gjald fyrir afnot stöðumælareita á Akureyri	548
59	8. marz	Reglugerð um holræsagjöld á Akureyri	148—149
62	9. marz	Gjaldskrá fyrir Vatnsveitu Akureyrar	155—157
248	25. maí	Auglýsing um umferð á Akureyri	550
152	15. júní	Gjaldskrá fyrir Rafveitu Akureyrar	349—351
347	20. des.	Auglýsing um breytingu á lögreglusamþykkt fyrir Akureyrarkaupstað, nr. 44 28. apríl 1954	725
		Almannaskráning, sjá Þjóðskrá.	
		Almannatryggingar.	
32	25. jan.	Reglugerð um lágmarkslífeyri og hækkun tryggingabóta samkvæmt lögum um almannatryggingar	63—64
136	3. júní	Reglugerð um hækkun bóta samkvæmt lögum um almannatryggingar	331
137	3. júní	Reglugerð um greiðslur sjúkratryggðra til samlagslækna	331
306	21. nóv.	Reglugerð um félagsmála- og upplýsingadeild Tryggingastofnunar ríkisins	665
349	22. des.	Reglugerð um iðgjöld atvinnurekenda til lífeyrisdeildar almannatrygginga árið 1973	731

Nr.	Dagsetning	Fyrirsögn	Blaðsíðutal
356	30. des.	Reglugerð um breyting á reglugerð nr. 7 22. janúar 1964 um iðgjöld til slysatrygginga samkvæmt 40. gr. laga nr. 40 1963 um almannatryggingar, sbr. reglugerð nr. 60 1969	740—741
		Árnessýsla.	
29	20. jan.	Samþykkt fyrir Veiðifélagið Faxi	60—61
13	25. jan.	Auglýsing um staðfestingu félagsmálaráðuneytisins á byggingasamþykktum	40
68	20. marz	Viðauki við byggingarsamþykkt Hrunamannahrepps	178—180
81	7. apríl	Gjaldskrá fyrir Rafveitu Eyrarbakka	210—213
82	7. apríl	Gjaldskrá fyrir Rafveitu Stokkseyrar	214—217
83	7. apríl	Gjaldskrá fyrir Rafveitu Selfoss	217—221
84	7. apríl	Gjaldskrá fyrir Rafveitu Hveragerðis	221—224
126	15. maí	Reglugerð um niðurjöfnun og innheimtu vatnsskatts á Selfossi	317—319
135	31. maí	Reglugerð um niðurjöfnun og innheimtu vatnsskatts á Eyrarbakka	329—331
141	8. júní	Auglýsing um skipulag í Ölfushreppi í Árnessýslu	337—338
144	8. júní	Auglýsing um staðfestingu félagsmálaráðuneytisins á byggingasamþykkt fyrir Ölfushrepp í Árnessýslu	338—339
290	20. okt.	Reglugerð um breytingu á hafnarreglugerð fyrir landshöfnina í Þorlákshöfn, nr. 26 5. febrúar 1970	632—634
297	13. nóv.	Samþykkt fyrir Veiðifélag Þjórsár	641—643
304	20. nóv.	Auglýsing um breytingu á gjaldskrá fyrir Hitaveitu Laugaráss í Biskupstungum	662—663
335	6. des.	Samþykkt fyrir Veiðifélag Flóamanna	708—710
		Bankamál.	
94	11. apríl	Samþykkt fyrir Sparisjóð Súðavíkur, N.-Ísafjarðarsýslu	237—244
120	15. maí	Reglugerð um Iðnþróunarsjóð	305—307
121	18. maí	Reglugerð um breyting á reglugerð nr. 133 frá 15. júlí 1971 fyrir veðdeild Landsbanka Íslands um útgáfu á 23. flokki bankavaxtabréfa	308
149	14. júní	Reglugerð um landsútsvör banka	343—344
278	12. okt.	Reglugerð fyrir Stofnlánadeild samvinnufélaga	597—600
329	24. nóv.	Samþykktir fyrir Alþýðubankann hf.	689—696
330	24. nóv.	Reglugerð fyrir Alþýðubankann hf.	696—704
		Barðastrandarsýsla	
71	20. marz	Reglugerð fyrir Rafveitu Patrekshrepps	184—191
337	8. des.	Reglugerð um holræsi og holræsagjöld á Patreksfirði	712—713
338	8. des.	Reglugerð fyrir Vatnsveitu Patrekshrepps	713—715
		Bifreiðar, sjá Ökutæki.	
		Bókhald, sjá Endurskoðun.	

Nr.	Dagsetning	Fyrirsögn	Blaðsíðutal
		Borgarfjarðarsýsla, sjá Mýra- og Borgarfjarðarsýsla.	
		Búfjármál, sjá Landbúnaður.	
		Búnaðarmál, sjá Landbúnaður.	
		Byggingarsamþykktir.	
13	25. jan.	Auglýsing um staðfestingu félagsmálaráðuneytisins á byggingasamþykktum	40
68	20. marz	Viðauki við byggingarsamþykkt Hrunamannahrepps	178—180
144	8. júní	Auglýsing um staðfestingu félagsmálaráðuneytisins á byggingarsamþykkt fyrir Ölfushrepp í Árnessýslu	338—339
227	11. ágúst	**Auglýsing um staðfestingu félagsmálaráðuneytisins á byggingasamþykkt**	526
283	13. okt.	**Auglýsing um staðfestingu félagsmálaráðuneytisins á byggingasamþykktum**	**616**
		Bæjarstjórnir, sjá Sveitarstjórnamál.	
		Dalasýsla.	
110	8. maí	Samþykkt fyrir Veiðifélag Skraumu	268—269
		Dragnótaveiðar, sjá Landhelgismál; Sjávarútvegur.	
		Dýralæknar, sjá Landbúnaður.	
		Eiturefni, sjá Heilbrigðismál.	
		Embættismenn, sjá Opinberir starfsmenn.	
		Endurskoðun.	
354	29. des.	Reglugerð um bókhald	735—738
		Eyjafjarðarsýsla.	
142	8. júní	Auglýsing um skipulag í Glæsibæjarhreppi í Eyjafjarðarsýslu	338
201	18. júlí	Auglýsing um skipulag í Öngulsstaðahreppi í Eyjafjarðarsýslu	432
238	30. ágúst	Samþykkt um sveitarstjóra í Hríseyjarhreppi í Eyjafjarðarsýslu	544—545
281	13. okt.	Reglugerð um breytingu á hafnarreglugerð nr. 157 17. júlí 1950, fyrir Dalvík, sbr. reglugerðir nr. 59 26. marz 1965 og 3. desember 1971	606—607
285	18. okt.	Reglugerð um breytingu á hafnarreglugerð fyrir Grímsey, nr. 120 14. sept. 1959, sbr. reglugerð nr. 148 26. maí 1970	624—625

Nr.	Dagsetning	Fyrirsögn	Blaðsíðutal
307	22. nóv.	Gjaldskrá fyrir Vatnsveitu Dalvíkur	666—668
339	9. des.	Auglýsing um friðland í Svarfaðardal	715—717
		Fasteignagjöld, sjá Skattamál, tollamál.	
		Fasteignir.	
89	7. apríl	Auglýsing um breytingu á fasteignamati	231
222	10. ágúst	Samþykkt um forkaupsrétt Kópavogskaupstaðar að fasteignum innan sveitarfélagsins	523
320	19. des.	Reglugerð um fasteignaskatt	681—683
		Félagsheimili, sjá Menntamál.	
		Félagsmál.	
31	27. jan.	Reglugerð um heimilishjálp í Mýra- og Borgarfjarðarsýslu	62—63
150	21. júní	Reglugerð um orlof	344—346
202	19. júlí	Reglugerð um heimilishjálp í Garðahreppi	432—433
239	30. ágúst	Reglugerð um heimilishjálp í Kópavogskaupstað	545—546
291	27. okt.	Reglugerð um breyting á reglugerð nr. 202 frá 11. september 1970 um lánveitingar húsnæðismálastjórnar úr Byggingarsjóði ríkisins	634
		Ferðamál.	
117	25. maí	Reglugerð um tollfrjálsan farangur ferðamanna og farmanna við komu frá útlöndum	287—290
		Fiskveiðar, sjá Sjávarútvegur.	
		Fjarskipti.	
67	29. marz	Gjaldskrá og reglur fyrir símaþjónustu	162—178
		Flugmál.	
107	4. maí	Reglugerð um komu, brottför og yfirflug flugfara í millilandaflugi yfir íslenzkt yfirráðasvæði	262—266
324	21. des.	Gjaldskrá fyrir Keflavíkurflugvöll	685—686
		Fólksflutningar, sjá Ferðamál; Ökutæki.	
		Fólkvangur, sjá Náttúrurannsóknir, náttúruvernd.	
		Forkaupsréttur, sjá Kaupréttur, forkaupsréttur.	
		Forseti Íslands.	
60	11. marz	Auglýsing um framboð og kjör forseta Íslands	149
122	23. maí	Auglýsing um framboð til kjörs forseta Íslands	308

Nr.	Dagsetning	Fyrirsögn	Blaðsíðutal
		Friðun, sjá Veiði, friðun.	
		Getraunir, sjá Happdrætti.	
		Gjaldeyrismál.	
5	3. febr.	**Auglýsing um innflutning með greiðslufresti**	5—32
69	4. apríl	Reglugerð um innflutningsgjald af bifreiðum og bifhjólum	181
104	21. apríl	Reglugerð um breyting á reglugerð nr. 69 4. apríl 1972, um innflutningsgjald af bifreiðum og bifhjólum ..	260
		Gullbringu- og Kjósarsýsla.	
78	5. apríl	Gjaldskrá fyrir Rafveitu Miðneshrepps	201—204
79	6. apríl	Reglugerð fyrir Vatnsveitu Seltjarnarneshrepps	205—209
80	6. apríl	Gjaldskrá fyrir Vatnsveitu Seltjarnarneshrepps	209—210
103	2. maí	Gjaldskrá fyrir Rafveitu Grindavíkur	257—260
105	4. maí	Auglýsing um breytingu á gjaldskrá fyrir Vatnsveitu Garðahrepps	260
113	9. maí	Gjaldskrá fyrir Rafveitu Voga og Vatnsleysustrandar	280—283
114	9. maí	Gjaldskrá fyrir Rafveitu Njarðvíkur	283—286
247	12. maí	Auglýsing um bifreiðastöður í Garðahreppi	550
125	15. maí	Gjaldskrá fyrir Rafveitu Gerðahrepps	314—317
249	8. júní	Auglýsing um umferð í Hafnahreppi í Gullbringusýslu	551
202	19. júlí	Reglugerð um heimilishjálp í Garðahreppi	432—433
254	28. ágúst	Auglýsing um bifreiðastöður í Ytri-Njarðvík í Gullbringusýslu	553
260	22. sept.	Reglur um félagsheimilið Festi, Grindavík	555—557
283	13. okt.	Auglýsing um staðfestingu félagsmálaráðuneytisins á byggingasamþykktum	616
		Hafnarfjörður.	
47	28. febr.	Reglugerð um breyting á reglugerð fyrir Vatnsveitu Hafnarfjarðar nr. 181 1. des. 1958 og nr. 172 21. sept. 1960	133
139	7. júní	Gjaldskrá fyrir Rafveitu Hafnarfjarðar	334—337
		Hafnir.	
97	19. apríl	Reglugerð um breytingu á hafnarreglugerð fyrir Ólafsvíkurhöfn, nr. 47 19. febrúar 1970	249—250
119	16. maí	Reglugerð um breytingu á hafnarreglugerð fyrir Húsavík	301—304
270	5. okt.	Reglugerð um breytingu á hafnarreglugerð fyrir Stykkishólmshöfn, nr. 152 10. júní 1970	583—584
271	5. okt.	Reglugerð um breytingu á hafnarreglugerð fyrir Seyðisfjarðarkaupstað, nr. 151 12. september 1962	584—586

Nr.	Dagsetning	Fyrirsögn	Blaðsíðutal
272	5. okt.	Reglugerð um breytingu á hafnarreglugerð fyrir Neskaupstað, nr. 73 26. apríl 1971	586—588
273	5. okt.	Reglugerð um breytingu á hafnarreglugerð nr. 33 14. marz 1958, sbr. reglugerðir 9. febrúar 1963 og 3. desember 1971, fyrir Þingeyrarkauptún	588—589
274	5. okt.	Reglugerð um breytingu á hafnarreglugerð fyrir Vestmannaeyjahöfn, nr. 46 19. febrúar 1970	590—591
275	5. okt.	Reglugerð um breytingu á hafnarreglugerð nr. 77 24. febrúar 1947 fyrir Flateyrarkauptún, sbr. reglugerðir 28. sept. 1950 og 22. febrúar 1967	591—593
276	5. okt.	Reglugerð um breytingu á hafnarreglugerð fyrir Hafnarkauptún í Hornafirði nr. 65 10. marz 1970	593—595
280	13. okt.	Reglugerð um breytingu á hafnarreglugerð fyrir Siglufjarðarkaupstað nr. 111 10. ágúst 1956, sbr. reglugerð 10. maí 1971	604—605
281	13. okt.	Reglugerð um breytingu á hafnarreglugerð nr. 157 17. júlí 1950, fyrir Dalvík, sbr. reglugerðir nr. 59 26. marz 1965 og 3. desember 1971	606—607
282	13. okt.	Hafnarreglugerð fyrir Sauðárkrók	608—616
284	18. okt.	Hafnarreglugerð fyrir Bolungarvík	617—624
285	18. okt.	Reglugerð um breytingu á hafnarreglugerð fyrir Grímsey, nr. 120 14. sept. 1959, sbr. reglugerð nr. 148 26. maí 1970	624—625
299	20. okt.	Reglugerð um breytingu á hafnarreglugerð fyrir landshöfnina í Þorlákshöfn, nr. 26 5. febrúar 1970	632—634
300	16. nóv.	Hafnarreglugerð fyrir Búðakauptún í Suður-Múlasýslu	644—652
302	17. nóv.	Hafnarreglugerð fyrir Höfn við Bakkafjörð	654—662
		Happdrætti.	
36	10. febr.	Reglugerð um breytingu á reglugerð nr. 41 24. marz 1956, um happdrætti Dvalarheimilis aldraðra sjómanna	79—80
17	22. febr.	Reglugerð um happdrættislán ríkissjóðs 1972, Skuldabréf A, vegna vega- og brúagerða á Skeiðarársandi, er opni hringveg um landið	47—49
123	9. júní	Reglur um útdrátt vinninga í happdrættisláni ríkissjóðs 1972, skuldabréf A	309—310
253	25. ágúst	Reglugerð um breytingu á reglugerð nr. 178 9. nóvember 1959 um vöruhappdrætti Sambands íslenzkra berklasjúklinga	552
348	21. des.	Reglugerð fyrir Íslenzkar Getraunir	726—730
		Háskóli Íslands.	
130	25. maí	Reglugerð um námsstyrki til læknanema gegn skuldbindingu um læknisþjónustu í héraði	321—322
267	8. sept.	Reglugerð um breyting á reglugerð nr. 171/1968 fyrir Félagsstofnun stúdenta við Háskóla Íslands	578

Nr.	Dagsetning	Fyrirsögn	Blaðsíðutal
		Heilbrigðismál.	
18	20. jan.	Reglugerð um eftirlitsgjald lyfjabúða fyrir árið 1971	49—50
45	8. febr.	**Heilbrigðisreglugerð**	93—132
88	16. marz	Auglýsing um löggildingu viðauka danska lyfseðlasafnsins 1963 á Íslandi	231
116	16. maí	Reglugerð um breyting á reglugerð um sóttvarnir, nr. 229 15. nóvember 1971	287
130	25. maí	Reglugerð um námsstyrki til læknanema gegn skuldbindingu um læknisþjónustu í héraði	321—322
137	3. júní	Reglugerð um greiðslur sjúkratryggðra til samlagslækna	331
164	15. júní	Reglugerð um varnir gegn mengun af völdum eiturefna og hættulegra efna	371—374
165	26. júní	Reglugerð fyrir daggjaldanefnd sjúkrahúsa	374—375
166	27. júní	Reglugerð um afgreiðslutíma lyfjabúða í Reykjavík	376—377
168	27. júní	Auglýsing um útgáfu Sérlyfjaskrár, Lyfjaverðskrár II, ásamt Lyfjagreiðsluskrá Tryggingastofnunar ríkisins	378
199	13. júlí	Reglugerð um kennslu í fávitastofnunum	430—431
219	10. ágúst	**Reglugerð um sorphreinsun í Húsavíkurkaupstað**	517—519
258	14. sept.	Auglýsing um viðauka og breytingar nr. 1 við Sérlyfjaskrá, Lyfjaverðskrá II, Lyfjagreiðsluskrá Tryggingastofnunar ríkisins frá 1. júlí 1972	554
305	21. nóv.	Reglugerð um afgreiðslutíma lyfjabúða utan Reykjavíkur	663—664
308	23. nóv.	Reglugerð um eftirlitsgjald lyfjabúða fyrir árið 1972	668—669
309	28. nóv.	Auglýsing um viðauka og breytingar nr. 2 við Sérlyfjaskrá, Lyfjaverðskrá II, Lyfjagreiðsluskrá Tryggingastofnunar ríkisins frá 1. júlí 1972	669
327	29. sept.	Samningur milli Læknafélags Íslands og menntamálaráðuneytisins um gjald fyrir heilsuvernd í skólum	687
332	28. nóv.	Auglýsing um viðauka og breytingar nr. 2 við Sérlyfjaskrá, Lyfjaverðskrá II, Lyfjagreiðsluskrá Tryggingastofnunar ríkisins frá 1. júlí 1972	705
346	20. des.	Auglýsing um umsóknargjald og árgjald, sbr. 3. gr. reglugerðar nr. 132/1971, um notkun eiturefna og hættulegra efna í landbúnaði og garðyrkju og til útrýmingar meindýra	725
		Heimilishjálp, sjá Félagsmál.	
		Hitaveitur, jarðhiti.	
76	4. apríl	Gjaldskrá fyrir Hitaveitu Reykjavíkur	196—198
132	30. maí	Gjaldskrá fyrir Hitaveitu Sauðárkróks	325—326
304	20. nóv.	Auglýsing um breytingu á gjaldskrá fyrir Hitaveitu Laugaráss í Biskupstungum	662—663

Nr.	Dagsetning	Fyrirsögn	Blaðsíðutal
		Holræsi, sjá Vatnamál.	
		Hreppaskipting, hreppamörk.	
46	23. febr.	Auglýsing um að Flateyjarhreppur í Suður-Þingeyjarsýslu skuli sameinast Hálshreppi í sömu sýslu	132
		Húnavatnssýsla.	
11	24. jan.	Auglýsing um staðfestingu á aðalskipulagi Hvammstanga	39
134	31. maí	Reglugerð um breyting á reglugerð fyrir vatnsveitu Höfðahrepps, Höfðakaupstað, nr. 9 11. janúar 1961	329
196	7. júlí	Reglugerð fyrir Vatnsveitu í Blönduóshreppi	422—424
197	7. júlí	Reglugerð um niðurjöfnun og innheimtu vatnsskatts á Blönduósi	425—426
225	11. ágúst	Samþykkt um sveitarstjóra í Hvammstangahreppi í V-Húnavatnssýslu	525
		Hundar.	
228	15. ágúst	Samþykkt um hundahald í Breiðdalsvíkurkauptúni í Suður-Múlasýslu	526—527
		Húsavík.	
33	27. jan.	Lögreglusamþykkt fyrir Húsavíkurkaupstað	65—76
49	2. marz	Reglugerð um holræsi í Húsavíkurkaupstað	135—136
53	2. marz	Reglugerð fyrir Vatnsveitu Húsavíkur	139—143
58	7. marz	Gjaldskrá fyrir Rafveitu Húsavíkur	146—148
219	10. ágúst	Reglugerð um sorphreinsun í Húsavíkurkaupstað ..	517—519
		Húsnæðismál.	
7	3. febr.	Reglugerð um breyting á reglugerð nr. 228 30. desember 1971, um flokkun bygginga og annarra mannvirkja til fyrninga og um flokkun íbúðarhúsnæðis til fyrninga og viðhaldskostnaðar	36
291	27. okt.	Reglugerð um breyting á reglugerð nr. 202 frá 11. september 1970 um lánveitingar húsnæðismálastjórnar úr Byggingarsjóði ríkisins	634
355	29. des.	Reglugerð um flokkun bygginga og annarra mannvirkja til fyrninga og um flokkun íbúðarhúsnæðis til fyrninga og viðhaldskostnaðar	738—740
		Iðnaðarmál.	
15	11. febr.	Reglugerð um vörugjald	41—45
120	15. maí	Reglugerð um Iðnþróunarsjóð	305—307
198	13. júlí	Gjaldskrá fyrir efnarannsóknir er Rannsóknastofnun fiskiðnaðarins annast	427—430

Nr.	Dagsetning	Fyrirsögn	Blaðsíðutal
292	20. okt.	Auglýsing um viðbót við auglýsingar dags. 24. sept. 1970 og 25. maí 1971, um notkun heimildar í 17. tl. 3. gr. tollskrárlaga nr. 1 11. febr. 1970, um lækkun gjalda af hráefnum og hjálparefnum í iðnaðarvörur	635
323	19. okt.	Reglugerð um breyting á reglugerð nr. 143/1967, um iðnfræðslu	684
		Innflutningsmál.	
357	31. jan.	Auglýsing um söluskatt af innfluttum prentuðum bókum, bæklingum o. fl. á erlendu máli í tollskrárnúmeri 49.01.09	742
5	3. febr.	Auglýsing um innflutning með greiðslufresti	5—32
69	4. apríl	**Reglugerð um innflutningsgjald af bifreiðum og bifhjólum**	181
104	21. apríl	**Reglugerð um breyting á reglugerð nr. 69 4. apríl 1972, um innflutningsgjald af bifreiðum og bifhjólum**	260
		Ísafjarðarkaupstaður.	
217	8. ágúst	Gjaldskrá fyrir Vatnsveitu Ísafjarðar	511—512
218	8. ágúst	Reglugerð fyrir Vatnsveitu Ísafjarðar	512—517
		Ísafjarðarsýslur.	
115	8/10 1971	Samþykkt um sveitarstjóra í Flateyrarhreppi í Vestur-Ísafjarðarsýslu	286—287
12	24. jan.	Auglýsing um staðfestingu á skipulagsuppdrætti af Suðureyri við Súgandafjörð	39
13	25. jan.	Auglýsing um staðfestingu félagsmálaráðuneytisins á byggingasamþykktum	40
94	11. apríl	Samþykkt fyrir Sparisjóð Súðavíkur, N.-Ísafjarðarsýslu	237—244
273	5. okt.	Reglugerð um breytingu á hafnarreglugerð nr. 33 14. marz 1958, sbr. reglugerðir 9. febrúar 1963 og 3. desember 1971, fyrir Þingeyrarkauptún	588—589
275	5. okt.	Reglugerð um breytingu á hafnarreglugerð nr. 77 24. febrúar 1947 fyrir Flateyrarkauptún, sbr. reglugerðir 28. sept. 1950 og 22. febrúar 1967	591—593
284	18. okt.	Hafnarreglugerð fyrir Bolungarvík	617—624
295	10. nóv.	Samþykkt fyrir Veiðifélag Vatnsfjarðardals	638—639
336	6. des.	Samþykkt fyrir Veiðifélag Langadalsár, Hvannadalsár og Þverár með þverám þeirra í Nauteyrarhreppi, Norður-Ísafjarðarsýslu	710—711
		Kaupréttur, forkaupsréttur.	
222	10. ágúst	Samþykkt um forkaupsrétt Kópavogskaupstaðar að fasteignum innan sveitarfélagsins	523

Nr.	Dagsetning	Fyrirsögn	Blaðsíðutal
		Keflavík.	
124	15. maí	Gjaldskrá fyrir Rafveitu Keflavíkur	311—314
331	28. nóv.	Auglýsing um umferð í Keflavík	704
		Keflavíkurflugvöllur.	
324	21. des.	Gjaldskrá fyrir Keflavíkurflugvöll	685—686
		Kirkjumál.	
74	29. marz	Auglýsing um breytingu á auglýsingu nr. 154 1963, um skiptingu Reykjavíkurprófastsdæmis í sóknir og prestaköll, sbr. stjórnarráðsbréf nr. 189/1967 og augl. nr. 71/1968 og 143/1971	193
303	20. nóv.	Bréf dóms- og kirkjumálaráðuneytisins til biskups um að bærinn Grafardalur tilheyri Saurbæjarsókn í Borgarfjarðarprófstsdæmi	662
		Kjósarsýsla, sjá Gullbringu- og Kjósarsýsla.	
		Klakstöðvar, sjá Landbúnaður.	
		Kópavogur.	
48	28. febr.	Reglugerð um breyting á reglugerð nr. 251 31. des. 1965, um breytingu á reglugerð Vatnsveitu Kópavogskaupstaðar nr. 183 12. des. 1958	134
112	8. maí	Samþykkt um stjórn bæjarmálefna Kópavogskaupstaðar	271—280
222	10. ágúst	Samþykkt um forkaupsrétt Kópavogskaupstaðar að fasteignum innan sveitarfélagsins	523
239	30. ágúst	Reglugerð um heimilishjálp í Kópavogskaupstað	545—546
250	15. júní	Auglýsing um umferð í Kópavogi	551—552
		Kosningar.	
60	14. marz	Auglýsing um framboð og kjör forseta Íslands	149
122	23. maí	Auglýsing um framboð til kjörs forseta Íslands	308
		Landbúnaður.	
70	10. febr.	Reglugerð um heilbrigðiseftirlit með klakstöðvum og eldisstöðvum	182—184
64	10. marz	Erindisbréf fyrir matsmenn á æðardún	159—160
65	24. marz	Auglýsing um breyting á reglugerð nr. 207 30. september 1966, um bólusetningu sauðfjár til varnar garnaveiki	161
164	15. júní	Reglugerð um varnir gegn mengun af völdum eiturefna og hættulegra efna	371—374
188	28. júní	Auglýsing um breyting á gjaldskrá fyrir dýralækna nr. 112 12. júlí 1966	393

Nr.	Dagsetning	Fyrirsögn	Blaðsíðutal
237	**28. ágúst**	**Reglugerð um jarðrækt**	**535—544**
344	15. des.	Auglýsing varðandi gin- og klaufaveiki	724
346	20. des.	Auglýsing um umsóknargjald og árgjald, sbr. 3. gr. reglugerðar nr. 132/1971, um notkun eiturefna og hættulegra efna í landbúnaði og garðyrkju og til útrýmingar meindýra	725
		Landhelgismál.	
138	5. júní	Auglýsing um takmarkað leyfi til dragnótaveiða sumarið 1972	332—333
189	14. júlí	Reglugerð um fiskveiðilandhelgi Íslands	397—399
		Landshagir, sjá Þjóðskrá.	
		Launamál.	
242	5. jan.	Auglýsing frá félagsmálaráðuneytinu um laun oddvita	548
150	**21. júní**	**Reglugerð um orlof**	**344—346**
188	28. júní	Auglýsing um breyting á gjaldskrá fyrir dýralækna nr. 112 12. júlí 1966	393
327	29. sept.	Samningur milli Læknafélags Íslands og menntamálaráðuneytisins um gjald fyrir heilsuvernd í skólum	687
		Lyf.	
18	**20. jan.**	**Reglugerð um eftirlitsgjald lyfjabúða fyrir árið 1971**	**49—50**
88	16. marz	Auglýsing um löggildingu viðauka danska lyfseðlasafnsins 1963 á Íslandi	231
166	27. júní	Reglugerð um afgreiðslutíma lyfjabúða í Reykjavík	376—377
168	27. júní	Auglýsing um útgáfu Sérlyfjaskrár, Lyfjaverðskrár II, ásamt Lyfjagreiðsluskrá Tryggingastofnunar ríkisins	**378**
258	14. sept.	Auglýsing um viðauka og breytingar nr. 1 við Sérlyfjaskrá, Lyfjaverðskrá II, Lyfjagreiðsluskrá Tryggingastofnunar ríkisins frá 1. júlí 1972	554
305	21. nóv.	Reglugerð um afgreiðslutíma lyfjabúða utan Reykjavikur	663—664
308	23. nóv.	Reglugerð um eftirlitsgjald lyfjabúða fyrir árið 1972	668—669
309	28. nóv.	Auglýsing um viðauka og breytingar nr. 2 við Sérlyfjaskrá, Lyfjaverðskrá II, Lyfjagreiðsluskrá Tryggingastofnunar ríkisins frá 1. júlí 1972	669
332	28. nóv.	Auglýsing um viðauka og breytingar nr. 2 við Sérlyfjaskrá, Lyfjaverðskrá II, Lyfjagreiðsluskrá Tryggingastofnunar ríkisins frá 1. júlí 1972	705
		Læknar, sjá Heilbrigðismál.	
		Lögreglumálefni.	
33	**27. jan.**	**Lögreglusamþykkt fyrir Húsavikurkaupstað**	**65—76**

Nr.	Dagsetning	Fyrirsögn	Blaðsíðutal
256	8. sept.	Samþykkt um breytingu á lögreglusamþykkt fyrir Siglufjarðarkaupstað, nr. 74 20. marz 1945	554
261	28. sept.	Lögreglusamþykkt fyrir V.-Skaftafellssýslu	557—572
347	20. des.	Auglýsing um breytingu á lögreglusamþykkt fyrir Akureyrarkaupstað, nr. 44 28. apríl 1954	725
		Matvælaeftirlit.	
39	17. febr.	Auglýsing um að reglugerð um eftirlitsgjald nr. 67/1940 skuli úr gildi falla	84
		Mengun, sjá Náttúrurannsóknir, náttúruvernd.	
		Menntamál.	
20	7. jan.	Reglugerð um breyting á reglugerð nr. 12/1971, um menntaskóla	52—53
93	1. febr.	Reglur um úthlutun styrkja af fé því, er veitt er í fjárlögum 1972 til að jafna aðstöðu nemenda í strjálbýli til framhaldsnáms	235—236
42	1. marz	Reglur um menningarsjóð félagsheimila	89—90
87	14. marz	Reglur um skipun og störf prófdómara við skóla gagnfræðastigsins	230—231
90	5. apríl	Auglýsing um skiptingu kennslustunda milli námsgreina á skyldunámsstigi skólaárið 1972—1973	232
130	25. maí	Reglugerð um námsstyrki til læknanema gegn skuldbindingu um læknisþjónustu í héraði	321—322
148	18. maí	Reglugerð um breytingu á reglugerð nr. 159/1969, um stofnkostnað skóla	342—343
199	13. júlí	Reglugerð um kennslu í fávitastofnunum	430—431
210	19. júlí	Reglur um félagsheimilið Lyngbrekku	495—497
211	19. júlí	Reglur um rekstur félagsheimilisins Árness	497—499
212	19. júlí	Reglur um félagsheimilið Vífilsfell	499—501
259	19. sept.	Reglur um tilnefningu fulltrúa nemenda í námsstyrkjanefnd	555
260	22. sept.	Reglur um félagsheimilið Festi, Grindavík	555—557
294	31. okt.	Reglugerð um leyfi í skólum	637—638
323	19. okt.	Reglugerð um breyting á reglugerð nr. 143/1967, um iðnfræðslu	684
327	29. sept.	Samningur milli Læknafélags Íslands og menntamálaráðuneytisins um gjald fyrir heilsuvernd í skólum	687
340	11. des.	Reglugerð um skrifstofu rannsóknastofnana atvinnuveganna	718—719
		Múlasýsla sjá Norður-Múlasýsla; Suður-Múlasýsla.	
		Mýra- og Borgarfjarðarsýsla.	
31	27. jan.	Reglugerð um heimilishjálp í Mýra- og Borgarfjarðarsýslu	62—63

Nr.	Dagsetning	Fyrirsögn	Blaðsíðutal
56	6. marz	Reglugerð um breyting á reglugerð fyrir Vatnsveitu Borgarness nr. 91 26. maí 1971	145
57	6. marz	Auglýsing um breyting á gjaldskrá fyrir Vatnsveitu Borgarness nr. 92 27. maí 1971	146
100	27. apríl	Samþykkt fyrir Veiðifélag Skorradalsvatns	253—254
187	30. júní	Gjaldskrá fyrir Rafveitu Borgarness	388—392
277	6. okt.	Auglýsing um umferð í Borgarneskauptúni	596
303	20. nóv.	Bréf dóms- og kirkjumálaráðuneytisins til biskups um að bærinn Grafardalur tilheyri Saurbæjarsókn í Borgarfjarðarprófastsdæmi	662
		Náttúrurannsóknir, náttúruvernd.	
164	15. júní	Reglugerð um varnir gegn mengun af völdum eiturefna og hættulegra efna	371—374
333	29. nóv.	Auglýsing um fólkvang Neskaupstaðar	705—707
339	9. des.	Auglýsing um friðland í Svarfaðardal	715—717
		Neskaupstaður.	
272	5. okt.	Reglugerð um breytingu á hafnarreglugerð fyrir Neskaupstað nr. 73 26. apríl 1971	586—588
279	13. okt.	Reglugerð um takmörkun leigubifreiða til mannflutninga á Norðfirði og um ráðstöfun atvinnuleyfa	601—603
333	29. nóv.	Auglýsing um fólkvang Neskaupstaðar	705—707
342	12. des.	Reglugerð fyrir Vatnsveitu Neskaupstaðar	720—722
343	12. des.	Reglugerð um holræsi í Neskaupstað	722—724
		Norður-Múlasýsla.	
206	26. júlí	Auglýsing varðandi hreindýraveiðar	492
208	17. ágúst	Reglur um hreindýraveiðar á Austurlandi	493—494
302	17. nóv.	Hafnarreglugerð fyrir Höfn við Bakkafjörð	654—662
328	23. nóv.	Samþykkt fyrir Veiðifélag Selár í Selárdal	688—689
		Opinberir starfsmenn.	
242	5. jan.	Auglýsing frá félagsmálaráðuneytinu um laun oddvita	548
64	10. marz	Erindisbréf fyrir matsmenn á æðardún	159—160
188	28. júní	Auglýsing um breyting á gjaldskrá fyrir dýralækna nr. 112 12. júlí 1966	393
327	29. sept.	Samningur milli Læknafélags Íslands og menntamálaráðuneytisins um gjald fyrir heilsuvernd í skólum	687
350	22. des.	Reglugerð um gjöld fyrir embættisverk fulltrúa utanríkisþjónustunnar	731
		Ólafsfjörður.	
220	10. ágúst	Reglugerð fyrir Vatnsveitu Ólafsfjarðar	519—521
221	10. ágúst	Reglugerð um holræsi og holræsagjöld í Ólafsfirði	522—523

Nr.	Dagsetning	Fyrirsögn	Blaðsíðutal
		Póstmál.	
66	29. marz	Auglýsing um breytingu á gjaldskrá um póstburðargjöld frá 25. júní 1971	161
91	13. apríl	Gjaldskrá fyrir póstþjónustu	233—234
		Prestar, sjá Kirkjumál.	
		Raforkumál.	
37	17. febr.	Gjaldskrá Rafmagnsveitna ríkisins. Heildsöluverð	80—81
38	17. febr.	Gjaldskrá Rafmagnsveitna ríkisins. Smásöluverð	81—84
58	7. marz	Gjaldskrá fyrir Rafveitu Húsavíkur	146—148
61	7. marz	Gjaldskrá fyrir Rafmagnsveitu Reykjavíkur	150—154
71	20. marz	Reglugerð fyrir Rafveitu Patrekshrepps	184—191
75	4. apríl	Gjaldskrá fyrir Rafveitu Reyðarfjarðar	194—196
77	4. apríl	Gjaldskrá fyrir Rafveitu Vestmannaeyja	198—201
78	5. apríl	Gjaldskrá fyrir Rafveitu Miðneshrepps	201—204
81	7. apríl	Gjaldskrá fyrir Rafveitu Eyrarbakka	210—213
82	7. apríl	Gjaldskrá fyrir Rafveitu Stokkseyrar	214—217
83	7. apríl	Gjaldskrá fyrir Rafveitu Selfoss	217—221
84	7. apríl	Gjaldskrá fyrir Rafveitu Hveragerðis	221—224
85	10. apríl	Gjaldskrá fyrir Rafveitu Sauðárkróks	225—227
86	10. apríl	Gjaldskrá fyrir Rafveitu Siglufjarðar	227—230
103	2. maí	Gjaldskrá fyrir Rafveitu Grindavíkur	257—260
113	9. maí	Gjaldskrá fyrir Rafveitu Voga og Vatnsleysustrandar	280—283
114	9. maí	Gjaldskrá fyrir Rafveitu Njarðvíkur	283—286
124	15. maí	Gjaldskrá fyrir Rafveitu Keflavíkur	311—314
125	15. maí	Gjaldskrá fyrir Rafveitu Gerðahrepps	314—317
139	7. júní	Gjaldskrá fyrir Rafveitu Hafnarfjarðar	334—337
161	13. júní	Gjaldskrá fyrir Rafveitu Akraness	359—362
152	15. júní	Gjaldskrá fyrir Rafveitu Akureyrar	349—351
187	30. júní	Gjaldskrá fyrir Rafveitu Borgarness	388—392
		Rangárvallasýsla.	
131	29. maí	Samþykkt fyrir Veiðifélag Holtamannaafréttar	323—325
143	8. júní	Auglýsing um skipulag í Djúpárhreppi í Rangárvallasýslu	338
241	7. sept.	Bréf dóms- og kirkjumálaráðuneytisins til sýslumannsins í Rangárvallasýslu um flutning þingstaðar í Rangárvallahreppi	548
297	13. nóv.	Samþykkt fyrir Veiðifélag Þjórsár	641—643
		Reykjavík.	
2	10. jan.	Reglugerð um breytingu á reglugerð nr. 95 14. ágúst 1962, um sameiginlega innheimtu opinberra gjalda í Reykjavík	2
61	7. marz	Gjaldskrá fyrir Rafmagnsveitu Reykjavíkur	150—154

Nr.	Dagsetning	Fyrirsögn	Blaðsíðutal
74	29. marz	Auglýsing um breytingu á auglýsingu nr. 154 1963, um skiptingu Reykjavíkurprófastsdæmis í sóknir og prestaköll, sbr. stjórnarráðsbréf nr. 189/1967 og augl. nr. 71/1968 og 143/1971	193
76	4. apríl	Gjaldskrá fyrir Hitaveitu Reykjavíkur	196—198
244	10. apríl	Auglýsing um umferð í Reykjavík	549
245	5. maí	Auglýsing um umferð í Reykjavík	549
246	5. maí	Auglýsing um umferð í Reykjavík	550
145	8. júní	Auglýsing um staðfestingu á breyting á staðfestu skipulagi í Skildinganesi í Reykjavík	339
251	23. júní	Auglýsing um umferð í Reykjavík	551—552
166	27. júní	Reglugerð um afgreiðslutíma lyfjabúða í Reykjavík	376—377
262	11. júlí	Auglýsing um umferð í Reykjavík	573
252	11. ágúst	Auglýsing um umferð í Reykjavík	552
257	12. sept.	Auglýsing um umferð í Reykjavík	554
301	17. nóv.	Reglugerð um breytingu á reglugerð nr. 214 28. júní 1972, um takmörkun leigubifreiða í Reykjavík og ráðstöfun atvinnuleyfa	653
345	18. des.	Auglýsing um stöðumæla í Reykjavík	724—725
		Ríkisstarfsmenn, sjá Opinberir starfsmenn.	
		Ríkisstofnanir.	
340	11. des.	Reglugerð um skrifstofu rannsóknastofnana atvinnuveganna	718—719
		Samgöngumál, sjá Ferðamál; Flugmál; Siglingar, skip; Vegamál; Ökutæki.	
		Sauðárkrókur.	
85	10. apríl	Gjaldskrá fyrir Rafveitu Sauðárkróks	225—227
96	14. apríl	Reglugerð fyrir Vatnsveitu Sauðárkrókskaupstaðar	246—248
132	30. maí	Gjaldskrá fyrir Hitaveitu Sauðárkróks	325—326
282	13. okt.	Hafnarreglugerð fyrir Sauðárkrók	608—616
		Sauðfjárveikivarnir.	
65	24. marz	Auglýsing um breyting á reglugerð nr. 207 30. september 1966, um bólusetningu sauðfjár til varnar garnaveiki	161
344	15. des.	Auglýsing varðandi gin- og klaufaveiki	724
		Seyðisfjörður.	
271	5. okt.	Reglugerð um breytingu á hafnarreglugerð fyrir Seyðisfjarðarkaupstað, nr. 151 12. september 1962	584—586

Nr.	Dagsetning	Fyrirsögn	Blaðsíðutal
		Siglingar, skip.	
215	28. júlí	Reglugerð um leiðsögu skipa	506—509
216	28. júlí	Gjaldskrá fyrir leiðsögu við Ísland	510—511
		Siglufjörður.	
73	23. marz	Auglýsing um breyting á samþykkt um lokunartíma sölubúða og sölustaða á Siglufirði, nr. 230 1. okt. 1964	192—193
86	10. apríl	Gjaldskrá fyrir Rafveitu Siglufjarðar	227—230
162	13. júní	Reglugerð fyrir Vatnsveitu Siglufjarðar	362—367
163	13. júní	Reglugerð um holræsi í Siglufjarðarkaupstað	368—371
256	8. sept.	Samþykkt um breytingu á lögreglusamþykkt fyrir Siglufjarðarkaupstað, nr. 74 20. marz 1945	554
280	13. okt.	Reglugerð um breytingu á hafnarreglugerð fyrir Siglufjarðarkaupstað nr. 111 10. ágúst 1956, sbr. reglugerð 10. maí 1971	604—605
		Síldveiðar, sjá Sjávarútvegur.	
		Símamál, sjá Fjarskipti.	
		Sjávarútvegur.	
19	3. jan.	Auglýsing um staðfestingu sjávarútvegsráðuneytisins á verðgrundvelli frystrar rækju frá 1. nóvember 1971 til 31. maí 1972	51
23	18. jan.	Auglýsing um staðfestingu sjávarútvegsráðuneytisins á verðgrundvelli á óverkuðum saltfiski frá 1. janúar til 31. maí 1972	55
34	26. jan.	Auglýsing um staðfestingu sjávarútvegsráðuneytisins á verðgrundvelli á freðfiski frá 1. janúar til 31. maí 1972	77—78
3	27. jan.	Auglýsing um sérstök veiðisvæði fyrir línu fyrir Suðvesturlandi, í Faxaflóa og Breiðafirði	3
4	28. jan.	Reglugerð um breytingu á reglugerð um bann við veiði smásíldar nr. 7 22. febrúar 1966, og um bann við loðnuveiðum	4
8	10. febr.	Auglýsing um takmörkun á síldveiði í Norðursjó og Skagerak	37—38
14	10. febr.	Auglýsing um staðfestingu sjávarútvegsráðuneytisins á verðgrundvelli á loðnuafurðum frá 1. janúar til 15. maí 1972	40
16	11. febr.	Reglugerð um sérstök veiðisvæði fyrir línu og net fyrir Suðvesturlandi	45—46
40	25. febr.	Auglýsing um takmörkun veiða á norska vorgotssíldarstofninum.	85—86
43	6. marz	Reglugerð um skelfiskveiðar	91

Nr.	Dagsetning	Fyrirsögn	Blaðsíðutal
44	17. marz	Reglugerð um breytingu á reglugerð um eftirlit og mat á söltuðum grásleppuhrognum til útflutnings	92
50	21. marz	Auglýsing um staðfestingu sjávarútvegsráðuneytisins á verðgrundvelli á söltuðum ufsaflökum frá 1. janúar til 31. maí 1972	137
51	23. marz	Reglugerð um verndun fiskimiða fyrir veiði með þorskanetum	138
128	24. maí	Auglýsing um staðfestingu sjávarútvegsráðuneytisins á verðgrundvelli frystrar rækju fyrir framleiðslutímabilið 1. júní til 31. október 1972	320
129	25. maí	Auglýsing um staðfestingu sjávarútvegsráðuneytisins á verðgrundvelli frysts humars á humarvertíð 1972	321
138	5. júní	Auglýsing um takmarkað leyfi til dragnótaveiða sumarið 1972	332—333
153	15. júní	Auglýsing um staðfestingu sjávarútvegsráðuneytisins á verðgrundvelli á óverkuðum saltfiski fyrir framleiðslutímabilið 1. júní til 30. september 1972	351
167	28. júní	Auglýsing um staðfestingu sjávarútvegsráðuneytisins á verðgrundvelli á freðfiski fyrir framleiðslutímabilið 1. júní til 30. september 1972	377—378
198	13. júlí	Gjaldskrá yfir efnarannsóknir er Rannsóknastofnun fiskiðnaðarins annast	427—430
189	14. júlí	Reglugerð um fiskveiðilandhelgi Íslands	397—399
213	25. júlí	Reglugerð um möskvastærð og útbúnað þorskfiskneta	501—502
232	22. ágúst	Auglýsing um staðfestingu sjávarútvegsráðuneytisins á verðgrundvelli á söltuðum ufsaflökum fyrir framleiðslutímabilið 1. júní til 30. september 1972	529—530
255	8. sept.	Auglýsing um staðfestingu sjávarútvegsráðuneytisins á verðgrundvelli freðfisks fyrir framleiðslutímabilið 1. júní til 30. sept. 1972	553
264	4. okt.	Auglýsing um staðfestingu sjávarútvegsráðuneytisins á verðgrundvelli á frystri rækju fyrir framleiðslutímabilið frá 1. júní til 31. október 1972	573
293	27. okt.	Auglýsing um staðfestingu sjávarútvegsráðuneytisins á verðlagsgrundvelli á freðfiski fyrir framleiðslutímabilið frá 1. október til 31. desember 1972	636—637
298	14. nóv.	Auglýsing um staðfestingu sjávarútvegsráðuneytisins á verðgrundvelli á frystri rækju fyrir framleiðslutímabilið frá 1. nóvember til 31. desember 1972	643
322	21. des.	Auglýsing um staðfestingu sjávarútvegsráðuneytisins á greiðsluframlagi fyrir frystar fiskafurðir framleiddar á tímabilinu frá 1. október til 31. desember 1972	684
		Sjóðir.	
24	19. jan.	Skipulagsskrá fyrir Minningarsjóð um Rúnar Vilhjálmsson, íþróttamann	55—56
30	20. jan.	Skipulagsskrá fyrir Bókasjóð Hjúkrunarfélags Íslands	61

Nr.	Dagsetning	Fyrirsögn	Blaðsíðutal
35	2. febr.	Skipulagsskrá fyrir Minningarsjóð Jónasar Oddssonar læknis	78—79
72	22. marz	Skipulagsskrá fyrir Barnaheimilissjóð hjúkrunarfélagsins „Hjálpar“, Patreksfirði	191—192
102	28. apríl	Skipulagsskrá fyrir Minningarsjóð Ragnhildar sál. Magnúsdóttur frá Litlabæ, sem andaðist 9. maí 1937	255—256
108	5. maí	Skipulagsskrá fyrir minningarsjóð um Einar Hjörleifsson Kvaran, rithöfund	266—267
127	24. maí	Skipulagsskrá fyrir Minningarsjóð Halldórs Jónassonar	319—320
133	2. júní	Skipulagsskrá fyrir minningarsjóð Margrétar Auðunsdóttur frá Dalsseli	327—328
229	14. ágúst	Skipulagsskrá fyrir Minningarsjóð Jean Valgard van Deurs Claessens landsféhirðis og konu hans Kristínar Briem Claessen	527—528
230	16. ágúst	Skipulagsskrá fyrir Minningarsjóð um Marsibil Sigurðardóttur frá Urðarbaki í Línakradal	528—529
233	24. ágúst	Skipulagsskrá fyrir Minningarsjóð Guðrúnar Daníelsdóttur frá Búð	530—531
234	24. ágúst	Skipulagsskrá fyrir Ættarsjóð Magnúsar Kr. Gíslasonar á Vöglum í Skagafirði	531—532
235	25. ágúst	Skipulagsskrá Nemendasjóðs Menntaskólans á Akureyri 1972	532—533
319	30. nóv.	Skipulagsskrá fyrir Minningarsjóð Finns Jónssonar frá Geirmundarstöðum	679—680
351	27. des.	Skipulagsskrá fyrir Leiklistarsjóð Brynjólfs Jóhannessonar	732
		Sjúkrasamlög, sjá Almannatryggingar.	
		Skaftafellssýsla.	
28	20. jan.	Samþykkt fyrir Veiðifélag Eldvatns	58—59
226	11. ágúst	Auglýsing um skipulag í Nesjahreppi í A-Skaftafellssýslu	526
227	11. ágúst	Auglýsing um staðfestingu félagsmálaráðuneytisins á byggingasamþykkt	526
208	17. ágúst	Reglur um hreindýraveiðar á Austurlandi	493—494
231	18. ágúst	Auglýsing um skipulag í Hofshreppi í A-Skaftafellssýslu	529
261	28. sept.	Lögreglusamþykkt fyrir V.-Skaftafellssýslu	557—572
276	5. okt.	Reglugerð um breytingu á hafnarreglugerð fyrir Hafnarkauptún í Hornafirði nr. 65 10. marz 1970	593—595
296	10. nóv.	Samþykkt fyrir Vatnafélag við Hornafjarðarfljót í Mýrahreppi	639—641
		Skagafjarðarsýsla.	
99	27. apríl	Samþykkt fyrir Veiðifélag Sléttlíðinga	252—253
101	28. apríl	Samþykkt fyrir Veiðifélag Höfðavatns	254—255

Nr.	Dagsetning	Fyrirsögn	Blaðsíðutal
236	25. ágúst	Samþykkt fyrir Vatnsveitufélag Varmahlíðar í Seyluhreppi	533—534
334	30. nóv.	Samþykktir Veiðifélags fyrir Laxá í Skefilsstaðahreppi, Skagafirði	707—708
		Skattamál, tollamál.	
1	10. jan.	**Reglugerð um breytingu á reglugerð nr. 245 31. desember 1963, um tekjuskatt og eignarskatt**	1—2
2	10. jan.	**Reglugerð um breytingu á reglugerð nr. 95 14. ágúst 1962, um sameiginlega innheimtu opinberra gjalda í Reykjavík**	2
357	31. jan.	Auglýsing um söluskatt af innfluttum prentuðum bókum, bæklingum o. fl. á erlendu máli í tollskrárnúmeri **49.01.09**	742
5	3. febr.	Auglýsing um innflutning með greiðslufresti	5—32
6	4. febr.	Gjaldskrá fyrir eftirlit með öryggisráðstöfunum á vinnustöðum	33—36
15	11. febr.	**Reglugerð um vörugjald**	41—45
69	4. apríl	Reglugerð um innflutningsgjald af bifreiðum og bifhjólum	181
92	10. apríl	Auglýsing um notkun heimildar í 3. mgr. 18. gr. laga nr. 1/1970, um tollskrá o. fl.	235
104	21. apríl	Reglugerð um breyting á reglugerð nr. 69 4. apríl 1972, um innflutningsgjald af bifreiðum og bifhjólum	260
205	3. maí	Auglýsing um tollverð notaðra bifreiða	491—492
118	18. maí	Reglugerð um útsvör	290—300
117	25. maí	**Reglugerð um tollfrjálsan farangur ferðamanna og farmanna við komu frá útlöndum**	287—290
149	14. júní	Reglugerð um landsútsvör banka	343—344
160	22. júní	Reglugerð um breyting á reglugerð um söluskatt nr. 169 21. ágúst 1970	357—358
240	15. sept.	Reglugerð um breyting á reglugerð nr. 245 31. des. 1963, um tekjuskatt og eignarskatt	547
292	20. okt.	Auglýsing um viðbót við auglýsingar dags. 24. sept. 1970 og 25. maí 1971, um notkun heimildar í 17. tl. 3. gr. tollskrárlaga nr. 1 11. febr. 1970, um lækkun gjalda af hráefnum og hjálparefnum í iðnaðarvörur	635
341	11. des.	Reglugerð um breyting á reglugerð nr. 118 18. maí 1972 um útsvör	719—720
320	19. des.	**Reglugerð um fasteignaskatt**	681—683
325	22. des.	Auglýsing um niðurfellingu reglugerðar um umferðargjald	686
353	29. des.	Reglugerð um breyting á reglugerð nr. 245 31. desember 1963, um tekjuskatt og eignarskatt	734—735
326	31. des.	**Auglýsing um innheimtu ýmissa gjalda með viðauka**	686
364	31. des.	**Auglýsing um innheimtu ýmissa gjalda með viðauka**	756
		Skip, sjá Siglingar og skip.	

Nr.	Dagsetning	Fyrirsögn	Blaðsíðutal
		Skipulagsmál.	
11	24. jan.	Auglýsing um staðfestingu á aðalskipulagi Hvammstanga	39
12	24. jan.	**Auglýsing um staðfestingu á skipulagsuppdrætti af Suðureyri við Súgandafjörð**	39
140	8. júní	**Auglýsing um skipulag í Reykdælahreppi í Þingeyjarsýslu**	337
141	8. júní	Auglýsing um skipulag í Ölfushreppi í Árnessýslu	337—338
142	8. júní	Auglýsing um skipulag í Glæsibæjarhreppi í Eyjafjarðarsýslu	338
143	8. júní	Auglýsing um skipulag í Djúpárhreppi í Rangárvallasýslu	338
145	8. júní	Auglýsing um staðfestingu á breyting á staðfestu skipulagi í Skildinganesi í Reykjavík	339
200	18. júlí	Auglýsing um skipulag í Svalbarðsstrandarhreppi í Suður-Þingeyjarsýslu	432
201	18. júlí	Auglýsing um skipulag í Öngulsstaðahreppi í Eyjafjarðarsýslu	432
226	11. ágúst	Auglýsing um skipulag í Nesjahreppi í A-Skaftafellssýslu	526
231	18. ágúst	Auglýsing um skipulag í Hofshreppi í A-Skaftafellssýslu	529
263	21. sept.	Auglýsing um skipulag í Miklaholtshreppi í Snæfellsnessýslu	573
		Skólar, sjá Menntamál.	
		Snæfellsness- og Hnappadalssýsla.	
10	20. jan.	Samþykkt um breytingu á samþykkt um sýsluvegasjóð í Snæfellsness- og Hnappadalssýslu, nr. 212 8. október 1965	39
97	19. apríl	Reglugerð um breytingu á hafnarreglugerð fyrir Ólafsvíkurhöfn, nr. 47 19. febrúar 1970	249—250
106	4. maí	Reglugerð um breytingu á reglugerð fyrir Vatnsveitu Ólafsvíkurhrepps nr. 160 30. ágúst 1963	261
111	8. maí	Samþykkt fyrir Veiðifélagið Lýsu	270—271
263	21. sept.	Auglýsing um skipulag í Miklaholtshreppi í Snæfellsnessýslu	573
270	5. okt.	Reglugerð um breytingu á hafnarreglugerð fyrir Stykkishólmshöfn, nr. 152 10. júní 1970	583—584
283	13. okt.	Auglýsing um staðfestingu félagsmálaráðuneytisins á byggingasamþykktum	616
		Sparisjóðir, sjá Bankamál.	

Nr.	Dagsetning	Fyrirsögn	Blaðsíðutal
		Strandasýsla.	
63	9. marz	Samþykkt um breytingu á samþykkt um sýsluvegasjóð í Strandasýslu nr. 111 15. maí 1965	157—159
98	27. apríl	Samþykkt fyrir Veiðifélag Tunguár í Bitrufirði	250—251
		Suður-Múlasýsla.	
75	4. apríl	Gjaldskrá fyrir Rafveitu Reyðarfjarðar	194—196
109	8. maí	Samþykkt fyrir Veiðifélag Hofsár	267—268
206	26. júlí	Auglýsing varðandi hreindýraveiðar	492
228	15. ágúst	Samþykkt um hundahald í Breiðdalsvíkurkauptúni í Suður-Múlasýslu	526—527
208	17. ágúst	Reglur um hreindýraveiðar á Austurlandi	493—494
268	21. sept.	Reglugerð um holræsi í Eskifjarðarhreppi	578—579
269	21. sept.	Reglugerð fyrir Vatnsveitu Eskifjarðarhrepps	579—582
288	17. okt.	Reglugerð um holræsi í Breiðdalsvíkurþorpi í Breiðdalshreppi, Suður-Múlasýslu	628—629
289	17. okt.	Reglugerð fyrir vatnsveitu Breiðdalsvíkurþorps í Breiðdalshreppi, Suður-Múlasýslu	629—631
300	16. nóv.	Hafnarreglugerð fyrir Búðakauptún í Suður-Múlasýslu	644—652
		Sveitarstjórnamál.	
115	8/10 1971	Samþykkt um sveitarstjóra í Flateyrarhreppi í Vestur-Ísafjarðarsýslu	286—287
242	5. jan.	Auglýsing frá félagsmálaráðuneytinu um laun oddvita	548
46	23. febr.	Auglýsing um að Flateyjarhreppur í Suður-Þingeyjarsýslu skuli sameinast Hálshreppi í sömu sýslu	132
112	8. maí	Samþykkt um stjórn bæjarmálefna Kópavogskaupstaðar	271—280
118	18. maí	Reglugerð um útsvör	290—300
149	14. júní	Reglugerð um landsútsvör banka	343—344
225	11. ágúst	Samþykkt um sveitarstjóra í Hvammstangahreppi í V-Húnavatnssýslu	525
238	30. ágúst	Samþykkt um sveitarstjóra í Hríseyjarhreppi í Eyjafjarðarsýslu	544—545
341	11. des.	Reglugerð um breyting á reglugerð nr. 118 18. maí 1972 um útsvör	719—720
		Tekjustofnar sveitarfélaga, sjá Skattamál, tollamál; Sveitarstjórnamál.	
		Tollar, sjá Skattamál, tollamál.	
		Umferðarmál.	
243	26. febr.	Auglýsing um gjald fyrir afnot stöðumælareita á Akureyri	548
244	10. apríl	Auglýsing um umferð í Reykjavík	549

Nr.	Dagsetning	Fyrirsögn	Blaðsíðutal
245	5. maí	Auglýsing um umferð í Reykjavík	549
246	5. maí	Auglýsing um umferð í Reykjavík	550
247	12. maí	Auglýsing um bifreiðastöður í Garðahreppi	550
248	25. maí	Auglýsing um umferð á Akureyri	550
249	8. júní	Auglýsing um umferð í Hafnahreppi í Gullbringusýslu	551
250	15. júní	Auglýsing um umferð í Kópavogi	551
251	23. júní	Auglýsing um umferð í Reykjavík	551—552
262	11. júlí	Auglýsing um umferð í Reykjavík	573
252	11. ágúst	Auglýsing um umferð í Reykjavík	552
254	28. ágúst	Auglýsing um bifreiðastöður í Ytri-Njarðvík í Gullbringusýslu	553
257	12. sept.	Auglýsing um umferð í Reykjavík	554
277	6. okt.	Auglýsing um umferð í Borgarneskauptúni	596
331	28. nóv.	Auglýsing um umferð í Keflavík	704
345	18. des.	Auglýsing um stöðumæla í Reykjavík	724—725
325	22. des.	Auglýsing um niðurfellingu reglugerðar um umferðargjald	686
		Umferðargjald, sjá Umferðarmál; Vegamál.	
		Utanríkismál.	
209	5. júlí	Auglýsing um, að Norðurlandasamningur um almannaskráningu taki til Grænlands	495
207	31. júlí	Auglýsing um að ákvæðum 1. mgr. 28. gr. laga um vörumerki, nr. 47 2. maí 1968, skuli ekki beitt gagnvart þegnum tiltekinna ríkja	492
350	22. des.	Reglugerð um gjöld fyrir embættisverk fulltrúa utanríkisþjónustunnar	731
		Útsvör, sjá Skattamál, tollamál; Sveitarstjórnamál.	
		Vatnamál.	
47	28. febr.	Reglugerð um breyting á reglugerð fyrir Vatnsveitu Hafnarfjarðar nr. 181 1. des. 1958 og nr. 172 21. sept. 1960	133
48	28. febr.	Reglugerð um breyting á reglugerð nr. 251 31. des. 1965, um breytingu á reglugerð Vatnsveitu Kópavogskaupstaðar nr. 183 12. des. 1958	134
49	2. marz	Reglugerð um holræsi í Húsavíkurkaupstað	135—136
53	2. marz	Reglugerð fyrir Vatnsveitu Húsavíkur	139—143
54	2. marz	Reglugerð um breyting á reglugerð fyrir Vatnsveitu Akraness nr. 294 31. desember 1964	143—144
55	2. marz	Gjaldskrá fyrir Vatnsveitu Akraness	144—145
56	6. marz	Reglugerð um breyting á reglugerð fyrir Vatnsveitu Borgarness nr. 91 26. maí 1971	145
57	6. marz	Auglýsing um breyting á gjaldskrá fyrir Vatnsveitu Borgarness nr. 92 27. maí 1971	146

Nr.	Dagsetning	Fyrirsögn	Blaðsíðutal
59	8. marz	Reglugerð um holræsagjöld á Akureyri	148—149
62	9. marz	Gjaldskrá fyrir Vatnsveitu Akureyrar	155—157
79	6. apríl	Reglugerð fyrir Vatnsveitu Seltjarnarneshrepps	205—209
80	6. apríl	Gjaldskrá fyrir Vatnsveitu Seltjarnarneshrepps	209—210
95	11. apríl	Gjaldskrá fyrir Vatnsveitu Vestmannaeyja	244—246
96	14. apríl	Reglugerð fyrir Vatnsveitu Sauðárkrókskaupstaðar	246—248
105	4. maí	Auglýsing um breytingu á gjaldskrá fyrir Vatnsveitu Garðahrepps	260
106	4. maí	Reglugerð um breytingu á reglugerð fyrir Vatnsveitu Ólafsvíkurhrepps nr. 160 30. ágúst 1963	261
126	15. maí	Reglugerð um niðurjöfnun og innheimtu vatnsskatts á Selfossi	317—319
134	31. maí	Reglugerð um breyting á reglugerð fyrir vatnsveitu Höfðahrepps, Höfðakaupstað, nr. 9 11. janúar 1961	329
135	31. maí	Reglugerð um niðurjöfnun og innheimtu vatnsskatts á Eyrarbakka	329—331
162	13. júní	Reglugerð fyrir Vatnsveitu Siglufjarðar	362—367
163	13. júní	Reglugerð um holræsi í Siglufjarðarkaupstað	368—371
196	7. júlí	Reglugerð fyrir Vatnsveitu í Blönduóshreppi	422—424
197	7. júlí	Reglugerð um niðurjöfnun og innheimtu vatnsskatts á Blönduósi	425—426
217	8. ágúst	Gjaldskrá fyrir Vatnsveitu Ísafjarðar	511—512
218	8. ágúst	Reglugerð fyrir Vatnsveitu Ísafjarðar	512—517
220	10. ágúst	Reglugerð fyrir Vatnsveitu Ólafsfjarðar	519—521
221	10. ágúst	Reglugerð um holræsi og holræsagjöld í Ólafsfirði	522—523
223	10. ágúst	Reglugerð um breyting á reglugerð fyrir Vatnsveitu Reykjahlíðarhverfis í Skútustaðahreppi nr. 118 5. maí 1969	524
224	10. ágúst	Reglugerð um breyting á reglugerð um holræsi og holræsagjöld í Skútustaðahreppi nr. 133 29. maí 1969	524
236	25. ágúst	Samþykkt fyrir Vatnsveitufélag Varmahlíðar í Seyluhreppi	533—534
268	21. sept.	Reglugerð um holræsi í Eskifjarðarhreppi	578—579
269	21. sept.	Reglugerð fyrir Vatnsveitu Eskifjarðarhrepps	579—582
287	17. okt.	Reglugerð um holræsi á Kópaskeri í Presthólahreppi, Norður-Þingeyjarsýslu	627—628
288	17. okt.	Reglugerð um holræsi í Breiðdalsvíkurþorpi í Breiðdalshreppi, Suður-Múlasýslu	628—629
289	17. okt.	Reglugerð fyrir vatnsveitu Breiðdalsvíkurþorps í Breiðdalshreppi, Suður-Múlasýslu	629—631
296	10. nóv.	Samþykkt fyrir Vatnafélag við Hornafjarðarfljót í Mýrahreppi	639—641
307	22. nóv.	Gjaldskrá fyrir Vatnsveitu Dalvíkur	666—668
337	8. des.	Reglugerð um holræsi og holræsagjöld á Patreksfirði	712—713
338	8. des.	Reglugerð fyrir Vatnsveitu Patrekshrepps	713—715

Nr.	Dagsetning	Fyrirsögn	Blaðsíðutal
342	12. des.	Reglugerð fyrir Vatnsveitu Neskaupstaðar	720—722
343	12. des.	Reglugerð um holræsi í Neskaupstað	722—724
352	27. des.	Reglugerð um holræsi í Grýtubakkahreppi	733—734
		Vatnsskattur, sjá Vatnamál.	
		Veðmálastarfsemi.	
348	21. des.	Reglugerð fyrir Íslenzkar Getraunir	725—730
		Vegamál.	
10	**20. jan.**	**Samþykkt um breytingu á samþykkt um sýsluvegasjóð í Snæfellsness- og Hnappadalssýslu, nr. 212 8. október 1965**	**39**
17	22. febr.	Reglugerð um happdrættislán ríkissjóðs 1972, Skuldabréf A, vegna vega- og brúagerða á Skeiðarársandi, er opni hringveg um landið	47—49
63	**9. marz**	**Samþykkt um breytingu á samþykkt um sýsluvegasjóð í Strandasýslu nr. 111 15. maí 1965**	**157—159**
325	22. des.	Auglýsing um niðurfellingu reglugerðar um umferðargjald	686
		Veiði, friðun.	
28	**20. jan.**	**Samþykkt fyrir Veiðifélag Eldvatns**	**58—59**
29	20. jan.	Samþykkt fyrir Veiðifélagið Faxi	60—61
70	10. febr.	Reglugerð um heilbrigðiseftirlit með klakstöðvum og eldisstöðvum	182—184
98	27. apríl	Samþykkt fyrir Veiðifélag Tunguár í Bitrufirði	250—251
99	27. apríl	Samþykkt fyrir Veiðifélag Sléttihlíðinga	252—253
100	27. apríl	Samþykkt fyrir Veiðifélag Skorradalsvatns	253—254
101	28. apríl	Samþykkt fyrir Veiðifélag Höfðavatns	254—255
109	8. maí	Samþykkt fyrir Veiðifélag Hofsár	267—268
110	8. maí	Samþykkt fyrir Veiðifélag Skraumu	268—269
111	8. maí	Samþykkt fyrir Veiðifélagið Lýsu	270—271
131	29. maí	Samþykkt fyrir Veiðifélag Holtamannaafréttar	323—325
190	4. júlí	Samþykkt fyrir Veiðifélag Skjálfandafljóts	400—402
206	26. júlí	Auglýsing varðandi hreindýraveiðar	492
208	17. ágúst	Reglur um hreindýraveiðar á Austurlandi	493—494
295	10. nóv.	Samþykkt fyrir Veiðifélag Vatnsfjarðardals	638—639
296	10. nóv.	Samþykkt fyrir Vatnafélag við Hornafjarðarfljót í Mýrahreppi	639—641
297	13. nóv.	Samþykkt fyrir Veiðifélag Þjórsár	641—643
328	23. nóv.	Samþykkt fyrir Veiðifélag Selár í Selárdal	688—689
334	30. nóv.	Samþykktir Veiðifélags fyrir Laxá í Skefilsstaðahreppi, Skagafirði	707—708
335	6. des.	Samþykkt fyrir Veiðifélag Flóamanna	708—710
336	6. des.	Samþykkt fyrir Veiðifélag Langadalsár, Hvannadalsár og Þverár með þverám þeirra í Nauteyrarhreppi, Norður-Ísafjarðarsýslu	710—711

Nr.	Dagsetning	Fyrirsögn	Blaðsíðutal
		Veitingar.	
52	24. marz	Reglugerð um breytingu á reglugerð nr. 118 9. september 1954, um sölu og veitingar áfengis	139
321	20. des.	Reglugerð um breytingu á reglugerð nr. 118 9. september 1954, um sölu og veitingar áfengis	683—684
		Verkalýðsmál, sjá Félagsmál.	
		Verzlun.	
73	23. marz	Auglýsing um breyting á samþykkt um lokunartíma sölubúða og sölustaða á Siglufirði, nr. 230 1. okt. 1964	192—193
		Vestmannaeyjar.	
9	20. jan.	Reglugerð um hámarksfjölda leigubifreiða til vöruflutninga í Vestmannaeyjum	38
77	4. apríl	Gjaldskrá fyrir Rafveitu Vestmannaeyja	198—201
95	11. apríl	Gjaldskrá fyrir Vatnsveitu Vestmannaeyja	244—246
274	5. okt.	Reglugerð um breytingu á hafnarreglugerð fyrir Vestmannaeyjahöfn, nr. 46 19. febrúar 1970	590—591
		Vinnustaðir, sjá Öryggiseftirlit.	
		Vörumerki.	
207	31. júlí	Auglýsing um að ákvæðum 1. mgr. 28. gr. laga um vörumerki, nr. 47 2. maí 1968, skuli ekki beitt gagnvart þegnum tiltekinna ríkja	492
		Þingeyjarsýsla.	
46	23. febr.	Auglýsing um að Flateyjarhreppur í Suður-Þingeyjarsýslu skuli sameinast Hálshreppi í sömu sýslu	132
140	8. júní	Auglýsing um skipulag í Reykdælahreppi í Þingeyjarsýslu	337
190	4. júlí	Samþykkt fyrir Veiðifélag Skjálfandafljóts	400—402
200	18. júlí	Auglýsing um skipulag í Svalbarðsstrandarhreppi í Suður-Þingeyjarsýslu	432
223	10. ágúst	Reglugerð um breyting á reglugerð fyrir Vatnsveitu Reykjahlíðarhverfis í Skútastaðahreppi nr. 118 5. maí 1969	524
224	10. ágúst	Reglugerð um breyting á reglugerð um holræsi og holræsagjöld í Skútustaðahreppi nr. 133 29. maí 1969	524
287	17. okt.	Reglugerð um holræsi á Kópaskeri í Presthólahreppi, Norður-Þingeyjarsýslu	627—628
352	27. des.	Reglugerð um holræsi í Grýtubakkahreppi	733—734

Nr.	Dagsetning	Fyrirsögn	Nr.
		Þingstaðir.	
241	7. sept.	Bréf dóms- og kirkjumálaráðuneytisins til sýslumannsins í Rangárvallasýslu um flutning þingstaðar í Rangárvallahreppi	548
		Þjóðskrá.	
209	5. júlí	Auglýsing um, að Norðurlandasamningur um almannaskráningu taki til Grænlands	495
		Æskulýðsmál.	
299	16. nóv.	Reglur um kosningu í Æskulýðsráð ríkisins	644
		Ökutæki.	
9	**20. jan.**	**Reglugerð um hámarksfjölda leigubifreiða til vöruflutninga í Vestmannaeyjum**	**38**
69	4. apríl	Reglugerð um innflutningsgjald af bifreiðum og bifhjólum	181
92	10. apríl	Auglýsing um notkun heimildar í 3. mgr. 18. gr. laga nr. 1/1970, um tollskrá o. fl.	235
104	21. apríl	Reglugerð um breyting á reglugerð nr. 69 4. apríl 1972, um innflutningsgjald af bifreiðum og bifhjólum ..	260
205	3. maí	Auglýsing um tollverð notaðra bifreiða	491—492
214	**28. júlí**	**Reglugerð um takmörkun leigubifreiða í Reykjavík og ráðstöfun atvinnuleyfa**	502—506
279	**13. okt.**	**Reglugerð um takmörkun leigubifreiða til mannflutninga á Norðfirði og um ráðstöfun atvinnuleyfa**	**601—603**
301	17. nóv.	Reglugerð um breytingu á reglugerð nr. 214 28. júlí 1972, um takmörkun leigubifreiða í Reykjavík og ráðstöfun atvinnuleyfa	653
		Öryggiseftirlit.	
6	4. febr.	**Gjaldskrá fyrir eftirlit með öryggisráðstöfunum á vinnustöðum**	33—36
203	20. júlí	Reglugerð um búnað, rekstur og eftirlit með lyftum og lyftubúnaði	434—454
204	20. júlí	Reglugerð um öryggisráðstafanir við byggingavinnu .	455—490

Registur

nafna og orða.

A, Á.

Aalto, Alvar, 904.
Aarnio-Wihuri, Marja, 905.
Aas, Knut, 905.
Aðalskipulag, Hvammstangi, augl., 39.
Aðalsteinn Davíðsson, 914.
Aflatryggingasjóður sjávarútvegsins, rkn., 407—411, 411—416, 416—421, 750—753, 754—755.
Ahvio, Aulis Antero, 905.
Ajaste, Matti, 905.
Akranes, rafveita, gjsk., 359—362; vatnsveita, rg., br., 143—144, gjsk., 144—145.
Akureyrarkaupstaður, lögreglusþ., br., 725.
Akureyri, holræsagjöld, rg., 148—149; rafveita, gjsk., 349—357; stöðumælareitar, augl., 548; umferð, augl., 550; vatnsveita, gjsk., 155—157.
Alcalde, Oscar E., 916.
Aldarafmælissjóður Búnaðarfélags Breiðdæla, rkn., 379.
Almannaskráning, Grænland, augl., 495.
Almannatryggingar, hækkun bóta, rg., 331; lágmarkslífeyrir og hækkun bóta, rg., 63—64; lífeyrisdeild, rg., 731; slysatryggingar, rg., 740—741.
Alþýðubankinn, sþ., 689—696; rg., 696—704.
Anna Stephensen, 913.
Andersen, Henning, 907.
Antell, Henrik, 905.
Arjas, Timo, 905.
Auður Þorbergsdóttir, 913.
Auero, Olli, 904.
Aura, Teuvo, 904.
Axel Kristjánsson, 917.
Áfengi, sala og veitingar, rg., br., 139, 683—684.
Ágúst Sigurðsson, 911.
Ármann Kristjánsson, 903.
Ármann Snævarr, 911, 912.
Árni Kristjánsson, 912.
Árni Reynisson, 912.
Árni Tryggvason, 911.
Ása Guðrún Guðjónsdóttir, 915.
Ásgeir Þ. Ólafsson, 915.
Ásgrímur Hartmannsson, 903.
Ásmundur Sveinsson, 904.

B.

Bahng, Hee, 916.
Baldur Símonarson, 913.
Bankar, landsútsvör, rg., 343—344.
Barnaspítalasjóður Hringsins, rkn., 577.
Benedikt Guðbjartsson, 911.
Benedikt Tómasson, 915.
van den Berghe, Leon A., 916.
Berg, Markus, 906.
Bifreiðar, tollverð, augl. 491—492.
Bifreiðar og bifhjól, innflutningsgjald, rg., 181; rg., br., 260.
Birgir Finnsson, 917.
Birgir Már Pétursson, 913.
Bjarni Einarsson, 909.
Bjarni Hannesson, 910.
Börge, Knut, 907.
Björn Bjarnason, 912.
Björn Þ. Guðmundsson, 913.
Björn Helgason, 912.
Björn Hermannsson, 909.
Björn Jónsson, 904.
Blomstedt, Henrik, 904.
Blunck, Werner, 907.
Blönduós, vatnsveita, rg., 422—424; vatnsskattur, rg., 425—426.
Bolungarvík, hafnarrg., 617—624.
Borgarnes, rafveita, gjsk., 388—392; umferð, augl., 596; vatnsveita, rg., br., 145; gjsk., br., 146.
Boucher, Alan, 915.
Bókhald, rg. 735—738.
Bólusetning, garnaveiki, augl., 161.
Brandur Brynjólfsson, 910.

Brandur Jónsson, 903.
Breiðdalsvík, holræsi, rg., 628—629; hundahald, sþ., 526—527; vatnsveita, rg., 629—631.
Broms, Bengt, 905.
Broumas, Nicolaos, 916.
Búðakauptún, hafnarrg., 644—652.
Bygging, fyrning, flokkun ofl., rg. 738—740.
Byggingarsamþ., Eyrarbakkahreppur, augl., 40; Miðneshreppur, 616; Neshreppur utan Ennis, 616; Nesjahreppur, 526; Suðureyrarhreppur, 40; Ölfushreppur, 338—339; Hrunamannahreppur, viðauki, 178—180.
Byggingarsjóður ríkisins, lánveitingar, rg., br., 634.
Byggingavinna, öryggisráðstafanir, rg., 455—490.
Byhr, Sven-Erik, 910.
Bæjarmálefni, stjórn, Kópavogur, sþ., 271—280.

C.

Carl, Robert A., 907.
Cawén, Matti, 905.
Chopra, S. N., 916.
Claessen, A. J., 916.
Cleve, Nils, 905.

D.

Dagan, Avigdor, 916.
Daggjaldanefnd sjúkrahúsa, rg., 374—375
Dalvík, hafnarrg., br., 606—607; vatnsveita, gjsk., 666—668.
Daníel Ágústínusson, 909.
Djúpárhreppur, skipulag, augl., 338.
Dragnótaveiðar, takmarkað leyfi, augl., 332—333.
Dragöy, Jens, 906.
Dýralæknar, gjsk., br., 393.

E.

Edda Björnsdóttir, 913.
Eftirlitsgjald, augl., 84.
Eggert Briem, 911.
Egill Sigurðsson, 914.
Egill Snorrason, 907.
Egill Stefánsson, 917.
Eibl, Erich, 910.
Einar Ágústsson, 303.
Einar Guðfinnsson, 903.
Einar Guðnason, 904, 912.
Einar Jónsson, 911.
Einar Sigurðsson, 904.
Einar Valur Bjarnason, 915.
Einkaleyfi, 907—909.
Eiríkur J. Eiríksson, 910.
Eiríkur Sveinsson, 915.
Eiturefni, notkun í landbúnaði og garðyrkju, augl., 725.
Eiturefni og hættuleg efni, varnir gegn mengun, rg., 371—374.
Embætti, sýslanir. m. m., 909—915.
Erolahti, Pauli, 905.
Eskifjarðarhreppur, holræsi, rg., 578—579; vatnsveita, rg., 579—582.
Evensen, Odd, 910.
Eygló Eyjólfsdóttir, 913.
Eyjólfur Eyjólfsson, 903.
Eyrarbakkahreppur, byggingarsþ., staðfesting, 40.
Eyrarbakki, rafveita, gjsk., 210—213; vatnsskattur, rg., 329—331.

F.

Fasteignamat, augl., 231.
Fasteignaskattur, rg., 681—683.
Fávitastofnanir, rg., 430—431.
Félagsheimili, r., Árnes, 497—499; Festi, Grindavík, 555—557; Lyngbrekka, 495—497; menningarsjóður, 89—90; Vífilsfell, 499—501.
Félagsstofnun stúdenta, rg., br., 578; rkn., 86—88, 742—744.
Firmatilkynningar, skrá um, 923—941.
Fiskimannasjóður Kjalarnessþings, rkn., 755—756.
Fiskveiðasjóður Íslands, rkn., 405—406.
Fiskveiðlandhelgi Íslands, rg., 397—399.
Flateyjarhreppur, sameining við Hálshr., augl., 132.
Flateyrarhreppur, sveitarstjóri, sþ., 286—287.
Flateyrarkauptún, hafnarrg., br.: 591—593.
Flug, millilandaflug, yfirflug flugfara, rg., 262—266.
Forkaupsréttur, Kópavogur, sþ., 523.
Forseti Íslands, framboð og kjör, augl., 149; framboð til kjörs, augl., 308.
Fólkvangur, Neskaupstað, augl., 705—707.

Framfarasjóður Jóns prófasts Melsteds og frú Steinunnar Bjarnadóttur Melsteds, rkn., 556.
Framhaldsnám, úthlutun styrkja, r., 235—236.
Framleiðnisjóður landbúnaðarins, rkn., 387—388.
Franz Siemsen, 904.
Freyr Ófeigsson, 913.
Friðland, Svarfaðardal, augl., 715—717.
Friðrik Ólafsson, 903.
Frystar fiskafurðir, greiðsluframlag, augl., 684.
Fyrning, flokkun bygginga ofl., rg., br., 36; rg., 738—740.

G.

Gantchev, Laliou, 904, 916.
Gardberg, Carl, 904.
Garðahreppur, heimilishjálp, rg., 432—433; vatnsveita, gjsk., br., 260.
Garnaveiki, bólusetning, augl., 161.
Gasser, Erwin, 910.
de Gaudemar, Jean Marie Bertrand, 910.
Gerðahreppur, rafveita, gjsk., 314—317.
Gerðuminning, rkn., 54.
Getraunir, Íslenzkar, rg., 726—730.
Gin- og klaufaveiki, augl., 724.
Gizur Bergsteinsson, 910.
Gísli G. Ísleifsson, 915.
Gjafasjóðir: Aðalsteins Kristjánssonar, Winnipeg, rkn., 675; C. Liebes, rkn., 379; Sturlu Jónssonar, rkn., 675.
Glæsibæjarhreppur, skipulag, augl., 338.
Granberg, Gunnar, 916.
Grande, George Kinnear, 916.
Grásleppuhrogn, eftirlit og mat, rg., br., 92.
Grindavík, félagsheimilið Festi, r., 555—557; rafveita, gjsk., 257—260.
Grímsey, hafnarg., br., 624—625.
Grímseyjarsjóður W. Fiske, rkn., 381.
Grýtubakkahreppur, holræsi, rg., 733—734.
Grænland, almannaskráning, augl., 495.
Guðlaug Ingibjörg Guðjónsdóttir, 903.
Guðlaugur Jónsson, 917.
Guðmundur Í. Guðmundsson, 910.
Guðmundur Karl Jónsson, 910.
Guðrún Halldórsdóttir, 903.
Guðrún Ólafsdóttir, 911.
Gullbrúðkaupssjóður Bjarna amtmanns Þorsteinssonar og frú Þórunnar Hannesdóttur, rkn., 386—387.
Gunnar Björn Jónsson, 911.
Gunnar Jónsson, 911.
Gunnlaugur J. Briem, 909.
Gunnlaugur P. Kristinsson, 917.
Gústaf Þór Tryggvason, 912.
Guzmán, Carlos Federico Silva, 907, 916.

H.

Haaksalo, Magnus, 904.
Haapanen, Aito, 905.
Hafnarfjörður, rafveita, gjsk., 334—337; vatnsveita, rg., br., 133.
Hafnarhreppur, umferð, augl., 537.
Hafnarkauptún, hafnarrg., br., 593—595.
Hafnarreglugerðir: Bolungarvík, 617—624; Búðakauptún, 644—652; Dalvík, br., 606—607; Flateyrarkauptún, br., 591—593; Grímsey, br., 624—625; Hafnarkauptún, br., 593—595; Húsavík, br., 301—304; Höfn við Bakkafjörð, 654—662; Neskaupstaður, br., 586—588; Ólafsvík, br., 249—250; Sauðárkrókur, 608—616; Seyðisfjarðarkaupstaður, br., 584—586; Siglufjarðarkaupstaður, br., 604—605; Stykkishólmshöfn, br., 583—584; Vestmannaeyjahöfn, br., 590—591; Þingeyrarkauptún, br., 588—589; Þorlákshöfn, br., 632—634.
Hahl, Maja, 905.
Halldór I. Elíasson, 914.
Halldór Halldórsson, 914.
Hamamcioglu, Nihat, 907.
Hannes Ingibergsson, 914.
Hannikainen, Heikki, 904.
Hannikainen, Heikki, 906.
Hansen, Harry Ingolf, 910.
Happdrætti DAS, rg., br., 79—80.
Happdrættislán ríkissjóðs, rg., 47—49; útdráttur vinninga, r., 309—310.
Haraldur Guðjónsson, 915.
Haraldur Kröyer, 914.
Harford, Etienne, 916.
Hasel, Karl-Frederik, 904.
Hassel, Sven-Olof, 906.
Haukur Ágústsson, 915.
Havu Toini, 906.
Hayta, Cahit, 916.
Hákon Árnason, 910.

Hálfdán Bjarnason, 909.
Hálshreppur, sameining við Flateyjarhrepp, augl., 132.
Heiðursmerki, 903—907.
Heilbrigðiseftirlit, klak- og eldisstöðvar, rg., 182—184.
Heilbrigðisreglugerð, 93—132.
Heilsuvernd í skólum, samn., 687.
Heimilishjálp: Garðahreppur, rg., 432—433; Kópavogskaupstaður, rg., 545—546; Mýra- og Borgarfjarðarsýsla, rg., 62—63.
Heimir Pálsson, 913.
Helga Vilhjálmsdóttir, 915.
Helgi Eliasson, 903.
Helgi Gíslason, 909.
Helgi Haraldsson, 914.
Hellebjerg, N. A. F., 904.
v. Hertzen, Heikki, 905.
Hirvonen, Teuvo, 906.
Hitaveitur: Laugarás í Biskupstungum, gjsk., br., 662—663; Reykjavík, gjsk., 196—198; Sauðárkrókur, gjsk., 325—326.
Hiltunen, Teemu, 905.
Hjalti Steinþórsson, 912.
Hlutafélög, skrá um, 917—922.
Holm, Gösta, 906.
Hofshreppur, skipulag, augl., 529.
Holræsi: Akureyri, rg., 148—149, Breiðdalsvíkurþorp, rg., 628—629; Eskifjarðarhreppur, rg., 578—579; Grýtubakkahreppur, rg., 733—734; Húsavík, rg., 135—136; Kópasker, rg., 627—628; Neskaupstaður, rg., 722—724; Ólafsfjörður, rg., 522—523; Patreksfjörður rg., 712—713; Siglufjörður, rg., 368—371; Skútustaðahreppur, rg., br. 524.
Honkaranta, Reino, 916.
Hrafn Bragason, 913.
Hreindýraveiðar, augl., 492; r., 493—494.
Hríseyjarhreppur, sveitarstjóri, sþ., 544—545.
Hrunamannahreppur, byggingarsþ., viðauki, 178—180.
Hundahald, Breiðdalsvíkurhreppur, sþ., 526—527.
Huttonen, Toivo, 906.
Hunziker, Roy Hermann, 916.
Húsavík, hafnarrg., br., 301—304; holræsi, rg., 135—136; lögreglusþ., 65—79; rafveita, gjsk., 146—148; sorphreinsun, rg., 517—519; vatnsveita, rg., 139—143.
Húsnæðismálastjórn, Byggingarsjóður ríkisins, rg., br., 634.
Hvammstangi, aðalskipulag, augl., 39; sveitarstjóri, sþ., 525.
Hveragerði, rafveita, gjsk., 221—224.
Höfðahreppur, vatnsveita, rg., br., 329.
Höfn við Bakkafjörð, hafnarrg., 654—662.
Hörður Einarsson, 912.
Hörður Helgason, 914.
Hörður Sigurgestsson, 915.

I, Í.

Iðnaðarvörur, lækkun gjalda, augl., 635.
Iðnfræðsla, rg., br., 684.
Iðnlánasjóður, rkn., 346—348.
Iðnþróunarsjóður, rg., 305—307.
Ingibjörg Ingimarsdóttir, 909.
Ingibjörg R. Magnúsdóttir, 909.
Ingimar Sigurðsson, 903.
Ingvar Ásmundsson, 913.
Innflutningsgjald, bifreiðir og bifhjól, rg., 181; rg., br., 260.
Innflutningur, með greiðslufresti, augl., 5—32.
Innheimta ýmissa gjalda með viðauka, 686, 756.
Irving, Frederik, 916.
Isaksson, Olov, 906.
Íbúðarhúsnæði, flokkun til fyrninga ofl., rg., br., 36.
Ísafjörður, vatnsveita, gjsk., 511—512; rg., 512—517.
Íslenzkar getraunir, rg., 726—730.
Ívar Guðmundsson, 913.

J.

Jabre, Francois, 915.
Jakob Björnsson, 915.
Jakob Frímannsson, 917.
Jakob Gíslason, 903.
Jarðrækt, rg., 535—544.
Jarva, Fjalar, 905.
Jäntti, Mauri, 906.
Johansson, Sven, 907.
Jokumsen, Eric, 910.
Jokumsen, Gunnar Tideman, 910.

Jóhann Hlíðar, 914.
Jóhann S. Hannesson, 914.
Jóhann Ragnarsson, 915.
Jóhannes Pálmason, 914.
Jón A. Ólafsson, 913.
Jón Á. Jóhannsson, 912.
Jón Birgir Jónsson, 913.
Jón Hilmar Alfreðsson, 915.
Jón Júlíusson, 914.
Jón Oddsson, 911.
Jón Olgeirsson, 913.
Jón Sigurðsson, 903.
Jón Sveinbjörnsson, 911.
Jón Thorarensen, 912.
Jón Zimsen, 913.
Jónas Ásmundsson, 914.
Jónas B. Jónsson, 903.
Jónína Guðjónsdóttir, 903.
Jousimaa, Kyösti, 905.
Juuranto, Kurt, 905.
Jyränki, Antero, 905.

K.

Kaijser, Olof Ragnar, 916.
Keel, Guido, 916.
Keflavík, rafveita, gjsk., 311—314; umferð, augl., 704.
Keflavíkurflugvöllur, gjsk., 685—686.
Ketola, Erkki, 906.
Ketill Högnason, 913.
Kjartan Bergmann Guðjónsson, 909.
Kjartan Guðnason, 911.
Kjartan Ragnars, 914.
Klak- og eldisstöðvar, heilbrigðiseftirlit, rg., 182—184.
Kolehmainen, Antti, 905.
Kópasker, holræsi, rg., 627—628.
Kópavogur, forkaupsréttur, sþ., 523; heimilishjálp, rg., 545—546; stjórn bæjarmálefna, sþ., 271—280; umferð, augl., 557; vatnsveita, rg., br., 134.
Korhonen, Gunnar, 905.
Korhonen, Keijo, 905.
Koskinen, Risto, 906.
Kristbjörn Tryggvason, 904.
Kuikka, Arvo, 905.
Kukkamäki, Helge, 905.
Kuniholm, B. Eric, 906.
Kurtén, Alvar, 905.

L.

Laasonen, Pentti, 905.
Lagabirting, 393—396, 942—943.
Landsútsvör, banka, rg., 343—344.
Larsen, Oscar, 906.
Laugarás, hitaveita, gjsk., br., 662—663.
Lauri, Heikki O., 906.
Lárus Arnar Pétursson, 913.
Lárus Halldórsson, 912.
Lehkonen, Viljo, 905.
Leiðsaga skipa, rg., 506—509.
Leiðsaga við Ísland, gjsk., 510—511.
Leifur Dungal, 914.
Leigubifreiðar, Norðfjörður, rg., 601—603; Reykjavík, rg., 502—506; rg., br., 653; Vestmannaeyjar, rg., 38.
Leino, Väinö J., 905.
Lehtovaara, Tero, 905.
Leshem, Moshe, 916.
Levo, Urpo, 904.
Lindbohm, Wiljo, 905.
Lindroth, Carl Hildebrand, 907.
Linko, Erkki, 905.
Lífeyrissjóður bænda, rkn., 53—54.
Loimaranta, A. K., 905.
Lúðvík Ingvarsson, 914.
Lyberopoulus, Constantin J., 915.
Lydvo, Olav, 916.
Lyfjabúðir, Reykjavík, afgreiðslutími, rg., rg., 376—377; utan Reykjavíkur, rg., 663—664; eftirlitsgjald, rg., 49—50, rg., 668—669.
Lyfjaverðskrá, augl., 378, 554, 699, 705.
Lyfseðlasafn, augl., 231.
Lyftur og lyftubúnaður, rg. 434—454.
Læknanemar, námsstyrkir, rg., 321—322.
Læknishéraðasjóður, rkn., 670—674.
Löffler, Otto, 907.
Lögreglusþ., Akureyri, br., 725; Húsavík, 65—76; Siglufjörður, br., 554; Vestur-Skaftafellssýsla, 557—572.

M.

Magnús Guðjónsson, 915.
Magnús R. Magnússon, 915.
Magnús Trausti Torfason, 913.
Mansala, Arto, 906.
Mapplebeck, Henry, 910.
Margrét Þóra Guðlaugsdóttir, 912.
von Matern, Gösta, 904.
Mäkelä, Seppo, 906.

McIlwraith, Kenneth Douglas, 916.
Mehtonen, Pentti, 906.
Menningarsjóður félagsheimila, r., 89—90.
Menntaskólar, rg., br., 52—53.
Meurman, Eero, 906.
Meyerink, Cor, 910.
Miðneshreppur, byggingarsþ., staðf., 616; rafveita, gjsk., 201—204.
Mikkonen, Aulis, 906.
Miklaholtshreppur, skipulag, augl., 573.
Millilandaflug, yfirflug flugfara, rg., 262—266.
Minningarsjóðir, rkn.: Guðrúnar Jafetsdóttur, 676; Guðrúnar Teitsdóttur, 676; hjónanna Steinunnar Sighvatsdóttur og Magnúsar Ólafssonar, 382; Jóhanns Jóhannessonar, 384; Lárusar G. Lúðvíkssonar og Málfríðar Jónsdóttur, 677; Vestur-Ísafjarðarsýslu, 385; Þórleifar Kr. Sigurðardóttur, 678.
Mostafa, Niazi I., 910.
Murto, Charles, 906.
Mýra- og Borgarfjarðarsýsla, heimilishjálp, rg., 62—63.
Mörsky, Matti, 906.
Möskvastærð, þorkfiskanet, rg., 501—502.

N.

Námsstyrkir, læknanemar, rg., 321—322.
Námsstyrkjanefnd, tilnefning fulltrúa nemenda, r., 555.
Neshreppur utan Ennis, byggingarsþ., staðf., 616.
Nesjahreppur, byggingarsþ., staðf., 526; skipulag, augl., 526.
Neskaupstaður, fólkvangur, augl., 705—707; hafnarrg., br., 586—588; holræsi, rg., 722—724; vatnsveita, rg., 720—722.
Neuvonen, Alpo, 906.
Niels P. Sigurðsson, 903, 910 ((2), 912.
Njarðvík, rafveita, gjsk., 283—286.
Nordlund, William W., 906.
Norðfjörður, leigubifreiðar, rg., 601—603.
Nuorala, Jaakko, 906.

O, Ó.

Oddvitar, laun, augl., 548.
Olafsson, Halfdan, 904.
Oljemark, Gunvor, 906.
Opinber gjöld, sameiginleg innheimta, Rvík, rg., br., 2.
Orlof, rg., 344—346.
Oscar Clausen, 903.
Ovaska, Seppo, 906.
Ólafsfjörður, holræsi og holræsagjöld, rg., 519—521; 522—523.
Ólafssjóður, rkn., 677.
Ólafsvík, hafnarrg., br., 249—250; vatnsveita, rg., br., 261.
Ólafur Bjarnason, 911.
Ólafur E. Ólafsson, 913.
Ólafur Halldórsson, 910.
Ólafur Jensson, 910.
Ólafur Jóhannesson, 903.
Ólafur Ólafsson, 913.
Ólafur Ólafsson, 914.
Ólafur Rafn Einarsson, 914.
Ólafur Ragnarsson, 912.
Ólafur St. Sigurðsson, 913.
Ólafur W. Stefánsson, 914.
Ólafur Þorláksson, 914.

P.

Patrekshreppur, holræsi og holræsagjöld, sþ., 712—713; rafveita, rg., 184—191; vatnsveita, rg., 713—715.
Paunu, Paavo T., 906.
Páll A. Pálsson, 911.
Páll Ragnarsson, 913.
Páll Sigurðsson, 911.
Petersen, Gunnar, 907.
Penttilä, Onni, 905.
Pétur Pétursson, 917.
Pétur Sigurgeirsson, 904.
Philippe, André, 916.
Pipinelis, Marios G., 915.
Pitsinki, Kaarlo, 905.
Popov, Boris, 916.
Póstburðargjöld, gjsk., br., 161.
Póstþjónusta, gjsk., 233—234.
Prestaköll og sóknir, Reykjavík, augl., br., 193.
Prófdómarar, skipun og störf, r., 230—231.
Prytz, Arne G., 907.

R.

Rafmagnsveita Reykjavíkur, gjsk., 150—154.
Rafmagnsveitur ríkisins, gjsk., 80—81; 81—84.

Rafveitur, gjsk.: Akranes, 359—362; Akureyri, 349—351; Borgarnes, 388—392; Eyrarbakki, 210—213; Gerðahreppur, 314—317; Grindavík, 257—260; Hafnarfjörður, 334—337; Húsavík, 146—148; Hveragerði, 221—224; Keflavík, 311—314; Miðneshreppur, 201—204; Njarðvíkur, 283—286; Patrekshreppur, rg., 184—190; Reyðarfjörður, gjsk., 194—196; Sauðárkrókur, 225—227; Selfoss, 217—221; Siglufjörður, 227—230; Stokkseyri, 214—217; Vestmannaeyjar, 198—201; Vogar og Vatnsleysuströnd, 280—283.
Ragnheiður Briem, 914.
Rangárvallahreppur, flutningur þingstaðar, 548.
Rannsóknastofnun atvinnuveganna, skrifstofa, rg., 718—719.
Rannsóknarstofnun fiskiðnaðarins, efnarannsóknir, gjsk., 427—430.
Rannveig Gunnarsdóttir, 914.
Reichardt, Konstantin, 906.
Reitbauer, Alois, 916.
Renata Erlendsson, 912.
Renshaw-Jones, R., 907.
Replogle, Luther I., 907, 916.
Reyðarfjörður, rafveita, gjsk., 194—196.
Reykdælahreppur, skipulag, augl., 337.
Reykjahlíðarhverfi, vatnsveita, rg., br., 524.
Reykjavík, hitaveita, gjsk., 196—198; leigubifreiðar, rg., 502—506, rg., br., 653; lyfjabúðir, afgreiðslutími, rg., 376—377; opinber gjöld, rg., br., 2; rafmagnsveita, gjsk., 150—154; skipting í sóknir og prestaköll, augl., br., 193; skipulag, augl., 339; stöðumælar, augl., 724 725; umferð, augl., 549, 550, 551—552, 554, 573.
Reynir Eyjólfsson, 915.
Ridgewell, Peter John Colin, 911.
Riise, Carl-Wilhelm, 907.
Rinne, Johan, 906.
Ripatti, Reijo, 906.
Rizzi, Carlo Alberto, 915.
Rossi, Juha, 906.
Roy, Joseph Dorilas Richard, 917.
Ruohonen, Teuvo, 906.

S.

Saamila, Kai, 906.
Saharinen, Seppo, 906.
Salervo, Olavi, 905.
Saloila, Oiva, 907.
Salovaara, Eero, 906.
Samábyrgð Íslands, rkn., 745—748; Bráðafúadeild, rkn., 749—750.
Samband íslenzkra berklasjúklinga, vöruhappdrætti, rg., 552.
Samgöngubótasjóður Páls Jónssonar, rkn., 386.
Samlagslæknar, greiðslur sjúkratryggðra, rg., 331.
Sampovaara, Veijo, 905.
Samvinnufélög, skrá um, 923.
Sanders, Edward Leonard, 911.
Saraste, Eero, 905.
Sauðárkrókur, hafnarrg., 608—616; hitaveita, gjsk., 325—326; rafveita, gjsk., 225—227; vatnsveita, rg., 246—248.
Saukkonen, Jussi, 905.
Saurbrey, Justus, 904.
Saurbæjarsókn. stj.bréf, 662.
Sävy, Erkki, 905.
Schilling, Hans-Joachim, 904.
Schmidt, Ernest Arthur, 909.
Schubrig, Alfred, 911.
Seðlabanki Íslands, rkn., 574—576.
Seeber, Walter, 910.
Selfoss, rafveita, gjsk., 217—221; vatnsskattur, rg., 317—319.
Seltjarnarneshreppur, vatnsveita, rg., 205—209, gjsk., 209—210.
Senders, Joseph, 907.
Sendiherrar og ræðismenn, 916—917.
Serlachius, Bror, 905.
Serkin, Rudolf, 907.
Seyðisfjörður, hafnarrg., br., 584—586.
Sérlyfjaskrá, augl., 378, 669, 705.
Siglufjörður, hafnarrg., br., 604—605; holræsi, rg., 368—371; lögreglusþ., br., 554; rafveita, gjsk., 227—230; sölubúðir, sölustaðir, augl., 192—193; vatnsveita, rg., 362—367.
Sigrún Klara Hannesdóttir, 912.
Sigurður B. Eymundsson, 911.
Sigurður Gizurarson, 910.
Sigurður Hafstað, 914.
Sigurður Helgason, 904.
Sigurður H. Guðmundsson, 913.
Sigurður Líndal, 910.
Sigurður Sigurðsson, 911.
Sigurgeir Kjartansson, 915.

Sigurjón Arnlaugsson, 912.
Sigurjón Sigurðsson, 904.
Sigurkarl Stefánsson, 911.
Sihvo, Sami, 905.
Síldveiði, takmörkun í Norðursjó og Skagerak, augl., 37—38.
Símaþjónusta, gjsk., r., 162—178.
Sjúkrahús, daggjaldanefnd, rg., 374—375.
Sjúkratryggðir, greiðslur til samlagslækna, rg., 331.
Skarbrevik, Konrad, 907.
Skelfiskveiðar, rg., 91.
Skip, leiðsaga, rg., 506—509.
Skipulag, augl., Glæsibæjarhreppur, 338; Hofshreppur, 529; Miklaholtshreppur, 573; Nesjahreppur, 526; Reykdælahreppur, 337; Reykjavík, 339; Suðureyri, 39; Svalbarðsstrandarhreppur, 432; Ölfushreppur, 337—338; Öngulsstaðahreppur, 432.
Skipulagsskrár: Barnaheimilissjóður hjúkrunarfélagsins „Hjálpar", 191—192; Bókasjóður Hjúkrunarfélags Íslands, 61; Leiklistarsjóður Brynjólfs Jóhannessonar, 732; Minningarsjóður um Einar H. Kvaran, 266—267; Minningarsjóður Finns Jónssonar, 679—680; Minningarsjóður Guðrúnar Daníelsdóttur, 530—531; Minningarsjóður Halldórs Jónssonar, 319—320; Minningarsjóður Jean Valgard van Deurs Claessens og Kristínar Briem Claessens, 527—528; Minningarsjóður Jónasar Oddssonar, 78—79; Minningarsjóður Margrétar Auðunsdóttur, 327—328; Minningarsjóður um Marzibil Sigurðardóttur, 528—529; Minningarsjóður Ragnhildar sáluðu Magnúsdóttur, 255—256; Minningarsjóður um Rúnar Vilhjálmsson íþróttamann, 55—56; Nemendasjóður Menntaskólans á Akureyri, 532—533; Ættarsjóður Magnúsar Kr. Gíslasonar, 531—532.
Skog, Tapio, 906.
Skólar, heilsuvernd, samn., 687; leyfi, rg., 637—638; stofnkostnaður, rg., br., 342—343.
Skútustaðhreppur, holræsi og holræsagjöld, rg., br., 524.
Skyldunámsstig, skipting kennslustunda, augl., 232.
Snorrason, Egill, 907.
Snorri Hallgrímsson, 903.
Snæfellsness- og Hnappadalssýsla, sýsluvegasjóður, sþ., br., 39.
Solberg, Rune, 906.
Sormanen, Harri, 905.
Sorphreinsun, Húsavík, rg., 517—519.
Sorsa, Kalevi, 904.
Sóknir og prestaköll, Reykjavík, augl., br., 193; Saurbæjarsókn, stj.bréf, 662.
Sóttvarnarsjóður ríkisins, rkn., 626.
Sóttvarnir, rg., br., 287.
Sparisjóður Súðavíkur, sþ., 237—244.
Spinelli, Luigi, 911.
Stefán Ágúst Kristjánsson, 903.
Stefán Bergmann, 914.
Stefán J. Helgason, 912.
Stefán Jónsson, 911.
Stefán Sörensson, 915.
Steingrímur Gautur Kristjánsson, 913.
Steingrímur Magnússon, 903.
„Stígur," rkn., 385.
Stofnlánadeild samvinnufélaga, rg., 597—600.
Stokkseyri, rafveita, gjsk., 214—217.
Strandasýsla, sýsluvegasjóður, sþ., br., 157—159.
Stykkishólmur, hafnarrg., br., 583—584.
Styrktarsjóðir, rkn., blindra, 58; Christians konungs X. og Alexandrine drottningar, 384—385; fatlaðra, 57; Friðriks konungs Áttunda, 352; Gísla Jóns Nikulássonar, 383; Kristjáns konungs Níunda, 352—353; sjómanna, 380; V. Giga's, 353; vangefinna, 56—57; verðugra og þurfandi þjóðjarðalandseta í hinu fyrrverandi Suðuramti, 355; W. Fischers, 383; þeirra, sem bíða tjón af jarðeldum, 382; Þorvaldarminning, 380; Þórarins Tuliniusar, 381.
Stöðumælar, augl., Akureyri, 549; Reykjavík, 724—725.
Suðureyrarhreppur, byggingarsþ., staðf., 40; skipulag, 39.
Suolahti, Eino E., 905.
Suomela, Pentti, 904.
Sutton, George M., 907.
Súðavík, sparisjóður, sþ., 237—244.
Svalbarðsstrandarhreppur, skipulag, augl., 432.
Svarfaðardalur, friðland, augl., 715—717.

Sveinn Björnsson, 904.
Sveinn Björnsson, 909.
Sverrir Markússon, 915.
Sveitarstjórar, sþ., Flateyrarhreppur, 286—287; Hríseyjarhreppur, 544—545; Hvammstangahreppur, 525.
Sýsluvegasjóðir, sþ., br., Snæfellsness- og Hnappadalssýsla, 39; Strandasýsla, 157—159.
Sæmundur Holgeirsson, 913.
Söderholm, Rainer, 905.
Söderström, Nils Olof, 905.
Söfnunarsjóður Íslands, rkn., 339—340, 341—342, 354—355.
Söholm, Aksel, 904.
Sölubúðir, sölustaðir, Siglufjörður, augl., 192—193.
Söluskattur, innfluttar bækur ofl., augl., 742; rg., br., 357—358.

T.

Tekju- og eignarskattur, rg., br., 1—2, 547, 678, 734—735.
Thygesen, Johannes Valdemar, 907.
Tollfrjáls farangur, rg., 287—290.
Tollskrá, notkun heimildar, augl., 235.
Tollverð notaðra bifreiða, augl., 491—492.
Tómas Á. Tómasson, 903.
Tómas Vigfússon, 904.
Tristany, Rogelio Rafael, 916.
Tryggingastofnun ríkisins, félagsmála- og upplýsingadeild, rg., 665.
Tryggvi Gíslason, 912.
Tung, Chen, 916.
Tötterman, Richard, 904.

U, Ú.

Umferð, augl., Akureyri, 550; Borgarnes, 596; Hafnarhreppur, 551; Keflavík, 704; Kópavogur, 551; Reykjavík, 549 (2), 550, 551—552, 552, 554, 573; Ytri-Njarðvík, 553.
Umferðargjald, niðurfelling rg., augl., 686.
Utanríkisþjónustan, gjöld fyrir embættisverk, rg., 731.
Uusmaa, Juhani, 906.
Útsvör, rg., 290—300; rg., br., 720.

V, W.

Valborg Sigurðardóttir, 904.
Valdimar Óskarsson, 909.
Valdimar Pálsson, 914.
Valdimar Örnólfsson, 909.
Valgarður Egilsson, 910.
Vallila, Pirkko, 906.
Valonen, Veijo, 906.
Vanne, Matti, 905.
Vatnafélag Hornafjarðarfljóts, sþ., 639—641.
Vatnsskattur, rg., Blönduós, 425—426; Eyrarbakki, 329—331; Selfoss, 317—319.
Vatnsveitufélag Varmahlíðar, sb., 533—534.
Vatnsveitur: Akranes, rg., br., 143—144, gjsk., 144—145; Akureyri, gjsk., 155—157; Blönduós, rg., 422—424; Borgarnes, rg., br., 145, gjsk., br., 146; Breiðdalsvíkurþorp, rg., 629—631; Dalvík, gjsk., 666—668; Eskifjarðarhreppur, rg., 579—582; Garðahreppur, gjsk., br., 260; Hafnarfjörður, rg., br., 133; Húsavík, rg., 139—143; Höfðahreppur, rg., br., 329; Ísafjörður, gjsk., 511—512, rg.: 512—517; Kópavogur, rg., br., 134; Vestmanneyjar, rg., 720—722; Ólafsfjörður, rg., 519—521; Ólafsvíkurhreppur, rg., br., 261; Patrekshreppur, rg., 713—715; Reykjahlíðarhverfi, rg., br., 524; Sauðárkrókur, rg., 246—248; Seltjarnarneshreppur, rg., 205—209, gjsk., 209—210; Siglufjörður, rg., 362—367; Vestmannaeyjar, gjsk., 244—246.
Veðdeild Landsbanka Íslands, rg., br., 308.
Vehanen, Lyly, 906.
Veiðibann, norski vorgotssíldarstofninn, augl., 85—86; smásíld, loðna, rg., br., 4.
Veiðifélög, sþ.: Eldvatns, 58—59; Faxi, 60—61; Flóamanna, 708—710; Hofsár, 267—268; Höfðavatns, 254—255; Holtamannaafréttar, 323—325; Langadalsár, Hvannadalsár og Þverár með þverám, 710—711; Laxár, 707—708; Lýsu, 270—271; Selár, 688—689; Skorradalsvatns, 253—254; Skjálfandafljóts, 400—402; Skraumu, 268—269; Sléttlíðinga, 252—253; Tunguár í Bitrufirði, 250—257; Vatnsfjarðardals, 638—639; Þjórsár, 641—643.

Veiðisvæði, fyrir Suðvesturlandi, í Faxaflóa og Breiðafirði, augl., 3; fyrir Suðvesturlandi, fyrir línu og net, rg., 45—46.
Verðgrundvöllur, augl.: freðfiskur, 77—78, 377—378, 553, 636—637; fryst rækja, 51, 320, 573, 643; frystur humar, 321; loðnuafurðir, 40; óverkaður saltfiskur 55, 351; söltuð ufsaflök, 137, 529—530.
Verndun fiskimiða, veiði með þorskanetum, rg., 138.
Verzlunarbanki Íslands, rkn., 403—405.
Vesamaa, Kaija, 906.
Vestur-Skaftafellssýsla, lögreglusþ., 557—572.
Vestmannaeyjar, hafnarrg., br., 590—591; leigubifreiðar, hámarksfjöldi til völuflutninga, rg., 38; rafveita, gjsk., 198—201; vatnsveita, gjsk., 244—246.
Vetri, Oiva, 905.
Veyselli, Cihat Rüstü, 916.
Vigfús Þorsteinsson, 911.
Vikman, Matti, 906.
Vilhjálmur G. Skúlason, 912.
Vilpulla, Hilkka, 905.
Vinnustaðir, eftirlit með öryggisráðstöfunum, gjsk., 33—36.
Vogar og Vatnsleysuströnd, rafveita, gjsk., 280—283.
Vuorinen, Reino, 905.
Vörugjald, rg., 41—45.
Vöruhappdrætti SÍBS, rg., 552.
Vörumerki, augl., 492, 757—903.
Waddilove, George William, 906, 911.
Wagello, Liisa, 906.
Waldron, Dermot Patrick, 917.
Walther, Rudolf, 907.
Wächter, Lasse, 906.
Weber, Gerhard, 906.
Woodcock, F. Huntley, 910.

X.

Xenes, Raúl Primelles, 916.

Y.

Ytri-Njarðvík, bifreiðastöður, augl., 553.

Þ.

Þengill Oddsson, 910.
Þingeyrarkauptún, hafnarrg., br., 588—589.
Þingstaður, flutningur, Rangárvallahreppur, stj.bréf, 548.
Þorgrímur V. Sigurðsson, 914.
Þorkell Gíslason, 913.
Þorkell Helgason, 914.
Þorlákshöfn, hafnarrg., br., 632—634.
Þorskfiskanet, möskvastærðir, rg., 501—502.
Þorsteinn Geirsson, 912.
Þorsteinn Ingólfsson, 912.
Þorsteinn Ólafsson, 915.
Þorsteinn Þorsteinsson, 913.
Þorsteinn Þorsteinsson, 914.
Þorvarður Brynjólfsson, 911.
Þorvarður Helgason, 914.
Þór Halldórsson, 910.
Þórarinn Arnórsson, 915.
Þórarinn Jónsson, 915.
Þórður Björnsson, 903.
Þórður Þorbjarnarson, 917.
Þórhallur B. Ólafsson, 910.
Þórir Einarsson, 912.
Þóroddur Jónasson, 911.

Æ.

Æðardúnn, erindisbréf fyrir matsmenn, 159.
Æskulýðsráð ríkisins, kosning, r., 644.

Ö.

Ölfushreppur, byggingarsþ., augl., 338—339; skipulag, augl., 337—338.
Öngulsstaðahreppur, skipulag, augl., 432.
Öryggisráðstafanir á vinnustöðum, eftirlit, gjsk., 33—36.
Österberg, Harry V., 906.

Skammstafanir í registri, B-deild.

augl. = auglýsing.
br. = breyting.
hm. = heiðursmerki.
gjsk. = gjaldskrá.
r. = reglur.
rg. = reglugerð.
rkn. = reikningur.
stj.bréf = stjórnarráðsbréf.
sþ. = samþykkt.

Skrá um útgáfudaga B-deildar 1972.

B 1, nr.	1—2	14. jan.
B 2, nr.	3—4	28. jan.
B 3, nr.	5	3. febr.
B 4, nr.	6—14	18. febr.
B 5, nr.	15—16	25. febr.
B 6, nr.	17—18	28. febr.
B 7, nr.	19—41	10. marz
B 8, nr.	42	16. marz
B 9, nr.	43—44	24. marz
B 10, nr.	45—64	21. apríl
B 11, nr.	65—68	12. apríl
B 12, nr.	69	4. apríl
B 13, nr.	70—93	30. maí
B 14, nr.	94—122	2. júní
B 15, nr.	123	15. júní
B 16, nr.	124—159	10. júlí
B 17, nr.	160	30. júní
B 18, nr.	161—188	24. júlí
B 19, nr.	189	14. júlí
B 20, nr.	190—207	28. ágúst
B 21, nr.	208	23. ágúst
B 22, nr.	209—239	19. sept.
B 23, nr.	240	20. sept.
B 24, nr.	241—286	31. okt.
B 25, nr.	287—319	22. des.
B 26, nr.	320—326	31. des.
B 27, nr.	327—358	21. febr. 1973
B 28, nr.	359—372	19. sept. 1973

Endurprentuð blöð:
429—430, 625—626.

Leiðréttingar.

Bls. 132, sjá fyrirsögn á Nr. 46 Fleyteyjarhreppur, les Flateyjarhreppur.
Bls. 279, sjá 3. línu í 33. gr. bæjarstjórn, lesa bæjarstjóra.
Bls. 504, sjá 1. línu í 5. mgr. 7. gr. her, les er.
Bls. 504, sjá 2. línu í 5. mgr. 7. gr. lögregla, les löglega.
Bls. 626, sjá neðstu línu, nr. 240, les 241.
Bls. 686, Nr. 226, les 326.
Bls. 742, sjá efst t. h. Nr. 357, les 31. janúar 1972.

STJÓRNARTÍÐINDI B 1 — 1972

REGLUGERÐ

um breytingu á reglugerð nr. 245 31. desember 1963, um tekjuskatt og eignarskatt.

1. gr.

100. gr. reglugerðarinnar orðist svo:

Lögreglustjórar (í Reykjavík Gjaldheimtan, sbr. reglugerð nr. 95/1962) skulu innheimta tekju- og eignarskatt á manntalsþingum ár hvert.

Innheimta skal þó fyrirfram upp í væntanlega skatta yfirstandandi árs hjá hverjum gjaldanda fjárhæð, er nemi allt að ⅗ hlutum þeirra skatta, sem honum bar að greiða næstliðið ár á þann hátt, er hér segir:

1. Með fimm jöfnum greiðslum, er falla í gjalddaga 1. febrúar, 1. marz, 1. apríl, 1. maí og 1. júní, skal innheimta til greiðslu upp í skatta yfirstandandi árs hjá hverjum gjaldanda fjárhæð jafnháa allt að ⅗ hlutum þeirra skatta, sem honum bar að greiða næstliðið ár. Nú hafa tekjur gjaldanda á gjaldárinu verið lægri en á næsta ári áður, svo að nemi 30% eða þar yfir, eða ástæður hans versnað með öðrum hætti svo mjög, að vænta megi þess, að mun lægri skattar verði lagðir á hann en árið áður, og getur hann þá krafizt lækkunar á greiðslum skv. þessum tl. Skattstjóri ákveður lækkunina.

   Nú verður ljóst, þegar álagningu lýkur, að gjaldandi hefur þegar greitt meira en álögðum sköttum nemur, og skal þá endurgreiða það, sem ofgreitt var, ásamt ½% vöxtum fyrir hvern mánuð eða brot úr mánuði, sem féð var í vörzlum innheimtumanns.
2. Álagða skatta, að frádregnu því, sem greitt hefur verið skv. 1. tl., ber gjaldanda þá að greiða með fimm sem næst jöfnum greiðslum þann 1. ágúst, 1. sept., 1. okt., 1. nóv. og 1. des.
3. Vangreiðsla að hluta skv. þessari gr. veldur því, að skattar gjaldandans á gjaldárinu falla í eindaga 15 dögum eftir gjalddagann, þó ekki fyrr en 15. næsta mánaðar eftir að álagningu er lokið.

Nú er skattur hækkaður svo seint, að tilkynning um það hefur eigi náð innheimtunni fyrir gjalddaga skv. 1. mgr. þessarar gr. sbr. 90. gr. eða í tilefni af kæru til ríkisskattanefndar, sbr. 94 og 95. gr., ellegar vegna þess, að ríkisskattstjóri hafi lagt málið fyrir ríkisskattanefnd, sbr. 97. gr., þá telst sú skatthækkun í gjalddaga fallin 10 dögum eftir að gjaldanda var tilkynnt um hækkunina, og skal hún tilkynnt í ábyrgðarpósti.

Taka má skatt lögtaki ásamt dráttarvöxtum, sbr. 101. gr. hjá gjaldanda sjálfum eða öðrum þeim, sem bera ábyrgð á greiðslu hans, sbr. 102.—108. gr. og 1. mgr. 109. gr.

Kæra frestar ekki greiðsluskyldu né leysir undan neinum þeim viðurlögum, sem lögð eru við vangreiðslu skatts, en ef skattur er lækkaður eða felldur niður, skal endurgreiðsla þegar fara fram, sbr. 98. gr. Dráttarvexti má einnig endurgreiða.

Ríkisprentsmiðjan Gutenberg.

2. gr.

110. gr. reglugerðarinnar orðist svo:

Reglur þær, sem settar eru í 100. og 101. gr. um gjalddaga, fyrirframgreiðslu og dráttarvexti og í 103. og 104. gr. um skyldur kaupgreiðenda til að halda eftir af kaupi til skattgreiðslu, skulu einnig gilda um innheimtu annarra þinggjalda en tekju- og eignarskatts og má taka slík gjöld lögtaki í einu lagi.

3. gr.

Reglugerð þessi öðlast þegar gildi.

Fjármálaráðuneytið, 10. janúar 1972.

Halldór E. Sigurðsson.

Jón Sigurðsson.

Nr. 2. 10. janúar 1972.

REGLUGERÐ

um breytingu á reglugerð nr. 95 14. ágúst 1962, um sameiginlega innheimtu opinberra gjalda í Reykjavík.

1. gr.

1. málsliður a-liðar 1. gr. reglugerðarinnar orðist svo:

Með fimm jöfnum greiðslum er falla í gjalddaga 1. febrúar, 1. marz, 1. apríl, 1. maí og 1. júní, skal innheimta til greiðslu upp í gjöld yfirstandandi árs hjá hverjum gjaldanda fjárhæð jafnháa allt að $^3/_5$ hlutum sameiginlegra gjalda, sem honum bar að greiða næstliðið ár.

2. gr.

Reglugerð þessi öðlast þegar gildi.

Fjármálaráðuneytið, 10. janúar 1972.

Halldór E. Sigurðsson.

Jón Sigurðsson

STJÓRNARTÍÐINDI B 2 — 1972

AUGLÝSING

um sérstök veiðisvæði fyrir línu fyrir Suðvesturlandi, í Faxaflóa og Breiðafirði.

1. gr.

Skipum, sem veiðar stunda með öðrum veiðarfærum en línu og handfærum, eru bannaðar veiðar til 1. apríl 1972 fyrir Suðvesturlandi og í Faxaflóa á eftirgreindum svæðum:

1. Frá Geirfugladrang hugsast dregin lína í réttvísandi austur í punkt 63°40′6N og 22°55′2V og þaðan réttvísandi 213° og frá Geirfugladrang hugsast dregin lína í norðurátt í punkt 63°58′2N og 23°29′1V og þaðan í réttvísandi vestur. Að utan takmarkast svæði þetta af fiskveiðilandhelgislínunni.

2. Í Faxaflóa á svæði, er takmarkast af línum er hugsast dregnar milli eftirgreindra punkta:

1.	64°28′N	23°57′V
2.	64°27′N	24°43′V
3.	64°18′N	24°43′V
4.	64°18′N	24°23′V

Enn fremur er netaveiði bönnuð allt árið 1972 í Breiðafirði innan línu, sem hugsast dregin úr Skor í Eyrarfjall við Grundarfjörð.

2. gr.

Með mál þau, sem rísa út af brotum gegn auglýsingu þessari, skal farið að hætti opinberra mála og varða brot viðurlögum samkvæmt ákvæðum laga nr. 62 18. maí 1967, um bann gegn veiðum með botnvörpu og flotvörpu með síðari breytingum eða samkvæmt lögum nr. 44 5. apríl 1948 um vísindalega verndun fiskimiða landgrunnsins.

Auglýsing þessi er sett samkvæmt lögum nr. 44 5. apríl 1948, um vísindalega verndun fiskimiða landgrunnsins og lögum nr. 62 18. maí 1967 um bann gegn veiðum með botnvörpu og flotvörpu sbr. lög nr. 21 10. maí 1969 um breyting á þeim lögum, til þess að öðlast þegar gildi, og birtist til eftirbreytni öllum þeim, sem hlut eiga að máli.

Sjávarútvegsráðuneytið, 27. janúar 1972.

Lúðvík Jósefsson.

Jón L. Arnalds.

Reykjavík. Ríkisprentsmiðjan Gutenberg.

REGLUGERÐ

um breytingu á reglugerð um bann við veiði smásíldar nr. 7 22. febrúar 1966, og um bann við loðnuveiðum.

1. gr.

Í stað orðanna: „23 cm“ í 1., 2., 3. og 5. gr. reglugerðarinnar komi orðin: 25 cm.

Ákvæði til bráðabirgða.

Á tímabilinu 1. febrúar 1972 til 1. september 1973 eru síldveiðar með öðrum veiðarfærum en reknetum bannaðar á svæði fyrir Suður- og Vesturlandi frá línu, sem hugsast dregin í réttvísandi suðaustur frá Eystra-Horni suður um og vestur fyrir að línu, sem hugsast dregin réttvísandi norðvestur frá Rit.

Þó eru síldveiðar með reknetum á þessu svæði því aðeins heimilar, að möskvastærð netanna sé minnst 63 mm, þegar möskvinn er mældur í votu neti, teygður horna í milli, eftir lengd netsins. Komist flöt mælistika 63 mm breið og 2 mm þykk, auðveldlega í gegn, þegar netið er vott.

Á tímabilinu 1. marz til 30. apríl 1972 eru loðnuveiðar bannaðar austan 12°30′ vesturlengdar milli 64°30′ og 66°00′ norðurbreiddar.

Á tímabilinu 1. maí til 31. júlí 1972 eru allar loðnuveiðar bannaðar.

Reglugerð þessi er sett samkvæmt 1. gr. laga nr. 44 5. apríl 1948, um vísindalega verndun fiskimiða landgrunnsins, til að öðlast gildi þegar í stað, og birtist til eftirbreytni öllum þeim, sem hlut eiga að máli. Jafnframt er úr gildi felld reglugerð nr. 18 26. janúar 1971 um breyting á reglugerð um bann við veiði smásíldar nr. 7 22. febrúar 1966.

Sjávarútvegsráðuneytið, 28. janúar 1972.

Lúðvík Jósefsson.

Jón L. Arnalds.

STJÓRNARTÍÐINDI B 3 — 1972

AUGLÝSING

um innflutning með greiðslufresti.

Í samræmi við 8. og 9. gr. reglugerðar nr. 79 1960, um skipan gjaldeyris- og innflutningsmála o. fl., hefur viðskiptaráðuneytið í samráði við Seðlabanka Íslands og gjaldeyrisviðskiptabankana sett eftirfarandi reglur um erlendan greiðslufrest:

1. Heimilt skal að flytja inn eftirtaldar vörur með þriggja mánaða greiðslufresti, enda hafi innflytjendur áður samið við Landsbanka Íslands eða Útvegsbanka Íslands um greiðslufyrirkomulag vörunnar. Aðrar vörur, sem ekki eru taldar hér á eftir, er óheimilt að flytja inn með greiðslufresti:

Tollskr.nr.	Vörutegund
01.06.21	Loðdýr.
03.01.05	Síld, fryst.
03.03.01	Beita.
05.02.00	Hár og burstir.
05.03.00	Hrosshár.
05.04.00	Innyfli.
06.01.00	Blómlaukar.
09.01.12	Kaffibaunir.
10.01.00	Hveiti, ómalað.
10.02.00	Rúgur, ómalað.
10.03.00	Bygg, ómalað.
10.04.00	Hafrar, ómalað.
10.05.00	Maís, ómalað.
10.06.19	Ris, ómalað í umbúðum (5 kg eða) meira en 5 kg.
10.06.29	Annar ris, ómalað í umbúðum (5 kg eða) meira en 5 kg.
10.07.00	Bókhveiti o. fl., annað korn.
11.01.11	Hveitimjöl.
11.01.12	Hveitimjöl í umbúðum meira en 5 kg.
11.01.21	Byggmjöl.
11.01.22	Maísmjöl.
11.01.24	Rísmjöl í umbúðum meira en 5 kg.
11.01.26	Rúgmjöl í umbúðum meira en 5 kg.
11.01.29	Annað.
11.02.21	Maís, kurlaður.
11.02.23	Hafragrjón í umbúðum meira en 5 kg.

Tollskr.nr.	Vörutegund
11.02.29	Annað
11.02.30	Annað.
11.03.09	Mjöl úr belgávöxtum.
11.05.09	Kartöflumjöl í umbúðum meira en 5 kg.
11.06.01	Maníókamjöl.
11.06.09	Annað.
11.07.00	Malt.
11.08.02	Kartöflusterkja í umbúðum meira en 5 kg.
11.08.09	Annað.
11.09.00	Glúten og glútenmjöl.
12.01.10	Jarðhnetur.
12.01.20	Kopra.
12.01.30	Pálmahnetur og kjarnar.
12.01.40	Sojabaunir.
12.01.50	Línfræ.
12.01.60	Baðmullarfræ.
12.01.70	Rísínusfræ.
12.01.80	Önnur.
12.02.00	Mjöl, ófitusneitt.
12.03.01	Grasfræ í 10 kg umbúðum og stærri.
12.03.09	Annað.
12.05.00	Síkoríurætur.
12.06.00	Humall og humalmjöl.
12.07.00	Plöntur og plöntuhlutar.
13.01.00	Hráefni úr jurtaríkinu.
13.02.01	Gúmmí arabikum.
13.02.09	Annað
13.03.01	Pektín.
13.03.02	Lakkrísextrakt.
13.03.03	Lakkrísextrakt, annar.
13.03.09	Annað.
14.01.00	Jurtaefni til iðnaðar.
14.02.00	Jurtaefni til iðnaðar.
14.03.00	Jurtaefni til iðnaðar.
14.04.00	Fræ, kjarnar o. þ. h.
14.05.00	Önnur efni úr jurtaríkinu.
15.04.00	Feiti og olía úr fiski.
15.05.00	Ullarfeiti.
15.06.00	Önnur feiti.
15.07.81	Sojabaunaolía.
15.07.82	Baðmullarfræsolía.
15.07.83	Jarðhnetuolía.
15.07.84	Olívuolía.
15.07.85	Sólrósarolía.
15.07.86	Rapsolía o. fl.
15.07.87	Línolía.
15.07.88	Pálmaolía.

Tollskr.nr.	Vörutegund
15.07.89	Kókosolía.
15.07.91	Pálmakjarnaolía.
15.07.92	Rísínusolía.
15.07.93	Önnur.
15.08.01	Línolía.
15.08.09	Önnur.
15.09.00	Degras.
15.10.11	Lanótex.
15.10.12	Sterín.
15.10.19	Aðrar.
15.10.20	Feitialkóhól.
15.11.00	Glyseról.
15.12.01	Sojabaunaolía.
15.12.02	Baðmullarfræsolía.
15.12.03	Aðrar.
15.12.09	Olíur úr dýraríkinu.
15.14.00	Spermacet.
15.15.00	Vax.
15.16.00	Vax úr jurtaríkinu.
15.17.00	Leifar frá hreinsun á feiti o. þ. h.
17.01.10	Óhreinsaður sykur.
17.01.21	Molasykur í smásöluumbúðum.
17.01.22	Molasykur í umb. meira en 5 kg.
17.01.23	Strásykur í smásöluumbúðum.
17.01.24	Strásykur í umb. meira en 5 kg.
Úr 17.01.25	Púðursykur í umb. meira en 5 kg.
Úr 17.01.26	Sallasykur í umb. meira en 5 kg.
Úr 17.01.27	Steinsykur í umb. meira en 5 kg.
17.01.28	Strásykur til síldarverkunar.
17.01.29	Annar.
17.02.01	Drúfusykur.
17.02.02	Hunangslíki.
17.02.03	Síróp.
17.02.04	Litarefni.
17.02.09	Annað.
17.03.01	Melassi til fóðurs.
17.03.09	Annað.
17.04.02	Möndlumassi og persipan.
17.05.00	Sykur, síróp og melassi með bragð og litarefnum.
18.01.00	Kakaóbaunir.
18.02.00	Kakaóhýði og úrgangur.
18.03.00	Kakaódeig.
18.04.00	Kakaósmjör.
18.05.00	Kakaóduft ósykrað.
19.01.00	Maltextrakt.
19.04.09	Tapíókagrjón og sagógrjón í umb. 5 kg og meira.
20.07.01	Ávaxta- og grænmetissafi í 50 kg umb. og stærri.

Tollskr.nr.	Vörutegund
21.06.01	Ger.
21.06.02	Bökunarduft.
23.01.00	Mjöl og duft úr kjöti o. fl.
23.02.00	Klíð.
13.03.00	Sykurmelassi.
23.04.00	Olíukökur.
23.05.00	Víndreggjar.
23.06.00	Jurtaefni hæf til skepnufóðurs.
23.07.00	Blandað skepnufóður.
25.01.02	Fóðursalt.
25.01.09	Annað.
25.02.00	Brennisteinskís.
25.03.00	Brennisteinn.
25.04.00	Grafít.
25.05.00	Sandur.
25.06.00	Kvarz.
25.07.00	Leir.
25.08.00	Krít.
25.09.00	Jarðlitir.
25.10.01	Kalsíum o. þ. h. til áburðar, kalsíumalúmínfosföt.
25.10.09	Annað.
25.11.00	Baríumsúlfat o. fl.
25.12.01	Kísilgúr.
25.12.09	Annað.
25.13.00	Vikursteinn o. fl.
25.14.00	Flögusteinn.
25.15.00	Marmari.
25.16.00	Granít o. fl.
25.17.00	Smásteinar o. fl.
25.18.00	Dólómít.
25.19.00	Magnesíumkarbónat.
25.20.01	Gips, óunnið.
25.20.09	Annað.
25.21.01	Kalkáburður.
25.21.09	Annað.
25.22.00	Kalk.
25.25.00	Merskúm o. fl.
25.26.00	Gljásteinn.
25.27.00	Steatít, talk.
25.28.00	Krýólít, chiolít.
25.29.00	Arsensúlfíð.
25.30.00	Bóröt, bórsýra.
25.31.00	Feldspat.
25.32.00	Strontíumkarbónat, jarðefni.
26.01.81	Járngrýti.
26.01.82	Brennisteinskís.
26.01.83	Kopargrýti.
26.01.84	Nikkilgrýti.

Tollskr.nr.	Vörutegund
26.01.85	Alumíngrýti.
26.01.86	Blýgrýti.
26.01.87	Zinkgrýti.
26.01.88	Tingrýti.
26.01.89	Mangangrýti.
26.01.91	Krómgrýti.
26.01.92	Wolframgrýti.
26.01.93	Títangrýti, vanadin-, molybden-, tantal- og zirkongrýti.
26.01.94	Málmgrýti, annað.
26.01.95	Jarðefnasambönd silfurs, platínu.
26.01.96	Úranium- og thóríumgrýti.
26.01.97	Gull.
26.02.00	Gjall.
26.03.00	Aska.
26.04.00	Annað gjall, aska.
27.01.10	Steinkol.
27.01.20	Steinkolatöflur.
27.02.00	Brúnkol og brúnkolatöflur.
27.03.00	Mór.
27.04.00	Koks.
27.05.00	Gaskoks.
27.06.01	(Jarðtjara) netjatjara.
27.06.09	Önnur.
27.07.00	Olíur.
27.08.10	Jarðtjörubik.
27.08.20	Bikkoks.
27.09.00	Jarðolíur óhreinsaðar.
27.10.10	Jarðolía, hreinsuð, benzín.
27.10.21	Flugvélabenzín.
27.10.29	Annað benzín.
27.10.31	Steinolía, hreinsuð.
27.10.32	Þotueldsneyti.
27.10.33	Lakkbenzín.
27.10.39	Annað.
27.10.40	Gasolía.
27.10.50	Brennsluolía.
27.10.60	Smurningsolía.
27.10.71	Íburðarefni í veiðarfæri
27.10.72	Ryðvarnarefni.
27.10.79	Annað
27.11.01	Gas.
27.11.09	Annað.
27.12.00	Vaselín.
27.13.00	Parafín og vaxtegundir.
27.14.10	Jarðolíukoks.
27.14.20	Annað.
27.15.00	Bítúmen og asfalt.
27.16.00	Bítúmenblöndur.
27.17.00	Rafmagn.

Tollskr.nr.	Vörutegund
28.01.10	Klór.
28.01.20	Annað.
28.02.00	Brennisteinn, þurreimdur.
28.03.00	Kolefni.
28.04.10	Súrefni.
28.04.20	Köfnunarefni.
28.04.30	Vatnsefni.
28.04.40	Annað.
28.05.10	Kvikasilfur.
28.05.20	Annað.
28.06.00	Saltsýra og klórsúlfónsýra.
28.07.00	Brennisteinsdíoxíd.
28.08.00	Brennisteinssýra.
28.09.00	Saltpéturssýra, níteringssýra.
28.10.00	Fosfórpentoxyd og fosfórsýra.
28.11.00	Arsentríoxyd og arsensýrur.
28.12.00	Bóroxyd og bórsýra.
28.13.01	Kolsýra.
28.13.09	Annað.
28.14.00	Halogeníd.
28.15.00	Súlfíd málmleysingja.
28.16.00	Ammoníak.
28.17.10	Vítissódi.
28.17.21	Kalíumhydroxyd.
28.17.29	Peroxyd.
28.18.00	Oxyd, hydroxyd, peroxyd.
28.19.00	Zinkoxyd og zinkperoxyd.
28.20.10	Alumínoxyd.
28.20.20	Kórundum.
28.21.00	Krómoxyd og krómhydroxyd.
28.22.00	Manganoxyd.
28.23.00	Járnoxyd og járnhydroxyd.
28.24.00	Kóbaltoxyd og kóbalthydroxyd.
28.25.00	Títanoxyd.
28.26.00	Tinoxyd.
28.27.00	Blýmenja.
28.28.00	Hýdrazín o. fl.
28.29.00	Flúoríd o. fl.
28.30.01	Kalsíumklóríd.
28.30.09	Annað.
28.31.00	Klórit og hýpóklórit.
28.32.00	Klóröt og perklóröt.
28.33.00	Brómíd o. fl.
28.34.00	Jódíd o. fl.
28.35.00	Súlfíð.
28.36.00	Díthíonít o. fl.
28.37.00	Súlfít o. fl.
28.38.00	Súlföt o. fl.
28.39.01	Natríum nítrit.
28.39.09	Annað.
28.40.00	Fosfít o. fl.

Tollskr.nr.	Vörutegund
28.41.00	Arsenit o. fl.
28.42.10	(Karbónöt o. fl.) natríumkarbónat (sódi).
28.42.20	Önnur.
28.43.00	Cyaníd o. fl.
28.44.00	Fúlmínöt o. fl.
28.45.00	Sílíköt.
28.46.00	Bóröt o. fl.
28.47.00	Sölt málmsýrna.
28.48.00	Önnur málmsölt o. fl.
28.49.00	Hlaupkenndir góðmálmar o. fl.
28.50.00	Kljúfanleg kemisk frumefni og ísótópar o. fl.
28.51.00	Ísótópar.
28.52.00	Ólífræn eða lífræn (efni) sambönd, thóríums, úraníums.
28.53.00	Fljótandi andrúmsloft o. fl.
28.54.00	Vatnsefnisperoxyd.
28.55.00	Fosfíd.
28.56.10	Kalsíumkarbíd.
28.56.20	Annað.
28.57.00	Hydríd o. fl.
28.58.00	Önnur ólífræn sambönd og amalgöm.
29.01.10	Styren.
29.01.21	Acetylen.
29.01.22	Karbónhydríd.
29.01.29	Önnur.
29.02.00	Halógenderivatar karbónhydrída.
29.03.00	Súlfó-, nítró- og nítrósóderivatar karbonhydrída.
29.04.10	Metanól.
29.04.29	Annað.
29.05.00	Hringliða alkóhól.
29.06.00	Fenól og fenólalkóhól.
29.07.00	Halógen-, súlfó-, nítró- nítrósóderivatar fenóla.
29.08.00	Eter o. fl.
29.09.00	Epoxyd o. fl.
29.10.00	Acetöl og hemiacctöl o. fl.
29.11.01	Formaldehyd og formalín.
29.11.09	Annað.
29.12.00	Halógen-, súlfó-, nítró- og nítrósóderivatar í nr. 29.11.01/09.
29.13.00	Keton o. fl.
29.14.01	Ediksýra o. fl.
29.14.02	Maurasýra.
29.14.09	Annað
29.15.00	Tví- eða margbasiskar sýrur o. fl.
29.16.00	Alkóhólsýrur o. fl.
29.17.00	Ester brennisteinssýru o. fl.
29.18.00	Ester saltpéturssýrlings o. fl.
29.19.00	Ester fosfórsýru o. fl.
29.20.00	Ester kolsýru o. fl.
29.21.00	Ester annarra ólífrænna sýrna o. fl.
29.22.00	Amín.
29.23.00	Amín.

Tollskr.nr.	Vörutegund
29.24.00	Kvarterner ammóníumsölt o. fl.
29.25.00	Amíd.
29.26.00	Imíd og imín.
29.27.00	Nítril.
29.28.00	Diazó, azó o. fl.
29.29.00	Lífrænir derivatar af hydrazíni og hydroxylamíni.
29.30.00	Sambönd með annars konar atómhópum úr köfnunarefni.
29.31.00	Lífræn brennisteinssambönd.
29.32.00	Lífræn arsensambönd.
29.33.00	Lífræn kvikasilfursambönd.
29.34.00	Önnur ólífræn, lífræn sambönd.
29.35.00	Mishringliða sambönd, núkleinsýrur.
29.36.00	Súlfónamíd.
29.37.00	Súltón og súltöm.
29.38.00	Próvítamín o. fl.
29.39.00	Hormón o. fl.
29.40.01	Ostahleypir.
29.40.09	Enzym.
29.41.00	Glykósíd o. fl.
29.42.00	Jurtaalkalóíd o. fl.
29.43.00	Sykur, kemískt hreinn o. fl.
29.44.00	Antibíótika.
29.45.00	Önnur lífræn sambönd.
30.01.00	Kirtlar o. fl. til lækninga.
30.02.00	Antísera o. fl.
30.03.09	Annað.
30.04.00	Vatt, bindi o. fl.
30.05.00	Annað
31.01.00	Gúanó o. fl. þh.
31.02.10	Natríumnítrat.
31.02.21	Kalkammonsaltpétur.
31.02.22	Kalksaltpétur.
31.02.23	Tröllamjöl.
31.02.29	Annað
31.03.10	Tómasgjall.
31.03.21	Súperfosfat.
31.03.29	Annað.
31.04.10	Kalísölt, óhreinsuð.
31.04.21	Kalíumklóríd.
31.04.22	Kalíumsúlfat.
31.04.29	Annað.
31.05.01	Nítróphoska.
31.05.02	Áburður í smásölumumb. 10 kg eða minni.
31.05.09	Annað.
32.01.00	Sútunarefnaextraktar.
32.02.00	Sútunarsýrur o. fl.
32.03.00	Tilbúin sútunarefni o. fl.
32.04.01	Barkarlitur.

Tollskr.nr.	Vörutegund
32.04.02	**Bæs.**
32.04.09	**Annað.**
32.05.00	**Litarefni o. fl.**
32.07.00	**Önnur litarefni.**
32.08.00	**Tilreidd pigment o. fl.**
32.09.01	**Blakkfernis.**
32.09.02	**Prentþynnur**
32.09.03	**Áldeig.**
32.13.10	**Prentlitir.**
33.01.00	**Rokgjarnar olíur.**
33.02.00	Terpenríkar aukaafurðir af rokgjörnum olíum.
33.03.00	Konsentröt af rokgjörnum olíum.
33.04.01	Bragðbætandi efni til iðnaðar.
33.04.02	Ilmefni til iðnaðar.
33.04.03	Bökunardropar.
33.04.09	Annað.
33.05.00	Vatn frá eimingu rokgjarnra olía.
35.01.00	Kasein o. fl.
35.02.00	Albúmín o. fl.
35.03.01	(Gelatín) lím annað en matarlím.
35.03.09	Annað.
35.04.00	Pepton o. fl.
35.05.00	Dextrín o. fl.
35.06.09	Annað.
37.01.01	Röntgenfilmur og -plötur, ólýstar.
37.01.09	Aðrar.
38.01.00	Tilbúið grafít.
38.02.00	Dýrakol.
38.03.00	Ávirk kol o. fl. þ. h.
38.04.00	Gasvatn og notaður gashreinsunarleir.
38.05.00	Tallolía.
38.06.00	Súlfitlútur.
38.07.00	Terpentínuolía o. fl.
38.08.00	Kólófónium o. fl.
38.09.01	Metanól óhreinsað.
38.09.02	Acetónolía.
38.09.09	Annað.
38.10.00	Bik o. fl.
38.11.01	**Baðlyf.**
38.11.02	Efni til að hindra spírun eða til eyðingar illgresis, jurtalyf.
38.11.09	Annað, sótthreinsunarefni, skordýraeitur.
38.12.00	Steining, bæs o. fl. til iðnaðar.
38.13.01	**Lóðningar- og logsuðuefni.**
38.13.09	Annað.
38.14.00	Efni til varnar banki í vélum o. fl.
38.15.00	Efni til hvatningar vúlkaniseringar.

Tollskr.nr.	Vörutegund
38.16.00	Efni til ræktunar smáverugróðurs.
37.17.00	Eldslökkvandi efni.
38.18.00	Blönduð upplausnarefni og þynnar.
38.19.12	Steinefnablöndur til vegamerkinga.
38.19.13	Sementsteypuþéttiefni.
38.19.14	Kol til kolburstagerðar.
38.19.15	Prófefni og hitakeilur.
38.19.16	Hvatar til iðnaðar.
38.19.17	Naftanöt.
38.19.18	Efnisvörur til sútunar.
38.19.19	Annað.
38.19.20	Eldfast lím og mörtel.
39.01.01	Bindilögur til veiðarfæragerðar.
39.01.02	Upplausnir óunnar o. fl.
39.01.03	Prófílar, pípur, þræðir.
39.01.04	Plötur til skósólagerðar.
39.01.05	Blöð, þynnur o. fl.
39.01.07	Handfæralínur.
39.01.08	Blöð, þynnur o. fl.
39.01.09	Annað.
39.02.77	Polyethylen.
39.02.78	Polystyren.
39.02.79	Annað.
39.02.83	Prófílar, pípur, þræðir.
39.02.84	Plötur til skósólagerðar.
39.02.85	Blöð, þynnur o. fl.
39.02.88	Plötur til myndamótagerðar.
39.02.91	Handfæralínur.
39.02.94	Blöð, þynnur o. fl.
39.02.99	Annað.
39.03.10	Vúlkanfiber.
39.03.21	Bindilögur til veiðarfæragerðar.
39.03.22	Upplausnir óunnar o. fl.
39.03.23	Prófílar, pípur, þræðir.
39.03.24	Plötur til skósólagerðar.
39.03.25	Blöð, þynnur o. fl.
39.03.27	Handfæralínur.
39.03.29	Annað.
39.04.01	Upplausnir óunnar o. fl.
39.04.02	Prófílar, pípur, þræðir.
39.04.03	Blöð, þynnur o. fl.
39.04.04	Handfæralínur.
39.04.09	Annað.
39.05.01	Upplausnir óunnar o. fl.
39.05.02	Prófílar, pípur, þræðir.
39.05.03	Blöð, þynnur o. fl.
39.05.05	Handfæralínur.
39.05.09	Annað.
39.06.01	Upplausnir óunnar o. fl.

Tollskr.nr.	Vörutegund
39.06.02	Prófílar, pípur, þræðir.
39.06.03	Blöð, þynnur o. fl.
39.06.09	Annað.
39.07.31	Netjakúlur o. fl. þ. h.
39.07.32	Fiskkassar, fiskkörfur, línubalar.
39.07.33	Lóðabelgir.
39.07.34	Vörur til hjúkrunar og lækninga.
39.07.35	Björgunar- og slysavarnatæki.
39.07.36	Mjólkurbrúsar 10 l. og stærri.
39.07.37	Pípuhlutar (fittings) svo og pípu- og vélaþéttingar o. fl. til véla.
39.07.41	Geymar, kör og önnur stór ílát.
39.07.46	Umbúðakassar úr plasti.
39.07.51	Vörur til skipa.
39.07.53	Pokar.
39.07.55	Dúkar og þynnur til iðnaðar.
39.07.66	Gervibeitur.
39.07.67	Mjólkurumbúðir.
39.07.72	Kúplar og glös fyrir siglingaljós og duflaljósker.
39.07.76	Töskuhandföng.
40.01.01	Latex.
40.01.02	Plötur til skósólagerðar.
40.01.09	Annað.
40.02.01	Gervilatex.
40.02.09	Annað.
40.03.00	Endurunnið gúmmí.
40.04.00	Úrgangur af gúmmíi.
40.05.01	Plötur til skógerðar.
40.05.09	Annað.
40.06.00	Óvúlkaníserað gúmmí eða gervigúmmí o. fl.
40.07.00	Þræðir og snúrur úr toggúmmíi o. fl.
40.08.01	Plötur, þynnur o. fl. úr svampgúmmíi til skósólagerðar.
40.08.02	Annað svampgúmmí.
40.08.04	Stengur, prófílar o. fl.
40.09.01	Pípur og slöngur.
40.09.09	Aðrar.
40.10.00	Vélareimar og færibönd.
40.11.01	Hjólbarðar, nýir.
40.11.02	Hjólbarðar, notaðir.
40.11.03	Hjólbarðar á flugvélar.
40.11.09	Annað.
40.12.00	Vörur til lækninga.
40.14.01	Bobbingar og trollpokahlífar.
40.14.02	Björgunartæki.
40.14.03	Burstahausar.
40.14.04	Vélaþéttingar og þéttilistar.
40.14.05	Vörur til lækninota.
40.14.06	Gervibeitur.
40.14.07	Vörur til skipa.
40.15.01	Harðgúmmí til skógerðar.

Tollskr.nr.	Vörutegund
40.15.09	Annað.
40.16.01	Harðgúmmí til lækninga og hjúkrunar.
41.01.11	Nautshúðir, óunnar.
41.01.19	Aðrar.
41.01.20	Kálfsskinn.
41.01.30	Geitaskinn.
41.01.40	Sauðskinn með ull.
41.01.50	Sauðskinn ullarlaus.
41.01.60	Aðrar húðir, skinn.
41.02.10	Kálfsleður.
41.02.21	Leður í sóla.
41.02.29	Annað.
41.03.00	Leður úr sauð- og lambskinnum.
41.04.00	Leður úr geitar- og kiðlingaskinnum.
41.05.01	Svínsleður.
41.05.09	Leður ót. a.
41.06.00	Þvottaskinn.
41.07.00	Pergament.
41.08.00	Lakkleður o. fl.
41.09.00	Afklippur frá leðri og þ. h.
41.10.00	Leðurlíki.
44.03.10	Trjábolir til framleiðslu á viðarslípi.
44.03.20	Trjábolir af barrtrjám til framl.
44.03.30	Trjábolir af öðrum trjátegundum en barrtrjám til framl.
44.03.40	Námustoðir.
44.03.51	Staurar og spírur í fisktrönur.
44.03.52	Girðingastaurar.
44.03.53	Síma- og rafmagnsstaurar.
44.03.59	Annað.
44.04.10	Trjábolir af barrtrjám.
44.04.20	Trjábolir af öðrum trjátegundum.
44.05.11	Þilfarsplankar.
44.05.19	Annar trjáviður úr barrtrjám.
44.05.21	Trjáviður úr eik.
44.05.22	Trjáviður úr beyki.
44.05.23	Trjáviður úr birki og hlyni.
44.05.24	Trjáviður úr rauðviði.
44.05.25	Trjáviður úr teakviði.
44.05.29	Trjáviður úr öðrum trjátegundum.
44.08.00	Trjáviður í tunnustafi, tunnustafir.
44.09.01	Trjáviður, tunnubönd.
44.09.09	Annað.
44.10.00	Trjáviður í göngustafi o. fl.
44.11.00	Tréþráður, eldspýtnaefni, trépinnar í skó.
44.13.11	Þilfarsplankar.
44.13.19	Annar trjáviður úr barrtrjám.
44.14.00	Viður sagaður, skorinn eða flagaður í spónaþynnur.
44.15.00	Krossviður.

Tollskr.nr.	Vörutegund
44.18.01	Spónaplötur.
44.18.09	Aðrar.
44.19.00	Ramma- og húsgagnalistar.
44.22.01	Kjöttunnur.
44.22.02	Síldartunnur.
44.22.09	Annað.
44.25.01	Burstatré.
44.25.02	Skósmíðaleistar.
44.28.81	Botnvörpuhlerar og bobbingar.
44.28.84	Árar.
44.28.85	Stýrishjól.
44.28.86	Hnakkvirki og aktygjaklafar.
45.02.00	Korkur í stykkjum, plötum o. þ. h.
45.03.01	Netja- og nótakorkur.
45.03.02	Björgunaráhöld.
45.04.01	Korkvörur til skógerðar.
45.04.03	Vélaþéttingar, pípur o. þ. h. úr korki.
45.04.05	Korkur í flöskuhettur.
46.01.00	Fléttur.
46.03.01	Fiskkörfur og kolakörfur.
46.03.02	Töskuhöldur úr fléttiefnum.
47.01.10	Viðarslíp.
47.01.20	Pappírsmassi úr öðru en trjáviði.
47.01.30	Viðarmassi.
47.01.40	Sóda- og súlfatviðarmassi, óbleiktur.
47.01.50	Sóda- og súlfatviðarmassi, bleiktur.
47.01.60	Súlfitviðarmassi, óbleiktur.
47.01.70	Súlfitviðarmassi, bleiktur.
47.01.80	Viðarmassi hálfkemískur.
47.02.00	Úrgangspappír og úrgangspappi.
48.01.10	Dagblaðapappír.
48.01.20	Prent- og skrifpappír.
48.01.30	Kraftpappír og kraftpappi.
48.01.51	Bókbandspappi.
48.01.52	Umbúðapappír venjulegur.
48.02.00	Handgerður pappír og pappi.
48.03.01	Smjörpappír og hvítur pergamentpappír.
48.03.09	Annað.
48.04.00	Pappír og pappi í rúllum eða örkum.
48.05.00	Bylgjupappír og bylgjupappi.
48.06.00	Pappír og pappi línustrikað eða krossstrikað í rúllum eða örkum.
48.07.81	Pappaumbúðir um mjólk.
48.07.82	Pappír og pappi, vaxborinn eða plastborinn.
48.07.88	Vaxborinn pergamentpappír utan um fisk.
48.07.92	Pappi til myndamótagerðar.
48.07.93	Efni í vélaþéttingar.

Tollskr.nr.	Vörutegund
48.08.00	Síublökkir, þynnur og plötur úr pappírsmassa.
48.09.01	Byggingarplötur.
48.09.09	Aðrar.
48.15.01	Límbönd.
48.16.02	Pappírspokar til umbúða um kartöflur, sement og áburð.
48.16.06	Pappakassar utan um fisk.
48.16.07	Pappírspokar utan um fisk.
48.19.02	Áprentaðir merkimiðar fyrir útflutningsafurðir.
48.21.01	Pípur og vélaþéttingar.
48.21.02	Spjöld.
48.21.05	Pappír í dýptarmæla.
49.01.09	Prentaðar bækur, bæklingar á erlendu máli.
49.05.01	Landabréf, sjókort.
49.05.02	Önnur landabréf, sjókort.
49.05.03	Jarðlíkön og himinmyndarlíkön.
49.06.00	Bygginga- og vélauppdrættir o. fl. þ. h.
50.01.00	Silkiormahjúpar.
50.02.00	Silki, óspunnið.
50.03.00	Úrgangur silkis.
50.04.00	Garn úr silki.
50.05.00	Garn úr chappe-silki.
50.06.00	Garn úr bourette-silki.
50.07.00	Garn úr silki.
50.08.00	Silkiormaspuni.
50.09.00	Vefnaður úr silki.
50.10.00	Vefnaður úr bourette-silki.
51.01.11	Garn til veiðarfæragerðar.
51.01.19	Annað.
51.01.20	Garn úr uppkembdum trefjum.
51.02.11	Eingirni til veiðarfæragerðar.
51.02.19	Annað.
51.02.20	Einþáttungar úr uppkembdum trefjum.
51.03.10	Garn úr syntetískum trefjum.
51.03.20	Garn úr uppkembdum trefjum.
51.04.11	Grófur einskeftur vefnaður.
51.04.19	Annað.
51.04.20	Vefnaður úr uppkembdum trefjum.
52.01.00	Málmgarn.
52.02.00	Vefnaður úr málmþræði.
53.01.10	Ull, hvorki kembd né greidd.
53.01.20	Önnur ull.
53.02.10	Fíngerð hár.
53.02.20	Grófgerð hár.
53.03.00	Úrgangur úr ull og öðru dýrahári, ekki tættur eða kembdur.
53.04.00	Úrgangur úr ull og öðru dýrahári, tættur eða kembdur.
53.05.10	Ull og annað dýrahár, kembt eða greitt.

Tollskr.nr.	Vörutegund
53.05.20	Lopadiskar úr ull.
53.06.01	Garn úr ull.
53.06.09	Annað.
53.07.01	Kambgarn úr ull.
53.07.09	Annað.
53.08.00	Garn úr fíngerðu dýrahári.
53.09.00	Garn úr hrosshári og öðru grófgerðu dýrahári.
53.10.00	Garn úr ull, hrosshári eða öðru dýrahári.
53.11.00	Vefnaður úr ull eða fíngerðu dýrahári.
53.12.00	Vefnaður úr grófgerðu dýrahári.
53.13.00	Vefnaður úr hrosshári.
54.01.00	Hör, óunninn o. fl.
54.02.00	Ramí, óunnið o. fl.
54.03.01	Eingirni til veiðarfæragerðar.
54.03.09	Annað.
54.05.01	Segl- og presenningsdúkur.
54.05.02	Vefnaður úr hör eða ramí.
54.05.09	Annað.
55.01.00	Baðmull, hvorki kembd né greidd.
55.02.00	Baðmullarlinters.
55.03.01	Vélatvistur.
55.03.09	Annar.
55.04.00	Baðmull, kembd eða greidd.
55.05.11	Eingirni til veiðarfæragerðar.
55.05.12	Netjagarn.
55.05.19	Annað.
55.05.21	Netjagarn.
55.05.29	Annað.
55.06.01	Tvinni.
55.06.09	Annað baðmullargarn.
55.07.10	Snúðofin baðmullarefni, óbleikt.
55.07.20	Önnur.
55.08.10	Frottéefni, óbleikt.
55.08.20	Önnur.
55.09.11	Segl- og presenningsdúkur.
55.09.12	Segl- og presenningsdúkur.
55.09.13	Baðmullarvefnaður ólitaður og ómynstraður.
55.09.14	Baðmullarvefnaður einlitaður og ómynstraður.
55.09.19	Annað.
55.09.21	Segl- og presenningsdúkur.
55.09.22	Segl- og presenningsdúkur.
55.09.23	Baðmullarvefnaður, einlitaður og ómynstraður.
55.09.29	Annað.
56.01.11	Syntetískar trefjar til veiðarfæragerðar.
56.01.19	Annað.
56.01.20	Úr uppkembdum trefjum.
56.02.10	Vöndlar úr syntetískum trefjum.
56.02.20	Vöndlar úr uppkembdum trefjum.

Tollskr.nr.	Vörutegund
56.03.00	Úrgangur úr stuttum tilbúnum trefjum.
56.04.10	Syntetískar trefjar.
56.04.20	Uppkembdar trefjar.
56.05.11	Garn til veiðarfæragerðar.
56.05.19	Annað.
56.05.20	Úr stuttum uppkembdum trefjum.
56.06.10	Garn úr syntetískum trefjum.
56.06.20	Garn úr uppkembdum trefjum.
56.07.11	Segl- og presenningsdúkur.
56.07.19	Annað.
56.07.21	Segl- og presenningsdúkur.
56.07.29	Annar.
57.01.00	Hampur, óunninn eða tilreiddur.
57.02.00	Manilahampur, óunninn eða tilreiddur.
57.03.00	Júta, óunnin eða tilreidd.
57.04.10	Trefjar úr sisalhampi o. fl.
57.04.21	Húsgagnatróð í plötum.
57.04.29	Annað.
57.05.01	Eingirni til veiðarfæragerðar úr hampi.
57.05.02	Netjagarn úr hampi.
57.05.09	Annað.
57.06.01	Eingirni til veiðarfæragerðar úr jútu.
57.06.09	Annað.
57.07.01	Eingirni til veiðarfæragerðar úr öðrum spunaefnum.
57.07.02	Netjagarn úr öðrum spunaefnum.
57.07.09	Annað.
57.08.00	Pappírsgarn.
57.09.01	Umbúðastrigi úr hampi.
57.09.02	Segl- og presenningsdúkur.
57.09.03	Vefnaður, einlitur og ómynstraður úr hampi.
57.09.09	Annar.
57.10.01	Umbúðarstrigi úr jútu.
57.10.02	Segl- og presenningsdúkur.
57.10.03	Vefnaður, einlitaður og ómynstraður úr jútu.
57.10.09	Annar.
57.11.00	Vefnaður úr öðrum spunaefnum úr jurtaríkinu.
57.12.00	Vefnaður úr pappírsgarni.
58.04.11	Molskinn.
58.04.19	Annar flauel-, flos- og chenillevefnaður.
58.04.20	Flauel-, flos- og chenillevefnaður úr silki.
58.04.30	Flauel-, flos- og chenillevefnaður úr ull.
58.04.40	Flauel-, flos- og chenillevefnaður úr syntískum trefjum.
58.04.50	Flauel-, flos- og chenillevefnaður úr uppkembdum trefjum.
58.04.60	Annar flauel-, flos og chenillevefnaður.
58.05.01	Borðar til umbúða.
58.05.09	Annað.
58.07.01	Chenillegarn, yfirspunnið garn.
58.07.02	Garn og kaðlar úr syntetískum trefjum til veiðarfæragerðar.

Tollskr.nr.	Vörutegund
58.07.03	Netateinar.
58.07.09	Annað chenillegarn, yfirspunnið garn o. fl.
58.08.01	Fiskinet og fiskinetjaslöngur úr tyll.
58.08.09	Annað tyll og netaefni, ómynstrað.
58.09.00	Tyll og annað netaefni, mynstrað o. fl.
59.03.01	Trefjadúkur.
59.04.01	Færi og línur til fiskveiða.
59.04.02	Kaðlar.
59.04.03	Öngultaumar.
59.04.04	Seglgarn.
59.04.05	Garn úr syntetiskum efnum til veiðarfæragerðar.
59.04.09	Annað.
59.05.01	Fiskinet og fiskinetjaslöngur úr gerviefnum.
59.05.02	Fiskinet og fiskinetjaslöngur úr öðrum efnum en gerviefnum.
59.05.09	Önnur net.
59.06.01	Spyrðubönd.
59.06.03	Öngultaumar.
59.07.01	Bókbandsléreft, listmálunarléreft, skóstrigi o. fl. þ. h.
59.07.09	Annað.
59.08.01	Presenningsdúkur.
59.08.02	Bókbandsléreft.
59.08.03	Límbönd til einangrunar eða umbúða.
59.08.09	Annað.
59.09.01	Presenningsdúkur.
59.09.02	Einangrunarbönd.
59.09.09	Annað.
59.11.01	Presenningsdúkur.
59.11.02	Sjúkradúkur.
59.11.03	Vörur til skógerðar.
59.11.04	Einangrunarbönd.
59.11.09	Annað.
59.12.01	Presenningsdúkur.
59.12.02	Lóðabelgir.
59.12.09	Annað.
59.13.00	Teygjanleg efni.
59.14.00	Kveikir úr spunatrefjum o. fl.
59.15.01	Brunaslöngur.
59.15.09	Aðrar.
59.16.00	Drifreimar og færi- eða lyftubönd.
59.17.00	Spunaefni og vörur úr spunatrefjum.
60.01.01	Prjónavoð og heklvoð úr silki eða gerviþráðum.
60.01.02	Prjónavoð og heklvoð úr ull.
60.01.03	Prjónavoð og heklvoð úr baðmull.
60.01.04	Hringprjónuð grisja til umbúða um kjöt.
60.01.09	Önnur prjóna- og heklvoð.
60.05.01	Kjötpokar.
60.05.02	Földuð vara í metramáli.
60.06.03	Prjóna- og heklvoð.

Tollskr.nr.	Vörutegund
62.03.01	Kjötpokar úr spunaefnum.
62.03.02	Sekkir og pokar úr jútu.
62.03.09	Aðrir.
62.04.01	Presenningar og segl.
62.05.02	Björgunar- og slysavarnatæki.
62.05.03	Öryggisbelti.
64.01.01	Vaðstígvél með lágum hæl.
Úr 64.02.02	Skóhlífar.
64.05.01	Yfirhlutar af skófatnaði.
64.05.09	Aðrir.
65.01.00	Hattaefni úr flóka.
65.02.00	Hattaefni, fléttuð.
65.06.01	Hlífðarhjálmar.
65.07.00	Svitagjarðir o. fl.
66.03.00	Hlutar og útbúnaður og fylgihlutar með regnhlífum, göngustöfum o. fl.
68.13.01	Vélaþéttingar úr asbesti.
70.01.00	Glerbrot og annar glerúrgangur, glermassi.
70.02.00	Glerungur og smelt í massa, slöngum eða pípum.
70.03.00	Gler í kúlum, slöngum eða pípum, óunnið.
70.04.00	Óunnið steypt eða valsað gler.
70.05.00	Óunnið teygt eða blásið gler.
70.06.00	Steypt, valsað, teygt eða blásið gler.
70.08.00	Öryggisgler.
70.10.01	Mjólkurflöskur.
70.10.02	Öl- og gosdrykkjaflöskur.
70.14.03	Luktagler og endurskinsgler fyrir farartæki.
70.14.04	Gler fyrir götuljósker.
70.14.05	Gler fyrir duflaljósker.
70.16.09	Annað.
70.17.00	Glervara eingöngu notuð við efnarannsóknir o. þ. h.
70.18.00	Optísk gler og vörur úr því.
70.20.10	Garn úr glertrefjum.
70.20.20	Vefnaður úr glertrefjum.
70.21.01	Netjakúlur.
71.05.00	Silfur, óunnið eða hálfunnið.
71.06.00	Silfurplett, óunnið eða hálfunnið.
71.07.10	Gullstengur, óunnar eða hálfunnar.
71.07.20	Annað.
71.08.00	Óeðlir málmar og silfur, með gullhúð, óunnið eða hálfunnið.
71.09.00	Platína, óunnin eða hálfunnin.
71.10.00	Óeðlir málmar og góðmálmar með platínuhúð, óunnir eða hálfunnir.
71.11.10	Góðmálmsúrgangur úr silfri eða platínu.
71.11.20	Góðmálmsúrgangur úr gulli.

Tollskr.nr.	Vörutegund
73.01.10	Spegiljárn.
73.01.20	Annað.
73.02.10	Ferrómangan.
73.02.20	Annað.
73.03.00	Úrgangur og brot af járni eða stáli.
73.04.00	Kornað járn eða stál, vírkúlur.
73.05.10	Járn- eða stálduft.
73.05.20	Járn- eða stálsvampur.
73.06.10	Hnoðuð járn- og stálstykki o. þ. h.
73.06.20	Steypt hrájárn og stálstykki.
73.07.00	Gjallfrítt hrájárn o. fl.
73.08.00	Plötuefni í rúllum, úr járni eða stáli.
73.09.00	Alhæfiplötur úr járni eða stáli.
73.10.11	Vír til framleiðslu á naglavír.
73.10.12	Steypustyrktarjárn.
73.10.13	Valsaður vír.
73.10.19	Annað.
73.10.21	Steypustyrktarjárn.
73.10.23	Jarðborspípur úr stáli.
73.10.29	Annað.
73.11.10	Prófiljárn og -stál, þilstál.
73.11.20	Annað.
73.12.00	Bönd úr járni eða stáli.
73.13.10	Þynnur og plötur úr járni eða stáli.
73.13.20	Þynnur og plötur úr járni eða stáli.
73.13.30	Þynnur og plötur úr járni eða stáli.
73.13.40	Þynnur og plötur úr járni eða stáli tinaðar og ótinaðar.
73.13.59	Aðrar.
73.14.01	Logsuðuvír.
73.14.09	Annað.
73.15.61	Hrásteypa úr kolefnisríku stáli.
73.15.62	Hrásteypa úr stállegeringum.
73.15.63	Gjallfrí hrásteypa o. þ. h. úr kolefnisríku stáli.
73.15.64	Gjallfrí hrásteypa o. þ. h. úr stállegeringum.
73.15.65	Plötuefni í rúllum úr kolefnisríku stáli.
73.15.66	Plötuefni í rúllum úr stállegeringum.
73.15.67	Vírstengur úr kolefnisríku stáli.
73.15.68	Vírstengur úr stállegeringum.
73.15.69	Stangajárn og jarðborspípur úr kolefnisríku stáli.
73.15.71	Stangajárn og jarðborspípur úr stállegeringum.
73.15.72	Prófiljárn og þil úr kolefnisríku stáli.
73.15.73	Prófiljárn og þil úr stállegeringum.
73.15.74	Prófiljárn úr kolefnisríku stáli.
73.15.75	Prófiljárn úr stállegeringum.
73.15.76	Plötur og þynnur og alhæfiplötur úr kolefnisríku stáli.
73.15.77	Plötur og þynnur og alhæfiplötur úr stállegeringum.
73.15.78	Plötur og þynnur úr kolefnisríku stáli.
73.15.79	Plötur og þynnur úr stállegeringum.
73.15.81	Plötur og þynnur úr kolefnisríku stáli.

Tollskr.nr.	Vörutegund
73.15.82	Plötur og þynnur úr stállegeringum.
73.15.83	Plötur og þynnur úr kolefnisríku stáli.
73.15.84	Plötur og þynnur úr stállegeringum.
73.15.85	Bandaefni úr kolefnisríku stáli.
73.15.86	Bandaefni úr stállegeringum.
73.15.87	Vír úr kolefnisríku stáli.
73.15.88	Vír úr stállegeringum.
73.16.10	Teinar úr járni eða stáli fyrir járnbrautir og sporvagna.
73.16.20	Annað.
73.17.00	Pípur úr steypujárni.
73.18.10	**Efni í pípur.**
73.18.21	Saumlausar pípur til smíða.
73.18.29	Annað.
73.18.31	Pípur til smíða.
73.18.32	Pípur til raflagna.
73.18.39	Annað.
73.19.00	Háþrýstileiðslur úr stáli.
73.20.00	Pípuhlutar (fittings) úr járni eða stáli.
73.21.01	Bryggjur og brýr og hlutar til þeirra.
73.21.09	Annað.
73.22.01	Tankar fyrir mjólk.
73.22.09	Annað.
73.23.01	Tunnur.
73.23.02	Mjólkurbrúsar 10 l. eða stærri.
73.23.03	Niðursuðudósir.
73.23.04	Áletraðar dósir utan um útflutningsvörur.
73.24.00	Hylki og ílát.
73.25.01	Vírkaðlar.
73.25.02	Vírkaðlar.
73.25.09	Annað.
73.26.00	Gaddavír og annars konar vír.
73.27.01	Steypustyrktar- og múrhúðunarnet.
73.27.02	Girðingarnet.
73.27.09	Annað.
73.28.00	Möskvateygðar plötur.
73.29.01	Keðjur.
73.29.02	Snjókeðjur.
73.29.03	Keðjur til véla (drifkeðjur).
73.29.09	Aðrar.
73.30.00	Akkeri, drekar.
73.32.00	Boltar og rær o. fl. þ. h.
73.35.00	Fjaðrir og fjaðrablöð.
73.37.03	Hálfunnir miðstöðvarofnar og hálfunnin ofnrif.
73.40.30	Grófunnin járn- og stálsmíði.
73.40.41	Veiðarfæralásar o. þ. h. útgerðarvörur.
73.40.42	Fiskkassar, fiskkörfur, línubalar.
73.40.43	Girðingarstaurar.
73.40.44	Grindur og kassar til flutnings á mjólkurflöskum og hyrnum.
73.40.46	Vörur til skipa.
73.40.47	Drykkjarker fyrir skepnur.

Tollskr.nr.	Vörutegund
73.40.48	Jarðstrengsmúffur og tengidósir fyrir raflagnir.
73.40.51	Formuð brennsluhólf o. fl.
74.01.10	Koparsteinn.
74.01.20	Koparúrgangur og brotakopar.
74.01.30	Kopar, óhreinsaður.
74.01.40	Kopar, hreinsaður.
74.02.00	Koparforlegeringar.
74.03.01	Stengur og prófílar.
74.03.02	Vír.
74.03.03	Log- og rafsuðuvír.
74.04.00	Plötur og ræmur úr kopar.
74.05.01	Þynnur í vatnskassaelement og efni í prentaðar straumrásir.
74.05.09	Annað.
74.06.00	Koparduft og koparflögur.
74.07.01	Pípur, pípuefni úr fosfór bronze-legumálmi óunnum.
74.07.09	Annað.
74.08.00	Pípufittings úr kopar.
74.09.00	Geymar, ker og þ. h. ílát.
74.10.00	Vír, strengir, kaðlar o. þ. h. úr kopar.
74.11.00	Vírnet, vírdúkur o. þ. h. úr koparvír.
74.12.00	Möskvateygðar plötur úr kopar.
74.13.00	Keðjur og keðjuhlutar úr kopar.
74.15.00	Boltar og rær o. þ. h. úr kopar.
74.16.00	Fjaðrir úr kopar.
74.19.01	Veiðarfæralásar, sigurnaglar og þ. h. til veiðarfæra.
74.19.02	Vörur til skipa.
74.19.04	Vörur úr kopar eða koparlegeringum, grófmótaðar.
75.01.10	Nikkilsteinn, nikkilspeis.
75.01.20	Nikkilúrgangur og brotanikkill.
75.01.30	Nikkill, óunninn.
75.02.01	Stengur og prófílar úr nikkli.
75.02.02	Vír úr nikkli.
75.03.00	Plötur og ræmur o. þ. h. úr nikkli.
75.04.00	Pípur, pípuefni, holar stengur o. þ. h. úr nikkli.
75.05.00	Forskaut úr nikkli, unnin og óunnin.
76.01.10	Álúrgangur og brotaál.
76.01.20	Ál, óunnið.
76.02.01	Stengur og prófílar úr áli.
76.02.02	Suðuvír.
76.02.09	Annað.
76.03.09	Annað.
76.04.01	Efni í hettur á mjólkurflöskur.
76.04.09	Annað.
76.05.00	Álduft og álflögur.
76.06.01	Prófílpípur til smíða.
76.06.09	Annað.
76.07.00	Pípufittings úr áli.

Tollskr.nr.	Vörutegund
76.08.00	Mannvirki, hálf- eða fullunnin, samsett eða ósamsett o. þ. h.
76.09.00	Geymar, ker og önnur slík stór ílát úr áli.
76.10.01	Mjólkurbrúsar 10 l. eða stærri.
76.10.02	Grindur og kassar til flutnings á mjólkurflöskum og hyrnum.
76.10.05	Niðursuðudósir.
76.10.09	Annað.
76.11.00	Hylki og ílát.
76.12.00	Vír, strengir, kaðlar o. þ. h. úr áli.
76.13.01	Steypustyrktar- og múrhúðunarnet.
76.13.02	Girðingarnet.
76.13.09	Annað.
76.14.00	Möskvateygðar plötur.
76.16.01	Netjakúlur.
76.14.02	Fiskkassar, fiskkörfur, línubalar.
76.16.04	Vörur til skipa.
16.16.05	Drykkjarker fyrir skepnur.
76.16.06	Anóður.
76.16.08	Vörur úr áli, grófmótaðar.
77.01.10	Magnesíumúrgangur og brotamagnesíum.
77.01.20	Óunnið magnesíum.
77.02.00	Stengur, prófílar, vír, plötur, spænir, pípur o. fl. úr magnesíum.
77.03.00	Aðrar vörur úr magnesíum ót. a.
77.04.00	Beryllíum, unnið eða óunnið og vörur úr því.
78.01.10	Blýúrgangur og brotablý.
78.01.20	Óunnið blý.
78.02.01	Stengur og prófílar úr blýi.
78.02.02	Vír.
78.03.00	Plötur og ræmur.
78.04.01	Blýduft.
78.04.09	Annað.
78.05.00	Pípur, pípuefni, holar stengur og pípuhlutar.
78.06.01	Sökkur, netja- og nótablý o. þ. h. til veiðarfæra.
78.06.02	Vörur til skipa.
79.01.10	Zinkúrgangur og brotazink.
79.01.20	Óunnið zink.
79.02.01	Stengur og prófílar úr zinki.
79.02.02	Vír úr zinki.
79.03.10	Zinkduft.
79.03.20	Zinkplötur, zinkræmur, zinkþynnur og zinkflögur.
79.04.00	Pípur og pípuhlutar úr zinki.
79.06.05	Forskaut.
80.01.10	Tinúrgangur og brotatin.
80.01.20	Óunnið tin.
80.02.01	Stengur og prófílar úr tini.
80.02.02	Vír úr tini.
80.03.00	Plötur og ræmur.

Tollskr.nr.	Vörutegund
80.04.00	Tinþynnur, tinduft o. fl.
80.05.00	Pípur og pípuhlutar úr tini.
81.01.00	Wolfram, óunnið og unnið og vörur úr því.
81.02.00	Molybden, óunnið og unnið og vörur úr því.
81.03.00	Tantal, óunnið og unnið og vörur úr því.
81.04.10	Úranium og thórium.
81.04.20	Annað.
83.07.01	Duflaljósker og hlutar til þeirra.
83.07.02	Siglingaljósker, olíulampar, gasljósatæki.
83.07.03	Lampar fyrir uppskurði.
83.09.00	Spennur, töskurammar, sylgjur, krókar, lykkjur o. fl. til fatnaðar.
83.13.01	Spons og sponslok.
83.13.02	Flöskuhettur úr ódýrum málmum.
83.13.03	Áprentuð lok á dósir um útflutningsafurðir.
83.13.04	Hettur á mjólkurflöskur og lok á skyrumbúðir.
83.13.09	Annað.
83.15.00	Þráður, stengur, pípur, plötur, rafsuðuvír o. þ. h. úr ódýrum málmum.
84.02.00	Hjálpartæki við gufukatla, eimsvalar við gufuvélar.
84.03.00	Tæki til framleiðslu á gasi.
84.04.00	Gufuvélar.
84.05.00	Gufuvélar án ketils.
84.06.10	Flugvélahreyflar.
84.06.21	Benzínhreyflar.
84.06.22	Dísilhreyflar 300 hestöfl eða stærri.
84.06.23	Dísilhreyflar minni en 300 hestöfl.
84.06.24	Hlutar til hreyfla.
84.06.29	Annað.
84.07.00	Vatnsaflsvélar og hreyflar.
84.08.00	Flugvélahreyflar.
84.08.21	Gashverflar til bifreiða.
84.08.29	Annað.
84.08.31	Aflvélar og hreyflar til bifreiða.
84.08.39	Annað.
84.09.00	Sjálfknúnar vegþjöppur.
84.10.01	Síldardælur.
84.10.09	Annað.
84.11.01	Heyblásarar.
84.11.02	Þjöppur fyrir frystikerfi og loftþjöppur.
84.11.09	Annað.
84.13.01	Brennarar fyrir brennsluolíu.
84.14.00	Ofnar fyrir iðnaðar- og rannsóknarstofur.
84.15.12	Kæli- og frystivélasamstæður aðrar.
84.15.19	Hlutar til kæli- og frystivélasamstæðna.
84.16.00	Sléttipressur og aðrar svipaðar valsvélar.
84.17.11	Eimarar og þéttar til kæli- og frystivéla.
84.17.12	Vélar til fiskiðnaðar og hvalvinnslu.
84.17.13	Mjólkurvinnsluvélar.

Tollskr.nr.	Vörutegund
84.18.10	Mjólkurskilvindur.
84.18.23	Lýsisskilvindur.
84.19.09	Annað.
84.20.00	Vogir og vogarlóð.
84.21.00	Mekanísk tæki til dreifingar á vökvum og dufti, slökkvitæki o. fl.
84.22.01	Kraftblakkir til fiskiskipa.
84.22.02	Vindur.
84.22.03	Lyftikranar.
84.22.04	Lyftur til vöru- og mannflutninga.
84.22.05	Heyblásarar.
84.22.09	Annað.
84.23.01	Grafvélar og vélskóflur.
84.23.02	Jarðýtur.
84.23.03	Vegheflar.
84.23.04	Ámoksturstæki.
84.23.09	Annað.
84.24.01	Plógar.
84.24.02	Herfi.
84.24.03	Áburðardreifarar.
84.24.09	Annað.
84.25.02	Aðrar sláttuvélar.
84.25.03	Upptökuvélar fyrir kartöflur og aðra garðávexti.
84.25.04	Rakstrar- og snúningsvélar.
84.25.05	Flokkunarvélar.
84.25.09	Annað.
84.26.01	Mjaltavélar.
84.26.02	Mjólkurvinnsluvélar.
84.26.09	Aðrar.
84.27.00	Pressur, marningsvélar til framleiðslu á víni o. þ. h.
84.28.00	Aðrar vélar og tæki til landbúnaðar.
84.29.00	Vélar og tæki til brauðkornsmölunar.
84.30.01	Vélar og tæki til brauð- og kexgerðar.
84.30.02	Vélar og tæki til súkkulaði- og sykurvörugerðar.
84.30.03	Vélar og tæki til kjötvinnslu.
84.30.04	Vélar og tæki til drykkjarvörugerðar.
84.30.05	Flökunarvélar, flatningsvélar, síldarsöltunarvélar o. fl. þ. h. vélar.
84.30.09	Aðrar.
84.31.00	Vélar og tæki til framl. og vinnslu á pappírsmassa, pappír og pappa.
84.32.00	Bókbandsvélar.
84.33.00	Pappírs- og pappaskurðarvélar o. fl. þ. h. vélar.
84.34.01	Setningarvélar og vélar til framl. á prentmyndamótum o. þ. h.
84.34.02	Prentletur, matrixur og tilheyrandi.
84.34.03	Prentmyndamót, prentplötur, prentvalsar o. þ. h.
84.34.04	Lítógrafísteinar, plötur og valsar.
84.34.09	Annað.
84.35.00	Aðrar prentvélar og hjálparvélar þeim tilheyrandi.
84.36.00	Vélar til pressunar á tilbúnum spunatrefjum o. fl. þ. h. vélar.
84.37.01	Prjónavélar.
84.37.09	Aðrar.
84.38.00	Hjálparvélar og hjálpartæki með vélum í nr. 84.36 og 84.37.
84.39.00	Vélar og tæki til framl. og snyrtingar á flóka í metramáli.

Tollskr.nr.	Vörutegund
84.40.11	Fataþvottavélar, þó ekki til heimilisnotkunar.
84.40.13	Aðrar strokvélar.
84.40.15	Vélar til eftirvinnslu á garni og spunavöru.
84.41.02	Saumavélar til notkunar í iðnaði.
84.41.09	Annað.
84.42.00	Vélar og tæki til vinnslu á húðum og skinnum og leðurvörum.
84.43.00	Málmbræðsluofnar o. fl. þ. h. og steypuvélar.
84.44.00	Völsunarvélar til að valsa málma.
84.45.00	Vélar til smíða úr málmum og málmkarbídum.
84.46.00	Vélar til vinnslu og smíða úr steini, brenndum leir o. þ. h.
84.47.01	Trésmíðavélar.
84.47.09	Aðrar.
84.48.00	Hlutar og hjálpartæki við vélar er teljast til nr. 84.45—84.47 o. fl.
84.50.00	Vélar og tæki, sem nota gas til suðu, kveikinga, skurðar og herzlu á málmum.
84.56.01	Steypuhrærivélar.
84.56.09	Annað.
84.57.00	Vélar og tæki til framl. og vinnslu á gleri o. fl. vélar.
84.59.10	Kjarnorkuofnar.
84.59.21	Vélar, tæki og mekanísk áhöld til matvælaiðnaðar, ót. a.
84.59.22	Vélar, tæki og mekanísk áhöld til efnaiðnaðar, ót. a.
84.59.23	Vélar, tæki og mekanísk áhöld til járn- og annars málmiðnaðar, ót. a.
84.59.24	Vélar, tæki og mekanísk áhöld til mannvirkjagerðar, ót. a.
84.59.25	Vélar til plastiðnaðar.
84.59.28	Stýrisvélar til skipa.
84.59.29	Annað.
84.60.00	Mótakassar til málmsteypu o. fl.
84.61.01	Lokar úr ryðfríu stáli.
84.62.00	Kúlu-, kefla- og nálaleg.
84.63.01	Drifásar, sveifarásar, leghús o. fl. til véla.
84.63.02	Skrúfuásar, skrúfuásþéttar, skutpípur o. fl.
84.63.03	Leguhús.
84.63.09	Annað.
84.64.00	Þéttingar o. fl.
84.65.01	Skipsskrúfur.
84.65.09	Annað.
85.01.01	Straumfestar.
85.01.09	Annað.
85.02.00	Rafseglar, síseglar, borhöldur, pípuhaldarar, spennubakka o. fl.
85.04.01	Efni í rafgeyma.
85.08.00	Rafmagnsræsi og kveikibúnaður fyrir brunahreyfla, rafalar og straumrofar.
85.09.00	Rafmagnsljósa- og merkjatæki, rúðuþurrkarar, affrystitæki o. fl.
85.10.01	Duflaljósker.
85.11.00	Rafbræðslu- og hitunarofnar, upphitunartæki, rafsuðu-, raflóðningar- og rafskurðarvélar.
85.13.00	Rafmagnstæki fyrir talsíma og ritsíma, á línu.
85.15.31	Ratsjár og radíómiðunartæki.
85.15.32	Sendi- og móttökutæki, talstöðvar og senditæki fyrir útvarp og sjónvarp.

	Tollskr.nr.	Vörutegund
	85.15.33	Neyðartalstöðvar.
	85.16.00	Rafmagnsbúin umferðarstjórnartæki.
	85.17.01	Brunavarnarkerfi, þjófavarnarkerfi og hlutir til þeirra.
	85.18.01	Rafmagnsþéttar 1 kg. eða léttari.
	85.19.01	Rofar.
	85.19.02	Viðnám og spennudeilar.
	85.19.03	Falir.
	85.19.04	Liðar.
	85.19.05	Vör og varhús.
	85.19.06	Fjöltengi og tengibúnaður.
	85.19.07	Skiptarar.
	85.19.09	Annað.
	85.22.10	Flýtar fyrir rafeindir.
	85.23.01	Jarð- og sæstrengir.
	85.23.09	Annað.
	85.24.00	Burstakol, bogalampakol, rafhlöðukol o. fl.
	85.25.00	Einangrarar úr hvers konar efni.
	85.26.00	Einangrunarhlutar í rafmagnsvélar, tæki og búnað.
	85.28.00	Rafmagnshlutar til véla og áhalda.
	86.08.00	Flutningakassar og -ílát með hvers konar farartækjum.
	87.01.11	Almennar hjóladráttarvélar.
	87.01.20	Dráttarvélar fyrir tvíhjóla vagna.
Úr	87.02.11	Bifreiðar fyrir atvinnubílstjóra.
	87.02.20	Almenningsbifreiðar.
	87.02.31	Sjúkrabifreiðar og snjóbifreiðar.
	87.02.33	Vörubifreiðar dísilknúnar 3 tonn og þar yfir.
	87.02.34	Vörubifreiðar aðrar en dísilknúnar 3 tonna og þar yfir.
	87.02.35	Vörubifreiðar undir 3 tonn.
Úr	87.02.36	Sendibifreiðar fyrir atvinnubílstjóra.
	87.02.38	Sjúkrabifreiðar.
	87.03.01	Slökkviliðsbifreiðar.
	87.03.02	Snjóplógar.
	87.03.09	Annað.
	87.04.21	Grindur fyrir sjúkra-, slökkvi- og snjóbifreiðar og snjóplóga.
	87.04.22	Grindur fyrir vörubifreiðar, jeppa- og almenningsbifreiðar.
	87.05.01	Yfirbyggingar fyrir dráttarvélar sem teljast til nr. 87.01.11.
	87.05.02	Yfirbyggingar fyrir dráttarvélar sem teljast til nr. 87.01.19 og 97.01.20.
	87.05.03	Yfirbyggingar fyrir sjúkra-, slökkvi- og snjóbifreiðar og snjóplóga.
	87.05.04	Yfirbyggingar fyrir vörubifreiðar, jeppa- og almenningsbifreiðar.
	87.06.00	Hlutar og fylgitæki fyrir ökutæki er teljast til nr. 87.01—87.03.
	87.07.00	Alls konar vagnar með hreyfli fyrir verksmiðjur o. fl. þ. h.
	87.11.00	Ökutæki fyrir fatlaða og sjúka með drifi.
	87.13.01	Ökutæki fyrir fatlaðra og sjúka án drifs.
	87.14.01	Hjólbörur og handvagnar, tengivagnar til vöruflutnings.
	87.14.02	Heyflutningavagnar, aðrir vagnar.
	88.01.00	Loftfarartæki, léttari en andrúmsloft.
	88.02.01	Flugvélar og svifflugur.
	88.02.09	Annað.
	88.03.01	Hlutar til flugvéla.

Tollskr.nr.	Vörutegund
88.03.09	Aðrir.
88.04.00	Fallhlífar, einnig hlutar og fylgitæki til þeirra.
88.05.00	Slöngvitæki, flugæfingartæki.
89.01.10	Herskip.
89.01.21	Björgunarbátar.
89.01.22	Vélskip yfir 250 smál. brúttó.
89.01.23	Vélskip 100—250 smál. brúttó.
89.01.24	Vélskip 10 og allt að 100 smál. brúttó.
89.01.29	Annað.
89.02.00	Dráttarbátar.
89.03.00	Vitaskip, slökkviskip, dýpkunar- og dæluskip, flotkranar.
89.04.00	Skip, bátar til niðurrifs.
89.05.00	Fljótandi útbúnaður, annar en skip og bátar.
90.01.01	Gleraugnagler (án umgerðar).
90.01.09	Annað.
90.02.01	Vitagler.
90.02.09	Annað.
90.03.00	Umgerðir um gleraugu og hlutar til þeirra.
90.04.01	Raf-, logsuðu- og hlífðargleraugu.
90.04.09	Annað.
90.06.00	Stjörnufræðileg tæki og áhöld og útbúnaður til þeirra.
90.07.01	Ljósmyndavélar, eingöngu nothæfar til læknisfræðilegra rannsókna.
90.11.00	Rafagna- og prótonsmásjár og diffraktógrafar.
90.12.00	Optískar smásjár.
90.13.00	Optísk tæki og áhöld.
90.14.01	Áttavitar og önnur siglingatæki tilheyrandi þeim.
90.14.09	Annað.
90.15.00	Vogir með nákvæmni fyrir 5 cg. eða minna.
90.16.00	Tæki til teiknunar, afmörkunar og útreiknings, mælinga o. þ. h.
90.17.10	Rafmagnslækningatæki.
90.17.20	Önnur.
90.18.00	Tæki til mekanóterapí, nuddlækninga, psykótekníkskra rannsókna o. fl.
90.19.10	Heyrnartæki.
90.19.20	Annað.
90.20.00	Röntgentæki o. fl. þ. h.
90.21.00	Tæki, áhöld og eftirlíkingar til sýningar og kennslu.
90.22.00	Tæki til mekanískrar prófunar á eiginleikum efnis.
90.23.01	Sjúkramælar.
90.23.02	Aðrir hitamælar.
90.23.03	Loftþyndarmælar.
90.23.04	Háhitamælar, flotvogir og rakamælar.
90.23.09	Annað.
90.24.01	Hitastillar.
90.24.09	Annað.
90.25.00	Tæki og áhöld til fysískrar og kemískrar greiningar.
90.26.10	Notkunarmælar fyrir rafmagn.
90.26.21	Mælar til prófunar á tækjum er falla í nr. 90.26.
90.26.29	Aðrir.
90.27.01	Snúnings- og framleiðsluteljarar o. þ. h.
90.27.09	Annað.

Tollskr.nr.	Vörutegund
90.28.01	Bergmálsdýptarmælar, asdictæki o. þ. h. fisksjár.
90.28.09	Önnur.
90.29.01	Hlutar og fylgitæki til tækja og áhalda sem teljast til nr. 90.28.01.
90.29.09	Annað.
92.12.02	Grammófónplötur til tungumálakennslu.
93.04.01	Línubyssur.
93.04.02	Hvalveiðibyssur.
93.04.03	Fjárbyssur.
93.07.21	Skutlar og skot í hvalveiðibyssur og línubyssur.
93.07.22	Skot sérstaklega gerð fyrir fjárbyssur.
94.01.01	Dráttarvélasæti.
94.02.00	Húsgögn fyrir læknisaðgerðir.
95.08.01	Gelatínbelgir um lyf.
96.02.03	Burstar og sópar, sem eru hlutar af vélum.
96.03.00	Tilbúin knippi til framl. á sópum, penslum og burstum.
97.07.01	Fiskiönglar, venjulegir.
89.01.00	Hnappar, smellur, hnappamót og hnappaefni, hnappahlutar.
98.02.01	Málmstykki til framleiðslu á rennilásum.
98.02.09	Annað.
98.13.00	Lífstykkjateinar og aðrir slíkir teinar.

2. Ekki er heimilt að flytja inn vörur með þriggja til tólf mánaða greiðslufresti nema sérstakt samþykki komi til, er Landsbanki Íslands og Útvegsbanki Íslands geta veitt samkvæmt nánari ákvörðun viðskiptaráðuneytisins. Þeir, sem hyggjast flytja inn vörur með slíkum fresti, skulu því leita samþykkis þessara banka, áður en varan er send frá útlöndum.
3. Við innflutning á vörum gegn allt að tólf mánaða gjaldfresti er óheimilt að reikna gjaldfrestinn frá síðari tíma en komudegi vörunnar til landsins.
4. Ekki er heimilt að taka lán erlendis eða fá greiðslufrest til lengri tíma en eins árs nema með samþykki ríkisstjórnarinnar. Þeir, sem hyggjast taka slík lán eða fá slíkan greiðslufrest, skulu afhenda umsóknir um það til viðskiptaráðuneytisins.
5. Framangreind ákvæði um lán og greiðslufrest vegna vörukaupa, gilda á hliðstæðan hátt um lán eða greiðslufrest vegna annars en vörukaupa.
6. Greiðslufrestur samkvæmt gildandi reglum á öðrum vörum en taldar eru upp í lið 1., og samið var um fyrir birtingu auglýsingarinnar, verður leyfður þó varan komi eftir 1. apríl enda færi innflytjendur sönnur á því við viðskiptabanka sinn, að þeir hafi samið um hann fyrir birtingu auglýsingarinnar.

Fyrsti liður auglýsingar þessar tekur gildi 1. apríl 1972 en önnur atriði auglýsingarinnar taka gildi nú þegar. Samhliða því sem auglýsing þessi tekur gildi falla úr gildi auglýsingar ráðuneytisins um innflutning gegn erlendum greiðslufresti frá 16. sept. 1963 og 30. júní 1964.

Viðskiptaráðuneytið, 3. febrúar 1972.

Lúðvík Jósepsson.

Björgvin Guðmundsson.

STJÓRNARTÍÐINDI B 4 — 1972

4. febrúar 1972. 33 Nr. 6.

GJALDSKRÁ

fyrir eftirlit með öryggisráðstöfunum á vinnustöðum.

1. gr.

Eigendur eða umráðamenn eftirlitsskyldra atvinnufyrirtækja skulu árlega greiða gjald í ríkissjóð fyrir eftirlit með verksmiðjum, vinnustöðum og vélum, svo sem hér segir:

A. Persónugjald:

Fyrir hvern verkamann eða konu, sem vinnur í fyrirtæki, skal greiða árlega kr. 45.00.

Skal tala verkafólks miðuð við það, sem hún er þegar fyrirtæki er í fullum gangi við venjulegan rekstur, t. d. vertíðarrekstur frystihúsa eða síldarverksmiðju.

B. Eimkatlar og hylki fyrir þrýsting:

1. flokkur. Gjald kr. 250.00.

Lágþrýstieimkatlar með allt að 2 kg/cm^2 þrýstingi og katlar með hærri þrýstingi, sem hafa allt að 2 m^2 hitaflöt. Opnir eimhitaðir geymar og lokuð eimhituð hylki með allt að 2 m^3 rúmtaki. Þrýstiloftshylki og hylki fyrir aðrar gastegundir með allt að 2 m^3 rúmtaki.

2. flokkur. Gjald kr. 350.00.

Eimkatlar, sem hafa meiri þrýsting en 2 kg/cm^2 og eru með hitafleti frá 2 m^2 til 30 m^2 rúmtaki. Lokuð eimhituð hylki, sem hafa stærra rúmtak en 2 m^3. Eimhitaðir suðukatlar og þurrkarar. Þó suðuketill eða þurrkari sé með hræribúnaði eða öðrum hreyfibúnaði reiknast aðeins gjald vegna aflvélar, en ekki vegna vélbúnaðar. Reykhitaðir forkatlar og yfirhitunarkerfi. Þrýstiloftshylki og hylki fyrir aðrar gastegundir með þrýstingi með meira en 2 m^3 rúmtaki.

3. flokkur. Gjald kr. 1000.00.

Eimkatlar með meira en 30 m^2 hitafleti.

C. Aflvélar:

Af hverju hestafli aflvélar greiðist kr. 8.00.

Fyrir hvern rafmótor, sem notaður er til aflyfirfærslu frá eigin rafstöð fyrirtækis greiðist kr. 8.00.

D. Vinnuvélar.

1. flokkur: Gjald kr. 8.00.

Dælur, sem nota allt að 5 hö., ádráttarsteinar, brjóstsykurgerðarvélar, gosdrykkjargerðarvélar, bókbandsvélar, fægivélar skósmiða, saumavélar, mjólkurstöðvarvélar, brauðgerðarvélar, skógerðarvélar, hnappagatavélar, prjónavélar, sníðavélar.

B 5

Reykjavík. Ríkisprentsmiðjan Gutenberg.

2. flokkur. Gjald kr. 30.00.

Dælur, sem nota frá 5 til 10 hö., hræritæki í kerjum, málsmíðavélar, loftblásarar, plastiðnaðarvélar, gúmmíiðnaðarvélar, reykblásarar, leðurgerðarvélar, þrýstiloftsþjöppur, sem nota allt að 5 hö.

3. flokkur. Gjald kr. 75.00.

Prentvélar, olíuburðarvélar, dúkafægivélar, vökvaþrýstipressur hjámiðjuþrýstipressur, skrúfupressur, niðursuðuvélar, sápugerðarvélar, súkkulaðieltivélar, málningargerðarvélar, fataþvottavélar, gærurotunarvélar, sútunarvélar, flöskuáfyllingarvélar, síldar- og fiskmjölsvélar, síldarolíuvélar, ullarvinnsluvélar, steinsmíðavélar, grjótmulningsvélar, flókagerðarvélar, tuskutætarar, dælur, sem nota meira en 10 hö., þrýstiloftþjöppur, sem nota 5 til 10 hö., hampvinnsluvélar, pappagerðarvélar.

4. flokkur. Gjald kr. 150.00.

Skipadráttarvindur, einfaldir sveiflugálgar (fastir), einfaldar lyftivindur, þrýstiloftsþjöppur, sem nota meira en 10 hö., gasframleiðslutæki, dósa- og flöskuþvottavélar.

5. flokkur. Gjald kr. 300.00.

Farstólar í gálgalyftum (krönum), lyftitæki í vörugeymslum, bifreiðalyftur (loftþjöppu- og aflvélargjald innifalið), sjálfvirkar pappaprentvélar.

6. flokkur. Gjald kr. 750.00.

Fólkslyftur og aðrar sjálfvirkar lyftur með fallhemlum, fallhamrar, (aflvélagjaldið innifalið), steypuhærivélar, lyftivagnar.

7. flokkur. Gjald kr. 1000.00.

Dráttarvagnar og dráttarvélar með eða án áfastra vinnutækja, vegaþjöppur, heflar og aðrar vegagerðarvélar, litlar (minni en 100 hö.), jarðýtur, ámokstursvélar, skurðgröfur og aðrar svipaðar vélar. Litlir farandkranar (bómulengd minni en 8 m og lyftigeta minni en 2 tonn).

8. flokkur. Gjald kr. 2000.00.

Stórar (100 hö. og stærri) jarðýtur, vélskóflur, ámokstursvélar, algengir farandkranar, byggingarkranar, verksmiðjukranar, malarvinnslusamstæður og aðrar svipaðar vélar.

E. Frystivélar:

1. flokkur. Gjald kr. 75.00.

Frystivélar með allt að 10 000 kg/cal. afköstum.

2. flokkur. Gjald kr. 200.00.

Frystivélar með 10 000 til 20 000 kg/cal. afköstum.

3. flokkur. Gjald kr. 350.00.

Frystivélar með 20 000 til 50 000 kg/cal. afköstum.

4. flokkur. Gjald kr. 750.00.

Frystivélar með yfir 50 000 kg/cal. afköstum.

F. Verkpallar:

Ef verkpallar eru við hús, sem eru í smíðum, greiðist kr. 0.40 af hverjum teningsmetra hússins. Ef hús er aðeins einnar hæðar íbúðarhús, eða af vegghæð húss undir þakskegg er ekki yfir 3.5 m, greiðist ekki gjald vegna verkpalla.

Ef verkpallar eru notaðir við endurbætur, lagfæringar eða málun húsa eða skipa eða við hleðslu á vörum, greiðist kr. 1.50 fyrir hvern hlaupandi lengdarmetra verkpalls. Þó skal ekki greiða gjald af verkpöllum, sem eru í minna en tveggja metra hæð frá jörðu.

Fyrir færanlega verkpalla, sem hanga í strengjum eða eru færanlegir upp og niður á einni eða tveimur stoðum, greiðist kr. 225.00.

G. Losun og lestun.

Í hvert sinn, sem skip kemur frá erlendri höfn eða affermir vörur hér við land, skal það greiða gjald vegna öryggiseftirlits þannig:

Skip, sem eru	100	til	1000	brúttólestir greiði kr.	500.00
Skip, sem eru	1000	til	2000	brúttólestir greiði —	1000.00
Skip, sem eru	2000	til	3000	brúttólestir greiði —	1500.00
Skip, sem eru	3000	brúttólestir og þar yfir		—	2000.00

Er viðkomandi embættismönnum falið að innheimta eftirlitsgjaldið samkvæmt gjaldskránni með öðrum skipagjöldum við tollafgreiðslu skipanna við komu þeirra frá erlendri höfn, enda verði gjöldin aðeins tekin þar, sem eftirlitsmenn eru starfandi.

Skip, sem fermir eða affermir vörur á strandferðum skal einu sinni fyrir hvern mánuð, sem það siglir milli hafna greiða gjald skv. gjaldskránni, enda hafi það ekki flutt vörur milli Íslands og annarra landa á sama tíma.

Gjald skv. 3. mgr. innheimtist eftir reikningi, sem Öryggiseftirlit ríkisins gefur út með sama hætti og önnur gjöld fyrir öryggiseftirlit á föstum vinnustöðum.

H. Húsakynni án véla:

Fyrir íbúðarskála verkafólks greiðist kr. 3.00 af hverjum fermetra gólffletar. Fyrir hverja eftirlitsskylda vinnustofu án véla, svo sem saumastofur, þvottahús, netagerðarstofur, seglasaumastofur, vinnustofur í frystihúsum, sláturhús o. s. frv., greiðist kr. 1.50 fyrir hvern fermetra gólffletar. Fyrir víðáttumikil vinnuhús, þar sem tiltölulega fáir vinna að staðaldri, svo sem fiskþvottahús og opin vinnuskýli, greiðist kr. 0.75 fyrir hvern fermetra gólffletar.

I. Gasmæling eða þrýstiraun kerja og geyma:

Fyrir hverja gasmælingu kers eða geymis í landi greiðist kr. 600.00.

Fyrir gasmælingu olíugeyma í skipum greiðist kr. 600.00 fyrir fyrsta geymi og síðan kr. 300.00 fyrir hvern geymi. Fyrir gasmælingu vélarrúms eða dælurúms greiðist ekki gjald, sérstaklega ef mæling í þeim er framkvæmd samhliða mælingu í geymum, að öðrum kosti greiðist kr. 300.00 af hverju rúmi, sem mælt er.

Sé gasmæling framkvæmd utan hins reglulega vinnutíma öryggiseftirlitsins samkvæmt ósk eiganda eða notanda geymis eða skips, skal hann greiða þeim starfsmanni öryggiseftirlitsins, sem mælinguna framkvæmir, yfirvinnu þá, sem mælingin leiðir af sér.

Fyrir þrýstiraun katla eða geyma sem eru minni en 2 m^3 að rúmtaki eða með minni þrýsting en 2 kg/cm^2 greiðist kr. 300.00 en fyrir stærri katla kr. 400.00.

2. gr.

Fyrir vinnuvélar, sem ekki eru nefndar í gjaldskránni, greiðist hlutfallslega eftir því hve stór og margbrotin vélin er, frá kr. 8.00 til kr. 2000.00.

Þó skoðun fari fram oftar en einu sinni á ári, greiðist skoðunargjald aðeins einu sinni, nema framkvæma þurfi auka eftirskoðun vegna vanrækslu á framkvæmd

fyrirskipaðra umbóta, en fyrir slíka skoðun greiðist fullt gjald sbr. 10. gr. starfsreglna fyrir Öryggiseftirlit ríkisins.

3. gr.

Reynist tekjur eftirlitsins ekki nægar samkv. gjaldskrá þessari, til þess að standa undir kostnaði við framkvæmd eftirlitsins, er öryggismálastjóra heimilt, að fengnu samþykki ráðuneytisins, að hækka gjöldin um allt að 25% eftir því, sem með þarf.

4. gr.

Þegar teikningar af fyrirhuguðum breytingum fyrirtækis eða fyrirkomulagi fyrirtækis, sem fyrirhugað er að reisa, eru sendar eftirlitinu til umsagnar, greiðist ekki gjald fyrir umsögnina. Þurfi eftirlitsmaður, að ósk eiganda, að takast ferð á hendur vegna slíkrar umsagnar, skal eigandi greiða ferðakostnaðinn.

5. gr.

Fyrirtæki, þar sem fimm verkamenn eða færri vinna eða notuð er orka, sem eigi fer fram úr 3 hö., skulu undanþegin eftirlitsgjaldi, nema annað sé ákveðið af öryggismálastjóra, enda sé vinnu þannig háttað, að eftirlits sé eigi brýn þörf.

Gjaldskrá þessi, sem sett er samkvæmt 47. gr. laga nr. 23 1. febrúar 1952, um öryggisráðstafanir á vinnustöðum, sbr. lög nr. 52 20. maí 1955, um breyting á þeim lögum, öðlast þegar gildi og gildir fyrst fyrir gjald fyrir eftirlit framkvæmt á árinu 1972 og birtist til eftirbreytni öllum þeim, sem hlut eiga að máli.

Jafnframt fellur úr gildi gjaldskrá nr. 2 18. janúar 1964 fyrir eftirlit með öryggisráðstöfunum á vinnustöðum og auglýsing nr. 128 23. júní 1970.

Dóms- og kirkjumálaráðuneytið, 4. febrúar 1972.

Ólafur Jóhannesson.

Jón Thors.

Nr. 7. 3. febrúar 1972.

REGLUGERÐ

um breyting á reglugerð nr. 228 30. desember 1971, um flokkun bygginga og annarra mannvirkja til fyrninga og um flokkun íbúðarhúsnæðis til fyrninga og viðhaldskostnaðar.

1. gr.

Aftan við c-lið 1. mgr. 1. gr. bætist:

Ræktun á bújörðum	5.0	10.0

2. gr.

Reglugerð þessi, sem sett er skv. ákvæðum 3. tl. C-liðs 15. gr. laga nr. 68 15. júní 1971, öðlast gildi þegar í stað og skal koma til framkvæmda við álagningu tekjuskatts og eignarskatts fyrir skattárið 1971.

Fjármálaráðuneytið, 3. febrúar 1972.

Halldór E. Sigurðsson.

Jón Sigurðsson.

AUGLÝSING

um takmörkun á síldveiði í Norðursjó og Skagerak.

1. gr.

Samkvæmt heimild í c. og d. lið 7. gr. alþjóðasamnings um fiskveiðar í norðausturhluta Atlantshafs, er gerður var í London 24. janúar 1959, hefur Fastanefnd fiskveiða á Norðaustur-Atlantshafi gert ályktun um takmörkun á síldveiði í Norðursjó og Skagerak á ákveðnu tímabili. Aðalefni ályktunar þessarar er birt í 3.—6. gr. auglýsingar þessarar.

2. gr.

Með orðinu „samningur" í auglýsingu þessari er átt við alþjóðasamning um fiskveiðar á norðausturhluta Atlantshafs, er gerður var í London 24. janúar 1959.

Með orðinu „samningsríki" er átt við þau ríki, sem aðilar eru að samningnum.

Með orðinu „fastanefnd" er átt við Fastanefnd fiskveiða á Norðaustur-Atlantshafi, sem starfar samkvæmt samningnum.

3. gr.

Á tímabilinu 1. apríl 1972 til 15. júní 1972 og á tímabilinu 1. febrúar 1973 til 15. júní 1973 er bönnuð síldveiði í Norðursjó og Skagerak að þessum dögum meðtöldum.

4. gr.

Nú tilkynna hlutaðeigandi stjórnarvöld samningsríkis fastanefndinni fyrir 1. marz 1972 annars vegar og 1. janúar 1973 hins vegar, að til þess að komast hjá sérstökum erfiðleikum skuli undanþegnar ákvæðum þessum allt að 1250 smálestir síldar á árinu 1972 og 2500 smálestir á árinu 1973, sem notaðar skuli til manneldis eða beitu, og

a) ná þá undanþáguákvæðin til þess magns, sem samningsríkið hefur tiltekið að því er varðar þegna þess.
b) Hlutaðeigandi stjórnarvöld samningsríkis skulu tilkynna nefndinni um ráðstafanir þær, sem þau hafa gert eða hyggjast gera til að undanþágan, sem gerð er samkvæmt þessari grein, verði ekki misnotuð.
c) Nefndin skal tilkynna öllum samningsríkjum hverja þá undanþágu, sem samningsríkin kunna að gera.

5. gr.

Í ályktun þessari merkja orðin Norðursjór og Skagerak öll hafsvæði, sem samningurinn tekur til og afmarkast að norðan af 62° norðurbreiddar, að vestan af 4° vesturlengdar, þar sem hún sker 62° norðurbreiddar og að strönd Skotlands og í Ermarsundi 1° vesturlengdar og að austan af línu, sem dregin er frá Skagen að Pater Noster vita.

6. gr.

Þrátt fyrir ákvæði 3. gr. að ofan má síld vera 10% af þunga þess afla, sem landað er hverju sinni.

7. gr.

Fastanefnd hefur verið tilkynnt um, að undanþágur samkvæmt 4. gr. skuli taka til íslenzkra skipa. Veiðar á hinu undanþegna magni skulu háðar sérstöku leyfi sjávarútvegsráðuneytisins. Leyfi má binda skilyrðum, sem nauðsynleg þykja.

8. gr.

Með mál út af brotum á auglýsingu þessari skal farið að hætti opinberra mála, og varða brot viðurlögum samkvæmt 2. gr. laga nr. 14 30. marz 1960.

9. gr.

Auglýsing þessi er sett samkvæmt lögum nr. 14 30. marz 1960 um heimild fyrir ríkisstjórnina til þess að láta öðlast gildi ákvæði alþjóðasamnings, er gerður var 24. janúar 1959, um fiskveiðar í norðausturhluta Atlantshafs, ásamt viðbæti, sbr. auglýsingu nr. 8 27. júní 1963, til þess að öðlast gildi þegar í stað og birtist til eftirbreytni öllum þeim, er hlut eiga að máli.

Sjávarútvegsráðuneytið, 10. febrúar 1972.

F. h. r.

Jón L. Arnalds.

Þórður Ásgeirsson.

Nr. 9. 20. janúar 1972.

REGLUGERÐ

um hámarksfjölda leigubifreiða til vöruflutninga í Vestmannaeyjum.

1. gr.

Reglugerð þessi tekur til félagssvæðis Sjálfseignarvörubifreiðastjórafélagsins Ekils, en það nær yfir Vestmannaeyjakaupstað.

2. gr.

Fjöldi leigubifreiða til vöruflutninga á svæðinu takmarkast við hámarkstöluna 32, sbr. þó 8. gr. laga nr. 36 frá 27. apríl 1970. Þessa tölu má endurskoða á tveggja ára fresti. Áður en ákvörðun er tekin um nýja hámarkstölu skal leita umsagnar Sjálfseignarvörubifreiðastjórafélagsins Ekils, bæjarstjórnar Vestmannaeyjakaupstaðar og Vinnuveitendafélags Vestmannaeyja.

3. gr.

Tvisvar á ári, þ. e. í aprílmánuði og októbermánuði, veitir Sjálfseignarvörubifreiðastjórafélagið Ekill viðtöku nýjum umsóknum um félagsréttindi manna, er eiga vörubifreið og vilja stunda leiguakstur til vöruflutninga. Skal þá, ef fjöldi leigubifreiða innan félagsins er kominn niður fyrir töluna 32, bæta við þeim fjölda er nægir til þess að ná hámarkstölunni. Gildar umsóknir skulu teknar til greina aðallega eftir biðtímalengd og tímaröð, en án tillits til þess hvar á félagssvæðinu umsækjendur eru búsettir, unz framangreindu marki er náð.

4. gr.

Reglugerð þessi tekur eigi til sendiferðabifreiða. Enn fremur tekur reglugerðin ekki til vörubifreiða, sem eru eign einstakra atvinnufyrirtækja og eigi eru notaðar til leiguaksturs.

5. gr.

Reglugerð þessi, sem sett er samkvæmt heimild í lögum nr. 36 frá 27. apríl 1970, um leigubifreiðar, staðfestist hér með til þess að öðlast þegar gildi og birtist til eftirbreytni öllum þeim, sem hlut eiga að máli.

Samgönguráðuneytið, 20. janúar 1972.

Hannibal Valdimarsson.

Kristinn Gunnarsson.

SAMÞYKKT

um breytingu á samþykkt um sýsluvegasjóð í Snæfellsness- og Hnappadalssýslu, nr. 212 8. október 1965.

1. gr.

Á eftir 12. tölulið 2. greinar reglugerðarinnar komi nýr töluliður, sem merkist 12 A, svo hljóðandi: Heggsstaðavegur, af Heydalsvegi að Heggsstöðum.

2. gr.

Á eftir 52. tölulið 2. greinar reglugerðarinnar komi nýr töluliður, sem merkist 52 A, svo hljóðandi: Hrísavegur, af Grundarfjarðarvegi að Efri-Hrísum.

Samþykkt þessi, sem sýsluveganefnd Snæfellsness- og Hnappadalssýslu hefur samið og samþykkt, samkvæmt 19. gr. vegalaga, nr. 71 30. desember 1963, staðfestist hér með til að öðlast þegar gildi og birtist til eftirbreytni öllum þeim, sem hlut eiga að máli.

Samgönguráðuneytið, 20. janúar 1972.

Hannibal Valdimarsson.

Kristinn Gunnarsson.

24. janúar 1972. Nr. 11.

AUGLÝSING

um staðfestingu á aðalskipulagi Hvammstanga.

Samkvæmt skipulagslögum nr. 19 21. maí 1964 hefur ráðuneytið hinn 13. janúar 1972 staðfest uppdrátt af aðalskipulagi Hvammstanga, Vestur-Húnavatnssýslu.

Uppdráttur þessi hefur hlotið þá meðferð, sem lög nr. 19/1964 gera ráð fyrir og hefur verið samþykktur af hreppsnefnd Hvammstangahrepps og skipulagsstjórn ríkisins.

Félagsmálaráðuneytið, 24. janúar 1972.

F. h. r.

Hjálmar Vilhjálmsson.

Hallgrímur Dalberg.

24. janúar 1972. Nr. 12.

AUGLÝSING

um staðfestingu á skipulagsuppdrætti af Suðureyri við Súgandafjörð.

Samkvæmt skipulagslögum nr. 19 21. maí 1964 hefur ráðuneytið hinn 24. janúar 1972 staðfest skipulagsuppdrátt af Suðureyri við Súgandafjörð.

Uppdráttur þessi hefur hlotið þá meðferð. sem lög nr. 19/1964 gera ráð fyrir og hefur verið samþykktur af hreppsnefnd Suðureyrarhrepps og skipulagsstjórn ríkisins.

Félagsmálaráðuneytið, 24. janúar 1972.

F. h. r.

Hjálmar Vilhjálmsson.

Hallgrímur Dalberg.

AUGLÝSING

um staðfestingu félagsmálaráðuneytisins á byggingasamþykktum.

Samkvæmt lögum nr. 19 20. október 1905, um byggingasamþykktir, sbr. lög nr. 84 16. desember 1943, um breytingar á þeim lögum og skipulagslög nr. 19 21. maí 1964, hefur ráðuneytið í dag staðfest byggingasamþykktir fyrir eftirgreind sveitarfélög:

1. Eyrarbakkahrepp, Árnessýslu.
2. Suðureyrarhrepp, Vestur-Ísafjarðarsýslu.

Byggingasamþykktir þessar eru í samræmi við fyrirmynd þá, sem félagsmálaráðuneytið hefur staðfest og birt með auglýsingu nr. 23/1967 í B-deild Stjórnartíðinda.

Félagsmálaráðuneytið, 25. janúar 1972.

F. h. r.

Hjálmar Vilhjálmsson.

Hallgrímur Dalberg.

Nr. 14. 10. febrúar 1972.

AUGLÝSING

um staðfestingu sjávarútvegsráðuneytisins á verðgrundvelli á loðnuafurðum frá 1. janúar til 15. maí 1972.

Með skírskotun til laga nr. 72 28. maí 1969 um Verðjöfnunarsjóð fiskiðnaðarins og samkvæmt tillögum stjórnar Verðjöfnunarsjóðs, hefur ráðuneytið staðfest verðgrundvöll á loðnuafurðum fyrir framleiðslutímabilið 1. janúar til 15. maí 1972.

Loðnumjöl £ 1.25 á próteineiningu í lest.

Loðnulýsi £ 75.00 fyrir hverja lest.

Verðið miðast við cif.

Greiðslur í eða úr sjóðnum nemi 50% af verðbreytingu frá grundvallarverði. Komi til greiðslu úr sjóðnum, verði hún ekki meiri en það, sem í sjónum er, og verði sú sama hlutfallslega á alla framleiðslu ofangreinds tímabils.

Sjávarútvegsráðuneytið, 10. febrúar 1972.

F. h. r.

Jón L. Arnalds.

Þórður Ásgeirsson.

Stjórnartíðindi B 4, nr. 6—14. Útgáfudagur 18. febrúar 1972.

STJÓRNARTÍÐINDI B 5 — 1972

11. febrúar 1972. 41 Nr. 15.

REGLUGERÐ
um vörugjald.

1. gr.

Leyfisbréf, er heimilar framleiðslu á vörugjaldsskyldri vöru, má því aðeins láta af hendi, að umsækjandi uppfylli þau skilyrði, sem kveðið er á um fyrir veitingu iðjuleyfis í lögum nr. 79/1971, um iðju og iðnað.

Fyrir leyfisbréf skal greiða 10 000 kr. til ríkissjóðs. Leyfisbréf gildir í 5 ár frá og með útgáfudegi. Fyrir endurnýjun leyfisbréfs skal greiða 5000 kr. í ríkissjóð. Framleiðendur vörugjaldsskyldrar vöru mega stunda framleiðslu til 31. des. 1976 samkvæmt leyfum, er gild voru samkvæmt ákvæðum laga nr. 60/1939.

Nú flytur leyfishafi starfsemi sína í annað umdæmi, og skal hann þá, gegn 5000 kr. gjaldi, afla sér leyfisbréfs að nýju hjá tollstjóra í því umdæmi, sem flutt er í. Nú hættir leyfishafi að fullnægja framangreindum skilyrðum, og fellur þá niður réttur hans samkvæmt leyfisbréfinu.

2. gr.

Af vörum þeim, sem inn eru fluttar eða framleiddar eru innanlands og flokkast undir tollskrárnúmer þau, sem talin eru í eftirfarandi gjaldskrá, skal greiða vörugjald til ríkissjóðs, sem hér segir:

Tollskrárnr.	Vörutegund	Gjald-eining	Vörugjald í kr.
17.04	Sykurvörur, sem kakaó er ekki í:		
01	Lakkrís, sykraður og lakkrísvörur	1 kg	45.60
03	Brjóstsykur, sælgætistöflur og pastillur	1 kg	45.60
04	Tyggigúmmí, húðað með sykri og óhúðað	1 kg	45.60
05	Karamellur	1 kg	45.60
09	Aðrar	1 kg	45.60
18.06	Súkkulaði og aðrar neyzluvörur, sem í er kakaó:		
úr 18.06.09	Súkkulaðiís og ís húðaður með súkkulaði	—	0.00
úr 18.06.09	Suðusúkkulaði, þ. e. hreint súkkulaði, sem í er einungis kakaóbaunir, kakaósmjör og sykur, með hámarksfeiti 30%. Lágmarksstærð í smásöluumbúðum 100 grömm	1 kg	20.80
úr 18.06.09	Annað	1 kg	45.60
22.01.01	Ölkelduvatn og annað vatn með kolsýru	1 l	6.00
22.02.00	Límonaði, gosdrykkir, einnig með bragðefnum, og aðrar óáfengar drykkjarvörur, þó ekki ávaxta- og grænmetissafi, er telst til nr. 20.07	1 l	6.00

Reykjavík. Ríkisprentsmiðjan Gutenberg.

Tollskrárnr.	Vörutegund	Gjald-eining	Vörugjald í kr.
22.03.00	Öl gert úr malti:		
úr 22.03.00	Maltöl og annað yfirgerjað næringaröl, sem inniheldur minnst 8% af maltextrakti og minna en 2% alkóhólmagn miðað við rúmmál	1 l	3.80
úr 22.03.00	Annað	1 l	6.80

3. gr.

Framleiðendur, er leyfi hafa til vörugerðar skv. lögum nr. 97/1971, um vörugjald, sbr. einnig ákvæði til bráðabirgða í sömu lögum, skulu tilkynna tollstjóra fyrir 1. marz 1972 um allar framleiðsluvörur sínar, og ákvarðar tollstjóri, hvort varan er gjaldskyld, og er svo er, þá samkvæmt hvaða tollskrárnúmeri heimta skal gjald af vörunni.

Framleiðandi, sem fengið hefur leyfi til framleiðslu gjaldskyldrar vöru, skal, áður en hann hefur sölu á nýrri framleiðsluvöru, tilkynna tollstjóra í umdæmi sínu þar um. Ný framleiðsluvara telst hver sú eining vöru til smásölu, sem frábrugðin er áður sýndum einingum að gerð, þunga eða umbúðum.

Tollyfirvald getur hvenær sem er krafizt upplýsinga um magn og samsetningu helztu hráefna, er í vörur þær fer, sem framleiddar eru af leyfishafa, hvort sem þær eru gjaldskyldar eða ekki. Sama gildir um innfluttar vörur.

Því aðeins skal flokka vöru til gjaldtöku í tollskrárnúmer úr 18.06.09, suðusúkkulaði, þ. e. hreint súkkulaði, sem í er einungis kakaóbaunir, kakaósmjör og sykur, með hámarksfeiti 30% og lágmarksstærð í smásöluumbúðum 100 grömm, að innflytjandi eða framleiðandi, eftir því sem við á, framvísi efnagreiningarvottorði frá Rannsóknarstofnun iðnaðarins eða annarri viðurkenndri opinberri rannsóknarstofnun, sem sýni innihald og samsetningu vörunnar.

Verði ágreiningur um, hvaða vörur séu gjaldskyldar, og hvaða gjöld skuli af þeim greiða, fellir fjármálaráðherra um það fullnaðarúrskurð.

4. gr.

Vörugjald skv. 2. gr. skal greiða eftir magni vöru að öllum umbúðum frátöldum, enda sé á vörureikningi getið nettóþyngdar vörunnar, ef um innflutning er að ræða. Gjald reiknast af hverri heilli gjaldeiningu, en broti úr einingu skal sleppt.

5. gr.

Vörugjald af innfluttum vörum skal innheimt með aðflutningsgjöldum og njóta sömu lögverndar og þau gjöld. Að þessu og öðru leyti gilda ákvæði laga nr. 1/1970, um tollskrá o. fl., og ákvæði laga nr. 59/1969, um tollheimtu og tolleftirlit, eftir því sem við á, um vörugjald af innfluttum vörum.

6. gr.

Framleiðendur vörutegunda þeirra, sem um ræðir í reglugerð þessari, skulu færa innkaupa- og framleiðslubók, sem skal vera gegnumdregin og löggilt af tollstjóra í viðkomandi umdæmi, og hefur hann heimild til að kveða frekar á um form og færslu bókarinnar. Heimilt skal að færa sérstaka innkaupabók og aðra framleiðslubók, enda skulu báðar vera gegnumdregnar og löggiltar.

Færa skal daglega í bók þessa eða bækur:

1. Magn allra hráefna jafnótt og þau eru keypt eða aðfengin til vörugerðarinnar, og hver hafi látið þau af hendi.
2. Magn þeirra hráefna, hvert fyrir sig og samtals, sem ganga til framleiðslunnar hvern dag.

3. Framleitt magn daglega af fullunninni vöru og tilgreint, hve mikið magn af hverri vörutegund samkvæmt gjaldskrárliðum 2. gr.
4. Selt magn daglega samkvæmt sölunótum og tilgreint, hve mikið magn af hverri vörutegund ásamt heildarsöluverðmæti.

Sé rekstrarbókhald framleiðanda í góðu lagi að dómi fjármálaráðuneytisins og þar komi skýrt fram upplýsingar skv. 1.—4. tölulið, getur fjármálaráðuneytið heimilað, að í hina löggiltu innkaupa- og framleiðslubók sé eigi fært daglega, en þó ekki sjaldnar en mánaðarlega.

Á hverjum framleiðsludegi skal verkstjóri framleiðanda gera skrá um notuð hráefni og um magn þeirrar vöru, er lokið var framleiðslu á undanfarandi framleiðsludag. Magn framleiddrar vöru skal sundurgreina skv. gjaldskrárliðum 2. gr. þessarar reglugerðar. Verkstjóri skal staðfesta skrá þessa með undirskrift sinni. Skrár þessar skulu geymdar á framleiðslustað og vera til sýnis tollstjóra, hvenær sem þess kann að vera óskað.

Ef framleiddar eru, í tengslum við framleiðslu gjaldskyldra vara eða á sama stað, vörur, sem ekki ber að greiða vörugjald af, en sömu hráefni eru að einhverju leyti notuð í framleiðsluna, skal einnig færa í ofangreinda bók eða bækur þá framleiðslu, sem ekki ber að greiða vörugjald af. Tollyfirvöld hafa rétt til, hvenær sem er, að rannsaka bækur þessar og bera saman við aðrar bækur framleiðanda, svo og rannsaka birgðir þær, bæði af hráefnum og unnum vörum, sem fyrir hendi eru á hverjum tíma.

Á sama hátt er tollyfirvöldum heimilt að rannsaka bókhald og birgðir þeirra, sem flytja inn eða dreifa gjaldskyldri vöru.

7. gr.

Framleiðandi gjaldskyldrar innlendrar vöru skal greiða gjaldið til hlutaðeigandi tollstjóra, áður en vara er afhent af framleiðslustað eða seld.

Að fengnu samþykki fjármálaráðherra er tollyfirvaldi heimilt að veita leyfi til afhendingar vöru án þess að vörugjald hafi áður verið greitt. Heimilt er að binda veitingu gjaldfrests því skilyrði, að sett sé fjártrygging, sem tollstjóri tekur gilda. Gjaldfrestur skal þó aldrei vera lengri en svo, að gjald af afhentum vörum sé að fullu greitt áður en tveir mánuðir eru liðnir frá lokum þess mánaðar, er vara er afhent í. Gjaldfrestur er þeim skilyrðum bundinn, að daglegar skrár, skv. 6. gr., séu færðar, mánaðarlegum skýrslum um tollvörugerð, sbr. 8. gr., sé skilað á tilsettum tíma svo og, að gjald sé innt af hendi á réttum tíma.

8. gr.

Framleiðandi skal afhenda hlutaðeigandi tollstjóra mánaðarlega skýrslur, sem hann sjálfur eða prókúruhafi undirritar, þar sem tilgreint sé samkvæmt tollskrárnúmerum birgðir gjaldskyldra vörutegunda í byrjun mánaðar, framleiðsla og sala gjaldskyldra vörutegunda í mánuðinum, svo og birgðir í vörzlu hans í mánaðarlok.

Framangreindri skýrslu skal skilað í lok hvers mánaðar og eigi síðar en innan 15 daga frá mánaðarlokum, og lætur tollstjóri í té eyðublöð fyrir skýrslur þessar.

Það varðar framleiðanda dagsektum að upphæð 1000 kr. á dag, séu daglegar skrár skv. 6. gr. eigi gerðar eða skýrslu um vörugerð eigi skilað á tilsettum tíma.

9. gr.

Sé gjald af innlendri framleiðslu ekki innt af hendi á réttum tíma, getur tollstjóri látið lögreglu stöðva atvinnurekstur viðkomanda, þar til full skil eru gerð, með því m. a. að setja verkstofur hans, tæki og vörur undir innsigli. Þó skal toll-

stjóri eigi láta stöðva framleiðslu á þeirri vöru, sem unnið er að við lokun, ef hann telur hættu á, að birgðir hálfunninna vara, vélar eða verkfæri skemmist, verði vörugerð eigi lokið.

Birgðir gjaldskyldrar vöru og efnis til framleiðslu hennar skulu vera að veði fyrir gjaldinu, sektum og málskostnaði. Séu skil ekki gerð, getur tollstjóri selt birgðir þær, er fyrir finnast, án undangengins lögtaks eða fjárnáms, til lúkningar gjaldinu ásamt vöxtum, sektum og málskostnaði. Það skal gera á uppboði, er boðað sé með viku fyrirvara, og má tollstjóri krefjast borgunar við hamarshögg. Nú næst eigi til birgða, og má þá, án undanfarinnar birtingar, gera lögtak fyrir gjaldi, sektum og málskostnaði í öðrum eignum gjaldanda.

Geymslu gjaldskyldrar vöru og hráefna til hennar skal svo háttað, að tollstjóri geti hvenær sem er sett vörur og hráefni undir innsigli, ef hann telur þess þörf til tryggingar skilvísri greiðslu á vörugjaldinu.

10. gr.

Hver sú eining gjaldskyldrar innlendrar vöru, sem ætluð er til sölu í smásölu, skal auðkennd framleiðanda annað hvort með nafni eða merki hans, er tollyfirvald hefur viðurkennt. Tollyfirvald getur krafizt þess, að á hverri einingu gjaldskyldrar vöru í smásölu sé þungi hennar tilgreindur.

Að fengnu samþykki fjármálaráðuneytisins er tollstjóra heimilt að leyfa sölu á vöru án þess að hver eining hennar í smásölu sé auðkennd framleiðanda. Slík leyfi skal því aðeins veita, að gerð vörunnar sé slík, að merkingu verði ekki við komið nema með óeðlilegum aukakostnaði. Ómerkta gjaldskylda vöru í smásölu skal þó ætíð selja úr heildsöluumbúðum, sem greinilega eru merktar framleiðanda vörunnar, enda innihaldi umbúðir þessar eigi meira magn en 5 kg.

11. gr.

Við afhendingu vörugjaldsskyldrar vöru skal láta af hendi vörureikning, er tilgreini tegund, magn, smásölueiningu, svo og verð þess afhenta.

Sé fleiri en ein tegund vörugjaldsskyldrar vöru afhent samkvæmt sama reikningi, skal tilgreina sérstaklega á vörureikningi magn og verð hverrar vörutegundar.

Ef seljandi gjaldskyldrar vöru er annar en framleiðandi hennar skal auk þessa tilgreina á vörureikningi, fyrir hverja vörutegund, nafn eða vörumerki framleiðanda.

Séu aðrar vörur en gjaldskyldar eru samkvæmt reglugerð þessari á sama vörureikningi, skal telja þær á eftir hinum gjaldskyldu vörum á vörureikningnum.

Gjaldskyldar vörur má eigi afhenda samkvæmt öðrum reikningseyðublöðum en þeim, sem tölusett hafa verið í númeraröð, og eru með auðkenni, er fjármálaráðuneytið ákveður. Vörureikningar skulu bera nafn þess fyrirtækis, er lætur þá af hendi, og skal heiti hinnar afhentu vöru vera vélritað eða prentað á þá. Fjármálaráðuneytið getur heimilað, að vörureikningar séu ritaðir með öðrum hætti um stundarsakir, þegar sérstakar ástæður eru fyrir hendi. Eintak vörureiknings skal jafnan vera falt gjaldheimtumanni til athugunar.

Óheimilt er kaupmönnum, sem fengið hafa gjaldskylda innlenda vöru til dreifingar, að selja vöruna í öðrum umbúðum en þeim, er um getur í 10. gr.

Á sama hátt er innflytjendum óheimilt að dreifa vöru til sölu í smásölu, nema í þeim smásöluumbúðum, sem varan kom í til landsins, og kaupmönnum óheimilt að selja vöruna, nema í þeim sömu umbúðum. Hafi innflutt vara verið flutt til landsins án smásöluumbúða, skulu umbúðir, pökkunarstærð og önnur auðkenni vörunnar, hljóta samþykki viðkomandi tollstjóra, áður en vörunni er dreift til sölu í smásölu.

Verði afhending gjaldskyldra vara með öðrum hætti en að framan greinir, er heimilt að svipta framleiðanda leyfi til vörugerðar um stundarsakir eða fyrir fullt og allt, svo og stöðva afhendingu vara innflytjanda, sem gjaldskyldar eru samkvæmt reglugerð þessarri.

12. gr.

Óheimilt er að taka við innlendum gjaldskyldum framleiðsluvörum, sem ætlaðar eru til endursölu, nema þær séu merktar framleiðanda og þeim fylgi auðkenndur vörureikningur í samræmi við ákvæði reglugerðar þessarar.

Þá er og óheimilt að taka við innfluttum gjaldskyldum vörum til smásöludreifingar nema fullnægt hafi verið ákvæðum reglugerðar þessarar um nákvæma útfyllingu vörureiknings, enda sé hann auðkenndur í samræmi við ákvæði 11. gr.

Ef aðili verður uppvís að því, að taka á móti gjaldskyldri vöru á vörureikningi, sem ekki er auðkenndur í samræmi við ákvæði 11. gr. eða án vörureiknings, skal hann ábyrgjast greiðslu gjaldsins.

13. gr.

Reglugerð þessi er sett samkvæmt heimild í lögum nr. 97 28. des. 1971, um vörugjald. Með gildistöku reglugerðar þessarar er felld úr gildi reglugerð nr. 41 1. marz 1968 um gjöld af innlendum tollvörutegundum.

Reglugerð þessi öðlast þegar gildi.

Fjármálaráðuneytið, 11. febrúar 1971.

Halldór E. Sigurðsson.

Jón Sigurðsson.

11. febrúar 1972. Nr. 16.

REGLUGERÐ

um sérstök veiðisvæði fyrir línu og net fyrir Suðvesturlandi.

1. gr.

Skipum, sem stunda veiðar með botnvörpu, eru bannaðar veiðar frá 1. marz til 1. maí 1972 á svæðum, sem takmarkast af línum, sem dregnar eru þannig:

1. Að austan er dregin lína í réttvísandi suður frá Þjórsárósi í punkt 63°34′ N og 20°48′ V og þaðan í punkt 63°34′ N og 21°26′ V, síðan í vesturátt gegnum eftirgreinda punkta:

1.	63°41′2 N	21°45′5 V
2.	63°41′2 N	22°21′0 V
3.	63°34′5 N	23°03′5 V

og þaðan í réttvísandi 033° í Reykjanesvita. Þó skal skipum allt að 105 brl. heimilt og veiða innan þessara marka á svæði, er takmarkast af lengdarbaugnum 21°57′ V og 22°32′ V og þrjár sjómílur út frá ströndinni.

2. Að norðan er dregin lína í réttvísandi vestur frá Garðskaga og að sunnan í réttvísandi vestur frá Stafnesi. Að utan takmarkast svæði þetta af fiskveiðilandhelgislínunni.

2. gr.

Með mál þau, sem rísa út af brotum gegn reglugerð þessari, skal farið að hætti opinberra mála, og varða brot viðurlögum, samkvæmt ákvæðum laga nr. 62 18. maí 1967, um bann gegn veiðum með botnvörpu og flotvörpu með síðari breytingum.

Reglugerð þessi er sett samkvæmt lögum nr. 62 18. maí 1967, um bann gegn veiðum með botnvörpu og flotvörpu, með síðari breytingum, sbr. lög nr. 21 10. maí 1969, til þess að öðlast þegar gildi, og birtist til eftirbreytni öllum þeim, sem hlut eiga að máli.

Sjávarútvegsráðuneytið, 11. febrúar 1972.

F. h. r.

Jón L. Arnalds.

Þórður Ásgeirsson.

Stjórnartíðindi B 5, nr. 15—16. Útgáfudagur 25. febrúar 1972.

STJÓRNARTÍÐINDI B 6 — 1972

REGLUGERÐ

um happdrættislán ríkissjóðs 1972, Skuldabréf A, vegna vega- og brúagerða á Skeiðarársandi, er opni hringveg um landið.

1. gr.

Fjármálaráðherra, f. h. ríkissjóðs, gefur út til sölu innanlands happdrættisskuldabréf, samtals að fjárhæð 100 milljónir króna, skv. heimild í lögum nr. 99 frá 28. desember 1971.

2. gr.

Happdrættisskuldabréf, skv. reglugerð þessari, skulu nefnd Skuldabréf A.

Þau skulu gefin út til handhafa og óheimilt er að skrá þau á nafn. Verðgildi hvers skuldabréfs er 1000 krónur og eru þau í töluröð. Skuldabréfin skulu seld á nafnverði. Sala bréfanna hefst um miðjan marzmánuð 1972 og henni lýkur fyrir fyrsta útdráttardag, sem er 15. júní 1972.

Happdrættisskuldabréfin falla í gjalddaga að 10 árum liðnum frá útgáfudegi þeirra.

3. gr.

Við innlausn happdrættisskuldabréfs greiðir ríkissjóður verðbætur á höfuðstól bréfsins í hlutfalli við þá hækkun, er kann að verða á lánstímanum á þeirri vísitölu framfærslukostnaðar, er reiknuð er í byrjun febrúar 1972, miðað við þá vísitölu framfærslukostnaðar, sem Hagstofan skráir á gjalddaga bréfanna, hinn 15. marz 1982. Kauplagsnefnd reiknar vísitölu framfærslukostnaðar, og eru núgildandi lög um hana nr. 70 frá 29. nóvember 1967, sbr. lög nr. 1 frá 30. janúar 1959. Happdrættisskuldabréfin skulu innleyst á nafnverði, þótt vísitala framfærslukostnaðar lækki á tímabilinu frá febrúar 1972 til gjalddaga. Happdrættisskuldabréfin verða ekki innleyst að hluta.

4. gr.

Rísi ágreiningur um framkvæmd ákvæða 3. gr. um greiðslu verðbóta á höfuðstól happdrættisskuldabréfanna, skal þá vísa málinu til nefndar þriggja manna, er skal þannig skipuð: Seðlabanki Íslands tilnefnir einn nefndarmanna, Hæstiréttur annan, en hagstofustjóri skal vera formaður nefndarinnar. Nefndin fellir fullnaðarúrskurð í ágreiningsmálum, sem hún fær til meðferðar. Ef breyting verður gerð á grundvelli vísitölu framfærslukostnaðar, skal nefnd þessi koma saman og ákveða, hvernig vísitölur samkvæmt nýjum og breyttum grundvelli skulu tengdar eldri vísitölum. Skulu slíkar ákvarðanir vera fullnaðarúrskurðir.

5. gr.

Af happdrættisskuldabréfunum eru ekki greiddir vextir en vinningum úthlutað í samræmi við útdrátt númera sbr. 6. gr.

Ríkisprentsmiðjan Gutenberg.

6. gr.

Árleg fjárhæð vinninga í þessum flokki happdrættisláns ríkissjóðs skal nema 7% — sjö af hundraði — af heildarfjárhæð skuldabréfa flokksins og skal dregið um þá einu sinni á ári, í fyrsta sinn 15. júní 1972, og í síðasta sinn hinn 15. júní 1981.

Vinningum skal úthlutað samkv. skrá þeirri, sem hér fer á eftir:

2 vinningar á kr.	1 000 000.00	= kr.	2 000 000.00
1 vinningur á kr.	500 000.00	= kr.	500 000.00
22 vinningar á kr.	100 000.00	= kr.	2 200 000.00
230 vinningar á kr.	10 000.00	= kr.	2 300 000.00
255 vinningar		samtals kr.	7 000 000.00

Á happdrættisskuldabréfunum skal tilgreindur útdráttardagur, tala vinninga og fjárhæð þeirra hvers um sig.

Vinningar skulu birtir í Lögbirtingablaðinu, sem fyrst eftir dráttardag, auk þess sem vinningaskrár skulu liggja frammi á sölustöðum.

Fjármálaráðuneytið annast útdrátt vinninga að viðstöddum notarius publicus í Reykjavík og fulltrúa Seðlabanka Íslands.

Heimilt er að draga út vinninga með aðstoð tölvu Reiknistofu Raunvísindastofnunar Háskóla Íslands að viðstöddum ofangreindum aðilum, auk forstöðumanns Reiknistofunnar.

Verði tölva notuð við útdrátt vinninga, mun fjármálaráðherra setja nánari reglur um útdrátt á þann hátt, að höfðu samráði við forstöðumann Reiknistofu Raunvísindastofnunar Háskólans. Skal birta þær reglur í Lögbirtingablaði.

7. gr.

Happdrættisskuldabréfin eru undanþegin framtalsskyldu og eignarsköttum, en vinningar svo og verðbætur undanþegnar tekjuskatti og tekjuútsvari.

8. gr.

Innlausn happdrættisskuldabréfa og greiðsla vinninga fer fram í Seðlabanka Íslands, Reykjavík.

Handhafar skuldabréfa, sem hlotið hafa vinning eða við innlausn eftir 10 ár, geta snúið sér til banka, bankaútibúa eða sparisjóða og afhent þeim skuldabréf gegn sérstakri kvittun. Viðkomandi banki, bankaútibú eða sparisjóður sér síðan um að fá greiðslu úr hendi útgefanda með því að senda Seðlabankanum skuldabréfið til fyrirgreiðslu.

Eftir gjalddaga greiðast engar verðbætur vegna hækkunar vísitölu framfærslukostnaðar.

Verði skuldabréfi ekki framvísað innan 10 ára frá gjalddaga, er það ógilt.

Falli happdrættisvinningur á skuldabréf, skal hans vitjað innan fjögurra ára frá útdrætti ella verður hann eign ríkissjóðs.

Sé gölluðum eða rifnum skuldabréfum framvísað til greiðslu vinnings eða innlausnar með þeim hætti, að bæði númer sjáist og meira en helmingur bréfsins fylgi, fer innlausn fram að fullu, en sjáist aðeins annað númerið, verður innlausn eða greiðsla vinnings innt af hendi að hálfu, enda sé meira en fjórðungi bréfsins framvísað.

9. gr.

Reglur XIX. kafla laga nr. 85 frá 23. júní 1936 um mál til ógildingar skjala o. fl. gilda ekki um skuldabréf samkvæmt reglugerð þessari.

10. gr.

Fjármunir þeir, sem inn koma fyrir sölu happdrættisskuldabréfanna, skulu renna til greiðslu kostnaðar af vega- og brúagerð á og við Skeiðarársand, er opni hringveg um landið.

Kostnaður við framkvæmd þessarar fjáröflunar greiðist af söluandvirði skuldabréfanna.

11. gr.

Reglugerð þessi, sem sett er skv. 9. gr. laga nr. 99 frá 28. desember 1971, öðlast þegar gildi.

Fjármálaráðuneytið, 22. febrúar 1972.

Halldór E. Sigurðsson.

Jón Sigurðsson

20. janúar 1972. Nr. 18.

REGLUGERÐ

um eftirlitsgjald lyfjabúða fyrir árið 1971.

1. gr.

Gjald það, sem lyfsölum ber að greiða fyrir árið 1971, vegna lyfjaeftirlits samkvæmt 47. gr. lyfsölulaga nr. 30 29. apríl 1963 skal vera sem hér segir:

I. flokkur	kr.	15 000.00
II. flokkur	—	12 000.00
III. flokkur	—	9 000 00
IV. flokkur	—	6 000.00
V. flokkur	—	3 000.00

2. gr.

Lyfjabúðum er skipað í flokka vegna greiðslu eftirlitsgjaldsins sem hér segir:

I. flokkur: Lyfjabúðin Iðunn.
Reykjavíkur apótek.

II. flokkur: Apótek Austurbæjar.
Holts apótek.
Laugavegs apótek.

III. flokkur: Akureyrar apótek.
Apótek Keflavíkur.
Hafnarfjarðar apótek.
Ingólfs apótek.
Stjörnu apótek.
Vesturbæjar apótek.

IV. flokkur: Akranes apótek.
Apótek Vestmannaeyja.
Borgar apótek.
Garðs apótek.
Háaleitis apótek.
Ísafjarðar apótek.

Kópavogs apótek.
Laugarnes apótek.
Lyfjabúð Breiðholts.
Selfoss apótek.

V. flokkur: Apótek Austurlands, Seyðisfirði.
Apótek Neskaupstaðar.
Borgarnes apótek.
Dalvíkur apótek.
Húsavíkur apótek.
Patreks apótek.
Sauðárkróks apótek.
Siglufjarðar apótek.
Stykkishólms apótek.

3. gr.

Eftirlitsgjaldið skal greiða til ríkisféhirðis fyrir 15. apríl 1972.
Gjaldið er lögtakskræft.

Reglugerð þessi, sem sett er samkvæmt heimild í 47. gr. lyfsölulaga nr. 30 29. apríl 1963, öðlast gildi þegar í stað.

Í heilbrigðis- og tryggingamálaráðuneytinu, 20. janúar 1972.

Magnús Kjartansson.

Páll Sigurðsson.

STJÓRNARTÍÐINDI B 7 — 1972

AUGLÝSING

um staðfestingu sjávarútvegsráðuneytisins á verðgrundvelli frystrar rækju frá 1. nóvember 1971 til 31. maí 1972.

Með skírskotun til laga nr. 72 28. maí 1969 um Verðjöfnunarsjóð fiskiðnaðarins og samkvæmt tillögum stjórnar Verðjöfnunarsjóðs, hefur ráðuneytið staðfest verðgrundvöll frystrar rækju fyrir framleiðslutímabilið frá 1. nóvember 1971 til 31. maí 1972.

Vélskelflett rækja.	CIF.
1. 10 × 4 × 1 lbs. blokkfryst	£ 0.52 pr. lbs.
10 × 4 × 2 lbs. blokkfryst	£ 0.52 — —
10 × 2 × 2 lbs. blokkfryst	£ 0.52 — —
2. 24 × 1 lbs. blokkfryst	£ 0.53 — —
3. 2 × 5 kg sérfryst	£ 0.53 — —
4. 4 × 2 kg og 5 × 2 kg sérfryst	£ 0.54 — —
5. 24 × 450 gr sérfryst	£ 0.54 — —

Handskelflett rækja.	
1. 10 × 4 × 1 lbs. blokkfryst	£ 0.64 — —
10 × 4 × 2 lbs. blokkfryst	£ 0.64 — —
2. 24 × 1 lbs. blokkfryst	£ 0.65 — —
3. 6 × 4 lbs. sérfryst	£ 0.66 — —
4. 6 × 4 × 1 lbs. sérfryst	£ 0.67 — —
24 × 450 gr. sérfryst	£ 0.67 — —
Í saltlegi	£ 0.57 — —

Verðbil skulu vera óbreytt, það er að segja 2% fyrir vél- og handskelfletta rækju en 2.5% fyrir handskelfletta rækju í saltlegi.

Greiðslur í sjóðinn eða úr honum miðast við 50% verðbreytingu frá grundvallarverði að viðbættu eða frádregnu verðbili.

Sjávarútvegsráðuneytið, 3. janúar 1972.

F. h. r.

Jón L. Arnalds.

Gylfi Þórðarson.

Ríkisprentsmiðjan Gutenberg.

REGLUGERÐ

um breyting á reglugerð nr. 12/1971, um menntaskóla.

1. gr.

Við I. lið 10. gr. bætist ný málsgrein, svohljóðandi:

Hér fer á eftir skrá um námsgreinar í kjarna og kjörsvið, og skal einingafjöldi í hverri grein vera sem næst því, er þar segir.

2. gr.

23. gr. orðist svo:

Rétt til að flytjast milli námsáfanga eða námsára án frekari skilyrða öðlast þeir nemendur, er hljóta eftirtaldar lágmarkseinkunnir (sbr. þó ákvæði 34. gr. um lágmarkseinkunnakröfur á lokaprófum):

3. gr.

Við 24. gr. bætist ný málsgrein, svohljóðandi:

Nú fellur nemandi á endurtekningarprófi í **einni grein** og skal þá skólastjórn heimilt að leyfa honum setu í næsta bekk fyrir ofan, ef fullnaðareinkunn hans er yfir 6.0. Slíka undantekningu má þó aðeins gera einu sinni á ferli nemandans í skólanum.

4. gr.

30. gr. orðist svo:

Þegar kennslu lýkur til fulls í grein, skal gefin **námseinkunn** í greininni. Er hlutverk hennar að sýna, hvar nemandinn er á vegi staddur í greininni, að dómi skólans, er kennslu lýkur í henni. Leitazt skal við að gefa þessa einkunn eftir eins föstum reglum og við verður komið í hverri grein og reynt eftir föngum að samræma hana í menntaskólunum.

Lokapróf skal halda í hverri grein, þegar kennslu í henni er lokið að fullu. Það skal eftir þörfum vera yfirlitspróf. Á lokaprófi skal prófað skriflega eftir því sem við verður komið, en auk þess skal heimilt að prófa á annan hátt (munnlega, verklega) eftir því sem þörf krefur.

Skrifleg lokapróf skulu eftir föngum vera hin sömu í öllum menntaskólunum (landspróf).

Einkunn á lokaprófi heitir **prófseinkunn** nemandans í greininni.

Nú hefur nemandi eigi stundað nám nógu lengi í skólanum til þess að fært þyki að gefa honum námseinkunn. Skulu þá áfangaeinkunnir og mat á verklegri vinnu vera hluti af prófseinkunn hans, og skal fyrirfram ákveðið, hve mikill hluti prófseinkunnar þessir þættir eiga að vera.

5. gr.

Fyrri hluti 34. gr., aftur að næstsíðustu málsgr., orðist svo:

Nemandi hefur lokið stúdentsprófi, þegar hann hefur gengizt undir lokapróf í öllum námsgreinum sínum og fullnægt eftirfarandi lágmarkskröfum um einkunnir:

Námseinkunn og prófseinkunn í hverri grein: 3.0.

Meðaltal námseinkunna og prófseinkunna: 5.0.

Nemandi telst þó hafa lokið stúdentsprófi, þótt tvær einkunnir hans séu undir ofangreindu lágmarki. Á því nemandi, að öðrum skilyrðum uppfylltum, rétt á að flytjast milli námsáfanga og námsára á 1.—3. námsári, þótt einkunn hans í lokagrein (náms- og/eða prófseinkunn) sé undir lágmarki, meðan hann hefur ekki hlotið fleiri en tvær slíkar einkunnir.

6. gr.

Upphaf 2. málsgr. 63. gr. (aftur að orðunum „Hlutverk skólaráðs . . .") orðist svo: Skólastjórn er skólastjóri og skólaráð undir forsæti hans. Skólaráð skipa aðstoðarskólastjóri, 2 fulltrúar kosnir á almennum kennarafundi og 2 fulltrúar kosnir af nemendaráði, og hafa þeir allir jöfn réttindi. Í skólum, þar sem ekki er aðstoðarskólastjóri, kveður skólastjóri einn mann úr hópi kennara til setu í skólaráði. Fulltrúar kennara og nemenda í skólaráði skulu kosnir til eins árs í senn.

7. gr.

Reglugerðarbreyting þessi, sem sett er með skírskotun til 26. gr. laga nr. 12/1970, um menntaskóla, sbr. 81. gr. reglugerðar nr. 12/1971, öðlast þegar gildi.

Menntamálaráðuneytið, 7. janúar 1972.

Magnús T. Ólafsson.

Birgir Thorlacius.

Nr. 21.

REIKNINGUR

Lífeyrissjóðs bænda.

Rekstrarreikningur frá 1. janúar til 31. desember 1971.

Tekjur:

Framlag neytenda greitt af ríkissjóði	kr.	16 000 000.00	
Ógreitt framlag neytenda skv. áætlun	—	882 000.00	
			kr. 16 882 000.00
Iðgjöld framleiðenda	kr.	73 243.20	
Ógreidd iðgjöld framleiðenda skv. áætlun	—	11 181 756.80	
			— 11 255 000.00
Framlög vegna eftirlauna:			
Ríkissjóður Íslands	kr.	4 578 411.00	
Stofnlánadeild landbúnaðarins	—	2 747 047.00	
			— 7 325 458.00
Vaxtatekjur			— 210 245.40
			Kr. 35 672 703.40

Gjöld:

Eftirlaunagreiðslur	kr. 7 325 458.00
Laun og önnur rekstrargjöld	— 984 246.20
Tekjuafgangur	— 27 362 999.20
	Kr. 35 672 703.40

Efnahagsreikningur 31. desember 1971.

Eignir:

Búnaðarbanki Íslands, innstæður	kr. 15 299 242.40
Óinnheimt iðgjöld skv. áætlun stjórnar	— 12 063 756.80
	Kr. 27 362 999.20

Skuldir:

Höfuðstóll		kr. 27 362 999.20
		Kr. 27 362 999.20

Reykjavík, 11. janúar 1972.

Pétur Sigurðsson.
framkvæmdastjóri.

Við undirritaðir, sem erum skipaðir endurskoðendur skv. 4. grein laga um Lífeyrissjóð bænda, höfum endurskoðað framanskráðan rekstrarreikning 1/1—31/12 1971 og efnahagsreikning 31. desember 1971, sem samdir eru eftir bókhaldi sjóðsins. Tilgreindar bankainnstæður eru fyrir hendi.

Vegna þess að gjalddagi iðgjalda 1971 er aðeins einn, þ. e. 1. marz 1972, er verulegur hluti iðgjalda óinnheimtur í árslok.

Reykjavík, 11. janúar 1972.

Vigfús Gunnarsson. *Örn Marinósson.*

Nr. 22.

REIKNINGUR

sjóðsins Gerðuminning árið 1971.

Tekjur:

1.	Eign sjóðsins 1. janúar 1971			kr. 152 418.57
2.	Minningargjafir afh. 1971			— 500.00
3.	Áheit A. G.	kr.	1 000.00	
	Gjöf Þórunnar Hafstein	—	200.00	
	Gjöf Guðm. V. Hjálmarssonar	—	500.00	
				— 1 700.00
4.	Vextir í Landsbankanum	kr.	13 445.00	
	Vextir í Útvegsbankanum	—	20.00	
				— 13 465.00
				kr. 168 083.57

Gjöld:

1.	Styrkur húsmæðrakennara til framhaldsnáms ytra			kr. 5 000.00
2.	Eign sjóðsins 1. janúar 1972:			
	Í Landsbankanum, viðskiptabók nr. 5470	kr.	162 772.20	
	Útvegsbankanum, bankabók nr. 10081	—	311.37	
				— 163 083.57
				kr. 168 083.57

Reykjavík, 11. janúar 1972.

Ragnheiður Jónsdóttir.

Við undirritaðar höfum í dag farið yfir reikning sjóðsins ásamt tilheyrandi fylgiskjölum og höfum ekkert fundið athugavert.

Reykjavík, 12. janúar 1972.

Anna Gísladóttir. *Guðrún Markúsdóttir.*

AUGLÝSING

um staðfestingu sjávarútvegsráðuneytisins á verðgrundvelli á óverkuðum saltfiski frá 1. janúar til 31. maí 1972.

Með skírskotun til laga nr. 72 28. maí 1969 um Verðjöfnunarsjóð fiskiðnaðarins og samkvæmt tillögum stjórnar Verðjöfnunarsjóðs, hefur ráðuneytið staðfest verðgrundvöll á óverkuðum saltfiski fyrir framleiðslutímabilið frá 1. janúar til 31. maí 1972.

Stórfiskur nr. 1	kr. 69.00
Millifiskur nr. 1	— 64.20
Smáfiskur 40/60 nr. 1	— 56.25
Smáfiskur 60/100 nr. 1	— 51.85

Verð á öðrum gæðaflokkum verði ákveðið í hlutföllum söluverða.

Verð þessi eru f.o.b. Verðbil verði 2.5%.

Greiðslur í sjóðinn eða úr honum miðast við 50% verðbreytingu frá grundvallarverði að viðbættu eða frádregnu verðbili.

Sjávarútvegsráðuneytið, 18. janúar 1972

F. h. r.
Jón L. Arnalds.

Gylfi Þórðarson.

19. janúar 1972. Nr. 24.

Staðfesting forsetans á skipulagsskrá fyrir Minningarsjóð um Rúnar Vilhjálmsson, íþróttamann, útgefin á venjulegan hátt ad mandatum af dómsmálaráðherra 19. janúar 1972.

Skipulagsskráin er þannig:

SKIPULAGSSKRÁ

fyrir Minningarsjóð um Rúnar Vilhjálmsson, íþróttamann.

Fæddur 19. janúar 1950, dáinn 1. febrúar 1970.

1. gr.

Sjóðurinn heitir Minningarsjóður um Rúnar Vilhjálmsson, íþróttamann, er lézt af slysförum hinn 1. febr. 1970.

2. gr.

Stofnendur eru foreldrar hins látna, hr. Vilhjálmur Þorbjörnsson og frú Árný Runólfsdóttir, Njörvasundi 25, Reykjavík.

3. gr.

Stofnfjárhæð er kr. 1 000.000.00 — ein milljón króna —, en af þeirri fjárhæð skal strax úthluta til byggingaframkvæmda félagsheimilis Knattspyrnufélagsins FRAM í Reykjavík kr. 500 000.00 og sömuleiðis skal verja strax kr. 200 000.00 til að reisa um Rúnar veglegan minnisvarða, er komið skal fyrir í félagsheimilinu.

Eftirstöðvarnar, kr. 300 000.00, skulu vera hinn raunverulegi stofn sjóðsins og skulu ⅔ hlutar vaxtatekna hans renna árlega til félags- og tómstundastarfs innan Knattspyrnufélagsins Fram, en ⅓ hluti bætast jafnan við höfuðstólinn, svo og aðrar tekjur sjóðsins, gjafir og áheit.

4. gr.

Sjóðurinn skal ætíð vera í vörzlu Knattspyrnufélagsins Fram, sem jafnan skal kjósa honum þriggja manna stjórn er sér um að ávaxta hann og fara með málefni sjóðsins í einu og öllu samkvæmt reglugerð sjóðsins.

5. gr.

Reglugerð sjóðsins má í engu breyta nema með samþykki gefenda sjóðsins, og að þeim látnum, allra nánustu ættingja.

Til staðfestu framanrituðu eru nöfn okkar rituð hér undir.

Reykjavík, 15. desember 1971.

Vilhjálmur Þorbjörnsson. Árný Runólfsdóttir.

Nr. 25.

REIKNINGUR

Styrktarsjóðs vangefinna 1971.

Rekstursreikningur.

Tekjur:

Flöskugjald	kr.	28 595 000.00
Vaxtatekjur	—	398 084.00
	kr.	28 993 084.00

Gjöld:

Styrkur vegna Stjörnugrófar	kr.	6 000 000.00
Styrkur vegna Sólborgar, Akureyri	—	1 613 051.00
Styrkur vegna Skálatúns	—	5 000 000.00
Styrkur vegna Kópavogshælis	—	9 000 000.00
Tekjur umfram gjöld	—	7 380 033.00
	kr.	28 993 084.00

Efnahagsreikningur 31. desember 1971.

Eignir:

Innstæða í Útvegsbanka Íslands	kr.	4 990 575.00
Skuldabréf Styrktarfélags vangefinna	—	4 000 000.00
	Kr.	8 990 575.00

Skuldir:

Höfuðstóll 1. janúar 1971	kr.	1 610 542.00
Tekjur umfram gjöld	—	7 380 033.00
	Kr.	8 990 575.00

Reykjavík, 20. janúar 1972.

Hjálmar Vilhjálmsson.

Jón S. Ólafsson.

Nr. 26.

REIKNINGUR

Styrktarsjóðs fatlaðra 1971.

Rekstursreikningur.

Tekjur:

Sælgætisgjald	kr.	3 567 000.00
Vaxtatekjur	—	93 773.00
	kr.	3 660 773.00

Gjöld:

Styrkur til Sjálfsbjargar Reykjavík	kr.	3 130 000.00
Tekjur umfram gjöld	—	530 773.00
	kr.	3 660 773.00

Efnahagsreikningur 31. desember 1971.

Eignir:

Innstæða í Útvegsbanka Íslands	kr.	900 781.00
	Kr.	900 781.00

Skuldir:

Höfustóll 1. janúar 1971	kr.	370 008.00
Tekjur umfram gjöld	—	530 773.00
	Kr.	900 781.00

Reykjavík, 20. janúar 1972.

Hjálmar Vilhjálmsson.

Jón S. Ólafsson.

REIKNINGUR

Styrktarsjóðs blindra 1971.

Rekstursreikningur.

Tekjur:

Sælgætisgjald	kr.	1 289 000.00
Vaxtatekjur	—	52 968.00
	Kr.	1 341 968.00

Gjöld:

Styrkur til Blindrafélagsins	kr.	1 200 000.00
Tekjur umfram gjöld	—	141 968.00
	Kr.	1 341 968.00

Efnahagsreikningur 31. desember 1971.

Eignir:

Innstæða í Útvegsbanka Íslands	kr.	225 293.00
	kr.	225 293.00

Skuldir:

Höfuðstóll 1. janúar 1971	kr.	83 325.00
Tekjur umfram gjöld	—	141 968.00
	kr.	225 293.00

Reykjavík, 20. janúar 1972.

Hjálmar Vilhjálmsson.

Jón S. Ólafsson.

Nr. 28. 20. janúar 1972.

SAMÞYKKT

fyrir Veiðifélag Eldvatns.

1. gr.

Félagið heitir Veiðifélags Eldvatns.
Heimili þess og varnarþing er Leiðvallahreppur.

2. gr.

Félagið nær til allra jarða, sem land eiga að Eldvatni og vatnasvæði þess, en þær eru Syðri-Steinsmýri I og II, Syðri-Fljótar, Efri-Fljótar, Fljótakrókur, Hnausar ásamt ⅓ Skarðslands, Feðgar, Langholt og Botnar.

3. gr.

Verkefni félagsins er að viðhalda góðri fiskgengd á félagssvæðinu, og ráðstafa veiði. Félagið tekur til allrar veiði á félagssvæðinu, eftir því sem aðalfundur ákveður hverju sinni.

4. gr.

Stjórn félagsins skipa þrír menn, formaður og tveir meðstjórnendur. Skulu þeir kosnir á aðalfundi til þriggja ára í senn. Ganga þeir úr stjórninni á víxl þannig, að formaður gengur út eftir eitt ár, annar meðstjórnandinn eftir tvö ár, og hinn eftir þrjú ár, og helzt svo sama röð áfram. Enginn atkvæðisbær félagsmaður getur skorazt undan endurkosningu, nema sérstök forföll hamli, eða að hann hafi verið í stjórn í þrjú ár. Kjósa skal tvo varamenn og tvo endurskoðendur til tveggja ára í senn, þannig að annar varamaðurinn og annar endurskoðandinn gangi út annað árið, og hinir hitt árið.

5. gr.

Stjórnin hefur á hendi allar framkvæmdir félagsins milli aðalfunda. Hún fær menn sér til aðstoðar við þau störf í þágu félagsins, sem vinna þarf á hverjum tíma, og semur við þá um þóknun fyrir. Formaður er fulltrúi félagsins út á við og hefur yfirumsjón með öllum störfum félagsins og fjárreiðum.

Óheimilt er öllum að veiða á félagssvæðinu, nema með sérstöku skriflegu leyfi félagsstjórnarinnar. Í leyfinu skal tekið fram um veiðitíma og veiðitæki, og með hvaða kjörum leyfið er veitt.

6. gr.

Aðalfund skal halda í marzmánuði ár hvert.

Á aðalfundi skýrir stjórnin frá störfum félagsins á liðnu starfsári og leggur fram tillögur um starfsemi þess á næsta ári. Þá skal hún leggja fram endurskoðaða reikninga félagsins og úrskurðar fundurinn um þá.

7. gr.

Reikningsár félagsins er almanaksárið. Stjórninni ber að færa reikningana í gerðabók, sem henni er skylt að halda, svo og samþykktir félagsins, félagaskrá, arðskrá, fundargerðir og bréf.

8. gr.

Arði af sameiginlegri veiði skal skipt niður á félagsmenn samkvæmt arðskrá. Félagsmenn greiði gjöld til félagsins í sömu hlutföllum og þeir taka arð.

9. gr.

Brot á samþykkt þessari varðar sektum samkvæmt XVI. kafla laga nr. 76/1970, um lax- og silungsveiði.

Samþykkt þessi staðfestist hér með samkvæmt lögum nr. 76 25. júní 1970, um lax- og silungsveiði, til þess að öðlast gildi og birtist til eftirbreytni öllum þeim, sem hlut eiga að máli.

Landbúnaðarráðuneytið, 20. janúar 1972.

Halldór E. Sigurðsson.

Þorv. K. Þorsteinsson.

SAMÞYKKT

fyrir Veiðifélagið Faxi.

1. gr.

Félagið heitir Veiðifélagið Faxi.
Heimili þess og varnarþing er í Biskupstungnahreppi.

2. gr.

Félagið nær til allra jarða, sem land eiga að Tungufljóti ofan Faxa og ám og lækjum, sem í það renna, en þær eru: Vatnsleysa I, Vatnsleysa II, Vatnsleysa III, Heiði, Bergsstaðir, Drumboddsstaðir I, Drumboddsstaðir II, Holtakot, Hjarðarland, Einholt, Kjarnholt I, Kjarnholt II, Gýgjarhólskot, Gýgjarhóll I, Gýgjarhóll II, Múli, Neðridalur, Helludalur I, Helludalur II, Laug, Haukadalur og Bryggja, Haukadalur (skógrækt), Brú, Torta, Brúarhvammur og Hólar.

3. gr.

Verkefni félagsins er:
a) Að gera fiskiveg í fossinn Faxa.
b) Að stuðla að ræktun nytjafiskjar á félagssvæðinu.
c) Að ráðstafa veiði á félagssvæðinu, eftir því sem aðalfundur ákveður.

4. gr.

Stjórn félagsins skipa þrír menn, formaður og tveir meðstjórnendur. Skulu þeir kosnir á aðalfundi til þriggja ára í senn. Ganga þeir úr stjórninni á víxl þannig, að formaður gengur út eftir eitt ár, annar meðstjórnandinn eftir tvö ár og hinn eftir þrjú ár, og helzt svo sama röð áfram. Enginn atkvæðisbær félagsmaður getur skorazt undan endurkosningu, nema sérstök forföll hamli eða að hann hafi verið í stjórn í þrjú ár. Kjósa skal tvo varamenn og tvo endurskoðendur til tveggja ára í senn, þannig að annar varamaðurinn og annar endurskoðandinn gangi út annað árið og hinir hitt árið.

5. gr.

Stjórnin hefur á hendi allar framkvæmdir félagsins milli aðalfunda. Hún fær menn sér til aðstoðar við þau störf í þágu félagsins, sem vinna þarf á hverjum tíma, og semur við þá um þóknun fyrir. Formaður er fulltrúi félagsins út á við og hefur yfirumsjón með öllum störfum félagsins og fjárreiðum. Óheimilt er öllum að veiða á félagssvæðinu, nema með sérstöku, skriflegu leyfi félagsstjórnarinnar. Í leyfinu skal tekið fram um veiðitíma og veiðitæki og með hvaða kjörum leyfið er veitt.

6. gr.

Aðalfund skal halda í marzmánuði ár hvert. Á aðalfundi skýrir stjórn frá störfum félagsins á liðnu starfsári og leggur fram tillögur um starfsemi þess á næsta ári. Þá skal hún leggja fram endurskoðaða reikninga félagsins, og úrskurðar fundurinn um þá.

7. gr.

Reikningsár félagsins er almanaksárið. Stjórninni ber að færa reikningana í gerðabók, sem henni er skylt að halda, svo og samþykktir félagsins, félagaskrá, fundargerðir og bréf.

8. gr.

Félagsmenn greiði gjöld til félagsins, kr. 200.00 á ári, þar til arðskrá liggur fyrir, sbr. 50. gr. laga nr. 76/1970 um lax- og silungsveiði.

9. gr.

Brot á samþykkt þessari varðar sektum samkvæmt XVI. kafla laga nr. 76/1970, um lax- og silungsveiði.

Samþykkt þessi staðfestist hér með samkvæmt lögum nr. 76 25. júní 1970, um lax- og silungsveiði, til þess að öðlast þegar gildi og birtist til eftirbreytni öllum þeim, sem hlut eiga að máli.

Landbúnaðarráðuneytið, 20. janúar 1972.

Halldór E. Sigurðsson.

Þorv. K. Þorsteinsson.

20. janúar 1972. Nr. 30.

Staðfesting forsetans á skipulagsskrá fyrir Bókasjóð Hjúkrunarfélags Íslands, útgefin á venjulegan hátt að mandatum af dómsmálaráðherra 20. janúar 1972. Skipulagsskráin er þannig:

SKIPULAGSSKRÁ

fyrir Bókasjóð Hjúkrunarfélags Íslands.

1. gr.

Sjóðurinn er stofnaður 1. des. 1971. Stofnfé sjóðsins er kr. 169 191.60 og er það gjöf Hjúkrunarfélagsins Líknar.

Sjóðurinn veitir móttöku gjöfum frá félagsmönnum og öðrum, sem kunna að vilja styrkja sjóðinn.

2. gr.

Tilgangur sjóðsins er að efla bókakost félagsins.

3. gr.

Sjóðinn skal ávaxta í banka og má aldrei skerða höfuðstólinn, en vöxtum má verja til bókakaupa.

4. gr.

Málefnum sjóðsins skal stjórnað af stjórn Hjúkrunarfélags Íslands.

5. gr.

Stjórn sjóðsins sér um bókakaupin og hefur reikningshald sjóðsins með höndum. Skal sjóðurinn hafa sérstaka bók og skal skipulagsskrá þessi innfærð í hana svo og öll bókakaup og reikninga.

6. gr.

Reikningsár sjóðsins er almanaksárið. Eftir hver árslok skulu reikningar sjóðsins endurskoðaðir, en síðan skulu þeir bornir upp til samþykktar á aðalfundi félagsins.

7. gr.

Leita skal staðfestingar forseta Íslands á skipulagsskrá þessari.

REGLUGERÐ

um heimilishjálp í Mýra- og Borgarfjarðarsýslu.

1. gr.

Samband borgfirzkra kvenna fer með stjórn heimilishjálpar í sýslunum undir yfirstjórn sýslunefndar.

Dagleg umsjón með framkvæmdum heimilishjálparinnar skal vera í höndum sérstaks fulltrúa Sambands borgfirzkra kvenna, og á hann rétt á að sitja fundi sýslunefnda, þegar rædd eru mál, sem varða heimilishjálp. Hann hefur þar málfrelsi og tillögurétt.

2. gr.

Hlutverk heimilishjálparinnar er að veita hjálp á heimilum, þegar sannað er með vottorði læknis, ljósmóður eða á annan hátt, sem fulltrúi heimilishjálpar tekur gildan, að hjálpar sé þörf um stundarsakir vegna sjúkdóms, barnsburðar, slyss, dauðsfalls eða af öðrum ástæðum; þar með talin aðstoð við aldrað fólk.

Hjálpin skal að jafnaði ekki veitt til lengri tíma en 14 daga. Fulltrúi heimilishjálparinnar getur þó veitt undanþágu frá þessu ákvæði, ef sérstaklega stendur á.

3. gr.

Heimilt er yfirstjórn heimilishjálparinnar að skipta sýslunum í allt að fjögur starfssvæði, og leitast við að ráða að minnsta kosti eina stúlku á hvert starfssvæði. Þó er fulltrúa heimilishjálparinnar heimilt að láta starfsstúlku fara á milli starfssvæða, ef nauðsyn krefur og ástæður leyfa. Fulltrúinn skal ganga örugglega úr skugga um, að það fólk, sem stundar heimilishjálp á vegum sýslnanna, sé hæft til starfsins, og hafi heilbrigðisvottorð frá lækni. Um launakjör og hlunnindi starfsfólksins skal stjórn S.B.K. hafa samráð við oddvita sýslunefndar.

4. gr.

Sýslunefnd og stjórn S.B.K. bera ekki fjárhagslega ábyrgð á tjóni, sem fólk er vinnur á vegum heimilishjálparinnar kann að valda með störfum sínum.

5. gr.

Stjórn heimilishjálparinnar ákveður, hvert form skuli vera á umsóknum um heimilishjálp.

Hver hreppsnefnd getur veitt eftirgjöf á greiðslu fyrir heimilishjálp að nokkru eða öllu leyti.

6. gr.

Þeir, sem njóta heimilishjálpar, skulu greiða helming launa hjálparstúlku, þó með þeim fyrirvara, sem um getur í 5. grein. Sé hjálparstúlka verkefnalaus í bili, er fulltrúa heimilishjálparinnar heimilt að ráðstafa henni um stundarsakir á heimili, sem kunna að óska eftir heimilishjálp af öðrum ástæðum en teknar verða gildar samkvæmt 2. gr. — Greiðir þá hlutaðeigandi heimili hjálparstúlkunni full laun. Framkvæmdarstjórn heimilishjálparinnar setur nánari reglur um greiðslur, innheimtur og annað í sambandi við ráðningu starfsfólks, er hún telur máli skipta í þessu efni. Skal um slíkt hafa samráð við oddvita sýslunefnda og leita eftir staðfestingu ráðherra á þeim reglum, ef nauðsynlegt þykir.

7. gr.

Halli vegna heimilishjálpar, sem veitt er samkvæmt lögum um heimilishjálp í viðlögum og reglugerð þessari, greiðist að ⅓ úr ríkissjóði, en að ⅔ úr sýslusjóðum, sem endurkrefja hreppsfélögin um andvirði veittrar vinnu til hvers sveitarfélags.

8. gr.

Sýsluskrifstofan í Borgarnesi annast greiðslur og reikningshald vegna heimilishjálparinnar.

Reikningar heimilishjálparinnar skulu endurskoðaðir á sama hátt og reikningar sýslusjóðs.

Reglugerð þessi, sem sýslunefnd Mýra- og Borgarfjarðarsýslu hefur samþykkt, staðfestist hér með samkvæmt lögum nr. 10 25. janúar 1952 um heimilishjálp í viðlögum til þess að taka gildi þegar í stað og birtist til eftirbreytni öllum þeim, sem hlut eiga að máli.

Félagsmálaráðuneytið, 27. janúar 1972.

F. h. r.

Hjálmar Vilhjálmsson.

Jón S. Ólafsson.

25. janúar 1972. Nr. 32.

REGLUGERÐ

um lágmarkslífeyri og hækkun tryggingabóta samkvæmt lögum um almannatryggingar.

1. gr.

Við ákvörðun tekna elli- og örorkulífeyrisþega skal miða við bætur almannatrygginga til viðkomandi umsækjanda sjálfs, eins og þær eru á hverjum tíma, þegar hækkun kemur til álita, en aðrar tekjur skulu ákveðnar samkvæmt nýjustu upplýsingum, sem skattyfirvöld geta látið í té, enda geti umsækjandi eða Tryggingastofnunin ekki fært sönnur á nýrri upplýsingar.

Til annarra tekna samkvæmt 1. málsgrein teljast allar tekjur samkvæmt tekjudálki skattskýrslu, aðrar en bætur samkvæmt lögum um almannatryggingar, eigin húsaleiga og tekjur barna.

Hækka skal lífeyri einstaklings samkvæmt 1. málsgrein um það, sem á vantar, að hann ásamt öðrum tekjum samkvæmt 2. málsgrein nemi 120 þús. kr. á ári.

2. gr.

Á sama hátt og um getur í 1. gr. skal tryggja hjónum, sem bæði njóta elli- eða örorkulífeyris, 216 þús. kr. tekjur. Hækka skal bætur hjónanna um það, sem á vantar, að samanlagðar tryggingabætur þeirra og aðrar tekjur nemi samtals 216 þús. kr. á ári.

3. gr.

Nú nýtur annað hjóna örorku- eða ellilífeyris en hitt ekki, og skal þá miðað við samanlagðar tekjur þeirra og tryggingabætur og hækka bætur lífeyrisþegans í 120 þús. kr., ef sú hækkun leiðir ekki til þess, að samanlagðar tekjur hjónanna fari yfir 216 þús. kr.

4. gr.

Nú hættir elli- eða örorkulífeyrisþegi vinnu eða missir á annan hátt tekjur, sem komið hafa í veg fyrir, að hann fengi hækkun bóta samkvæmt 1.—3. gr., og skal hann þá, eftir því sem við verður komið, færa sönnur á tekjulækkunina og gefa skriflega yfirlýsingu um hana. Er þá heimilt að taka tillit til tekjulækkunarinnar, en komi síðar í ljós, að úrskurður bóta hafi verið byggður á röngum upplýsingum, ákveður tryggingaráð, hvernig með skuli fara.

5. gr.

Þeir, sem eiga rétt til hækkunar á ellilífeyri vegna frestunar á töku hans fram yfir 67 ára aldur samkvæmt 11. gr. laganna, skulu njóta þeirrar sérstöku hækkunar umfram þær hækkanir, sem getið er í 1.—3. grein hér að framan.

6. gr.

Við ákvörðun lágmarkstekna samkvæmt framansögðu, svo og við ákvörðun á heimildarhækkunum, skal eftir því, sem við verður komið, hafa gætur á, hvort umsækjandi um slíkar bætur hefur ráðstafað eignum sínum með þeim hætti, að tekjur falli niður og þannig hafi skapazt tölulegur grundvöllur hækkunar. Þegar svo stendur á, metur tryggingaráð, hvort synja skuli umsókn.

7. gr.

Heimilt er að greiða frekari uppbót á elli- og örorkulífeyri, ef sýnt þykir, að lífeyrisþegi geti ekki komizt af án þess. Á þetta t. d. við um kostnað vegna vistunar á elliheimili. Skal tryggingaráð í samráði við ráðuneytið ákveða nánar hámarksgreiðslu vegna elliheimilisdvalar.

Enn fremur er heimilt að greiða uppbót vegna mikils kostnaðar, þó umsækjandi dvelji í heimahúsum, t. d. vegna heimilishjálpar eða hjúkrunar á heimili, vegna annars óvenjulegs sjúkrakostnaðar, sem sjúkratryggingar greiða ekki, svo og vegna mikillar húsaleigu, eftir nánari fyrirmælum tryggingaráðs. Aldrei skulu þó tryggingabætur samkvæmt þessari málsgrein ákveðnar hærri en hámarksbætur vegna þeirra, er á elliheimilum dvelja.

Reglugerð þessi, sem sett er samkvæmt lögum nr. 67 20. apríl 1971, samanber lög um breyting á þeim lögum nr. 96 27. desember 1971, staðfestist hér með til þess að taka gildi þegar í stað.

Heilbrigðis- og tryggingamálaráðuneytið, 25. janúar 1972.

Magnús Kjartansson.

Páll Sigurðsson.

LÖGREGLUSAMÞYKKT

fyrir Húsavíkurkaupstað.

I. KAFLI

Um reglur og velsæmi á almannafæri.

1. gr.

Á almannafæri mega uppþot og óspektir ekki eiga sér stað. Ekki mega menn safnast saman á almannafæri, svo að til tálma sé fyrir umferðina. Þegar talað er um almannafæri í samþykkt þessari, er átt við götur, vegi og svæði, sem almenningur fer um, eða ætluð eru til almenningsafnota, svo sem leikvelli, torg, bryggjur, bólvirki, svo og um veitingastaði, afgreiðslustaði bifreiða o. þ. h. Um kvikmyndahús og önnur samkomuhús, brýr, skeiðvelli, fjárréttir, markaði og opinber uppboð gilda ákvæði samþykktar þessarar um almannafæri eftir því, sem við á.

2. gr.

Þegar fjölmenni safnast saman á almannafæri, þar á meðal við dyr kirkna, sölubúða, leikhúsa eða annarra samkomuhúsa eða annars staðar þar, sem almenningur kemur saman, skal fólk raða sér þannig, að sá, sem fyrr kemur, fái fyrr aðgang og haga sér í öllu eftir þeim fyrirmælum, sem lögreglan setur til þess að varðveita góða reglu.

3. gr.

Á almannafæri má ekki fljúgast á, æpa eða hafa í frammi annan hávaða eða ofsalegt eða móðgandi athæfi, sem raskar allsherjarreglu eða ónáðar vegfarendur eða þá, sem búa í nágrenninu.

4. gr.

Bannað er að hafast að að óþörfu nokkuð það, sem raskar næturró manna. Enginn má að ástæðulausu berja á dyr eða glugga eða hús utan, né heldur hringja dyrabjöllu, hringja í síma eða aðhafast neitt það, sem ónáðar eða móðgar húsbændur og annað heimilisfólk eða veldur því ótta.

5. gr.

Á förnum götum og vegum, eða þar, sem hætta stafar af, má ekki hafa leiki um hönd, ekki gera rennibrautir, renna sér á skíðum, skautum, sleðum, eða hafa um hönd aðrar skemmtanir eða íþróttir, sem hindra umferðina. Einnig er bannað að hanga utan á vögnum, sleðum, bifreiðum, dráttarvélum eða öðrum farartækjum, sem eru á ferð um farinn veg, eða festa við þau sleða, handvagna eða annað, sem óþægindi eða hætta getur stafað af.

6. gr.

Ekki má skjóta úr byssu, riffli eða skammbyssu, af boga eða öðrum skotvopnum á eða yfir fjölfarnar götur eða vegi né heldur kveikja í púðri, olíu, benzíni, skoteldum eða öðrum eldfimum efnum eða sprengiefnum. Á þessum slóðum má ekki heldur framkvæma neins konar sprengingar að þarflausu né heldur kasta frá sér steinum, glerbrotum, snjókögglum, slori, vatni eða öðru, er tjóni getur valdið eða óþægindum þeim, er um fara.

Þó getur lögreglustjóri veitt undanþágu með skotelda, ef sérstaklega stendur á, enda séu leyfin bundin við ákveðin svæði. Án leyfis lögreglustjóra má ekki tendra bál eða ganga með blys.

Nauðsynlegar sprengingar við götur, torg eða á almannafæri má aðeins gera með leyfi lögreglustjóra og skal ætíð, þegar sótt er um leyfi til slíks, tilgreina hver framkvæmi verkið, og ber bæði verkstjóri og sá, sem verkið er unnið fyrir, ábyrgð á, að allrar varúðar sé gætt. Sprengiefni og önnur slík eldfim efni má hvorki hafa í íbúðarhúsum né annars staðar þar, sem hætta stafar af.

Sprengiefni má aðeins gyema á stöðum, sem lögreglustjóri samþykkir.

7. gr.

Enginn má fleygja glerbrotum, steinum, nöglum, fiskúrgangi, hálmi, pappírsrusli eða öðru þess konar á almannafæri, né heldur skvetta þar vatni eða öðru, sem getur haft í för með sér hættu eða óþrifnað.

8. gr.

Enginn má ganga dulklæddur á almannafæri, nema hann sé á leið af eða á grímudansleik eða álfadans. Ekki heldur í búningi, sem misbýður velsæmi eða raskar almennri reglu. Einnig er bannað að hafa í frammi hneykslanlegt athæfi á almannafæri, svo sem með ósæmilegum orðum eða látbragði, með því að fletta sig klæðum eða gera þarfir sínar á hneykslanlegan hátt.

9. gr.

Ölvuðum mönnum, sem finnast ósjálfbjarga á almannafæri, skal ráðstafað á tryggilegan hátt, þar til þeir koma til sjálfs sín aftur, og skulu þeir greiða kostnað þann, sem af því leiðir. Þeim mönnum, sem sökum ölæðis hafa í frammi hávaða eða ósæmilegt athæfi eða látbragð á almannafæri, skal ráðstafað á sama hátt, þar til þeir koma til sjálfs sín aftur, og skulu þeir þá auk áfallins kostnaðar enn fremur sæta sektum eftir samþykkt þessari fyrir röskun á allsherjar friði, er þeir kunna að hafa valdið með ölæði sínu og ólátum.

10. gr.

Enginn má baða sig eða synda nakinn á opinberum baðstöðum eða sundlaugum fyrir almenning, við bryggjur Húsavíkurkaupstaðar eða annars staðar svo nærri landi eða skipum í höfninni, að hneykslun valdi.

11. gr.

Hver sá, sem staddur er á almannafæri, er skyldur að segja til nafns síns og heimilisfangs, ef lögreglan krefst þess.

12. gr.

Almenningi er skylt að hlýða skipunum lögregluvaldsins. Ef nauðsyn ber til, getur lögregluvaldið krafið sér til aðstoðar hvern fulltíða karlmann, sem viðstaddur er, til þess að afstýra óreglu eða óspektum á almannafæri, en heimtingu eiga slíkir menn á fullum bótum úr bæjarsjóði fyrir tjón, er þeir kunna að bíða við það á fatnaði eða limum, en bæjarsjóður á aðgang að hinum seka.

II. KAFLI

Ákvarðanir til að afstýra tálmunum og hættum fyrir umferðina.

13. gr.

Án leyfis hlutaðeigandi húsráðanda eða umráðamanns má enginn láta fyrirberast á afgirtum svæðum, húslóðum, húsriðum, húsþökum, garðshliðum, tröðum eða öðrum stöðum, þar sem gengið er inn í hús eða garða, eða fara inn í hús eða garða manna í óleyfi.

14. gr.

Án leyfis lögreglustjóra má enginn setjast að á almannafæri, til þess að selja vörur eða reka aðra atvinnu, og sé slíkt leyfi veitt, þá aðeins á þeim stað, sem leyfið tekur til. Börn eða unglingar yngri en 16 ára mega ekki selja vörur á almannafæri, nema með leyfi barnaverndarnefndar. Þó er börnum eldri en 8 ára heimilt að selja blöð.

15. gr.

Enginn má ótilkvaddur slökkva eða kveikja á götuljóskerum Húsavíkurkaupstaðar eða snerta á brunaboðum, nema hann þurfi að gera vart við eldsvoða.

Enginn má raska eða skemma rafmagnsleiðslur eða síma. Verði einhver valdur að slíku óviljandi, skal tilkynna það þegar í stað til hlutaðeigandi stofnunar.

16. gr.

Hlaðna byssu má ekki bera á götum eða vegum. Byssu skal ávallt bera þannig, að hlaupið snúi upp.

Gaddhrífur, ljái og aðra slíka hluti, sem tjón getur hlotizt af, má eigi flytja eftir götum eða vegum, nema svo sé um búið, að engin hætta geti stafað af.

17. gr.

Á alfaravegi má ekki leggja eða setja neitt það, sem tálmar umferðina, frekar en nauðsynlegt er vegna vöruflutninga, og skal þess ætíð gætt, að það geri sem minnstan farartálma. Að flutningi lokum skal vandlega hreinsa svæðið, sem notað var. Bifreiðar, vagnar, hjólbörur og sleðar mega ekki standa á götum eða vegum lengur en nauðsynlegt er til að fylla þá eða tæma, og aldrei mega þeir standa á gangstéttum. Bæjarstjórn ákveður, í samráði við lögreglustjóra, hvar á götum eða torgum vagnar eða bifreiðar mega standa, og setur sérstakar reglur þar að lútandi.

Á alfaravegi má ekki vinna neina þá vinnu, sem tálmar umferð manna eða gerir hana hættulega, svo sem höggva eða sprengja grjót, telgja tré, járna hesta eða því um líkt, nema leyfi lögreglustjóra komi til.

18. gr.

Stéttir meðfram götum skulu eingöngu ætlaðar gangandi mönnum. Þeir sem fara um gangstéttir eða götur, skulu jafnan víkja til hægri handar.

19. gr.

Enginn má gera skurði í götur eða torg Húsavíkurkaupstaðar eða alfaravegi hvar sem er, nema hann hafi til þess leyfi hlutaðeigandi stjórnvalds. Fáist slíkt leyfi, skal verkið unnið þannig, að sem minnstur farartálmi sé að, og ætíð skal gæta þess, að vegfarendur séu aðvaraðir um farartálmanir, með nægilega greinilegum ljósum eða endurskinsmerkjum, frá því fer að skyggja að kvöldi og þar til albjart er orðið að morgni.

Að öðru leyti gera hlutaðeigandi stjórnvöld og lögreglustjóri þær ráðstafanir, er þurfa þykir til þess að afstýra hættu fyrir vegfarendur. Ef slík verk dragast úr hófi fram, getur bæjarstjórn eða lögreglustjóri eða bæði í sameiningu látið ljúka verkinu og sett götur, torg og vegi í samt lag aftur á kostnað þess, er verkið átti að framkvæma.

20. gr.

Ekki má fleygja glerbrotum, steinum, nöglum, hálmi, ávaxtahýði, pappírsrusli, eða þess konar á almannafæri, eða í opin göturæsi, né heldur skvetta þar skólpi eða öðru, er valdið getur hættu eða óþægindum fyrir vegfarendur.

21. gr.

Nú er hús svo hrörlegt, að hætt er við því að það hrynji, eða einhver hluti þess og getur lögreglustjóri þá bannað að nota húsið og lagt fyrir eigandann að rífa það, eða endurbæta það svo, sem þörf gerist til þess að afstýra hættu, innan tiltekins tíma. Enn fremur getur lögreglustjóri á kostnað eigandans gert aðrar ráðstafanir, sem hann telur nauðsynlegar til þess að afstýra hættu fyrir vegfarendur og aðra.

Ákvæði þetta nær einnig til þess, þegar steinvegg eða annarri girðingu liggur við falli eða hruni.

Nú brennur hús og mannvirki eða það er flutt burt án þess, að annað sé byggt í staðinn, og er þá eiganda þess eða umráðamanni hans skylt að ganga svo frá rústunum, að ekki stafi hætta, óþrifnaður eða óprýði af.

22. gr.

Þegar hús eru byggð að nýju eða eldri hús rifin og byggð upp að nokkru eða öllu leyti, skal eigandanum, ef húsið liggur við götu eða svæði, sem almenningur fer um, skylt að skýra lögreglustjóra svo frá, áður en verkið byrjar, og sanna fyrir honum heimild sína til verksins. Hann skal haga sér eftir þeim fyrirmælum, sem lögreglustjóri setur til að afstýra hættu, farartálma eða óþægindum fyrir vegfarendur.

Verkfæri og verkefni má ekki leggja frá sér á almannafæri, nema þar, sem lögreglustjóri leyfir, og má ekki liggja þar lengur en nauðsyn krefur. Mold, möl, leyfar af verkefni og annað, sem af húsbyggingunni stafar, skal eigandinn færa burtu, þegar húsgerðinni er svo langt komið, eða verki því, sem unnið er, að því verði við komið.

23. gr.

Palla, stoðir og annan útbúnað við húsasmíðar eða önnur mannvirki eða viðgerðir á þeim, skal gera nægilega traust.

Heimilt er lögreglunni að gera ráðstafanir hér að lútandi. Lausir stigar, sem notaðir eru við viðgerðir á húsum, málun, gluggaþvott eða þess konar, skulu vera nægilega traustir.

24. gr.

Áhöld, sem notuð eru til að hefja upp eða renna niður vörum eða öðru við bryggjur eða hús, sem liggja við alfaraveg, skulu vera nægilega traust, og þeir, sem nota þau, skulu vera áreiðanlegir menn. Ef slík áhöld eru skilin eftir á vinnustað, þegar vinnustaður er yfirgefinn, skal ganga frá þeim á tryggilegan hátt, svo að ekki hljótist af slys eða hætta fyrir vegfarendur. Lausir stigar mega ekki standa við húsveggi eða önnur mannvirki við alfaraveg, eftir að dimmt er orðið. Brot gegn ákvæðum þessarar greinar eða fyrirmælum lögreglunnar hér að lútandi eru á ábyrgð þess, sem verkið vinnur eða annast, eða ef hann er ekki tilgreindur, þá á ábyrgð eiganda eða umráðamanns.

25. gr.

Bannað er að hafa þakjárn eða parta af þakjárni laust úti, og hafa eigendur ábyrgð á, að slíkt fjúki eða öðrum til tjóns og meiðsla. Sama gildir um spýtnarusl og annað þess háttar, sem meiðslum eða skemmdum geta valdið, ef fýkur.

26. gr.

Báta eða aðra slíka hluti, sem tálmað geta umferðinni, má aldrei setja á vegi, stræti eða annan alfaraveg eða svo nærri, að nokkur hluti þess gangi inn á veginn eða yfir hann, og getur bæjarstjórn og lögreglustjóri eða hvort um sig, látið færa slíka muni burtu á kostnað umráðamanns, ef hann gerir það ekki sjálfur, eftir að hafa verið aðvaraður.

27. gr.

Í fjöru má ekki skilja eftir eða kasta seglfestu, grjóti eða neinu öðru, er tjóni getur valdið skipum eða bátum, eða á nokkurn hátt hindrað umferð.

III. KAFLI
Um umferð á götum.

28. gr.

Umferð um götur bæjarins skal fara eftir reglum þeim, sem settar eru í umferðarlögum, eins og þau eru á hverjum tíma.

29. gr.

Vegfarendum er skylt að hlýða tafarlaust leiðbeiningum og fyrirmælum, sem lögeinkum þegar farið er yfir þvera götu við gatnamót og þar sem viðvörunarmerki eru sett. Þeir, sem fara akandi eða ríðandi um vegi, skulu, þá er þeir mæta einhverjum eða einhver vill komast fram fyrir þá, halda sér, gripum sínum og farartækjum á hægri helmingi akbrautarinnar eingöngu og svo nærri götubrún eða gangstéttarbrún, sem auðið er. Sá, sem vill komast fram fyrir vegfarendur, skal víkja til vinstri handar, þó ekki meira en nauðsyn krefur. Við vegamót skal, ef þörf gerist, sá bíða, sem hefur farartæki á hægri hönd. Þessi regla leysir vegfarendur þó ekki undan þeirri skyldu að sýna fyllstu varúð við vegamót, þótt þeir eigi þar umferðarréttinn.

Vegfarendum er skylt að hlýða tafarlaust leiðbeiningum og fyrirmælum, sem lögreglan setur um umferðina, hvort sem það er gert með uppfestum auglýsingum, með boðum, bendingum eða umferðarmerkjum. Þeim er og skylt að nema staðar samstundis og lögreglan gefur stöðvunarmerki.

Sérstaka varúð skal sýna í nánd við skóla, leikvelli og aðra staði, þar sem vænta má, að börn séu að leik.

Sömuleiðis skal skylt að sýna sérstaka varúð gagnvart þeim, sem eru á ferð og bera merki fatlaðs fólks.

Þegar ökumaður lögreglubifreiðar, sjúkrabifreiðar, slökkvibifreiðar eða björgunarbifreiðar gefur hljóð- eða ljósmerki, skal öllum vegfarendum skylt að víkja úr vegi í tæka tíð. Stjórnendum ökutækis er skylt að aka til hliðar eða nema staðar. Vagnar eða sleðar með hesti fyrir mega aldrei standa á almannafæri, nema ökumaður eða annar vel hæfur maður gæti hestsins.

30. gr.

Ökuhraða bifreiða skal ávallt stilla svo, að komizt verði hjá slysum og þannig, að umferð um götuna sé ekki trufluð, og má ökuhraði aldrei vera meiri en 45 km á klukkustund. Þar sem bifreiðarstjóri sér skammt frá sér, í kröppum bugðum, við gatnamót, þar sem vegur er sleipur og þar sem mikil umferð er, skal gæta sérstakrar varúðar, og má þar aldrei aka hraðar en svo, að stöðva megi bifreiðina þegar í stað. Sé for eða bleyta á götu, skal aka svo, að ekki slettist á aðra vegfarendur, gangstéttir eða byggingar.

31. gr.

Með bifreiðar og önnur farartæki skal fara svo nærri vegarbrún eða gangstétt til hægri handar, sem auðið er. Um götuhorn skal ekið í kröppum boga, ef snúið er til hægri handar en í löngum boga ef snúið er til vinstri handar.

Á götuhornum er bannað að aka fram úr farartæki, sem á undan fer. Sömuleiðis er bannað að stöðva ökutæki á gatnamótum eða fast við þau.

Þessi ákvæði gilda einnig um hestvagna, eftir því, sem við á.

32. gr.

Reiðmenn skulu ávallt gæta fyllstu varkárni á götum Húsavíkurkaupstaðar og ekki ríða hraðar en töltferð.

Hestar, sem staddir eru í kaupstaðnum, skulu ávallt hýstir um nætur.

33. gr.

Það er bannað að aka eða ríða á móti skrúðgöngum og líkfylgdum eða fram hjá þeim. Skal víkja úr vegi fyrir þeim, ef unnt er, eða nema staðar, meðan þær fara fram hjá.

34. gr.

Ef ástæða þykir til vegna umferðarhættu, getur lögreglustjóri bannað akstur, hjólreiðar eða aðra umferð um vegi eða einstakar götur.

35. gr.

Ljós skal jafnan tendra á bifreiðum, dráttarvélum og öðrum ökutækjum, þegar skyggja tekur og ávallt hafa þau tendruð, er þær eru á ferð, frá því birtu bregður að kvöldi og þangað til albjart er orðið að morgni.

Lögreglustjóri ákveður nánar um ljósnotkun bifreiða, ef þurfa þykir.

36. gr.

Ökumönnum er skylt að gæta þess, að hemlar, ljós, stýrisútbúnaður og allur öryggisútbúnaður bifreiða, dráttarvéla og annarra ökutækja séu ávallt í fullkomnu lagi.

37. gr.

Óheimilt er bifreiðarstjórum að gefa hljóðmerki, nema umferðin gefi tilefni til þess.

Bifreiðastjórar og aðrir ökumenn skulu gæta þess, einkum að næturlagi, að valda eigi hávaða á annan hátt. Þeim ber að sjá um, að farþegar í vögnum þeirra hafi eigi neinn hávaða, er raski friði.

38. gr.

Að öðru leyti skal fara eftir ákvæðum umferðarlaganna og reglugerðum þeim, sem settar eru eða settar verða samkvæmt þeim lögum um notkun bifreiða.

39. gr.

Á hverju reiðhjóli, sem notað er, skal vera bjalla, sem gefur hvellt hljóð og skulu hjólreiðamenn láta til hennar heyra, ef hætt er við árekstri. Glitauga skal hafa aftan á reiðhjólum.

Skylt er hjólreiðamönnum að hafa ljósker, er snúi fram á reiðhjólum og lýsi fram undan sér, og hafa þau tendruð, er þeir eru á ferð, frá því skyggja tekur að kvöldi og þar til bjart er orðið að morgni.

Þar sem þarf sérstakrar varúðar má aldrei aka hraðar en svo, að stöðva megi hjólin þegar í stað. Á hjólunum mega aldrei vera fleiri menn en hjólin eru gerð fyrir. Skylt er hjólreiðamanni að nema staðar, ef reið hans veldur því, að hestur fælist eða gerist órór. Ef slys vill til, sem stafar af eða stendur í sambandi við notkun hjóla, skal hjólreiðamaður þegar nema staðar, skýra frá nafni sínu, ef þörf gerist. Hjólreiðamaður skal nema staðar, ef lögreglan gefur honum merki um það.

Eigandi hjóla ber ábyrgð á brotum á samþykkt þessari, ef hann lánar þeim, sem yngri er en 14 ára.

IV. KAFLI
Um friðun almenningseigna o. fl.

40. gr.

Enginn má skemma, lýta eða óhreinka, né á annan hátt spilla almenningseigum, hvort heldur eru vegir, vatnsból, vatnsveitumannvirki, byggingar, rafáhöld, rafþræðir, ljósker, bryggjuáhöld, símar, brunaboðar, björgunartæki eða annað, sem er ætlað til almenningsnota. Sama gildir um viðtækjaútbúnað einstakra manna.

41. gr.

Enginn má rita, rispa, tjarga, teikna né mála á hús manna eða girðingar neitt það, sem hneyksli getur valdið, skemmdum eða óprýði. Enginn má heldur skemma girðingar þær, er standa um afgirta garða, reiti, tún eða önnur mannvirki. Það er bannað að klifra yfir þær eða fara í gegnum þær, nema með leyfi eiganda eða umráðamanns. Enginn má á nokkurn hátt vísvitandi spilla nokkrum eignum kaupstaðarbúa. Komi slíkt fyrir, skal sá, er veldur, bæta fullum bótum þann skaða, sem hann gerir.

42. gr.

Enginn má skemma, troða né spilla á annan hátt ræktuðum blettum, túnum, matjurtagörðum eða skrúðgörðum manna, hvort sem er girt eða ógirt. Ekki má heldur skemma plöntur né á nokkurn hátt spilla neinu á grasreitum eða saurga þá á nokkurn hátt. Girðingum má ekki spilla né skilja eftir opin hlið, sem lokað verður. Enginn má hleypa af skotvopni í eða nálægt byggð í kaupstaðnum.

43. gr.

Öllum er skylt að ganga vel og þrifalega um áningarstaði sína og tjaldstæði, eða þar, sem þeir á annan hátt koma saman á víðavangi, hvar sem er innan bæjarins. Ber að ræsta vandlega slíka staði af öllum óhroða og rusli, svo sem dósum, flöskum, bréfum og matarleifum og öðru þvílíku, áður en staðurinn er yfirgefinn, og hylja ruslið vandlega í gröf eða gjótu eða flytja það burt.

Flöskur má aldrei brjóta á víðavangi. Bannað er að eyða eða spilla gróðri með lyng- eða hrísrifsi eða á annan hátt.

Óheimilt er að brenna sinu eftir 1. maí ár hvert.

V. KAFLI
Um uppfestar auglýsingar.

44. gr.

Bæjarstjórn ákveður, hvar festa skuli upp auglýsingar frá yfirvöldum og öðrum stjórnvöldum. Auglýsingar um sjónleiki, sýningar, samsöngva og aðrar skemmanir, sem leyft er að halda, svo og aðrar auglýsingar, má festa upp hvar, sem er, með samþykki hlutaðeigandi húsráðanda.

45. gr.

Uppfestar auglýsingar skulu hlutaðeigandi taka niður, þegar þær hafa fullnægt tilgangi sínum. Löglega uppfestar auglýsingar má enginn rífa niður, rissa eða skrifa neitt á þær þeim óviðkomandi, óhreinka eða gera ólæsilegar á annan hátt.

VI. KAFLI
Um veitingastaði, samkomuhús, skemmtanir o. fl.

46. gr.

Allir staðir, þar sem höfð er á hendi almenn veitingasala matar og drykkjar og gististaðir fyrir almenning, skulu háðir sérstöku eftirliti lögreglustjóra og skal lögreglunni heimill umgangur um húsakynni þau, sem notuð eru í sambandi við veitingarnar.

Á öllum gistihúsum skal haldin nákvæm gestaskrá.

47. gr.

Hverjum, sem hefur veitingasölu, hverju nafni, sem nefnist, er skylt að gera allt, sem í hans valdi stendur til að afstýra því, að nokkuð það fari fram í húsi hans, sem kemur í bága við velsæmi og góða reglu.

48. gr.

Á veitingastað má enginn sýna af sér ofsalegt athæfi eða látbragð, hávaða eða ósæmilega hegðun eða hafa áhættuspil um hönd.

49. gr.

Allir almennir veitingastaðir og samkomustaðir skulu vera lokaðir frá kl. 11½ að kvöldi til kl. 6 að morgni, og allir gestir, sem ekki eiga náttstað þar, skulu hafa farið út ekki síðar en ½ stundu eftir að lokað er. Þó má selja ferðamönnum greiða á hvaða tíma, sem er. Heimilt er félögum að halda þar samkvæmi, dansleiki og aðrar skemmtanir, sem ekki eru bundnar við neinn sérstakan lokunartíma, ef ekki taka þátt í þeim aðrir en félagsmenn og gestir þeirra. Sama gildir um brúðkaup og samsæti einstakra tiltekinna manna.

50. gr.

Í hverju veitingahúsi eða almennu samkomuhúsi skal eigandinn láta gera salerni og snyrtiherbergi, sem gestum er heimill aðgangur að í samræmi við ákvæði heilbrigðissamþykktar. Skal veitingamaður eða húsráðandi sjá um, að því sé ávallt haldið vel hreinu og í góðu lagi.

51. gr.

Vilji nokkur halda almenna samkomu, svo sem dansskemmtun, sjónleiki, söngskemmtun, íþróttasýningu o. s. frv., er almenningi sé boðið til eða seldur aðgangur að, eða til að hafa veitingar á staðnum, skal hann til þess leita leyfis lögreglunnar. Lögreglustjóri veitir slíkt leyfi.

Tekið skal fram um leið og leyfi er veitt, hvenær samkomunni skuli vera lokið. Einnig er heimilt að binda leyfi því skilyrði, að samkomuhúsinu (samkomustaðnum) skuli lokað fyrr en ákveðið er í 49. gr. og aðgangur ekki leyfður eftir lokunartíma.

Leyfishafa skal skylt að hlýða þeim fyrirmælum, sem lögregluvaldið setur til þess að varðveita góða reglu, velsæmi og hreinlæti. Honum er skylt að hlýða fyrirmælum heilbrigðisnefndar um ræstingu og hreinlæti í húsrýminu, enda skal það ávallt nýræst, er samkoman byrjar.

Lögreglustjóri getur bundið skemmtanaleyfi þeirri kvöð, að lögreglumenn verði á skemmtistað, og haldi þeir uppi löggæzlu og eftirliti á staðnum allan samkomutímann. Kostnað við löggæzlu þessa greiði skemmtanahaldari að því leyti, sem hann er ekki greiddur af almannafé skv. venjulegum reglum um starf lögreglumanna.

Fari nokkuð það fram, er brýtur í bága við reglu og velsæmi, er lögregluvaldinu heimilt að láta slíta samkomunni.

Almennar útisamkomur eru sömu reglum háðar, að svo miklu leyti, sem því verður við komið. Banna má mönnum, sem hafa gerzt brotlegir, aðgang að samkomum.

52. gr.

Börn yngri en 12 ára mega ekki vera á almannafæri eftir kl. 20 tímabilið 1. september til 30. apríl ár hvert og ekki eftir kl. 22 tímabilið 1. maí til 31. ágúst, nema í fylgd með fullorðnum, aðstandendum sínum eða umsjónarmönnum.

Unglingar yngri en 15 ára mega á slíkum stöðum ekki vera á almannafæri eftir kl. 22 tímabilið 1. september til 1. maí og eftir kl. 23 1. maí til 1. september, nema í fylgd með fullorðnum, eða um sé að ræða beina heimferð frá skólaskemmtunum, íþróttasamkomu eða frá annarri viðurkenndri æskulýðsstarfsemi.

Hvers konar þjónusta við börn og ungmenni eftir löglegan útivistartíma, önnur en heimflutningur, er bönnuð að viðlagðri ábyrgð þess, er þjónustu veitir. Handhöfum þjónustuleyfa er skylt að fylgjast með því, að ákvæði þessi séu haldin.

Ungmennum yngri en 16 ára er óheimill aðgangur og dvöl á almennum dansleikjum eftir kl. 20, öðrum en sérstökum unglingaskemmtunum, sem haldnar eru af skólum, æskulýðsfélögum eða öðrum aðilum, sem til þess hafa leyfi og háðar eru sérstöku eftirliti. Forstöðumönnum dansleikja er skylt að fylgjast með því að ákvæði þessi séu haldin, að viðlögðum sektum og/eða missi leyfis til veitingahalds eða skemmtanahalds um lengri eða skemmri tíma.

Ungmennum yngri en 18 ára er óheimill aðgangur og dvöl á veitingahúsum, sem hafa leyfi til vínveitinga, eftir kl. 20, nema í fylgd með foreldrum, forráðamönnum eða maka. Veitingaleyfishafa er skylt að gæta þess, að ákvæði þetta sé haldið að viðlögðum sektum og/eða missi veitingaleyfa sinna um lengri eða skemmri tíma.

Þeir sem hafa forsjá eða foreldraráð barna og ungmenna skulu að viðlögðum sektum gæta þess, að ákvæði þessarar greinar séu ekki brotin. Þá má einnig beita sakhæf ungmenni viðurlögum fyrir brot á þessum ákvæðum. Útdráttur úr ákvæði þessarar greinar skal hanga á áberandi stað í öllum skólum skyldunáms, almennum veitingahúsum og samkomustöðum í lögsagnarumdæminu og sér viðkomandi barnaverndarnefnd um það ásamt lögreglu.

Bannað er að stúlkur innan 18 ára aldurs starfi á veitingahúsum og skemmtistöðum, þar sem ætla má, að siðferði þeirra sé sérstök hætta búin.

Þegar sérstaklega stendur á, getur lögreglustjóri sett til bráðabirgða strangari reglur um útivist barna allt að 16 ára aldri. Lögreglustjóri getur og í sérstökum tilfellum veitt undanþágu frá ákvæðum þessarar greinar að fengnum tillögum barnaverndarnefndar.

Barnaverndarnefnd er skylt að vera lögreglunni til aðstoðar við að sjá um að ákvæðum þessum sé hlýtt.

53. gr.

Föst kvikmyndahús má ekki starfrækja í bænum nema með leyfi bæjarstjórnar og lögreglustjóra, og með þeim skilyrðum, að því er útbúnað og loftrými snertir, sem bæjarstjórn til tekur í samræmi við ákvæði heilbrigðissamþykktar.

Bæjarstjórn ákveður hve mikið gjald skuli greiða í bæjarsjóð fyrir leyfið, annað hvort árlega eða fyrir hverja sýningu. Lögreglustjóri getur veitt leyfi til einstakra sýninga og ákveður hann þá gjaldið í bæjarsjóð.

54. gr.

Ef sýndar eru opinberlega myndir, sem að dómi barnaverndarnefndar eru siðspillandi, hvort sem það eru ljósmyndir eða kvikmyndir, getur lögreglustjóri bannað að sýna þær. Barnaverndarnefnd getur bannað, ef henni sýnist ástæða til, að láta börn horfa á myndir, sem geta haft vond áhrif á þau.

VII. KAFLI
Um samgöngur við skip.

55. gr.

Lögreglustjóra er heimilt, ef hann telur þess þörf, til þess að halda uppi velsæmi og góðri reglu, að banna samgöngur við erlend skip.

VIII. KAFLI
Almenn ákvæði um hreinlæti og þrifnað.

56. gr.

Enginn má saurga eða á nokkurn hátt spilla neyzluvatni manna (hvort heldur er rennandi vatn í ám, lækjum eða vatnsleiðslum eða í þróm og brunnum). Vatnsból skulu vera vel varin fyrir öllum óþrifnaði og þess stranglega gætt, að skólpi eða öðru, er óþrifnaði veldur, sé eigi hellt þann veg, að runnið geti að þeim.

57. gr.

Stampa, opnar tunnur, föt eða önnur ílát með lifur, grút eða slori eða því um líku má ekki láta standa á almannafæri, né heldur hafa nokkuð laust eða í ílátum, sem ódaun leggur af eða óþrifnaði veldur.

58. gr.

Á almannafæri má ekki kasta hræjum, slógi, ösku, sorpi, skólpi eða öðrum óhreinindum. Allt slíkt skal láta í gryfjur þær, sem mykja og annar áburður er látinn í, eða grafa með öðrum hætti.

Skyldur er hver húsráðandi við götur bæjarins að sjá um, að haldið sé hreinum portum og annarri óbyggðri lóð kringum hús hans. Enginn má fleygja sorpi eða öðrum óhreinindum inn á lóð annars manns, eða orsaka að slíkt berist á lóðina.

Hey, mó eða áburð eða annað þess konar, sem slæðist eða hrynur af flutningi á göturnar, skal sá, er flutningnum ræður, skyldur að hreinsa samdægurs.

59. gr.

Áburð og annað slíkt, sem óþef leggur af, má aðeins flytja um göturnar í lokuðum vögnum, vel þéttum. Má eigi fylla þá svo, að úr þeim hrynji, á meðan á flutningnum stendur.

60. gr.

Sorphauga, áburðarhauga, salerni, forir eða því um líkt má ekki hafa í nánd við götur, stræti eða svæði, sem almenningur fer um, nema í gryfjum nægilega byrgðum, og skal þá hafa til þess leyfi heilbrigðisnefndar.

61. gr.

Á húshliðum eða göflum, sem vita að götum, strætum eða torgum, má ekki hengja á nagla eða festa á annan hátt neins konar fiskföng eða annað, sem óþrifnaður er af eða óþefur, og ekki má heldur hafa fisktrönur á almannafæri.

62. gr.

Við hvert sláturhús skulu vera nægilega mörg ílát undir innanmein og þannig komið fyrir, að öruggt sé, að hundur nái ekki til að éta úr þeim. Við heimaslátrun skal hafa á blóðvelli ílát með loki undir sull og innanmein. Að lokinni hverri slátrun skal annað hvort brenna þessi sollnu líffæri eða grafa þau, minnst fullan metra í jörðu niður. Annars skulu sláturhússtjórar og aðrir, sem við slátrun fást, fara eftir

heilbrigðissamþykkt og fyrirskipunum héraðslækna og reglum þeim, er þeir kunna að setja um þessi efni.

Öll innyfli búfjár, sem ekki eru nytjuð, skulu grafin eða brennd, þegar í stað að slátrun lokinni, og skal þess gætt, að hundar nái ekki til þeirra.

IX. KAFLI
Um skepnuhald o. fl.

63. gr.

Alifugla, svo sem hænsni, endur og gæsir, má ekki hafa í kaupstaðnum nema þeir séu hafðir í lokuðu byrgi eða annarri jafnöruggri vörzlu. Séu alifuglar látnir ganga lausir, þrátt fyrir aðvaranir lögreglunnar, getur hún látið lóga fuglunum á kostnað eigenda eða selt þá til lúkningar á kostnaði.

64. gr.

Búfénað, svo sem hesta, nautgripi og sauðfénað, má ekki láta ganga lausan á kaupstaðarlóðinni, nema hann sé í öruggri girðingu, sem lögreglan tekur gilda, svo að ágangur á land eða lóðir annarra geti eigi hlotizt af.

65. gr.

Búfénað, svo sem hesta, nautgripi og sauðfé, sem er látinn ganga laus í bænum gagnstætt fyrirmælum samþykktar þessarar, skal lögreglan handsama. Einnig mega þeir, er fyrir ágangi verða, láta handsama ágangsfénað, en skýra skulu þeir lögreglunni frá því tafarlaust.

Eigendum slíks fénaðar ber að greiða allan kostnað af handsömun þess og fóðrun og annan kostnað, sem af slíku leiðir, og má selja búfénaðinn á opinberu uppboði til lúkningar kostnaðinum, verði fénaðurinn ekki leystur út innan sólarhrings frá því eigandinn fékk vitneskju um handsömunina, eða, ef eigi er vitað um eiganda, innan hæfilega langs tíma eftir að auglýsing um fénaðinn hefur verið birt.

Einnig skal eigandi slíks búpenings bæta allt það tjón, er hann hefur valdið.

Ef ætla má, að sama skepna valdi ítrekuðu tjóni á ræktunarlóðum í bænum, skal lögreglunni skylt að sjá svo um, að hún verði send á afrétt á kostnað eiganda, en lógað, ef því verður ekki við komið eða skepnan leitar strax aftur til bæjarins. Jafnframt sæti eigendur eða umráðamenn ágangsfénaðar sektum, ef rekja má ágang búfjárins til vanrækslu þeirra.

66. gr.

Skylt er öllum að hlýða fyrirmælum bæjarstjórnar um hagbeit í landi kaupstaðarins, bæði hvernig hagbeit, upprekstri og smölun skuli hagað og gjöldum fyrir það. Á slíkum gjöldum er lögtaksréttur.

Auk ákvæða samþykktar þessarar gilda ákvæði heilbrigðissamþykktar um búfjárhald í bænum.

67. gr.

Bannað er að hafa hunda í Húsavík. Þó má lögreglustjóri leyfa þarfahunda á lögbýlum og minkaveiðihunda, enda séu þeir undir eftirliti heilbrigðisnefndar.

Flækingshunda og hunda úr aðliggjandi sveitum, sem ekki eru í fylgd með eiganda eða umráðamanni, er lögreglumönnum heimilt að handsama og lóga þegar í stað.

Hundar, sem ráðast á menn eða skepnur, eru réttdræpir.

Skylt er lögregustjóra að hafa eftirlit með því, að hundaeigendur komi hundum sínum til lækninga samkvæmt því, sem mælt er fyrir um lækningu hunda af bandormum.

68. gr.

Flækingsketti, sem enginn eigandi finnst að, skulu lögreglumenn aflífa.

X. KAFLI

Um götuspjöld, húsnúmer og uppfestar auglýsingar.

69. gr.

Byggingnefnd ákveður nöfn á götum og lætur festa upp töluspjöld og nafnspjöld eða mála nöfnin á götuhornin, þar sem þurfa þykir.

Brot gegn reglum, er bæjarstjórn, í samráði við heilbrigðisnefnd, setur um umgengni við sundlaug, skemmtigarða, kirkjugarð, leikvelli, íþróttavelli og önnur opinber svæði, varða refsingu samkvæmt samþykkt þessari. Lætur bæjarstjórn birta slíkar reglur á viðeigandi hátt.

XI. KAFLI

Um staðgildi samþykktarinnar, hegningarákvæði, kostnað o. fl.

70. gr.

Samþykkt þessi gildir fyrir allt lögsagnarumdæmi Húsavíkurkaupstaðar.

71. gr.

Með mál, sem rísa út af brotum á samþykkt þessari, skal farið að hætti opinberra mála.

72. gr.

Brot gegn samþykkt þessari varða sektum í bæjarsjóð, ef ekki liggur við þyngri hegning að lögum. Ef kenna má yfirsjón, er barn yngra en 14 ára drýgir, skort á hæfilegri umsjón foreldra eða annarra, sem barninu ganga í foreldra stað, þá skal refsa þeim fyrir yfirsjónina, en ekki barninu. Hagnaður sá, sem sökudólgur kann að hafa haft af broti sínu og enginn einstakur maður á löglegt tilkall til, skal upptækur ger og renna, auk sekta, í bæjarsjóð.

73. gr.

Ef einhver lætur það ógert, sem er skylda hans, samkvæmt samþykktinni, má lögreglustjóri láta framkvæma það eða gera nauðsynlegar ráðstafanir til að hindra, að vanrækslan valdi tjóni. Kostnað við þetta og kostnað, sem leiðir af þeim ráðstöfunum, sem lögreglustjórinn gerir til að hindra brot gegn samþykktinni, greiðir bæjarsjóður, en skyldur er hinn seki að endurgreiða kostnaðinn að fullu.

74. gr.

Með samþykkt þessari er úr gildi numin lögreglusamþykkt fyrir Húsavíkurkaupstað nr. 222 frá 24. nóvember 1952, svo og öll önnur ákvæði, sem kunna að koma í bága við samþykkt þessa.

Lögreglusamþykkt þessi, sem bæjarstjórn Húsavíkur hefur samið og samþykkt samkvæmt lögum nr. 1 3. janúar 1890, sbr. lög nr. 67 28. nóvember 1919, um lögreglusamþykktir fyrir kaupstaði, staðfestist hér með til að öðlast gildi þegar í stað og birtist til eftirbreytni öllum þeim, sem hlut eiga að máli.

Dóms- og kirkjumálaráðuneytið, 27. janúar 1972.

Ólafur Jóhannesson.

Ólafur W. Stefánsson.

AUGLÝSING

um staðfestingu sjávarútvegsráðuneytisins á verðgrundvelli á freðfiski frá 1. janúar til 31. maí 1972.

Með skírskotun til laga nr. 72 28. maí 1969 um Verðjöfnunarsjóð fiskiðnaðarins og samkvæmt tillögum stjórnar Verðjöfnunarsjóðs, hefur ráðuneytið staðfest verðgrundvöll á freðfiski fyrir framleiðslutímabilið 1. janúar til 31. maí 1972.

	US cent á lb. cif.
Þorskur:	
4 × 14 m.r. interl.	41.00
8 × 7 r.l.	37.31
10×5 eða 3×18 eða 4×12½	52.28
5 × 10	55.04
4 × 15	56.89
12 × 1	54.53
Blokk	47.15
Blokk 24½ (yfirstærð)	48.18
Ýsa:	
4 × 14 m.r. interl.	55.97
10 × 5 eða 3 × 18	60.58
12 × 1	62.83
Blokk	48.18
Steinbítur:	
10 × 5	64.99
12 × 1	69.09
Blokk	51.25
Karfi:	
8 × 7 m.r.	32.54
10 × 5 m.r.	31.98
10 × 5 r.l.	42.13
12 × 1	44.38
Blokk	39.98
Ufsi:	
8 × 7 r.l.	27.13
10 × 5	28.29
Blokk	32.80
Langa:	
8 × 7 r.l.	29.64
10 × 5	49.30
Blokk	39.98

Grálúða:	US cent á lb. cif.
Heilfr.	28.50
Blokk	37.20
Heilfr. fiskur	14.06

Verðbil verði 2.5%.

Greiðslur í sjóðinn eða úr honum miðast við 50% verðbreytingu frá grundvallarverði að viðbættu eða frádregnu verðbili.

Sjávarútvegsráðuneytið, 26. janúar 1972.

F. h. r.

Jón L. Arnalds.

Þórður Ásgeirsson.

Nr. 35. 2. febrúar 1972.

Staðfesting forsetans á skipulagsskrá fyrir Minningarsjóð Jónasar Oddssonar, læknis, útgefin á venjulegan hátt að mandatum af dómsmálaráðherra 2. febrúar 1972. Skipulagsskráin er þannig:

SKIPULAGSSKRÁ

fyrir Minningarsjóð Jónasar Oddssonar, læknis.

1. gr.

Sjóðurinn heitir Minningarsjóður Jónasar Oddssonar, læknis.

2. gr.

Sjóðurinn er stofnaður af systkinum Jónasar Oddssonar, læknis á Akureyri, sem lézt að heimili sínu þar í bæ 11. júlí 1971, 39 ára að aldri. — Stofnframlag sjóðsins er kr. 100 000.00 — eitt hundrað þúsund krónur —. Sjóðinn skal ávaxta á þann hátt, sem stjórn hans telur hyggilegt hverju sinni.

3. gr.

Höfuðstól sjóðsins, stofnframlag og það, sem við hann bætist, má aldrei skerða. Það fé, sem sjóðnum kann að áskotnast með gjöfum, áheitum, sölu minningarspjalda, eða á annan hátt skal leggjast við höfuðstólinn. Vöxtum einum má ráðstafa í því skyni að fullnægja markmiði sjóðsins skv. 4. gr. Stjórn sjóðsins ákveður hversu stórum hluta vaxtanna skuli verja í þessu skyni hverju sinni.

4. gr.

Markmið sjóðsins er að styðja líknarstarfsemi á Norðurlandi. Stjórn sjóðsins ákveður hverju sinni, hvernig ráðstöfunarfé sjóðsins verði varið, enda fari sú ákvörðun ekki í bága við markmið sjóðsins. Að jafnaði skal úthlutun ráðstöfunarfjár fara fram á fæðingardegi Jónasar Oddssonar 21. febrúar ár hvert. Heimilt er að veita einstaklingum og félagssamtökum styrki úr sjóðnum, svo og sjúkra- og líknarstofnunum o. s. frv.

5. gr.

Stjórn sjóðsins ber að halda sérstaka gerðabók fyrir sjóðinn og færa inn í hana skipulagsskrá þessa, styrkveitingar og annað, sem varðar starfsemi sjóðsins.

6. gr.

Stjórn sjóðsins skal skipuð þremur mönnum. Skal að jafnaði einn tilnefndur úr hópi stofnenda eða niðja þeirra, eða niðja Jónasar Oddssonar, einn skal tilnefndur af læknum á Akureyri og einn af bæjarstjórn Akureyrar. Stjórnin skiptir með sér verkum. Endurskoðun reikninga sjóðsins skal árlega framkvæmd af hæfum og óvilhöllum endurskoðendum.

7. gr.

Heimilt er í samráði við dómsmálaráðuneytið að breyta einstökum ákvæðum skipulagsskrár þessarar, enda beri brýna nauðsyn til.

8. gr.

Leita skal staðfestingar forseta Íslands á skipulagsskrá þessari.

Gert í októbermánuði 1971.

Anna Oddsdóttir. Ásgeir Oddsson. Jón H. Oddsson.
Magnús Oddsson. Ragnheiður Oddsdóttir. Sigurður Oddsson.
Margrét Oddsdóttir. Guðrún Oddsdóttir.

F. h. Elínar Oddsdóttur, skv. sérstöku umboði
Anna Oddsdóttir.

10. febrúar 1972. Nr. 36.

REGLUGERÐ

um breytingu á reglugerð nr. 41 24. marz 1956, um happdrætti Dvalarheimilis aldraðra sjómanna.

1. gr.

Í stað 2. mgr. 1. gr. komi tvær nýjar málsgreinar, svo hljóðandi:

Ágóði happdrættisins skal renna í byggingarsjóð aldraðs fólks. 60% ágóðans skal þó varið til byggingar Dvalarheimilis aldraðra sjómanna. Heimilt skal þó stjórn Dvalarheimilis aldraðra sjómanna að veita styrk eða lán til annarra dvalarheimila aldraðs fólks.

Hinn 31. maí ár hvert skal happdrættið greiða í byggingarsjóð aldraðs fólks sem svarar helmingi nettóhagnaðar happdrættisins árið á undan, en endanlegt uppgjör fari fram eigi síðar en 30. nóvember ár hvert.

2. gr.

6. gr. orðist svo:

Vinningar eru samanlagt 4800 að tölu í öllum 12 flokkum og eru samanlagt að verðmæti kr. 70 200 000.00 miðað við smásöluverð. Stjórn D.A.S. ákveður vinningatöluna og verðmæti þeirra í hverjum flokki. Verðmæti vinninga að meðaltali í hverjum flokki skal vera svipað.

3. gr.

7. gr. orðist svo:

Verð ársmiða er kr. 1 800.00, en endurnýjunarmiða í hverjum flokki er kr. 150.00. Ef menn vilja kaupa hlutamiða eftir að drættir eru byrjaðir á árinu, skal greiða fyrirfram, auk verðs hans í flokki þeim, sem næst á að draga í, samanlagt verð hlutarins í öllum þeim flokkum, sem dregið hefur verið í á árinu.

4. gr.

Reglugerð þessi, sem sett er samkvæmt heimild í lögum nr. 71 24. apríl 1954 um happdrætti Dvalarheimilis aldraðra sjómanna, sbr. lög nr. 17 21. febrúar 1956 og lög nr. 52 20. apríl 1963 um breytingu á þeim lögum, öðlast gildi 10. apríl 1972.

Jafnframt falla úr gildi auglýsingar nr. 60 15. apríl 1964 og nr. 90 28. marz 1969.

Dóms- og kirkjumálaráðuneytið, 10. febrúar 1972.

Ólafur Jóhannesson.

Ólafur W. Stefánsson.

Nr. 37. 17. febrúar 1972.

GJALDSKRÁ

Rafmagnsveitna ríkisins.

Heildsöluverð.

Gjaldskrá þessi er miðuð við afhendingu orkunnar með 6—11 kV spennu og mælingu hennar á þeirri spennuhlið.

Gjaldskráin gildir um sölu til héraðsrafmagnsveitna og er almennt miðuð við afhendingu orkunnar á einum stað við mörk orkuveitusvæðis þeirra.

Einnig er heimilt að selja öðrum raforkukaupendum samkvæmt þessari gjaldskrá, enda sé þá greitt fyrir minnst 800 kW afl og fyrir 6—11kV aðfærsluveitu frá aðalkerfi Rafmagnsveitna ríkisins, miðað við fjarlægð, aflnotkun og samningsbundna tímalengd notkunar.

Rafmagnsgjald.

Aflgjald	2.400 krónur á árskW
+ Orkugjald:	
Fyrir notkun milli 2 500 og 4 000 klst. nýtingartíma á árskW	76 aurar á kWst.
Fyrir notkun milli 2 500 og 4 000 klst. nýtingartíma á árskW	44 aurar á kWst.
Fyrir notkun umfram 4 000 klst. nýtingartíma á árskW	22 aurar á kWst.

Aflmæling.

Með árskW í gjaldskrá þessari er átt við meðaltal fjögurra hæstu mánaðarálagstoppa ársins, mældra sem 30 mínútna meðalálags á afhendingarstað.

Ársnýting.

Ársnýtingartími á klst. er raforkunotkun eins almanaksárs í kWst. deild með þeim álagstoppi á kW, sem greiða skal fyrir.

Ákvörðun aflgjalds.

Rafmagnsveiturnar áætla í samráði við kaupanda aflnotkun komandi árs, og er það umsamið afl sama tímabils. Reynist mesta aflnotkun verða minni, skal þó kaupandi greiða fyrir minnst 80% af umsömdu afli.

Launafl.

Gjaldskráin er miðuð við, að fasviksstuðull hjá kaupanda sé ekki lægri en 0.8 og geta Rafmagnsveiturnar krafizt þess, að kaupandi geri ráðstafanir á sinn kostnað til úrbóta, ef þessu skilyrði er ekki fullnægt.

Greiðsluskilmálar.

Rafmagnsveiturnar áætla í samráði við kaupanda ársgreiðslu hans, miðað við umsamið afl, og skal þeirri upphæð skipt í mánaðarlegar greiðslur, sem falla í gjalddaga fyrsta hvers mánaðar eftir á. Hafi full greiðsla ekki borizt Rafmagnsveitunum 10 dögum eftir gjalddaga, reiknast 10% ársvextir á hana frá gjalddaga til greiðsludags.

Rafmagnsveiturnar hafa heimild til að stöðva afhendingu orkunnar, ef greiðsla hefur ekki verið innt af hendi einum mánuði eftir gjalddaga, en tilkynna skal kaupanda um það með minnst 3ja daga fyrirvara.

Gjöld samkvæmt gjaldskrá þessari má taka lögtaki á kostnað kaupanda, sbr. 76. gr. Orkulaga nr. 58/1967.

Önnur ákvæði.

Um önnur ákvæði gildir reglugerð Rafmagnsveitna ríkisins.
Verðjöfnunargjald er innifalið í verðinu en ekki söluskattur.

Gjaldskrá þessi er sett samkvæmt Orkulögum nr. 58/1967 og staðfestri reglugerð Rafmagnsveitna ríkisins frá 1968 til að taka gildi 1. marz 1972 og er eldri gjaldskrá úr gildi felld frá sama tíma.

Iðnaðarráðuneytið, 17. febrúar 1972.

Magnús Kjartansson.

Jóhannes Guðfinnsson.

17. febrúar 1972. Nr. 38.

GJALDSKRÁ

Rafmagnsveitna ríkisins.

Smásöluverð.

I. GJALDSKRÁRLIÐIR

Rafmagnsveitur ríkisins selja raforku á þann hátt og við því verði, sem hér segir:

1. Lýsing.

11.	Fast gjald	kr. F1	
	Orkugjald	—	12.30 á kWst.
12.	Fast gjald	— F1 + F2	
	Orkugjald	—	6.45 á kWst.

2. Notkun til heimilsþarfa, búrekstrar o. fl.

21.	Fast gjald	kr.	F1 + F3
	Orkugjald	—	3.10 á kWst.
	Markmæling:		
23.	Aflgjald, lágmarksstilling 3 kW	—	12 000.00 á ári
	Aflgjald, frá 3 til 6 kW	—	2 800.00 á kW á ári
	Aflgjald, umfram 6 kW að hámarksaflstillingu 20 kW	—	2 100 00 á kW á ári
	Orkugjald af allri notkun	—	0.58 á kWst.
	Orkugjald af notkun umfram aflstillingu	—	6.45 á kWst.

3. Vélanotkun o. fl.

31.	Fast gjald	kr.	F1 + F2
	Lágmarksgjald	—	48 × F1 á ári
	Orkugjald	—	6.45 á kWst.
32.	Aflgjald, lágmark 2 kW	—	7 170.00 á ári
	Aflgjald, frá 2 til 5 kW	—	3 585.00 á kW á ári
	Aflgjald, umfram 5 kW	—	3 190.00 á kW á ári
	Fast gjald	—	F1 + F3
	Orkugjald	—	1.15 á kWst.
34.	Til súgþurrkunar á tímabilinu 1. júní til 31. október:		
	Aflgjald	—	1 060.00 á kW á ári
	Fast gjald	—	F1
	Orkugjald	—	0.60 á kWst.

4. Húshitun.

41.	Fast gjald	kr.	F1 + F4
	Orkugjald	—	1.77 á kWst.
	Roftími allt að 1 klst. á dag.		
42.	Fast gjald, lágmark 2 kW	—	F1 + F4
	Orkugjald	—	0.75 á kWst.
	Roftími allt að 2×1.5 klst. á dag		
	Markmæling:		
43.	Fast gjald	—	F1
	Aflgjald, lámarksstilling 5 kW	—	9 250.00 á ári
	Aflgjald, umfram 5 kW að hámarksaflstillingu 20 kW	—	1 850.00 á kW á ári
	Orkugjald af allri notkun	—	0.26 á kWst.
	Orkugjald af notkun umfram aflstillingu	—	6.45 á kWst.
	Roftími allt að 2×1.5 klst. á dag.		
44.	Fast gjald, lágmark 2 kW	—	F1
	Orkugjald	—	0.47 á kWst.
	Roftími allt að 15 klst. að degi til.		

5. Utanhússlýsing.

51.	Fast gjald	kr.	F1
	Fyrir hvert götuljósker	—	6 × F1 á ári
	Orkugjald	—	1.60 á kWst.
52.	Fast gjald	—	F1
	Orkugjald	—	4.00 á kWst.

6. Lokun fyrir veitu.

Gjöld fyrir lokun og enduropnun á veitu vegna vanskila eru samtals kr. 550.00 fyrir hvert skipti.

II. SKILGREININGAR OG ÝMIS ÁKVÆÐI

1. Föst gjöld.

F1	.....	kr.	85.00 á mánuði
F2	a) Verzlanir, skrifstofur, vinnustofur o. þ. h. ..	—	3.30 á m^2 á mánuði
	b) Gangar, geymslur o. þ. h.	—	1.70 á m^2 á mánuði
F3	.....	—	34.00 á gjaldein. á mán.

Gjaldeiningar eru:

a) Fyrir fjölskylduheimili.
Hvert herbergi notað eða ætlað til íbúðar, en ekki gangar, baðherbergi né geymslur.
Herbergi 5 m^2 eða minna reiknast hálft, en 25 m^2 eða stærra tvö.

b) Fyrir félagsheimili, skóla, gistihús, sjúkrahús o. þ. h. 20 m^2, mælt innan útveggja.

c) Fyrir útihús vegna búrekstrar.
Fyrstu 50 m^2 eða minna ein gjaldeining.
Hverja næstu 100 m^2 ein gjaldeining.

d) Fyrir fiskvinnslustöðvar, iðnaðar- og iðjuhús o. þ. h.
30 m^2 fyrir vinnslurúm,
40 m^2 fyrir geymslurúm.

F4	Hvert uppsett kW	—	280.00 á ári

2. Mestaaflsmæling.

1. Aflmæling miðast við 15 mín. meðalálag.
2. Gjaldskrárliður 32.
Gjaldskylt afl hvers almanaksárs er meðaltal fjögurra hæstu álestra, en álestrar fari að jafnaði fram í byrjun hvers mánaðar.

3. Véla- og tækjaálag.

1. Ef fasviksstuðull hjá notanda er lægri en 0.8, skal hann gera ráðstafanir á sinn kostnað til þess að hækka fasviksstuðulinn upp í það gildi.
Notandi greiðir hærra verð fyrir raforkuna meðan fasviksstuðullinn er undir 0.8.
2. Heimilt er að banna notkun rafsuðuspenna og annarra tækja, sem valda tilfinnanlegum truflunum, um skemmri eða lengri tíma eftir aðstæðum hverju sinni. Heimilt er að taka fastagjöld af rafsuðuspennum samkvæmt F4.

4. Verð til hitunar.

Í gjaldskránni er verð til hitunar miðað við söluverð dísilolíu í Reykjavík til olíukyndingar, kr. 3.96 hver lítri. Hitaverð lækki eða hækki hver kWst. um 2.4 aura á gjaldskrárlið 41 og 43, 1 eyri á lið 42 og 0.6 aura á lið 44 fyrir hverja 10 aura, sem olíuverðið lækkar eða hækkar.

5. Götulýsing.

Rafmagnsveitur ríkisins sjá um uppsetningu götulýsingarkerfis samkvæmt ósk notanda, sem greiði stofnkostnað. Viðhald götulýsingar annast Rafmagnsveiturnar á sinn kostnað.

6. Takmörkun á vali gjaldskárliða o. fl.

Þegar um sérstakar aðstæður er að ræða, svo sem tímabundna notkun mikils afls, geta Rafmagnsveitur ríkisins takmarkað val notenda við ákveðna gjaldskrárliði eða gert sérstaka samninga um skilyrði fyrir tengingu.

Þar sem framleiðslukostnaður orku er sérstaklega hár, svo sem á dísilstöðvasvæðum, eða flutningsgeta og/eða spennuafl er takmarkað, áskilja Rafmagnsveiturnar sér rétt til þess að gefa ekki kost á gjaldskrárliðum, þar sem orkugjald er lágt og/eða orkunotkun mikil.

III. Heimtaugargjald.

Heimtaugargjald skal greitt samkvæmt sérstökum reglugerðum og gjaldskrám um heimtaugargjöld til Rafmagnsveitna ríkisins.

Í öllum framangreindum tölum er 11% söluskattur innifalinn.

Gjaldskrá þessi er sett samkvæmt Orkulögum nr. 58 29. apríl 1967 til að taka gildi 1. febrúar 1972. Jafnframt er eldri gjaldskrá úr gildi felld.

Iðnaðarráðuneytið, 17. febrúar 1972.

Magnús Kjartansson.

Jóhannes Guðfinnsson.

Nr. 39. 17. febrúar 1972.

AUGLÝSING

um að reglugerð um eftirlitsgjald nr. 67/1940 skuli úr gildi falla.

Með lögum nr. 97 28. desember 1971 um vörugjald var gengið út frá því, að niður skyldi falla innheimta matvælaeftirlitsgjalds skv. reglugerð nr. 67/1940.

Þar eð innheimta vörugjalds kemur að nokkur í stað innheimtu matvælaeftirlitsgjalds, er hér með ákveðið, að ekki skuli innheimta matvælaeftirlitsgjald frá gildistöku laga 97/1971.

Samkvæmt þessu er reglugerð nr. 67/1940 úr gildi felld frá og með 28. desember 1971.

Heilbrigðis- og tryggingamálaráðuneytið, 17. febrúar 1972.

Magnús Kjartansson.

Páll Sigurðsson.

AUGLÝSING

um takmörkun veiða á norska vorgotssíldarstofninum.

1. gr.

Með hliðsjón af 7. gr. alþjóðasamnings um fiskveiðar í norðausturhluta Atlantshafs, er gerður var í London 24. janúar 1959, hafa ríkisstjórnir Íslands, Noregs og Sovétríkjanna gert með sér samkomulag um takmörkun veiða á norska vorgotsstofninum. Efni samkomulags þessa er birt í 2.—5. gr. auglýsingar þessarar.

2. gr.

Veiðar á hinum kynþroska hluta norskrar vorgotssíldar skulu vera bannaðar á aflaskýrslusvæðum Alþjóðahafrannsóknaráðsins nr. I, II og Vb frá þeim degi, sem samningur þessi tekur gildi. Svæði þessi eru sérstaklega afmörkuð á uppdrætti, er prentaður er með auglýsingu þessari.

Bann þetta gildir ekki um veiðar í rannsóknaskyni, sem gerðar eru á vegum fiskveiðiyfirvalda til að fá vitneskju um stofninn og göngur hans.

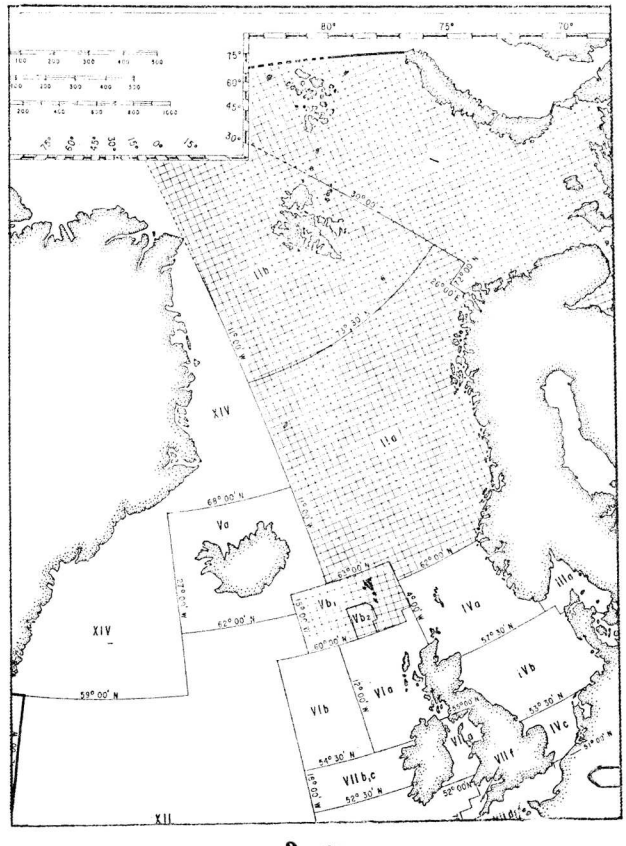

3. gr.

Hlutaðeigandi ríki skuldbinda sig til að takmarka veiðar á smásíld og millisíld á aflaskýrslusvæði Alþjóðahafrannsóknaráðsins nr. I og II, þannig að þær verði ekki meiri en 45% af því magni, er viðkomandi lönd veiddu 1969 skv. þeim aflaskýrslum, sem fyrir liggja.

4. gr.

Hlutaðeigandi ríki gera ráðstafanir til að ákvæðum 1. og 2. greinar verði framfylgt og skulu tilkynna hvert öðru í hverju slíkar ráðstafanir séu fólgnar.

5. gr.

Ábyrgar stofnanir hlutaðeigandi ríkja skulu senda hver annarri aflaskýrslur mánaðarlega, ef samanlagður afli fer yfir 100 smálestir.

6. gr.

Með mál, sem rísa út af brotum á auglýsingu þessari, skal farið að hætti opinberra mála, og varða brot refsingum samkvæmt 2. gr. laga nr. 14 30. marz 1960 og 3. gr. laga nr. 44 5. apríl 1948 um vísindalega verndun fiskimiða landgrunnsins.

7. gr.

Auglýsing þessi er sett samkvæmt lögum nr. 14 30. marz 1960 um heimild fyrir ríkisstjórnina til þess að láta öðlast gildi ákvæði alþjóðasamnings, er gerður var 24. janúar 1959, um fiskveiðar í norðausturhluta Atlantshafs, ásamt viðbæti, og samkvæmt lögum nr. 44 5. apríl 1948 um vísindalega verndun fiskimiða landgrunnsins, til þess að öðlast þegar gildi, og birtist til eftirbreytni öllum þeim, sem hlut eiga að máli.

Sjávarútvegsráðuneytið, 25. febrúar 1972.

F. h. r.
Jón L. Arnalds.

Þórður Ásgeirsson.

Nr. 41.

REIKNINGUR

Félagsstofnunar stúdenta fyrir árið 1970.

Gjöld:

1. Rekstrargjöld sérfyrirtækja:			
a. Gjöld Stúdentagarðanna	kr. 2 837 316.92		
Fyrningar	— 216 699.25		
		kr.	3 054 016.17
b. Gjöld Hótel Garðs	kr. 3 380 789.20		
Fyrningar	— 93 858.05		
		—	3 474 647.25
c. Gjöld Kaffistofu stúdenta	kr. 992 019.60		
Fyrningar	— 15 060.00		
		—	1 007 079.60
d. Gjöld Bóksölu stúdenta	kr. 4 504 424.87		
Fyrningar	— 15 718.00		
		kr.	4 520 142.87
e. Gjöld Ferðaþjónustu stúdenta		—	5 000.00
f. Gjöld Stúdentaskiptasjóðs		—	340 000.00
g. Gjöld Matstofu stúdenta		—	1 076 202.70
		Kr.	13 477 088.59

2. a. Sameiginlegur rekstrarkostnaður Félagsstofnunar	kr.	793 366.10		
b. Veittur styrkur til mötuneytis	—	110 000.00		
c. Veittir styrkir til félagsstarfsemi stúdenta	—	111 500.00		
	Kr.	1 014 866.10		
d. Fyrningar af breytingakostnaði og búnaði barnaheimilis	kr.	247 059.00		
e. Fyrningar skrifstofuáhalda	—	1 575.00		
			—	1 263 500.10
3. Tekjur umfram gjöld:				
Hreinar tekjur af rekstri	kr.	296 317.11		
Byggingarstyrkir vegna félagsheimilis	—	9 667 662.67		
Gjafir vegna byggingar hjónagarða	—	105 790.10		
			—	10 069 769.88
			Kr.	24 810 358.57

Tekjur:

1. Rekstrartekjur sérfyrirtækja:		
a. Tekjur Stúdentagarðanna	kr.	2 545 202.50
b. Tekjur Hótel Garðs	—	3 843 886.00
c. Tekjur Kaffistofu stúdenta	—	1 263 868.90
d. Tekjur Bóksölu stúdenta	—	4 619 970.40
e. Tekjur Ferðaþjónustu stúdenta	—	1 666.20
f. Tekjur Stúdentaskiptasjóðs	—	399 284.80
g. Tekjur Matstofu stúdenta	—	1 051 011.00
	Kr.	13 721 889.80

2. a. Hlutdeild í skráningargj. stúdenta 1970	kr.	736 400.00		
b. Ýmsar tekjur	—	78 616.00		
c. Ríkisstyrkur vegna mötuneytis	—	200 000.00		
d. Ríkisstyrkur vegna sameiginlegs reksturs Félagsstofnunar	—	300 000.00		
			kr.	1 315 016.00
3. Innborgaðir byggingarstyrkir vegna félagsheimilis: (ath. 1)				
Frá ríkissjóði	kr.	5 100 000.00		
Frá Happdrætti Háskóla Íslands	—	4 500 000.00		
Vextir	—	67 662.67		
			—	9 667 662.67
4. Innborguð framlög vegna byggingar hjónagarða: (ath. 1)				
Gjafir	kr.	104 389.50		
Vextir	—	1 400.60		
			—	105 790.10
			Kr.	24 810 358.57

Ath. 1: Til tekna eru færðar greiddar fjárhæðir.

Eignir:

Veltufjármunir:		
Sjóður	kr.	14 388.10
Sparimerki	—	1 153.00
Bankainnstæður	—	3 770 216.20
Geymslufé	—	7 600.00
Útistandandi skuldir	—	767 588.99
Vörubirgðir	—	2 339 643.00
Veltufjármunir alls:	Kr.	6 900 589.29

Fastafjármunir:			
Gamli Garður — fasteignamat	kr. 997 000.00		
Nýi Garður — fasteignamat	— 1 215 000.00		
		kr.	2 212 000.00
Húsgögn, húsbúnaður og áhöld á Görðunum og Hótel Garði	kr. 3 440 362.42		
÷ Fyrning 1970 og áður	— 2 429 952.38		
		—	1 010 410.04
Breytingakostnaður á húsnæði barnaheimilis, leiktæki og búnaður	kr. 1 296 466.46		
÷ Fyrning 1970 og áður	— 494 118.00		
		kr.	802 348.46
Áhöld Bóksölu stúdenta	kr. 130 986.00		
÷ Fyrning 1970 og áður	— 20 443.00		
		—	110 543.00
Áhöld Kaffistofu stúdenta	kr. 75 299.50		
÷ Fyrning 1970	— 15 060.00		
		—	60 239.50
Skrifstofuáhöld	kr. 10 500.00		
÷ Fyrning 1970	— 1 575.00		
		—	8 925.00
Félagsheimili stúdenta — áfallinn byggingarkostnaður		—	25 990 699.50
Hjónagarðar — undirbúningskostnaður		—	92 052.60
Aðrar eignir:			
Hlutabréf í Eimskipafélagi Íslands hf.		—	2 000.00
Innkaupasamband bóksala — endurgreiðslureikn.		—	20 637.90
		Kr.	37 210 445.29

Skuldir:

Skuldir til skamms tíma:		
Samþykktir víxlar	kr.	423 795.00
Skuldheimtumenn	—	1 456 088.70
Skuldheimtumenn — erlend mynt	—	1 106 477.40
Skuldir til skamms tíma alls:	Kr.	2 986 361.10
Skuldir til langs tíma:		
Skuldabréfalán vegna byggingar félagsheimilis	kr.	8 000 000.00
Eigið fé:		
Hrein eign samkv. aðalefnahagsreikningi pr. 31. desember 1969 kr. 16 154 314.31		
Tekjur umfram gjöld samkv. aðalrekstrarreikningi 1970 — 10 069 769.88		
	—	26 224 084.19
	Kr.	37 210 445.29

Framanskráðan rekstrar- og efnahagsreikning pr. 31. desember 1970 fyrir Félagsstofnun stúdenta hef ég samið eftir bókhaldi stofnunarinnar að lokinni endurskoðun.

Reykjavík, 27. september 1971.

Atli Hauksson.

STJÓRNARTÍÐINDI B 8 — 1972

REGLUR

um menningarsjóð félagsheimila.

1. gr.

Menningarsjóður félagsheimila starfar samkvæmt ákvæðum í 2. gr. laga nr. 107/1970, um félagsheimili, og er hlutverk hans að stuðla að menningarstarfsemi í félagsheimilum þeim, er í lögunum greinir.

2. gr.

Sjóðurinn skal stuðla að flutningi á leikhúsverkum, þ. e. leikritum, söngleikjum, blönduðum leikdagskrám og listdanssýningum, tónleikahaldi, bókmenntakynningu og annarri menningarstarfsemi, sem aðstaða er fyrir í félagsheimilum.

3. gr.

Heimilt er að greiða úr sjóðnum nauðsynlegan kostnað við undirbúning að flutningi dagskrárefnis. Sjóðurinn skal einnig að öðru jöfnu greiða ferða- og flutningskostnað til og milli félagsheimila, en laun til flytjenda og dvalarkostnað greiðir það félagsheimili, sem starfsemin fer fram í hverju sinni. Menntamálaráðuneytið getur heimilað frávik frá þessum greiðslureglum, ef sérstök ástæða þykir til.

4. gr.

Félagsheimili annast sjálft auglýsingar, sölu aðgöngumiða og annað er lýtur að framkvæmd dagskrárflutnings. Verði ágóði af aðgangseyri, þegar greiddur hefur verið kostnaðarhluti félagsheimilisins, skal hann renna í menningarsjóð viðkomandi félagsheimilis. Skal stjórn félagsheimilisins varðveita þann sjóð, og verður honum eingöngu varið til menningarstarfsemi í því félagsheimili. Hrökkvi tekjur af aðgangseyri ekki til greiðslu á kostnaðarhluta félagsheimilisins, er heimilt að greiða hallann að nokkru eða öllu úr menningarsjóði félagsheimila samkvæmt sérstakri umsókn, er studd sé fullnægjandi kostnaðarskilagrein.

5. gr.

Óskum og tillögum forráðamanna félagsheimila um dagskrár til flutnings með stuðningi menningarsjóðs félagsheimila skal beint til starfsmanns sjóðsins, sem ráðinn er af menntamálaráðuneytinu. Hann getur og af sinni hálfu leitað samráðs við félagsheimilin um flutning á dagskrárefni, er hann telur falla undir verksvið sjóðsins. Starfsmaðurinn gerir tillögur til menntamálaráðuneytisins um veiting fjárstuðnings úr sjóðnum og vinnur eftir þörfum að undirbúningi og skipulagningu verkefna, sem valin eru til flutnings.

6. gr.

Þegar verkefni hefur verið ákveðið til flutnings á vegum menningarsjóðs félagsheimila, skal gera skriflegan samning við flytjendur. Ef um leikritasýningar eða

Ríkisprentsmiðjan Gutenberg.

skyldan flutning er að ræða, skal ráða leikstjóra, sem velur leikara og skipar hlutverkum. Menningarsjóðurinn stendur straum af kostnaði vegna láns á leikbúningum og öðrum búnaði, enda sé fyrirfram leitað samþykkis starfsmanns sjóðsins.

7. gr.

Eftir að flutningi dagskrár í félagsheimilum er lokið, skal þátttakendum heimilt að flytja efnið á eigin ábyrgð í Reykjavík og einnig í útvarp og/eða sjónvarp.

8. gr.

Starfsmaður menningarsjóðs félagsheimila annast fjárreiður sjóðsins og bókhald. Reikningsár sjóðsins er almanaksárið. Ársreikningar skulu lagðir fyrir menntamálaráðuneytið og endurskoðaðir af ríkisendurskoðun.

9. gr.

Reglur þessar öðlast þegar gildi.

Menntamálaráðuneytið, 1. marz 1972.

Magnús T. Ólafsson.

Birgir Thorlacius.

Stjórnartíðindi B 8, nr. 42. Útgáfudagur 16. marz 1972.

STJÓRNARTÍÐINDI B 9 — 1972

6. marz 1972. 91 Nr. 43.

REGLUGERÐ

um skelfiskveiðar.

1. gr.

Í fiskveiðilandhelgi Íslands, eins og hún er ákveðin hverju sinni, skulu skelfiskveiðar vera bannaðar nema að fengnu sérstöku leyfi ráðherra.

2. gr.

Skelfiskveiðileyfi verða bundin við ákveðin svæði þannig:

1. svæði er hafið fyrir Suðvesturlandi frá Ingólfshöfða allt að Snæfellsnesi.
2. svæði er Breiðafjörður og innfirðir hans.
3. svæði eru Vestfirðir frá Bjargtöngum að Hornbjargi.
4. svæði er hafið fyrir Norðurlandi að Langanesi.
5. svæði eru Austfirðir frá Langanesi allt að Ingólfshöfða.

Hið ytra takmarkast öll þessi svæði af landhelgislínunni.

3. gr.

Ráðherra bindur leyfin þeim skilyrðum, sem honum þykir þurfa að fengnu áliti Hafrannsóknastofnunarinnar og Fiskifélags Íslands og einnig getur hann með leyfunum skipt svæðunum í 2. gr. niður í smærri einingar.

4. gr.

Með mál þau, sem rísa út af brotum gegn reglugerð þessari, skal farið að hætti opinberra mála, og varða brot sviptingu veiðileyfis eða sektum samkvæmt ákvæðum 3. gr. laga nr. 44 5. apríl 1948 um vísindalega verndun fiskimiða landgrunnsins.

5. gr.

Reglugerð þessi er sett samkvæmt lögum nr. 44 5. apríl 1948 um vísindalega verndun fiskimiða landgrunnsins til þess að öðlast þegar gildi, og birtist til eftirbreytni öllum þeim, sem hlut eiga að máli.

Sjávarútvegsráðuneytið, 6. marz 1972.

Lúðvík Jósepsson.

Þórður Ásgeirsson.

Ríkisprentsmiðjan Gutenberg.

REGLUGERÐ

um breytingu á reglugerð um eftirlit og mat á söltuðum grásleppuhrognum til útflutnings.

1. gr.

Orðin „til útflutnings“ í fyrirsögn og 1. gr. falli niður.

2. gr.

Reglugerð þessi er sett samkvæmt lögum nr. 55 2. maí 1968, um eftirlit og mat á fiski og fiskafurðum, til að öðlast þegar gildi og birtist til eftirbreytni öllum þeim, sem hlut eiga að máli.

Sjávarútvegsráðuneytið, 17. marz 1972.

Lúðvík Jósepsson.

Þórður Ásgeirsson.

Stjórnartíðindi B 9, nr. 43—44. Útgáfudagur 24. marz 1972.

STJÓRNARTÍÐINDI B 10 — 1972

8. febrúar 1972. 93 Nr. 45.

HEILBRIGÐISREGLUGERÐ

I. KAFLI

A. Almenn ákvæði.

1. gr.

1. 1. Reglugerð þessi er sett samkvæmt 9. grein laga nr. 12/1969 um hollustuhætti og heilbrigðiseftirlit.

2. gr.

2. 1. Reglugerðin gildir fyrir allt Ísland ásamt með landhelgi og lofthelgi.

3. gr.

3. 1. Sveitarfélög annast heilbrigðiseftirlit hvert í sínu umdæmi.
3. 2. Í hverju sveitarfélagi skal vera heilbrigðisnefnd.
3. 3. Með leyfi ráðherra er sveitarfélögum heimilt að sameina umdæmi heilbrigðisnefnda þannig, að það nái yfir tvö eða fleiri sveitarfélög.

4. gr.

4. 1. Heimilt er að setja sérstakar heilbrigðissamþykktir, er gilda fyrir einstök sveitarfélög, a) um þætti, sem ekki eru ákvæði um í heilbrigðisreglugerð, b) til að gera um einstök atriði ríkari kröfur en gerðar eru í heilbrigðisreglugerð.
4. 2. Hlutaðeigandi heilbrigðisnefnd (heilbrigðismálaráð, þar sem það á við eins og annars staðar í reglugerð þessari, þar sem vikið er að heilbrigðisnefnd) semur með aðstoð héraðslæknis (í Reykjavík borgarlæknis eins og annars staðar í reglugerð þessari, þar sem vikið er að héraðslæknum), og ef með þarf annarri sérfræðilegri aðstoð, frumvarp til breytinga á henni og leggur fyrir hlutaðeigandi sveitarstjórn. Þegar sveitarstjórn hefur samþykkt frumvarpið, afgreiðir hún það til ráðherra, er staðfestir það eða synjar því staðfestingar, að fengnum tillögum landlæknis.
4. 3. Nú þykir ástæða til að kveða á um atriði í heilbrigðissamþykkt, sem eru ákvæði um í heilbrigðisreglugerð og ekki verða heimfærð undir neinn tölulið 10. greinar laganna, og skal þá heimilt að taka atriðið upp í samþykktina, enda sé það sambærilegt við önnur atriði, sem talin eru upp í 10. greininni.

5. gr.

5. 1. Heilbrigðiseftirlit ríkisins hefur yfirumsjón með heilbrigðiseftirlitinu í landinu.

Ríkisprentsmiðjan Gutenberg.

6. gr.

6. 1. Héraðslæknir er faglegur ráðunautur sveitarstjórnar og heilbrigðisnefndar.

6. 2. Héraðslæknir lætur Heilbrigðiseftirliti ríkisins svo og hlutaðeigandi heilbrigðisnefnd í té, svo fljótt sem við verður komið, upplýsingar um matareitranir, sem upp kunna að koma og aðra sjúkdóma, sem ætla má að berist með mat.

7. gr.

7. 1. Héraðsdýralæknir skal svo fljótt sem við verður komið láta hlutaðeigandi héraðslækni og heilbrigðisnefnd í té upplýsingar um sjúkdóma þá í dýrum, er hann verður var við í starfi sínu og ætla má, að mengað geti matvæli og borizt í menn.

8. gr.

8. 1. Heilbrigðisfulltrúar eru starfsmenn sveitarfélaga og starfa í umboði heilbrigðisnefndar að heilbrigðiseftirliti undir yfirumsjón héraðslæknis.

9. gr.

9. 1. Þar sem enginn heilbrigðisfulltrúi er ráðinn til starfa, hafa heilbrigðisnefndarmenn á hendi heilbrigðiseftirlit í umdæmi sínu, undir yfirumsjón héraðslæknis.

10. gr.

10. 1 Láti sveitarstjórn undir höfuð leggjast að kjósa heilbrigðisnefnd, gegnir sveitarstjórnin sjálf störfum nefndarinnar, unz heilbrigðisnefnd hefur verið kosin eða umdæmi sameinuð.

11. gr.

11. 1. Sveitarstjórn skal ávallt leita umsagnar heilbrigðisnefndar um hvers konar ráðstafanir eða framkvæmdir, er varða hollustuhætti á einn eða annan hátt.

12. gr.

12. 1. Sveitarstjórn greiðir kostnað við störf heilbrigðisnefndar, sem og kostnað við almennt eftirlit með hollustuháttum í umdæminu, sbr. þó 7. gr. laga nr. 24 1936.

12. 2. Skipting kostnaðar við heilbrigðisnefndir og heilbrigðiseftirlit skv. 3. gr. 3., skal vera í hlutfalli við íbúatölu sveitarfélaganna.

13. gr.

13. 1. Ef ágreiningur rís milli heilbrigðisnefndar og sveitarstjórnar um tilhögun eða framkvæmd heilbrigðisráðstöfunar, skulu aðilar leggja málið fyrir Heilbrigðiseftirlit ríkisins.

13. 2. Nú tekst því ekki að miðla málum, og má þá leita úrskurðar ráðherra.

13. 3. Sömu málsmeðferð má hafa, ef héraðslæknir eða héraðsdýralæknir fá ekki framgengt þeim heilbrigðisráðstöfunum, sem þeir telja nauðsynlegar.

14. gr.

14. 1. Nú telur landlæknir nauðsyn á heilbrigðisráðstöfun, sem varðar almenningsheill, en hlutaðeigandi heilbrigðisnefnd fæst ekki til að láta málið til sín taka eða gengur ekki nægilega ríkt eftir framkvæmdum, og er þá ráðherra heimilt, að fengnum tillögum landlæknis, að gefa út fyrirmæli um framkvæmd ráðstöfunarinnar.

14. 2. Nú telur Heilbrigðiseftirlit ríkisins, að svo alvarleg hætta stafi af tiltekinni starfsemi, að aðgerðir þoli enga bið, og er því þá heimilt til bráðabirgða að stöðva starfsemina, en tilkynna skal það tafarlaust hlutaðeigandi heilbrigðisnefnd. Nú fellst heilbrigðisnefndin ekki á ráðstöfunina, og skal þá Heilbrigðiseftirlitið, er heilbrigðisnefnd hefur skriflega tilkynnt því ágreininginn, skjóta málinu til úrskurðar ráðherra. Ein greinargerð frá hvorum aðila skal fylgja málskotinu.

14. 3. Frestur heilbrigðisnefndar til málskots samkv. þessari málsgr. skal vera 1 vika frá því er henni berst tilkynningin, en innan viku þar frá skal Heilbrigðiseftirlitið hafa afgreitt skjöl málsins til ráðherra. Málskotið frestar ekki upphaflegri ákvörðun Heilbrigðiseftirlitsins.

15. gr.

15. 1. Nú er öðrum aðila eða aðilum en heilbrigðisnefnd falið með sérstökum lögum eftirlit með stofnun eða starfrækslu, sem þessi lög taka til, og fara fyrirmæli þess eða þeirra aðila í bág við fyrirmæli heilbrigðisnefndar, og reynast tilraunir til samræmingar fyrirmælanna árangurslausar, og skal þá leggja málið fyrir landlækni, sem sker úr um ágreininginn.

15. 2. Nú sættir annar hvor aðili sig ekki við úrskurð landlæknis, og má þá skjóta málinu til ráðherra til fullnaðarúrskurðar.

16. gr.

16. 1. Heilbrigðiseftirliti ríkisins, héraðslæknum, heilbrigðisnefndum og heilbrigðisfulltrúum skal heimill aðgangur til skoðunar og eftirlits að öllum þeim stöðum, sem ákvæði II.—XXI. kafla þessarar reglugerðar fjalla um.

17. gr.

17. 1. Rannsóknarstofnanir ríkisins skulu annast nauðsynlegar rannsóknir á sýnishornum vegna heilbrigðiseftirlits skv. reglum þessum.

17. 2. Þó er heimilt að láta rannsaka slík sýni á öðrum rannsóknarstofum, enda hafi ráðherra úrskurðað þær fullgildar til slíkra rannsókna.

18. gr.

18. 1. Á fjárhagsáætlun sveitarfélags skal jafnan í samráði við heilbrigðisnefnd veitt nokkur fjárhæð, er nefndin getur ráðstafað til nauðsynlegra heilbrigðisframkvæmda.

18. 2. Að öðru leyti skal leita samþykkis sveitarstjórnar áður en hafnar eru framkvæmdir, sem hafa útgjöld í för með sér.

B. Um skipan og fundarstörf heilbrigðisnefndar.

19. gr.

19. 1. Sveitarstjórn ákveður tölu heilbrigðisnefndarmanna, en þó skulu ekki færri en 3 eiga sæti í nefndinni.

19. 2. Heilbrigðisnefnd skal kosin af sveitarstjórn til 4 ára í senn að afloknum hverjum almennum sveitarstjórnarkosningum. Þá má og kjósa jafnmarga nefndarmenn til vara og láta þess getið, í hverri röð þeir skuli kvaddir til fundar.

19. 3. Um kosningatilhögun heilbrigðisnefndar skv. 3. gr. 3., skulu vera ákvæði í samningum sveitarfélaga um sameiningu umdæma.

19. 4. Sveitarstjórn kýs formann heilbrigðisnefndar úr hópi nefndarmanna.

19. 5. Nefndin kýs varaformann og ritara úr sínum hópi.
19. 6. Kjör heilbrigðisnefndar skal þegar í stað tilkynna Heilbrigðiseftirliti ríkisins og hlutaðeigandi héraðslækni.

20. gr.

20. 1. Héraðslækni er skylt að sitja heilbrigðisnefndarfundi í því sveitarfélagi, þar sem hann er búsettur, þótt hann eigi ekki sæti í nefndinni, og heimilt er honum að sitja fundi allra heilbrigðisnefnda í læknishéraði hans. Á fundum hefur hann málfrelsi og tillögurétt. Skal tilkynna honum í tæka tíð stund, stað og dagskrá hvers fundar.
20. 2. Nú situr héraðslæknir ekki heilbrigðisnefndarfund, og skal þá senda honum afrit af fundargerð, þegar að fundi loknum.

21. gr.

21. 1. Héraðsdýralækni skal gefinn kostur á að sitja heilbrigðisnefndarfund, þegar formaður eða héraðslæknir telja þess þörf, og hefur hann þar málfrelsi og tillögurétt.
21. 2. Heilbrigðisnefnd getur kallað aðra sérfræðinga til aðstoðar við afgreiðslu mála, ef nauðsyn krefur.

22. gr.

22. 1. Heilbrigðisnefndarmenn skulu víkja af fundi, þegar mál er tekið fyrir, sem þeir eru beinir aðilar að/eða á annan hátt nátengdir, að dómi formanns.

23. gr.

23. 1. Heilbrigðisnefnd skal hafa fastan fundartíma eigi sjaldnar en tvisvar á ári í dreifbýli og eigi sjaldnar en einu sinni í mánuði í stærri kaupstöðum. Þess á milli skulu fundir haldnir, þegar formaður telur þess þörf, héraðslæknir eða helmingur nefndarmanna óskar.
23. 2. Varamenn í heilbrigðisnefnd skulu eiga þess kost að sitja fundi nefndarinnar.
23. 3. Afgreiðsla máls í heilbrigðisnefnd er lögleg, sé helmingur nefndarmanna hið minnsta viðstaddur afgreiðsluna.

24. gr.

24. 1. Formaður heilbrigðisnefndar sér um að haldin sé gerðabók og bréfabók.
24. 2. Í fundargerð skal ætíð koma fram, hverjir heilbrigðisnefndarmanna voru viðstaddir afgreiðslu einstakra mála, sem meðferð hlutu á fundinum.
24. 3. Í fundargerð skal gera stutta grein fyrir hverju máli og tillögum þeim, sem fram koma um afgreiðslu þess. Þá skal þess og getið, hversu atkvæði nefndarmanna falla við afgreiðslu málsins.
24. 4. Þá er skylt að bóka stutta greinargerð fyrir einstökum atkvæðum, sé þess óskað.
24. 5. Fundargerð skal undirrita hið síðasta tveim dögum eftir fund.
24. 6. Formaður sér um, að heilbrigðisnefndarfundir séu boðaðir nefndarmönnum, héraðslækni og eftir atvikum heilbrigðisfulltrúa, „umsjónarmanni vinnustaða“ (sbr. gr. 38. 4.) og héraðsdýralækni.
24. 7. Við boðun fundar skal tilkynna dagskrá fundarins.
24. 8. Nefndarmenn skulu tilkynna formanni, geti þeir eigi sótt fund, þannig að hann geti boðað varamenn í þeirra stað.

25. gr.

25. 1. Heilbrigðisnefnd getur veitt einum eða fleiri nefndarmönnum eða öðrum trúnaðarmönnum nefndarinnar umboð til afgreiðslu tiltekinna mála eða eftirlit með tilteknum framkvæmdum. Undanskilin eru mál, sem hafa verulegan kostnað í för með sér, ákvörðun dagsekta, meiri háttar kærumál, umsagnir til sveitarstjórna eða yfirvalda ríkisins eða ákvörðun um að vinna meiri háttar verk á kostnað aðila, sem ekki hefur hlítt fyrirmælum heilbrigðisnefndar. Skal gefin skýrsla um slík umboðsstörf. Ákvörðun um slíkt umboð skal tilkynna sveitarstjórn.

25. 2. Tilkynna skal sveitarstjórn og öðrum aðilum um umboðsstörf einstakra trúnaðarmanna á vegum heilbrigðisnefndar.

C. Um hlutverk og valdsvið heilbrigðisnefndar.

26. gr.

26. 1. Heilbrigðisnefnd sér um, að haldin séu ákvæði þessarar reglugerðar svo og annarra reglugerða, samþykkta, og laga, er að heilbrigðismálum lúta.

26. 2. Nefndin hefur eftirlit með öllu því, er varðar þrifnað, heilbrigði og hollustuhætti í umdæminu og gefur um það fyrirmæli, í samræmi við lög og reglur, sem öllum hlutaðeigandi er skylt að hlíta.

26. 3. Nefndinni er heimilt að láta rannsaka allt það, er þessi reglugerð fjallar um, svo og annað, er að þrifnaði og hollustuháttum lýtur, utan húss og innan.

26. 4. Nefndin hefur eftirlit með almennum þrifnaði og hreinlæti utan húss og lætur fara fram almenna hreinsun á lóðum og lendum á hverju vori og endranær eftir þörfum.

26. 5. Nefndin getur krafizt lagfæringar og viðgerðar á lóðum og portum, ef nauðsynlegt þykir til þrifnaðar.

26. 6. Nefndin hefur eftirlit með vatnsveitu, sjóveitu, vatnsbólum og húsbrunnum, sömuleiðis með vatni og sjó á sund- og baðstöðum og lætur taka sýni til rannsóknar, þegar ástæða þykir til.

26. 7. Nefndin getur bannað notkun vatns úr sjóveitu, vatnsveitu, brunnum og öðrum vatnsbólum og látið loka sund- og baðstöðum, ef hún telur þess þörf.

26. 8. Nefndin hefur eftirlit með vatnsrennum og húsþökum, þar sem þakvatn er notað til drykkjar.

26. 9. Nefndin hefur eftirlit með almenningssalernum, þvagstæðum, skolpræsum og meðferð á sorpi úr húsum og enn fremur sporprennum í húsum.

26. 10. Nefndin getur bannað notkun á skolpræsum og sorprennum eða krafizt breytingar á þeim, ef hún telur þess þörf.

26. 11. Nefndin gerir ráðstafanir til upprætingar hvers konar meindýra úr húsum, vörugeymslum, verzlunum og híbýlum og getur bannað afnot húsnæðis, unz dýrin hafa verið upprætt.

26. 12. Nefndin getur krafizt þess, að hús séu gerð rottuheld.

26. 13. Nefndin getur gert ráðstafanir til útrýmingar hvers konar ónytjadýra og óskiladýra; þar eru meðtaldir fuglar, t. d. dúfur og mávar, sem spillt gætu neyzluvatni af þökum eða í vatnsbólum.

26. 14. Nefndin hefur eftirlit með leiguíbúðum, kjallaraíbúðum og öllum lélegum íbúðum og gengst árlega fyrir skoðun á þeim.

26. 15. Nefndin getur bannað notkun íbúða, ef hún telur þær hættulegar heilsu manna.

26. 16. Nefndin hefur eftirlit með öllum stofnunum, fyrirtækjum og rekstri, sem er fjallað um í VIII.—XVIII. kafla þessarar reglugerðar, og getur krafizt end-

urbóta og lagfæringar á húsnæði, tækjum, aðbúnaði og frágangi, svo og hreinsunar eða bannað afnot húsnæðis, ef hún telur þess þörf.

26. 17. Við nýbyggingar og breytingar skal leita samþykkis heilbrigðisnefndar og leggja fyrir hana fullgilda teikningu af fyrirhuguðum framkvæmdum og lýsingu á umhverfi staðarins.

26. 18. Nefndin heldur skrá yfir allar þær stofnanir, fyrirtæki og rekstur, sem um er fjallað í samþykkt þessari.

26. 19. Nefndin aðstoðar héraðslækni við hvers konar sóttvarnir, eftir því sem hann telur þörf á.

26. 20. Ef nauðsyn ber til, er nefndinni heimilt að ráða starfsfólk til bráðabirgða til sóttgæzlu, eftirlits eða hjúkrunar, en leita skal hún þá samþykkis sveitarstjórnar svo fljótt sem auðið er.

26. 21. Nefndin hefur heimild til að gera ríkari kröfur til tryggingar þrifnaði og hollustuháttum en beinlínis er fyrir mælt í reglugerð þessari, að því er varðar hvert einstakt atriði, en jafnan skulu þær kröfur vera í samræmi við ákvæði reglugerðarinnar um hliðstæð atriði eða almennt viðurkenndar þrifnaðar- og heilbrigðisreglur.

26. 22. Nefndin kynnir hlutaðeigendum þau ákvæði þessarar reglugerðar, annarra reglugerða og almennra laga, er að heilbrigðismálum lúta og þá varða. Sama máli gegnir um fyrirmæli, er hún gefur.

26. 23. Þegar sótt er um leyfi til að reisa meiri háttar iðjuver, fyrirtæki eða stofnun, sem hefur almenna þýðingu eða hugsanlegt er, að mengunarhætta geti stafað af, ber hlutaðeigandi heilbrigðisnefnd eða sveitarstjórn að leita samþykkis Heilbrigðiseftirlits ríkisins, áður en leyfið er veitt.

27. gr.

27. 1. Það er skylda heilbrigðisnefnda í hverju umdæmi:

27. 1.1. Að fylgjast með þróun og horfum á þeim sviðum, sem snerta hollustuhætti.

27. 1.2. Að vinna að bættum hollustuháttum. Í því skyni skal heilbrigðisnefnd gera tillögur og birta álit sitt um hvaðeina, sem hún telur þörf á í því sambandi.

27. 1.3. Að vinna með öðrum þeim opinberum aðilum, sem hafa með höndum mál, sem snerta heilbrigði og hollustuhætti eða áhrif kunna að hafa í sambandi við framkvæmd mála, sem snerta verksvið heilbrigðisnefndar.

27. 1.4. Að stuðla að samvinnu og eftir atvikum sameiningu heilbrigðisnefndarumdæma.

27. 1.5. Að láta almenningi í té upplýsingar og fræðslu um hollustuhætti.

27. 1.6. Að stuðla að heilbrigðisfræðslu í þeim fyrirtækjum eða starfshópum, sem þörf er á, þeirra vegna eða almennings.

28. gr.

28. 1. Heilbrigðisnefnd er heimilt að fyrirskipa stöðvun á starfsemi, ef skilyrðum laga, heilbrigðisreglugerðar eða heilbrigðissamþykktar eða fyrirmælum heilbrigðisnefndar, er ekki fullnægt, t. d. um starfsemina eða húsnæði það, land eða tæki, sem notað er.

28. 2. Almennar fyrirskipanir og áminningar varðandi framkvæmd heilbrigðisreglugerðar þessarar eða heilbrigðissamþykkta, ber að birta hlutaðeigendum á þann hátt, sem títt er að birta opinberar auglýsingar og á þeim stað, sem í hlut á.

29. gr.

29. 1. Heilbrigðisnefnd skal árlega láta gera skýrslu um almenna hollustuhætti í umdæminu á næstliðnu ári, ásamt skýrslu um störf nefndarinnar á árinu.

29. 2. Skýrsla heilbrigðisnefndar skal gerð í samræmi við fyrirmæli Heilbrigðiseftirlits ríkisins þar að lútandi.
29. 3. Þrírit af þessari skýrslu skulu send héraðslækni fyrir marzlok, en hann sendir landlækni eitt eintak og Heilbrigðiseftirliti ríkisins annað eintak eigi síðar en fyrir apríllok.

D. Um heilbrigðisfulltrúa.

30. gr.

30. 1. Í kaupstað með um 10 000 íbúum eða fleiri skal ráða heilbrigðisfulltrúa, sem er sérmenntaður í heilbrigðiseftirliti, einn eða fleiri eftir íbúafjölda, þannig að ekki komi að jafnaði fleiri en 15 000—16 000 íbúar á einn og sama fulltrúa.
30. 2. Ef ekki er völ á sérmenntuðum manni í starf heilbrigðisfulltrúa, getur landlæknir heimilað, að ráðinn verði maður í starfið um stundarsakir, eða þar til völ er á sérmenntuðum manni.
30. 3. Starf heilbrigðisfulltrúa samkvæmt þessari málsgr. skal teljast fullt starf.
30. 4. Í hverjum kaupstað með færri en 10 000 íbúum og í hverjum kauptúnshreppi, þar sem 800 manns eða fleiri eru búsettir í kauptúninu, skal ráða heilbrigðisfulltrúa, og ákveður sveitarstjórn daglegan eða vikulegan starfstíma hans.
30. 5. Heilbrigðisfulltrúi má hafa annað aðalstarf með höndum, sem samrýmzt getur heilbrigðiseftirlitsstarfinu.
30. 6. Í öðrum sveitarfélögum en þeim, sem um getur í 30. 1. og 30. 4., skal ráða heilbrigðisfulltrúa með sama hætti og segir í 30. 4., þegar sveitarstjórn ákveður, að fengnum tillögum heilbrigðisnefndar.
30. 7. Heimilt er sveitarfélögum með samningi að sameinast um heilbrigðisfulltrúa, en ekki skulu að jafnaði koma fleiri en 15 000—16 000 íbúar á einn og sama fulltrúa.
30. 8. Sveitarstjórn ræður heilbrigðisfulltrúa að fenginni tillögu heilbrigðisnefndar og umsögn héraðslæknis og setur honum erindisbréf með ráði sömu aðila.
30. 9. Laun heilbrigðisfulltrúa skulu greidd úr sveitarsjóði.
30. 10. Áður en ráðinn er heilbrigðisfulltrúi samkvæmt 30.1., skal leitað álits landlæknis um undirbúningsmenntun umsækjanda, og má ráða þann einn, sem er sérmenntaður til slíks starfs að dómi hans, sbr. þó 30. 2. Landlæknir gefur út leiðbeiningar um, hvað teljist sérmenntun í heilbrigðiseftirliti, svo og hvernig slíkrar sérmenntunar verði aflað.
30. 11. Heilbrigðisfulltrúa er skylt að sitja fundi heilbrigðisnefndar, og hefur hann þar þá málfrelsi og tillögurétt.
30. 12. Þegar erindi er til afgreiðslu, sem héraðslæknir eða heilbrigðisfulltrúi hefur undirbúið, skal greinargerð þeirra fylgja erindinu.
30. 13. Heilbrigðisfulltrúi annast, undir umsjón héraðslæknis, allt daglegt eftirlit fyrir hönd heilbrigðisnefndar skv. nánari fyrirmælum erindisbréfs.
30. 14. Þar sem heilbrigðisfulltrúi er ekki, skipta heilbrigðisnefndarmenn með sér heilbrigðiseftirlitinu, undir umsjón héraðslæknis og eftir nánari ákvörðun formanns heilbrigðisnefndar.

E. Um Heilbrigðiseftirlit ríkisins.

31. gr.

31. 1. Ríkið starfrækir stofnun, sem nefnist Heilbrigðiseftirlit ríkisins. Skal það skipað forstöðumanni (yfirlækni, ef um lækni er að ræða), og fyrst í stað tveimur heilbrigðisráðunautum honum til aðstoðar.

31. 2. Heilbrigðiseftirlit ríkisins hefur, undir stjórn landlæknis, yfirumsjón með heilbrigðiseftirlitinu í landinu skv. heilbrigðisreglugerð og þeim ákvæðum laga og annarra reglna og samþykkta, er hollustuhætti varða og heilbrigðisnefndum ber að sjá um framkvæmdir á.

31. 3. Heilbrigðiseftirlit ríkisins er til ráðuneytis yfirstjórn heilbrigðismála, heilbrigðisnefndum og öðrum opinberum aðilum, er um heilbrigðiseftirlit fjalla.

31. 4. Heilbrigðiseftirlitið skal stuðla að því, að haldið sé uppi skipulegri fræðslu um hreinlætishætti fyrir þá, sem fást við matvæli og aðra neyzluvöru.

31. 5. Forstöðumaður Heilbrigðiseftirlitsins og heilbrigðisráðunautar eiga rétt til setu á fundum heilbrigðisnefnda og hafa þar málfrelsi og tillögurétt.

32. gr.

32. 1. Heilbrigðiseftirlit ríkisins skal vera á verði um allt, er varðar heilbrigði og hollustuhætti í landinu, og getur, ef ástæða þykir til, gert eða látið gera sérstakar rannsóknir á tilteknum umhverfisþáttum, sem kunna að varða heilbrigði almennings í landinu, beint eða óbeint.

32. 2. Heilbrigðiseftirlitið miðlar heilbrigðisnefndum upplýsingum og nauðsynlegri þekkingu, svo sem kostur er.

32. 3. Þá ber heilbrigðisnefndum að láta Heilbrigðiseftirliti ríkisins í té upplýsingar um vandamál í sambandi við starf þeirra í héruðunum.

33. gr.

33. 1. Heilbrigðiseftirlit ríkisins skal stuðla að aukinni kunnáttu þeirra, sem við heilbrigðiseftirlit fást, m. a. með því að gangast fyrir námskeiðum fyrir heilbrigðisnefndarmenn og heilbrigðisfulltrúa í landinu.

33. 2. Heilbrigðiseftirlitið skal, ásamt Sambandi íslenzkra sveitarfélaga, vinna að samstarfi heilbrigðisnefnda í einstökum byggðarlögum og landshlutum.

34. gr.

34. 1. Heilbrigðiseftirlit ríkisins lætur heilbrigðisnefndum í té nauðsynleg hjálpargögn, eftir atvikum, svo sem eyðublöð og fræðsluefni fyrir almenning.

35. gr.

35. 1. Heilbrigðiseftirlit ríkisins skal, eftir því sem föng eru á, stuðla að almennri fræðslu um hollustuhætti í landinu.

F. Ýmis ákvæði.

36. gr.

36. 1. Ekki má setja á fót neina þá stofnun eða fyrirtæki né hefja neinn þann rekstur, sem um er fjallað í VIII.—XV. og XVIII. kafla þessarar reglugerðar, nema heilbrigðisnefnd hafi veitt leyfi af sinni hálfu, og farið sé að fyrirmælum hennar um allt, er varðar hollustuhætti. Slíkt leyfi þarf einnig til fyrirhugaðra breytinga á húsakynnum eða rekstri.

36. 2. Öllum hlutaðeigendum er skylt að veita nefndinni eða umboðsmönnum hennar nauðsynlegan aðgang til eftirlits að stofnun þeirri, fyrirtæki eða rekstri, er þeir stýra.

37. gr.

37. 1. Starfsfólk þeirra stofnana og fyrirtækja, sem um er fjallað í VIII.—XVIII. kafla þessarar reglugerðar skal sanna árlega með læknisvottorði og oftar, ef þurfa þykir, að það sé ekki haldið neinum þeim sjúkdómi, kvilla eða óþrifum, sem öðrum getur stafað hætta af eða vakið getur ógeð þeirra, er við það eiga skipti.

37. 2. Starfsfólkið skal í starfi sínu gæta svo rækilega hreinlætis sem auðið er, ganga þokkalega og hreinlega til fara, sápuþvo sér um hendur hverju sinni, eftir að það hefur gengið til salernis, og endranær eftir þörfum.

37. 3. Starfsfólk í heilbrigðisstofnunum, barnaheimilum, neyzluvörubúðum, matvælaiðnaði, rakara-, hárgreiðslu- og snyrtistofum, baðhúsum og sundlaugum skal klæðast sérstökum hreinum, ljósleitum hlífðarfötum við starf.

37. 4. Starfsfólk í matvælaverzlunum og við hvers konar matvælaiðnað skal hafa hreina kappa, húfur eða hárnet á höfði og má ekki reykja í nánd við óvarin matvæli.

38. gr.

38. 1. Húsakynni þeirra stofnana og fyrirtækja, sem um er fjallað í VIII.—XVIII. kafla þessarar reglugerðar, skulu fullnægja þessum almennu skilyrðum: vera rúmgóð, björt, hæfilega hituð og vel loftræst og að öllu leyti sæmilegur dvalarstaður mönnum, þó með fullu tilliti til eðlis starfseminnar.

38. 2. Í húsakynnum þeim, sem um er fjallað í IX.—XVI. og XVIII. kafla þessarar reglugerðar, skulu eftir því, sem við getur átt, gólf lögð gólfdúk eða öðru jafngildi, sem auðvelt er að þrífa, loft máluð og veggir málaðir eða á annan hátt þannig frá þeim gengið, að auðvelt sé að halda þeim hreinum.

38. 3. Í stofnunum þeim og fyrirtækjum, sem um er fjallað í VIII.—XVIII. kafla þessarar reglugerðar, skal starfsfólk eiga greiðan aðgang að fatageymslu, rennandi vatni, hæfilega mörgum salernum, að dómi heilbrigðisnefndar, svo og þvagstæðum, ef þurfa þykir, handlaugum, hreinum handklæðum eða pappírsþurrkum og öðrum nauðsynlegum hreinlætisgögnum. Skulu konur vera sér um salerni og karlar sér, ef minnst 5 af hvoru kyni starfa saman, sbr. 62. gr. 2. Gestum veitingastaða skal séð fyrir sams konar þægindum á öllum stöðum, sem ætlaðir eru til slíkra afnota.

38. 4. Sérstakur fulltrúi verkafólks, „umsjónarmaður vinnustaða“ eða varamaður hans, tilnefndur af fulltrúaráði eða fjórðungssambandi skal eiga þess kost að sitja heilbrigðisnefndarfundi með málfrelsi og tillögurétti. Þar sem ekki starfa sérstakir heilbrigðisfulltrúar, skal „umsjónarmaður vinnustaða“ í heilbrigðisnefnd, hafa með höndum eftirlit vinnustaða undir yfirumsjón héraðslæknis. Jafnan skal hann hafa samráð við trúnaðarmann verkamanna um allt, sem að bættum aðbúnaði og hollustu lýtur og gefa honum kost á að fylgjast með því, hvað umbótum líður.

39. gr.

39. 1. Húsakynnum þeirra stofnana og fyrirtækja, sem um er fjallað í VIII.—XVIII. kafla þessarar reglugerðar, skal haldið svo hreinum og snyrtilegum sem auðið er. Þar sem einhvers konar starfsemi fer fram að staðaldri og þar sem það á við, skulu gólf þvegin daglega og oftar, ef þurfa þykir, en ekki sópað.

39. 1.1. Áhöld og innanstokksmuni, lausa og fasta, skal þvo eða hreinsa á viðeigeigandi hátt eftir þörfum.

39. 1.2. Allsherjar hreingerning, málun eða kölkun skal fara fram a. m. k. einu sinni á ári.

39. 2. Ekki má hleypa hundum, köttum eða öðrum dýrum inn í húsakynni þau, sem um ræðir í IX.—XV. kafla og í XVIII. kafla.

II. KAFLI
Um hreinlæti og þrifnað utan húss.

40. gr.

40. 1. Heilbrigðisnefnd hefur eftirlit með almennum þrifnaði og hreinlæti utan húss og hlutast til um, að fram fari almenn hreinsun á lóðum og lendum á hverju vori og endranær, eftir þörfum, í þrifnaðarskyni eða til að forða slysum.

40. 2. Nefndin getur krafizt lagfæringa og viðgerða á lóðum og mannvirkjum, ef nauðsynlegt þykir til þrifnaðar og hefur almenna þýðingu.

40. 3. Enn fremur er nefndinni heimilt að fyrirskipa niðurrif húsa og girðinga, ef sérstök ástæða er til.

41. gr.

41. 1. Sveitarstjórn skal sjá um, að komið sé fyrir ílátum undir rusl á götum í þéttbýli, torgum og öðrum stöðum, þar sem þörf er á. Þá skal og séð fyrir reglubundinni tæmingu þessara íláta.

42. gr.

42. 1. Umráðamönnum lóða er skylt að halda þeim hreinum og snyrtilegum.

42. 2. Heilbrigðisnefnd getur, ef þurfa þykir, krafizt að lóðir séu girtar og lagfærðar á viðunandi hátt. Sveitarstjórn skal sjá um, að hreinsun fari fram á opinberum stöðum, t. d. görðum og torgum, og hún getur látið hreinsa einkalóðir á kostnað eigenda, ef þess gerist þörf.

43. gr.

43. 1. Eigi má fleygja rusli, úrgangi þ. á m. olíusora eða öðru því, er valdið getur óþrifnaði, óheilnæmi eða óprýði á lóðir, hafnir, flóa og firði, fjörur eða yfirleitt á almannafæri, né skilja slíkt þar eftir eða valda því að það berist þangað.

43. 2. Þeir, sem annast flutninga á almannafæri, skulu haga þeim þannig, að ekki valdi óþrifnaði.

44. gr.

44. 1. Eigi má haga hreinsun húsa, verzlunarbúða eða búshluta þannig, að leitt geti til óþrifnaðar umhverfis.

45. gr.

45. 1. Eigi má hafa á almannafæri fiskifang eða annað, sem óþef eða óþrifnaði getur valdið.

45. 2. Um staðsetningu fiskhjalla til þurrkunar á harðfiski og hákarli fer eftir fyrirmælum heilbrigðisnefndar.

46. gr.

46. 1. Sorphauga, áburðarhauga, safngryfjur, forir, rotþrær og því um líkt, ber að staðsetja samkvæmt fyrirmælum heilbrigðisnefndar. Skal haft samráð við nefndina eða fulltrúa hennar um allt slíkt fyrirkomulag.

47. gr.

47. 1. Á skipulagsskyldum svæðum ber sveitarstjórn að hlutast til um reglubundna hreinsun akbrauta, gangstétta og gangbrauta.

47. 2. Á óskipulögðum svæðum ber þeim aðila, sem sér um viðhald vega að sjá um, að þeir og næsta umhverfi þeirra sé hreinsað árlega.

48. gr.

48. 1. Að öðru leyti skal gætt ákvæða 26. greinar svo og ákvæða lögreglusamþykktar og annarra laga og reglna, sem um þetta efni fjalla og gilda fyrir umdæmið.

III. KAFLI
Um vatnsveitur, vatnsból og brunna.

49. gr.

49. 1. Heilbrigðisnefnd hefur eftirlit með vatnsveitum og vatnsbólum og lætur taka af vatninu sýni til rannsóknar, þegar ástæða þykir til sbr. 54. grein. Sama gildir um vatn til notkunar um borð í skipum eða öðrum farartækjum, svo og um sjó úr sjóveitum.

49. 2. Nefndin getur bannað notkun vatns úr vatnsveitu eða öðrum vatnsbólum og getur látið loka þeim, ef hún telur þess þörf, eða sett varúðarreglur um notkun vatnsins.

49. 3. Heilbrigðisnefnd getur fyrirskipað, að vatn sé klórblandað og sé farið eftir nánari fyrirmælum heilbrigðisnefndar um allt eftirlit með slíku vatni.

49. 4. Sé vatn flúorblandað skal hlíta fyrirmælum heilbrigðisnefndar um tæki, flúormagn og eftirlit með því.

50. gr.

50. 1. Brunnar og vatnsból skulu vera í öruggri fjarlægð frá mannvirkjum, starfsemi eða öðru, sem ætla má að spillt geti vatninu, ef vatn úr þeim er notað til drykkjar, matargerðar eða á annan hátt til meðferðar eða geymslu matar, sem og til hreinsunar á tækjum.

50. 2. Brunnar og vatnsból skulu yfirbyggð og þannig frá þeim gengið, að yfirborðsvatn og önnur óhreinindi berist ekki í þau.

51. gr.

51. 1. Leiðslur, dælur, geymar og annað, sem notað er við vatnsveitu, skal vera þannig gert og þannig viðhaldið, að vatn spillist ekki svo varhugavert sé frá hollustu- og almennu notagildissjónarmiði.

51. 2. Eftirfarandi ákvæði gilda um saurgerla (coli) í neyzluvatni:
Vatnið nothæft: Saurgerlar ekki finnanlegir í 100 ml.
Vatnið gallað: 1—9 saurgerlar í 100 ml.
Vatnið ónothæft: 10 eða fleiri saurgerlar í 100 ml eða „fecal"-saurgerlar finnanlegir í 100 ml.

52. gr.

52. 1. Bannað er að spilla vatnsbólum.

53. gr.

53. 1. Heilbrigðisnefnd ber að gera ráðstafanir til að koma í veg fyrir, að vatnsból, vötn og grunnvatn spillist. Sama gildir um aðra staða, s. s. ár, læki eða vötn, þar sem vatn er tekið til notkunar, t. d. til neyzlu.

53. 2. Olíuflutningar eru ekki leyfðir það nálægt vatnsbólum, að mengun vatnsins geti hlotizt af, ef óhapp vill til við flutninginn.

53. 3. Nefndin getur gefið út frekari fyrirmæli um umferð við vatnsból í umdæminu, svo og um byggingu sumarhúsa, og annarra mannvirkja þar.

53. 4. Skylt er að tilkynna heilbrigðisnefnd tafarlaust, ef vitað er um óhreinkun á vatnsveituvatni.

54. gr.

54. 1. Vatn, sem notað er til vantsveitu á skipulagsskyldu svæði skv. 49.—52. gr. eða haft er til almennra nota við framleiðslu, geymslu eða dreifingu matvæla, eða veitt til opinberra stofnana, svo sem skóla, barnaheimila eða heilbrigðisstofnana utan þess svæðis, ber að taka reglulega til efnagreiningar og sýklarannsóknar.

54. 2. Um tíðni rannsóknanna, svo og gæðakröfur vatnsins, fer eftir ráðleggingum Alþjóðaheilbrigðismálastofnunarinnar, eins og þær eru á hverjum tíma.

54. 3. Samkvæmt þessu skal nú taka vatnssýni til rannsóknar úr vatnsveitum eins og hér segir: Sýni skal eigi tekið sjaldnar en fjórum sinnum á ári, þar sem íbúatalan er innan við 2 000, einu sinni í mánuði, ef íbúatalan er 2 000—20 000, tvisvar í mánuði sé íbúatalan 20 000—50 000, á fjögurra daga fresti sé íbúatalan 50 000—100 000, og daglega ef íbúatalan er yfir 100 000.

54. 4. Heilbrigðiseftirlit ríkisins eða heilbrigðisnefnd getur krafizt rannsókna á tiltekinni vatnsveitu, vatnsbóli eða brunni umfram það, sem áður hefur verið fyrir mælt í þessari grein, enda sé full ástæða til.

54. 5. Heilbrigðiseftirlit ríkisins gefur út leiðbeiningar um töku sýna, flutning þeirra og rannsókn, sem og mat á niðurstöðum rannsóknarinnar.

54. 6. Sýni umhverfisrannsókn möguleika á sýklamengun eða bendi efnarannsókn til þess, að vatn geti talizt miður hæft til notkunar, getur heilbrigðisnefnd krafizt tíðari rannsókna umfram það, sem áður hefur verið sagt, og skal halda þeim rannsóknum áfram þar til tvær rannsóknir í röð með sólarhrings bili hafa sýnt, að vatnið sé hæft til notkunar.

54. 7. Vatnsrannsóknir skal framkvæma á þeim rannsóknarstofnunum og metið af þeim mönnum, sem heilbrigðisráðuneytið hefur veitt til þess viðurkenningu.

55. gr.

55. 1. Enginn, sem ætla má, að haldinn sé sjúkdómi, sem borizt getur með vatni, má gegna störfum við neyzluvatnsveitu, ef varasamt getur talizt með tilliti til sýkingarhættu.

55. 2. Ef ástæða þykir til að ætla, að maður, sem sýkingarhætta stafar af, starfi við vatnsveitu, verður hinn grunaði starfsmaður að gangast undir læknisrannsókn á kostnað sveitarstjórnarinnar, og skal hann eigi annast slík störf, meðan rannsókn fer fram.

56. gr.

56. 1. Leyfi heilbrigðisnefndar þarf til, er tekin eru í notkun ný vatnsból eða vatnsveitur eða eldri vatnsbólum eða vatnsveitum er breytt, enda hafi rannsókn skorið úr um neyzluhæfni vatnsins.

56. 2. Enn fremur þarf leyfi heilbrigðisnefndar til byggingar afgreiðslustöðva og aðaloliugeyma fyrir benzín og aðrar brennsluolíur.

56. 3. Geymar afgreiðslustöðva fyrir benzín og aðrar brennsluolíur skulu hafðir í steinsteyptum þróm og þannig staðsettir, að ekki halli að vatnsbóli eða öðru vatnsfalli, og skal hlíta fyrirmælum heilbrigðisnefndar um allt fyrirkomulag.

56. 4. Aðaloliugeymar skulu umgirtir hæfilega háum olíuheldum girðingum og þannig staðsettir, að ekki spillist vatnsból, né önnur vatnsföll, þótt leki komi að þeim.

57. gr.

57. 1. Að öðru leyti skal gætt ákvæða 26. greinar þessarar reglugerðar svo og og ákvæða byggingasamþykkta og annarra laga og reglugerða, sem um þetta efni fjalla og gilda fyrir umdæmið.

IV. KAFLI
Um salerni og frárennsli.

58. gr.

58. 1. Heilbrigðisnefnd hefur eftirlit með öllu frárennsli.
58. 2. Nefndin skal vinna að því að koma í veg fyrir og draga úr óhreinkun vatns, sjávar og stranda af völdum hvers konar frárennslis í umdæminu í þeim tilgangi að koma í veg fyrir óhollustu, náttúruspjöll og óþægindi.
58. 3. Heilbrigðisnefnd getur bannað notkun ófullnægjandi frárennslislagna.
58. 4. Nefndin getur ákveðið, að frárennsli sé hreinsað á viðeigandi hátt. Þetta getur átt við um almenningsskólpveitur, en þó einkum um eiturmengað, olíumengað, mjög hvítu- (protein) ríkt, fituríkt, eða blóðblandað frárennsli frá verksmiðjum og því um líkt.

59. gr.

59. 1. Þegar skólp, önnur fljótandi óhreinindi eða yfirborðsvatn er leitt brott, sem og við hvers konar hreinsun frárennslis, skal gera allar nauðsynlegar ráðstafanir til þess að koma í veg fyrir mengun eða óhollustu.
59. 2. Skólp, sem falla á í ár eða vötn má ekki innihalda meira en 30 mg í lítra af fljótandi föstum efnum, og má ekki taka upp meira en 20 mg á lítra af ildi úr upplausn á 5 dögum við stöðugan hita (18° C).
59. 3. Lækurinn eða áin ætti ekki, eftir að hafa blandazt skólpinu, að taka meira en 4 mg á lítra af ildi á sama tíma (B. O. D.).

60. gr.

60. 1. Frárennslislögnum skal vera þannig fyrir komið, þær þannig gerðar og þannig viðhaldið, að óhollusta og óþægindi hljótist ekki af.

61. gr.

61. 1. Við sjó skal skólp leitt út fyrir stórstraumsfjöruborð, nema heilbrigðisnefnd geri ríkari kröfur.

62. gr.

62. 1. Í eða við sérhverja byggingu, þar sem fólk hefst við nokkrar stundir dag hvern, skal komið fyrir nægilegum fjölda salerna og, eftir atvikum, þvagskálum.
62. 2. Um fjölda salerna, þvagstæða og annarra hreinlætistækja gilda eftirfarandi reglur:
62. 2.1. Í skólum skal fjöldi salerna vera 1 á hverja 10—15 nemendur eftir stærð skólanna, t. d. 4 á 40 nemendur, en 20 á 300. Þar sem sérstök piltasalerni eru geta þvagskálar komið í stað salerna að ⅓.
62. 2.2. Í verksmiðjum þar sem að minnsta kosti 5 konur og 5 karlar vinna, skal vera 1 salerni fyrir konur og 1 salerni fyrir karla.

62. 2.3. Annars gilda eftirfarandi reglur um salerni og þvaðstæði í verksmiðjum:

a. Án þvagstæða.

Konur og karlar.

Fjöldi starfsfólks	Fjöldi salerna
1— 15	1
16— 30	2
31— 50	3
51— 75	4
76—100	5

Síðan 1 salerni fyrir hverja 25 starfsmenn til viðbótar.

b. Með þvagstæðum.

Fjöldi starfsfólks	Fjöldi salerna	Fjöldi þvagstæða
1— 15	1	
16— 20	1	1
21— 30	2	1
31— 45	2	2
46— 60	3	2
61— 75	3	3
76— 90	4	3
91—100	4	4

Fyrir hverja 25 starfsmenn umfram 100, komi eitt salerni eða eitt þvagstæði. Í almennum samkomuhúsum getur heilbrigðisnefnd ákveðið fjölda salerna þannig: að á 100 gesti, sem í húsinu dveljast í einu í 3—4 klst. komi eigi færri en 1 salerni og 2 þvagstæði á karla og 2 salerni fyrir konur.

62. 2.4. Fjöldi handlauga skal vera í samræmi við fjölda salerna og þvagstæða.

63. gr.

63. 1. Útisalernum skal komið þannig fyrir, að óhollusta hljótist ekki af. Skulu þau vera í hæfilegri fjarlægð frá matvinnslustað, vatnsbóli, brunni eða öðrum þeim stað, þar sem vatn er tekið til notkunar.

64. gr.

64. 1. Almenningssalernum og þvagstæðum skal komið fyrir, þar sem þurfa þykir, og ber að hlíta fyrirmælum heilbrigðisnefndar um gerð þeirra og starfrækslu.

65. gr.

65. 1. Salernisklefi skal vera hæfilega stór, 1.2 m² að gólffrýmd hið minnsta, hafa nægilega birtu eða lýsingu og fullnægjandi loftræstingu. Gólf, veggir og loft skal þannig gert, að auðvelt sé að halda því hreinu. Í klefanum eða við hann skal vera handlaug og hrein þurrka.

65. 2. Salernum skal halda hreinum og þrifalegum.

66. gr.

66. 1. Heilbrigðiseftirlit ríkisins getur sett sérstakar reglur um meðferð frárennslis frá sjúkrahúsum og öðrum heilbrigðisstofnunum. Skal þar sérstaklega kveðið á um, hversu hreinsun frárennslis frá þessum stofnunum skuli hagað.

67. gr.

67. 1. Þar sem frárennsli frá salernum og öðru skólpi verður ekki veitt í göturæsi eða aðra almenna skólpveitu, skal veita því eftir vatnsheldum holræsum í rotþrær, og skal leita um það fyrirmæla heilbrigðisnefndar, hverju sinni.

68. gr.

68. 1. Að öðru leyti skal gætt ákvæða 26. 9. og 26. 10. gr. þessarar reglugerðar svo og ákvæða byggingarsamþykkta og annarra laga og reglugerða, sem um þetta efni gilda fyrir umdæmið.

V. KAFLI

Um hreinsun og meðferð sorps og úrgangs.

69. gr.

69. 1. Úrgangi og sorpi í sambandi við byggingar skal safna saman og flytja brott þegar í stað eða geyma með þeim hætti, að óhollusta eða óþrifnaður stafi ekki af.

70. gr.

70. 1. Með sorp og úrgang frá eldhúsum, sem ekki verður við komið að flytja brott þegar í stað, skal farið þannig:

70. 1.1. Flytja skal eldhúsúrgang daglega úr íbúð.

70. 1.2. Setja skal fljótandi úrgang í þar til gerð ílát.

71. gr.

71. 1. Húseiganda ber að sjá um, að húsi hans fylgi nægilega mörg sorpílát, sem endurnýjuð séu eftir þörfum.

71. 2. Á skipulagsskyldu svæði má ekki geyma sorp á annan hátt en í hentugum ílátum, sem séu heil og þannig gerð, að auðvelt sé að tæma þau.

71. 3. Sorpílát, sem geymd eru utan húss, skulu standa á fastri undirstöðu og vera þannig staðsett, að gangur að þeim sé greiður og af þeim geti eigi stafað óþægindi eða óþrifnaður fyrir umhverfið.

71. 4. Heilbrigðisnefnd getur gefið fyrirmæli um fjölda, staðsetningu og gerð sorpíláta.

72. gr.

72. 1. Þar sem sorpgeymsla er í húsi eða við það, skal geyma sorpílátin í henni.

72. 2. Séu sorpílátin ekki notuð í sambandi við sorprennur skal hafa á þeim þétt lok.

72. 3. Ganga skal þannig frá sorprennum og sorpgeymslum, að þær valdi ekki óþrifum eða óþægindum. Skulu þær hreinsaðar reglulega og haldið vel við, og hvílir það viðhald á húseiganda eins og annað viðhald húseignar.

73. gr.

73. 1. Sveitarstjórn á skipulagsskyldu svæði skal sjá um að flytja reglulega sorp og úrgang frá öllum húsum í sveitarfélaginu.

73. 2. Sorp skal flytja á sorphauga eða til eyðingarstöðva.

73. 3. Flutningur sorps skal fara fram með þeim hætti, að óþrifnaður stafi ekki af.

74. gr.

74. 1. Sorphaugar og eyðingarstöðvar skulu vera þannig staðsettar og reknar, að óþrifnaður og óþægindi hljótist ekki af. Með slíkum sorphaugum og eyðingarstöðvum skal hafa eftirlit.

74. 2. Sækja þarf um leyfi heilbrigðisnefndar, þegar taka á nýjan sorphaug eða eyðingarstöð í notkun, svo og til breytinga á þeim, sem fyrir eru.

75. gr.

75. 1. Bannað er að fleygja rusli og úrgangi í fjörur, ár og læki eða annars staðar, þar sem landspjöll eða óþægindi hljótast af.

75. 2. Landfyllingarefni skal samþykkt af heilbrigðisnefnd.

76. gr.

76. 1. Á svæðum, sem ekki eru skipulagsskyld, skal brenna sorpi og úrgangi jafnóðum eða koma því fyrir á annan hátt þannig, að hvorki hljótist óþrifnaður né útlitsspjöll af.

77. gr.

77. 1. Að öðru leyti skal gætt ákvæða 26. gr. 2. 1. þessarar reglugerðar svo og annarra laga, reglugerða og samþykkta um sorp og sorphirðingu, sem gilda fyrir umdæmið.

VI. KAFLI

Um meindýr og ónytjadýr.

78. gr.

78. 1. Heilbrigðisnefnd skal mæla fyrir um aðgerðir til upprætingar á rottum, músum, veggjalús, kakalökum og öðrum meindýrum.

78. 2. Hún getur bannað afnot húsnæðis, unz dýrin hafa verið upprætt.

78. 3. Þá getur nefndin krafizt þess, að hús séu gerð rottuheld.

79. gr.

79. 1. Húsráðendur og umráðamenn lóða skulu eftir föngum halda húsum sínum og eignum lausum við meindýr, m. a. með því að gera húsin rottuheld.

79. 2. Verði meindýra vart, skal tilkynna það heilbrigðisnefnd og gera ráðstafanir til útrýmingar dýrunum í samræmi við fyrirmæli nefndarinnar.

80. gr.

80. 1. Þegar þurfa þykir, skal gera sérstakar ráðstafanir til útrýmingar á rottum og músum í einstökum sveitarfélögum eða hluta þeirra.

81. gr.

81. 1. Enginn má flytja búföng sín eða annan varning úr eða í húsnæði, þar sem veggjalúsa, kakalaka eða annarra þess háttar meindýra hefur orðið vart, nema fullnægjandi ráðstafanir hafi verið gerðar, til þess að óþrifin berist ekki út.

81. 2. Fornsalar, uppboðshaldarar og aðrir, sem selja notaðan fatnað, sængurföt og húsgögn, skulu láta dauðhreinsa munina og fara með þá eftir fyrirmælum heilbrigðisnefndar.

82. gr.

82. 1. Þegar eitrað er fyrir ref, mink, máf eða önnur villidýr, skal hafa um það samráð við heilbrigðisnefnd.

82. 2. Heilbrigðisnefnd getur fyrirskipað, að eitruð hræ séu fjarlægð og þeim fyrirkomið á viðunandi hátt innan tiltekins tíma frá eitrun.

83. gr.

83. 1. Sveitarstjórn skal gera ráðstafanir til útrýmingar villiköttum, flækingshundum, ónytjadýrum, sem óþrifum valda, svo og öðrum ónytjadýrum í óskilum.

83. 2. Sveitarstjórn er heimilt að ákveða með samþykkt, er heilbrigðismálaráðuneytið staðfestir að takmarka eða banna hundahald í umdæminu.

84. gr.

84. 1. Að öðru leyti skal gætt ákvæða 26. gr. þessarar reglugerðar, ákvæða laga um eiturefni og hættuleg efni nr. 85/1968, ákvæða laga um eyðingu á minkum og refum, svo og annarra laga, reglugerða og samþykkta um meindýr og ónytjadýr, sem í gildi eru í umdæminu.

VII. KAFLI
Um íbúðarhúsnæði.

85. gr.

85. 1. Heilbrigðisnefnd hefur eftirlit með leiguíbúðum, kjallaraíbúðum og öllum íbúðum, sem ætla má, að teljist heilsuspillandi eða lélegar, og gengst árlega fyrir skoðun á þeim.

85. 2. Nefndin getur bannað afnot íbúða, ef hún telur þær hættulegar heilsu eða lífi íbúanna. Skal þar ekki sízt tekið tillit til velferðar barna.

85. 3. Sérhver bygging með íbúðarhúsnæði skal vera þannig gerð og haldin, að þeir, sem í henni þurfa að dveljast, hljóti ekki heilsutjón af eða mikil óþægindi.

86. gr.

86. 1. Eigendum er skylt að halda leiguíbúðum vel við, enda skulu þær fullnægja eftirtöldum lágmarkskröfum:

86. 1.1. Hæfileg forstofa skal fylgja íbúðinni, og sé þar rými fyrir geymslu utanyfirfata.

86. 1.2. Greiður aðgangur skal vera að salerni og baðklefa með baðtækjum, sem fylgja íbúðinni.

86. 1.3. Nægilegt og gott neyzluvatn skal vera tiltækt í íbúðinni svo og frárennsli.

86. 1.4. Aðgangur skal vera að þvottahúsi.

86. 1.5. Hæfileg geymsla skal fylgja íbúðinni, og skal hún vera kæld, vel loftræst og varin fyrir ryki og flugum.

86. 1.6. Aðstaða skal vera til að sjóða mat og matreiða.

86. 2. Sérhverjum húseiganda skal enn fremur skylt að sjá um:

86. 2.1. Að haldið sé við skólpræsum, salernisskálum, handlaugum, baðtækjum og eldhúsvöskum í húsinu.

86. 2.2. Að allar innanhúslagnir frárennslis sé í góðu lagi.

86. 2.3. Að hæfileg birta fáist um glugga, sem hægt sé að opna beint út, enda sé stærð rúðuflatar eigi minni en 1/10 af gólfflatarmáli herbergis þess, sem þeim er ætlað að lýsa.

86. 2.4. Að hæfileg loftræsting sé beint út úr hverju salerni.

86. 2.5. Að fullnægjandi loftræsting og birta sé í hverju baði, eldunarplássi, gangi og stiga.

86. 2.6. Að stigum sé haldið vel við og í þeim séu örugg handrið.

86. 2.7. Að herbergi séu vel rakavarin, hæfilega hlý og laus við hávaða og önnur óþægindi frá nærliggjandi húsnæði eða rekstri.

87. gr.

87. 1. Ekki má nota kjallara til íbúðar, ef gólf hans er undir yfirborði jarðvegs við gluggahlið.

88. gr.

88. 1. Eftir 10 ára aldur skulu piltum og stúlkum ætluð herbergi sér.

89. gr.

89. 1. Lágmarksfjöldi íbúðarherbergja miðað við íbúa skal vera sem hér segir:

1	herbergi	2	íbúar
2	—	3	—
3	—	5	—
4	—	7½	—
5	—	10	—

89. 2. Herbergi, sem er minna en 5 fermetrar, að gólfflatarmáli eða mjórra en 1.80 m telst ekki íbúðarherbergi.

89. 3. Lágmarks herbergjastærð miðað við íbúafjölda, skal vera sem hér segir:

12	fermetra	handa	2	íbúum
10	—	—	1½	íbúa
8	—	—	1	—
5	—	—	½	—

89. 4. Barn á aldrinum 1—10 ára telst hálfur íbúi. Ekki er hér tekið tillit til yngri barna en 1 árs.

90. gr.

90. 1. Húseigendum er skylt að halda húsum sínum hreinum utan sem innan.

90. 2. Bárujárn skal mála svo oft, sem þurfa þykir.

91. gr.

91. 1. Bannað er að byggja íbúðarhús svo nærri ám, vötnum og sjávarströndu, að flæðihætta stafi af.

92. gr.

92. 1. Bannað er að byggja íbúðarhús svo nærri klettum eða skriðum, að grjóthrap geti náð til þeirra eða snjóflóðahætta sé augljós.

93. gr.

93. 1. Heilbrigðiseftirlit ríkisins getur sett reglur um byggingu sumarbústaða og annarra þess konar húsa, sem að jafnaði eru notuð hluta úr ári, um fyrirkomulag frárennslis frá þeim og meðferð sorps og annars úrgangs. Enn fremur ber að gæta ákvæða 67. og 76. gr. þessarar reglugerðar.

94 gr.

94. 1. Þar sem holræsi er ekki fyrir hendi, sem hægt er að leiða í fljótandi úrgang frá húsi, skal gera rotþró og ganga þannig frá henni, að ekki valdi óþrifnaði eða óhollustu.

94. 2. Rotþró skal sýnd á holræsateikningu hússins.

95. gr.

95. 1. Olíugeymar við hús skulu þannig gerðir og staðsettir, að ekki valdi hættu, óþrifnaði eða náttúruspjöllum.

95. 2. Olíugeymar skulu gerðir úr varanlegu efni og þannig staðsettir, að ekki geti runnið frá þeim í vatnsból, fjær eða nær.
95. 3. Olíugeyma má ekki grafa niður, nema þeir séu settir í olíuheldar steinsteyptar þrær.

96. gr.

96. 1. Að öðru leyti ber að gæta ákvæða byggingarsamþykkta og annarra laga og reglugerða, sem um þetta efni fjalla og gilda fyrir umdæmið.

VIII. KAFLI

Um verksmiðjur og hvers konar aðra vinnustaði úti og inni.

97. gr.

97. 1. Eftirtaldir vinnustaðir skulu þannig útbúnir og um þá gengið, að ekki valdi heilsutjóni á starfsfólki eða öðrum, sem við þá skipta: Verksmiðjur hvers konar, verkstæði eða vinnustofur fyrir iðnað, sláturhús, frystihús, útgerðar- og fiskverkunarstöðvar, matvælagerðir (vinnslu)-stöðvar, verzlanir hvers konar, útisölur, vörugeymslur, verbúðir og verkamannaskýli, afgreiðslustöðvar flutninga- og farartækja, þvottahús, skrifstofur, bókasöfn og annað tilsvarandi.

98. gr.

98. 1. Verksmiðjur og önnur fyrirtæki þ. á m. vörugeymslur eða geymslusvæði t. d. fyrir úrgang, ónýtar vélar og annan varning, skulu vera þannig úr garði gerð og þannig rekin og viðhaldið, að óþarfa óþrif, óhollusta og landspjöll hljótist ekki af.
98. 2. Eftirtalda starfsemi má ekki setja á fót eða breyta að ráði, án þess, að leyfi heilbrigðisnefndar hafi fengizt áður og fyrirmælum hennar hafi verið hlítt um allt fyrirkomulagið:
98. 2.1. Starfsemi, þar sem efni úr dýraríkinu eru brennd eða þurrkuð.
98. 2.2. Tjöruvinnsla, olíuhreinsunarstöðvar, áburðarframleiðsla, álframleiðsla eða önnur efnaframleiðsla.
98. 2.3. Beinamjölsvinnsla.
98. 2.4. Litunarverksmiðjur.
98. 2.5. Málningarverksmiðjur.
98. 2.6. Sútun eða skinnaframleiðsla.
98. 2.7. Málmbræðsla.
98. 2.8. Sorpeyðing.
98. 2.9. Skólphreinsun.
98. 2.10. Lýsisvinnsla.
98. 2.11. Geymsla á beinum, síld, húðum eða áburðarefnum úr dýraríkinu.
98. 2.12. Sama máli gegnir um aðra starfsemi, sem ætla má, að valdi óþrifnaði fyrir umhverfi sitt eða kunni að vera óþægileg eða heilsuspillandi m. a. vegna hávaða eða titrings.
98. 3. Heilbrigðisnefnd getur krafizt þess, að sótt sé um leyfi fyrir fyrirtæki, sem ekki eru hér talin, ef hún telur ástæðu til, að fyrirtækin séu undir föstu eftirliti.
98. 4. Umsóknum skulu fylgja upplýsingar um ráðstafanir til að koma í veg fyrir hugsanleg óþægindi eða tjón af rekstrinum.

99. gr.

99. 1. Þar sem ákvæði þessarar heilbrigðisreglugerðar ná ekki til, fer fast eftirlit með heilbrigði, velferð og slysavörnum á vinnustað fram skv. lögum um örygg-

ísráðstafanir á vinnustöðum og reglugerðum samkv. þeim (og ber þá sérstaklega að gæta ákvæða 12. gr. III. kafla þeirra laga í þessu sambandi).

99. 2. Þótt Öryggiseftirlit ríkisins og Fiskmat ríkisins, hvort í sínu lagi, hafi skv. sérstökum lögum og reglum ákveðnum skyldum að gegna í sambandi við tiltekið eftirlit, þá ber heilbrigðisnefndum eigi að síður að vera á verði um öll þau málefni og gera viðkomandi aðilum aðvart, ef ástæða þykir til.

99. 3. Nú gerir Heilbrigðiseftirlit ríkisins eða heilbrigðisnefndir Öryggiseftirliti ríkisins aðvart um ófullnægjandi hollustuhætti á vinnustöðum, skv. gr. 99. 2, þá gefur Öryggiseftirlit ríkisins, sé þess óskað, Heilbrigðiseftirliti ríkisins eða heilbrigðisnefndum skýrslu um hvað gert hafi verið eða gert verði til úrbóta, enda stuðli þessar stofnanir, eftir atvikum, að gagnkvæmu samstarfi.

100. gr.

100. 1. Heilbrigðiseftirlit ríkisins skal, að höfðu samráði við Öryggisráð, gera starfsskrá, sem ákveður greinilega starfssvið og samstarf Öryggiseftirlits ríkisins og heilbrigðisnefnda varðandi eftirlit með heilbrigði og velferð verkafólks á vinnustöðum.

101. gr.

101. 1. Að öðru leyti ber að gæta ákvæða byggingarsamþykkta og annarra laga og reglugerða, sem um þetta efni fjalla og gilda fyrir umdæmið, sbr. og 62. og 197.—198. gr. þessarar reglugerðar.

IX. KAFLI

Um gistihús, matsölur og aðra veitingastaði.

A. Almenn ákvæði.

102. gr.

102. 1. Gistihús er hvert það hús eða húshluti, þar sem menn dveljast nætursakir fyrir borgun.

102. 2. Svefnherbergi í gistihúsum mega ekki vera minni en svo, að 8 m^3 loftrými komi á hvern gest.

102. 3. Sængurfatnaður skal ætíð vera þokkalegur, heill, hreinn og laus við ólykt.

102. 4. Ávallt skal skipt á rúmfatnaði, áður en nýjum gesti er vísað til sængur.

102. 5. Gestir skulu hafa aðgang að salerni og baði. Sbr. gr. 62. 2.

103. gr.

103. 1. Lofthæð veitingastofu skal vera a. m. k. 2.5 m og hverjum gesti skal ætla a. m. k. 1.15 m^2 gólfflöt.

103. 2. Ekki má vera innangengt milli veitingastofu og herbergja, sem rekstrinum eru óviðkomandi.

103. 3. Gestir skulu hafa aðgang að snyrtingu sbr. gr. 62. 2.

104. gr.

104. 1. Á veitingahúsum, þar sem heitir réttir eða drykkir eru framreiddir, skal vera sérstakt eldhús með fullkomnum tækjum til matreiðslu, uppþvottar og og sótthreinsunar.

104. 2. Í eldhúsum skulu vera vélknúin loftræstitæki, ef þurfa þykir.

104. 3. Rétti, sem ekki er neytt strax, skal geyma í kæliskápum, þar sem hiti er undir 4° C. Þetta gildir þó ekki um heita rétti, sem geyma á minnst í 60° C hita, unz þeirra er neytt.

104. 4. Kalda rétti, smurt brauð, hrásalat og aðrar slíkar viðkvæmar neyzluvörur, skal ætíð geyma í kælirými, þar sem hiti er undir 4° C.
104. 5. Hreinsa skal daglega á fullnægjandi hátt öll tæki og áhöld.
104. 6. Kjötsagir, hakkavélar, áleggsskurðarvélar og önnur vélknúin vinnutæki skulu tekin í sundur og hver hluti þeirra vandlega þrifinn daglega og oftar, ef þurfa þykir.

105. gr.

105. 1. Hunda og önnur húsdýr er stranglega bannað að hafa innan dyra í matvöruverzlunum, veitingastöðum og öðrum þeim stöðum, þar sem meðhöndlun matvæla fer fram.
105. 2. Gólf skulu þvegin, en ekki þurrsópuð.
105. 3. Heilbrigðisnefnd getur bannað sölu á óinnpökkuðu sælgæti og öðrum óinnpökkuðum neyzluvörum.

106. gr.

106. 1. Ekki má bera gestum skörðótt eða sprungin matar- eða drykkjarílát, og matreiðslu- og uppþvottatæki skulu vera heil.
106. 2. Ílát og borðfæri skal þvo úr heitu sápuvatni og sjóða eða sótthreinsa í hæfilega virkum sótthreinsunarlegi hverju sinni eftir notkun, og þurrkur og þvottakústa skal sjóða iðulega.
106. 3. Borðdúkar skulu vera hreinir og heilir.
106. 4. Dúklaus borð skal þvo hverju sinni eftir notkun.
106. 5. Búr, hillur og þess konar ber að þvo einu sinni í viku hið minnsta.
106. 6. Í veitingasal má ekkert geyma, sem ekki er ætlað til daglegra nota.

107. gr.

107. 1. Herbergi, sem sjúkur maður hefur legið í, ber að sótthreinsa, áður en það er notað að nýju, nema héraðslæknir telji óþarft.
107. 2. Einnig ber að hreinsa rúmfatnað og aðra muni, sem hinn sjúki hefur notað.

B. Gistiskálar—„Motel".

108. gr.

108. 1. Gistiskálar eru gististaðir með takmarkaðri þjónustu.
108. 2. Um gistiskála gilda eftirfarandi reglur:
108. 2.1. Gistiskálar skulu vel staðsettir, greinilega merktir sem slíkir og hafa næg bílastæði og aðstöðu til bílaþvotta.
108. 2.2. Gistiskálar skulu hafa eitt bað a. m. k. fyrir 10 gistirúm, svo og salerni, sér fyrir konur og sér fyrir karla.
108. 2.3. Enn fremur ber að gæta ákvæða IV. kafla reglugerðar frá 30. júní 1964 um gisti- og veitingastaði.

C. Söluskálar.

109. gr.

109. 1. Söluskálar eru veitingastaðir, þar sem hvorki eru borð né stólar fyrir viðskiptamenn.
109. 2. Í öllum slíkum söluskálum, hvar sem staðsettir eru, skal vera salerni, handlaug og pappírsþurrkur fyrir starfsfólk.
109. 3. Þar sem söluskálar eru einnig biðskýli, getur heilbrigðisnefnd krafizt þess, að þvagstæði og salerni séu fyrir gesti.
109. 4. Hafa má hreinlætisherbergi læst, en lykill skal ávallt vera tiltækur hjá afgreiðslufólki.

109. 5. Að öðru leyti ber að gæta ákvæða VII. kafla reglugerðar frá 30. júní 1964 um gesti- og veitingastaði, svo og 36.—39. gr. þessarar reglugerðar.

D. Tjaldbúðir.

110. gr.

110. 1. Tjaldbúðir eru landsvæði, sem sveitarfélög hafa sérstaklega tekið frá í umdæmi sínu og lagað til fyrir tjaldstæði ferðamanna og selja aðgang að.

110. 2. Áður en leyfi fyrir tjaldbúðasvæðum taka gildi hverju sinni, verður að liggja fyrir samþykki heilbrigðisnefndar umdæmisins.

110. 3. Heilbrigðisnefnd skal ganga úr skugga um, að nægilegt hreint og gott neyzluvatn sé til staðar á svæðinu, að salernisaðstaða og snyrtiaðstaða sé nægjanleg fyrir áætlað hámark tjaldbúðagesta, að öllum úrgangi sé brennt og að það, sem eldurinn ekki eyði, sé grafið og hulið jarðvegi, mold eða möl eftir aðstæðum.

110. 4. Á tjaldsvæðum, sem í notkun eru yfir allt sumarið, skal vera eftirlitsmaður, sem sér um að öllum settum reglum sé framfylgt.

111. gr.

111. 1. Að öðru leyti skal gætt ákvæða 26. gr. og 36. gr. þessarar reglugerðar, ákvæða reglugerðar um gisti- og veitingastaði svo og annarra laga og reglugerða um þetta efni, sem gilda fyrir umdæmið.

X. KAFLI

Um skóla, kennslustaði og barnaheimili, þar með talin sumardvalarheimili og dagvistarheimili.

112. gr

112. 1. Eigi má setja á fót stofnun skv. þessum kafla, nema heilbrigðisnefnd hafi veitt leyfi af sinni hálfu.

112. 2. Jafnan skal farið að fyrirmælum heilbrigðisnefndar um allt, er varðar hreinlæti og heilbrigðishætti.

112. 3. Einnig þarf leyfi heilbrigðisnefndar, ef húsakynnum eða starfseminni er breytt og ef eigendaskipti verða.

112. 4. Umsókn skal fylgja teikning og nákvæm lýsing á starfseminni.

112. 5. Þá skal leita samþykkis heilbrigðisnefndar, áður en skólahúsnæði er tekið til annarra nota en í leyfi heilbrigðisnefndar greinir.

112. 6. Undanþegnir umsóknarskyldu eru kennslustaðir, þar sem nemendur eru ekki fleiri en 6 og kennslan stendur ekki lengur en eina klst. í senn, svo og heimili, sem taka fimm börn eða færri til gæzlu daglangt.

113. gr.

113. 1. Húsnæði, sem um er rætt í þessum kafla, skal fullnægja lágmarkskröfum um íbúðarhúsnæði, sbr. VII. kafla.

113. 2. Húsnæði skóla o. s. frv., skal ekki vera í beinu sambandi við neina þá starfsemi, sem hætta eða óþægindi geta stafað af.

114. gr.

114. 1. Áður en heilbrigðisnefnd veitir leyfi til starfrækslu, skal hún hafa gengið úr skugga um, að eftirfarandi kröfum sé fullnægt:

114. 1.1. Stofnunin skal þannig staðsett, að hún verði ekki fyrir óþægindum vegna hávaða frá umferð, atvinnurekstri eða annarri starfsemi.

114. 1.2. Lóð skólans skal vera hæfilega stór og hús vel staðsett á lóðinni og leikvöllur þannig gerður, að hann gefi hæfilega athafnamöguleika án slysahættu.
114. 1.3. Góð aðstaða skal vera til lækniseftirlits.
114. 1.4. Loftræsting skal vera í góðu lagi.
114. 1.5. Dagsbirta og lýsing skal vera góð. Góð dagsbirta miðast við gluggastærð í hlutfalli við gólfflöt (⅙ í skólum) eða dagsljóssþátt eða innfallshorn ljóss frá himni (minnst 5°). Gott ljós af lampa telst fyrir skólastofur 500—1000 lux.
114. 1.6. Innanstokksmunir skulu vera þeirrar gerðar, að henti nemendum.
114. 1.7. Í skólanum skal vera hæfilegur fjöldi góðra snyrtiherbergja (sbr. 62. gr) og aðgangur að drykkjarvatni, og þannig um búið, að ekki stafi smithætta af.
114. 1.8. Hljóðeinangrun og hljómburður skal vera góður. Að því er varðar skóla sérstaklega skal þess gætt að skóli skal þannig staðsettur í skólahverfi, að leið nemenda í hann sé sem jafnstytzt og laus við slysahættu.
114. 1.9. Hæfileg aðstaða skal vera til leikfimiiðkana.

115. gr.

115. 1. Sérstaklega skal sótt um leyfi heilbrigðisnefndar, ef matur er látinn í té í stofnuninni. Skal í umsókn getið um, hvers konar neyzluvara verði á boðstólum og skal heilbrigðisnefnd einungis veita leyfi sitt til sölu vöru, sem að dómi héraðslæknis hefur gott næringargildi, sé ekki um neyzluvöru að ræða, sem seld er á hátíðum og tyllidögum skólans.
115. 2. Að öðru leyti fer um tilbúning og sölu neyzluvöru eftir þeim reglum, sem í gildi eru á hverjum tíma, um tilbúning og dreifingu á matvælum og öðrum neyzlu- og nauðsynjavörum.

116. gr.

116. 1. Aðstaða starfsfólks skal vera góð til vinnu, að dómi heilbrigðisnefndar.

117. gr.

117. 1. Skólalæknir heldur skýrslu um slys í skóla og sendir heilbrigðisnefnd afrit í apríl hvert ár.

118. gr.

118. 1. Í húsakynnum skal vandleg ræsting fara fram minnst einu sinni á dag.

119. gr.

119. 1. Ávallt skal meira en 1.4 m^2 gólfflatar koma á hvern nemanda í kennslustofu í skóla, en meira en 3—4.5 m^2 gólfflatar á barn í leikstofum í barnaheimilum.
119. 2. Fer það eftir aldri barna og tilgangi stofnunarinnar, hvers gólfflatar skal krafizt.

120. gr.

120. 1. Um skólalækna gilda ákvæði löggjafar um heilsuvernd í skólum eins og hún er á hverjum tíma.
120. 2. Barnaheimili skulu ráða til sín lækni, er hafi eftirlit með heilsufari, meðferð og aðbúnaði barnanna.
120. 3. Læknirinn skal láta heilbrigðisnefnd í té árlega skýrslu um eftirlit með ábendingum um það, sem ábótavant kann að vera í stofnuninni.

121. gr

121. 1. Að öðru leyti ber að gæta ákvæða 26. og 36. gr. þessarar reglugerðar, svo og ákvæða annarra laga og reglna um þetta efni, sem gilda fyrir umdæmið.

XI. KAFLI
Um rakarastofur, hárgreiðslustofur og hvers konar aðrar snyrtistofur.

122. gr.

122. 1. Eigi má hefja rekstur stofnana eða fyrirtækja samkvæmt þessari grein, nema heilbrigðisnefnd hafi áður veitt samþykki sitt til starfseminnar og farið hafi verið eftir fyrirmælum nefndarinnar um hreinlæti og hollustuhætti. Sama gildir um meiri háttar breytingar á húsnæði eða rekstri, sem og þegar eigendaskipti verða.

123. gr.

123. 1. Starfsfólki ber samkv. fyrirmælum héraðslæknis að sanna með læknisvottorði, að það sé ekki haldið smitnæmum sjúkdómi eða kvilla, sem öðrum getur stafað hætta af.

123. 2. Tilkynna skal heilbrigðisnefnd, ef upp kemur næmur eða grunsamlegur sjúkdómur meðal starfsfólks eða viðskiptamanna fyrirtækisins, sem ætla mætti, að frá fyrirtækinu gæti stafað. Skal fara eftir fyrirmælum heilbrigðisnefndar í því sambandi.

123. 3. Starfsfólk skal gæta fyllsta þrifnaðar, vera snyrtilegt til fara og klæðast sérstökum hlífðarfötum við starf, ljósum að lit.

124. gr.

124. 1. Húsakynni skulu fullnægja ákvæðum VII. kafla þessarar reglugerðar eftir því sem við á.

124. 2. Starfsfólk og gestir skulu eiga greiðan aðgang að snyrtiherbergjum.

124. 3. Um fjölda salerna og tilhögun, sem og fjölda og tilhögun handlauga og þvottaskála, fer eftir fyrirmælum heilbrigðisnefndar.

124. 4. Húsakynnum og innanstokksmunum skal jafnan haldið hreinum og snyrtilegum.

124. 5. Húsakynnin mega ekki vera í beinu sambandi við óskyldan atvinnurekstur eða íbúð.

125. gr.

125. 1. Við hvern viðskiptavin á rakarastofum, hárgreiðslustofum og snyrtistofum skal nota hreina dúka og handklæði.

125. 2. Áhöld og tæki skulu sótthreinsuð með viðeigandi aðferðum að lokinni notkun við hvern viðskiptavin.

125. 3. Á hvern aðgerðarstól má ekki koma minna en 5 m^2 gólfrými.

126. gr.

126. 1. Að öðru leyti ber að gæta ákvæða 26. og 36. gr. þessarar reglugerðar svo og annarra laga og reglugerða, sem gilda um þetta efni fyrir umdæmið.

XII. KAFLI

Um heilbrigðisstofnanir, hæli, íþróttastöðvar og baðstaði.

127. gr.

127. 1. Reglulegt heilbrigðiseftirlit skal vera með heilbrigðisstofnunum, heilsuverndarstöðvum, fávitahælum, elliheimilum og öðrum tilsvarandi stofnunum, lyfjabúðum, læknastofum, íþróttastöðvum, íþróttahúsum, sundhöllum, almennum baðhúsum, gufubaðstofum, almennum baðstöðum og öðrum hliðstæðum stofnunum, sem heilbrigðisnefnd kann að ákveða, og skulu þessar stofnanir háðar umsóknarskyldu og fyrirmælum heilbrigðisnefndar á hverjum stað um allt, er varðar hollustuhættu.

127. 2. Þegar heilbrigðisnefnd veitir leyfi til rekstrar fyrirtækja skv. þessum kafla, skal hún sérstaklega taka afstöðu til hæfilegs fjölda vistmanna eða þeirra, sem samtímis mega dvelja í stofnunum, sem hér um getur.

128. gr.

128. 1. Um stofnanir þessar gilda ákvæði VII. kafla, eftir því sem við á. Húsnæðið skal ekki vera í beinu sambandi við íbúð.

128. 2. Rekstri stofnana skal þann veg háttað, að heilsa vistmanna þeirra, sem þangað koma eða þar þurfa að dveljast, sé sem bezt tryggð.

128. 3. Sérstaklega skal þess gætt, að stofnanir þessar verði ekki útbreiðslustaðir sjúkdóma. Leiki grunur á, að um slíkt geti verið að ræða, skal þegar í stað tilkynna það héraðslækni og hlíta fyrirmælum hans um allar aðgerðir.

129. gr.

129. 1. Heilbrigðiseftirlit ríkisins gefur í samráði við íþróttafulltrúa ríkisins fyrirmæli um sótthreinsun vatns í sundhöllum, leyfðan hámarksgerlafjölda í sundlaugavatni, um hreinsun tækja, innanstokksmuna og húsnæðis og því um líkt.
Frítt klór í sundlaugavatni skal vera 0.3—0.6 mg/1 og p^H ekki minna en 7.2.

129. 2. Gerlafjöldi í sundlaugavatni má ekki ná 1000 í 1 ml. miðað við 22° hita C. 10 saurgerlar (coli) eða fleiri mega ekki finnast í 100 ml sundlaugavatns.

130. gr.

130. 1. Á sundstöðum og baðstöðum skal gera ráðstafanir, til að forðast slysahættu. Þar skulu og jafnan vera gæzlumenn, sem kunnáttu hafa í björgun og skyndihjálp.

131. gr.

131. 1. Að öðru leyti ber að gæta ákvæða 26. gr. þessarar reglugerðar, svo og ákvæða annarra laga og reglugerða, sem um þetta efni gilda fyrir umdæmið.

XIII. KAFLI

Um fangelsi og aðrar vistarverur handtekinna manna.

132. gr.

132. 1. Í fangelsum skal vera reglubundið heilbrigðiseftirlit eigi sjaldnar en tvisvar á ári.

132. 2. Ef uppvíst verður eða grunur leikur á, að vistmaður sé haldinn næmum sjúkdómi eða óþrifakvilla, skal einangra hann og leita ráða héraðslæknis og fara að fyrirmælum hans um meðferð.

132. 3. Starfsfólk skal ganga undir árlega heilbrigðisskoðun.

133. gr.

133. 1. Um fangaklefa gilda ákvæði VII. kafla svo sem við á.

133. 2. Þó má vista óða menn um stundarsakir í húsakynnum, sem ekki fullnægja þeim ákvæðum, enda komi læknishjálp þegar í stað til.

133. 3. Bráðabirgða vistarverur handtekinna manna skulu þannig gerðar, að þeir, sem þar kunna að dveljast, fari sér ekki að voða.

134. gr.

134. 1. Stofnanir þær, sem kafli þessi fjallar um, skulu fastráða lækni til eftirlits, og skal hann gefa heilbrigðisnefnd árlega skýrslu um það, sem ábótavant er að hans dómi.

135. gr.

135. 1. Að öðru leyti ber að gæta ákvæða 36. gr. þessarar reglugerðar, svo og ákvæða annarra laga og reglugerða, sem um þetta efni fjalla og gilda fyrir umdæmið.

XIV. KAFLI

Um samkomuhús.

136. gr.

136. 1. Kirkjur, biðsalir, leikhús, kvikmyndahús, danshús og önnur samkomuhús skulu þannig útbúin, að ekki valdi heilsutjóni þeim, er þar dvelur.

136. 2. Brunavarnartæki skulu vera í lagi og nægilega margar útgöngudyr opnanlegar innan frá, ef skyndilega þarf að rýma húsið.

137. gr.

137. 1. Veggir, gólf og loft samkomuhúsa skulu þannig gerð, að auðvelt sé að halda þeim hreinum.

138. gr.

138. 1. Möguleikar skulu vera til hæfilegrar upphitunar og loftræstingar í samkomuhúsum, og þeim skulu fylgja salerni, þvagstæði og handlaugar við hæfi, sbr. 62. gr.

139. gr.

139. 1. Að öðru leyti skal gæta ákvæða 26. og 36. gr. þessarar reglugerðar, byggingarsamþykkta og annarra laga og reglugerða, sem um þessi efni gilda fyrir umdæmið.

XV. KAFLI

Um kirkjugarða, bálstofur, líkhús, líkgeymslur og líkflutninga.

140. gr.

140. 1. Vatnsból, önnur en steyptir húsbrunnar, mega ekki vera nær kirkjugarði en 200 m og því aðeins svo nærri, að landi halli ekki að vatnsbóli.

141. gr.

141. 1. Líkkistur má ekki grafa grynnra en svo, að 1.25 m sé frá kistubotni að grafarbarmi.

141. 2. Leyfa má, að grafir séu úr steinsteypu, en þó skulu þær vera neðanjarðar og a. m. k. 0.5 m þykkt jarðvegslag ofan á. Í botni slíkra grafa skal vera sandur eða möl eða þannig frá honum gengið á annan hátt, að gröf haldist þurr.

142. gr.

142. 1. Líkhús skulu vera úr steinsteypu og þannig gerð, að auðvelt sé að halda þeim hreinum. Gluggar skulu vita í norður. Rás skal vera frá gólfi niður í holræsi.

142. 2. Í líkhúsum skal vera rennandi vatn og handlaugar, svo og kæliútbúnaður.

143. gr.

143. 1. Líkhús skulu þrifin svo oft sem þurfa þykir og ávallt þegar í stað, eftir að þar hafa verið geymd ókistulögð lík.

143. 2. Leita skal fyrirmæla héraðslæknis um sótthreinsun, ef í líkhúsi hefur verið geymt lík manns, sem dáið hefur úr næmum sjúkdómi.

144. gr.

144. 1. Héraðslæknir getur mælt svo fyrir, að lík manns, er dáið hefur úr næmum sjúkdómi, skuli kistulagt þegar í stað og flutt í líkhús.

145. gr.

145. 1. Eigi má grafa upp lík, né opna steinsteyptar grafir nema með leyfi ráðherra, enda sé farið að fyrirmælum héraðslæknis í hvívetna.

146. gr.

146. 1. Fundin eða sjórekin lík skal ætíð flytja í líkhús þegar í stað.

147. gr.

147. 1. Bálstofur mega ekki vera nær íbúðarhúsum en 200 m, og eigi nær aðalbraut en 50 m.

148. gr.

148. 1. Að öðru leyti ber að gæta ákvæða 26. og 36. greinar þessarar reglugerðar, svo og ákvæða annarra laga og reglugerða, sem um þetta efni gilda fyrir umdæmið.

XVI. KAFLI

Um almenn samgöngutæki.

149. gr.

149. 1. Vistarverum skipshafna svo og farþega í skipum, bifreiðum og flugvélum skal haldið eins hreinum og auðið er.

149. 2. Um meðferð matvæla og útbúnað hreinlætistækja í skipum, bátum og flugvélum gilda sömu reglur sem á veitingahúsum, eftir því sem við verður komið.

150. gr.

150. 1. Ekki má flytja með farþegaskipum og bátum, almenningsvögnum eða flugvélum sjúklinga með næma sjúkdóma, sem sóttvörnum er beitt gegn, nema með leyfi héraðslæknis.

151. gr.

151. 1. Ef vart verður meindýra í skipi eða bát sömuleiðis lúsar, kláða eða annarra óþrifa á skipverjum, skal skipstjóri tilkynna það heilbrigðisnefnd þegar í stað og ber að hlíta fyrirmælum hennar um upprætingu.

152. gr.

152. 1. Skipstjórar og útgerðarmenn, bifreiðastjórar og eigendur bifreiða, flugstjórar og eigendur flugvéla ber ábyrgð á, að farið sé að fyrirmælum héraðslæknis og heilbrigðisnefndar um allt, er lýtur að þrifnaði, sóttvörnum og heilsugæzlu í skipum, bátum, bifreiðum og flugvélum.

152. 2. Kyrrsetja má skip, bifreið og flugvél, ef brotið er í bága við fyrirmæli héraðslæknis eða heilbrigðisnefndar.

153. gr.

153. 1. Heilbrigðiseftirlitsmaður skal að jafnaði og eigi sjaldnar en sinu sinni á ári skoða vistarverur skipverja á bátum og skipum, sem eiga heimahöfn í umdæmi hans, og halda skrá yfir skipin.

154. gr.

154. 1. Bannað er að skrá mann í skiprúm, nema hann leggi fram læknisvottorð, eigi eldra en tveggja mánaða, um að hann sé eigi haldinn næmum sjúkdómi né óþrifakvilla.

154. 2. Stjórnendur langferðabifreiða til mannflutninga skulu leggja fram sams konar heilbrigðisvottorð árlega.

155. gr.

155. 1. Ef í bát eða skipi verður vart veikinda, sem vera kynni næmur sjúkdómur, skal skipstjóri eða formaður þegar í stað tilkynna það héraðslækni eða tollþjóni eða hafnarskrifstofu, er tilkynni það þá tafarlaust héraðslækni. Sama gildir um óþrifakvilla, svo sem kláða og lús, og ráðstafanir til útrýmingar þeim.

156. gr.

156. 1. Nú verður vart við meindýr, svo sem veggjalús, rottu eða kakalaka, í skipi eða öðru samgöngutæki, og skal þá stjórnandi eða eigandi flutningatækis tafarlaust tilkynna það héraðslækni eða tollþjóni eða hafnarskrifstofunni, sem þegar tilkynnir það héraðslækni, sem gerir nauðsynlegar ráðstafanir.

157. gr.

157. 1. Hafnsögumenn, tollþjónar, skipaskoðunarmenn, bifreiðaeftirlitsmenn, flugvélaeftirlitsmenn og aðrir eftirlitsmenn samgöngutækja skulu tilkynna héraðslækni eða heilbrigðisnefnd tafarlaust allt, sem þeir telja, að brjóti í bága við hreinlæti og aðra hollustuhætti í samgöngutækjum.

158. gr.

158. 1. Að öðru leyti ber að gæta ákvæða 26., 206. og 208. gr. þessarar reglugerðar, svo og ákvæða annarra laga og reglugerða, sem um þetta efni gilda fyrir umdæmið.

XVII. KAFLI

Um peningshús, búrekstur og skepnuhöld.

159. gr.

159. 1. Húsdýr og önnur dýr, sem lokuð eru inni, skulu þannig haldin, að ekki valdi óhollustu eða óþrifnaði.

159. 2. Búpeningur má ekki ganga laus á skipulagsskyldum svæðum, og ekki má reka hann í gegnum íbúðarhverfi, nema undir stjórn lögreglu eða sérstaks gæzlumanns.

160. gr.

160. 1. Peningshús, önnur gripahús og dýrabúr, skulu vera björt og loftgóð.
160. 2. Flór peningshúsa skal vera úr steinsteypu og húsin að öðru leyti þannig gerð, að auðvelt sé að hreinsa þau.
160. 3. Peningshús skulu kölkuð eða þrifin viðlíka vel a. m. k. einu sinni á ári.
160. 4. Gengið skal þannig frá haug- og áburðarhúsum og safngryfjum, að ekki berist frá þeim til mannabyggða ódaunn eða óþverri og mönnum eða skepnum stafi hætta af, þótt yfir þau sé gengið.

161. gr.

161. 1. Í fjósum má ekki hafa svín né hæns eða annað fiðurfé.
161. 2. Rottum og öðrum meindýrum skal útrýmt tafarlaust úr peningshúsum.
161. 3. Heilbrigðisnefnd getur bannað mjólkursölu frá fjósi, þar sem rottugangur er eða annar óþrifnaður.
161. 4. Bannað er að nota fjós fyrir salerni.

162. gr.

162. 1. Búpening má ekki hafa í sama húsi og mannaíbúðir.
162. 2. Peningshús eða áburðargeymsla má ekki standa nær vatnsbóli en 100 m og því aðeins svo nærri, að landi halli frá vatnsbóli.
162. 3. Loðdýrabú má ekki standa nær mannabústað, vinnustað eða vatnsbóli en 500 m, en að öðru leyti skal farið að fyrirmælum heilbrigðisnefndar um staðsetningu.

163. gr.

163. 1. Að öðru leyti skal gæta ákvæða 26. gr. þessarar reglugerðar, lögreglusamþykkta, byggingarsamþykkta og annarra laga og reglugerða, sem fjalla um þetta efni og gilda fyrir umdæmið.

XVIII. KAFLI

Um meðferð og sölu matvæla og annarra neyzluvara.

A. Almenn ákvæði.

164. gr.

164. 1. Í fyrirtækjum, þar sem matvæli og aðrar neyzluvörur eru framleiddar eða seldar, skulu húsakynni vera rúmgóð, björt og með möguleikum til loftræstingar eftir því, sem heilbrigðisnefnd telur þurfa.
164. 2. Í fyrirtækjum, þar sem matvæli og aðrar neyzluvörur eru framleiddar, geymdar eða seldar, skal gætt fullkomins hreinlætis og reglusemi bæði hvað snertir meðferð, geymslu og flutninga matvælanna svo og hvað snertir húsakynni og tæki til framleiðslu og flutninga.
164. 3. Húsakynni skulu vera rottu- og músaheld.
164. 4. Fólk það, sem vinnur í fyrirtækinu, skal ástunda hreinlæti og reglusemi í starfi og vera í hentugum, hreinum, ljósum vinnufötum.
164. 5. Starfsfólk skal hafa greiðan aðgang að salerni með rennandi vatni (handlaug), sápu, naglabursta og hreinu handklæði eða pappírsþurrkum.
164. 6. Öll meðferð matvæla, þar með talin upphitun á matvælum, sem ætluð eru til sölu í búðum eða á götum, skal háð leyfi heilbrigðisnefndar, sem getur gert ákveðnar kröfur um hreinlæti og aðra aðstöðu til þess að tryggja, að hlutaðeigandi matvæli óhreinkist ekki eða skemmist á annan hátt.
164. 7. Heilbrigðisnefnd getur gert kröfur um sérstakan útbúnað á slíkum stöðum til þess að útiloka flugur.

164. 8. Ef matvæli eru seld eða framleidd í húsum, sem ekki eru eiginlegar matvælaverzlanir, skal fá leyfi heilbrigðisnefndar til þess.

164. 9. Heilbrigðisnefnd getur, ef ástæða þykir til, gefið út sérstök fyrirmæli um innréttingu og rekstur fyrirtækja, þar sem framleidd eru, geymd eða seld matvæli og aðrar neyzluvörur.

164. 10. Nú er um að ræða götuverzlun úr vögnum, og skal þá vagninn vera greinilega merktur með nafni og heimilisfangi eigandans.

164. 11. Ekki má nota það húsnæði, sem viðurkennt hefur verið til sérstakra nota, til annars en það var upphaflega ætlað.

164. 12. Vegna fyrirtækja, sem vegna stærðar og rekstraraðferða eða sérstöðu falla ekki beint undir þá sérstöku verzlunarhætti, sem þessar reglur aðallega fjalla um (kjötverzlanir, áskurðarverzlanir, verzlanir með villibráð, fiskbúðir og mjólkurútsölu o. fl.), gefur heilbrigðisnefnd út, eftir umsókn og tilkynningu, sérstök fyrirmæli, sem kunna að vera nauðsynleg fyrir hollustusamlega og hreinlega uppbyggingu, með fullu tilliti til þeirra vöruteg-unda, sem um er að ræða hverju sinni.

164. 13. Afla ber leyfis fyrir hverja slíka starfsemi í byrjun og, ef eigendaskipti verða, en annars fjórða hvert ár.

165. gr.

165. 1. Heilbrigðisnefnd getur bannað götuverzlun og verzlun á heimilum, ef ætla má, að slíkur verzlunarmáti hafi í för með sér óþægindi og óhollustu í sambandi við geymslu, flutninga og útsölu þeirra sérstöku matvæla og neyzluvöru, sem um er að ræða hverju sinni.

166. gr.

166. 1. Uppfylli húsakynni ekki þau ákvæði, sem um getur í 164. gr., um fyrirkomulag, hreinlæti og reglusemi eða séu húsakynnin að öðru leyti talin óheppileg eða óhæf fyrir starfsemina, þá getur heilbrigðisnefnd bannað starfsemina og fyrirskipað lokun fyrirtækisins, unz umræddum kröfum eða ákvæðum hefur verið fullnægt.

166. 2. Enn fremur getur heilbrigðisnefnd gefið út bráðabirgðafyrirskipanir um bann gegn notkun hlutaðeigandi húsakynna, þegar hætta er álitin vera á útbreiðslu næmra sjúkdóma í sambandi við þau.

167. gr.

167. 1. Bannað er að hafa, taka með sér, eða hleypa hundum eða öðrum húsdýrum inn í húsakynni, þar sem framleidd eru eða seld matvæli og aðrar nauðsynjavörur, skv. þessum kafla.

167. 2. Fyrirmælin skal auglýsa almenningi með sérstöku auglýsingaspjaldi, sem hengt er upp á áberandi stað. Heilbrigðisnefnd lætur slík auglýsingaspjöld í té.

168. gr.

168. 1. Matvæli og aðrar neyzluvörur, sem ætlaðar eru mönnum, má aðeins bjóða til sölu og selja, ef þær eru í góðu ástandi og algerlega óskemmdar, enda séu þær framleiddar samkvæmt viðurkenndum framleiðsluaðferðum.

168. 2. Bannað er að geyma súrmat í málmhúðuðum ílátum.

169. gr.

169. 1. Heilbrigðisnefnd getur ákveðið, að næringarefni og aðrar neyzluvörur, sem samkv. ofangreindu ákvæði eru óhæfar til neyzlu, verði eyðilagðar eða á annan hátt gerðar óskaðlegar á kostnað eiganda eða framleiðanda.

170. gr.

170. 1. Heilbrigðisnefnd getur bannað sölu og neyzlu matvæla og annarra neyzluvara, sem reynast vera falsaðar, með óleyfilegum viðbótarefnum eða illa gerðar, jafnvel þótt þær séu í sjálfu sér hæfar til neyzlu.

170. 2. Heilbrigðisnefnd getur einnig fyrirskipað, að matvæli og aðrar neyzluvörur skuli seljast innan tiltekins tíma, ef til vill eftir sérstaka meðferð og með sérstakri yfirlýsingu eftir fyrirmælum heilbrigðisnefndar.

171. gr.

171. 1. Við tilbúning matvæla, sem ætluð eru til sölu, er bannað að nota hráefni, sem í hafa verið sett efni til að auka geymsluþol eða efni til litunar eða aflitunar, nema fyrir liggi, að þau séu fullkomlega óskaðleg fyrir heilsu manna.

172. gr.

172. 1. Fólk, sem er með húðsjúkdóma á háu stigi eða smitandi húðsjúkdóma eða er með óhrein sár eða óhreinar umbúðir á höndum og handleggjum, má ekki vinna við framleiðslu, flutning eða sölu matvæla eða annarrar neyzluvöru. Sama gildir um fólk, með smitandi sjúkdóma eða sem vitað er, að séu smitberar sérstakra slíkra sjúkdóma, nema fyrir liggi læknisvottorð um, að ekki sé nein hætta á að vörurnar mengist af þessum sökum.

173. gr.

173. 1. Reglur 172. gr. gilda einnig um heimilis- og götuverzlun, eftir því sem við getur átt.

174. gr.

174. 1. Fyrir reglugerðarbrot, sem rekja má til starfsmanna sjálfra, eru eigi aðeins þeir ábyrgir, heldur einnig eigandi fyrirtækisins, ef hægt er að telja, að vanrækslu af hans hálfu sé ástæða til brotsins.

175. gr.

175. 1. Heilbrigðisnefnd má birta almenningi nafn þess, sem brotið hefur gróflega af sér í sambandi við ákvæði framanskráðra greina, en þó skal þeim brotlega áður hafa verið gert greinilega ljóst, hvað við gat legið.

176. gr.

176. 1. Hver sá, sem vill reka sláturhús, búa til matvæli eða neyzluvörur eða dreifa manna á meðal kjöti, kjötmeti, nýjum fiski, fiskmeti, mjólk, mjólkurafurðum, brauði, kökum, ávöxtum, aldinum eða grænmeti, skal sanna fyrir lögreglustjóra, meðal annars með vottorði héraðslæknis og heilbrigðisnefndar, að hann fullnægi skilyrðum laga nr. 24 1. febrúar 1936, þessarar reglugerðar og öðrum ákvæðum, sem sett hafa verið og sett kunna að verða um þess háttar starfsemi.

176. 2. Lögreglustjóri veitir leyfi til starfseminnar, þegar settum skilyrðum er fullnægt, og má hún ekki hefjast fyrr. Sama gildir ef starfsemin er flutt, skiptir um eiganda eða breytir um starfssvið.

176. 3. Venjulega heimilisframleiðslu á landbúnaðarafurðum er ekki skylt að tilkynna né heldur sölu á nýjum fiski, er sjómenn annast sjálfir úr bát eða á lendingarstað.

177 gr.

177. 1. Ekki má vera innangengt milli neyzluvörubúða eða neyzluvörugeymslna og íbúðarherbergja eða annarra herbergja, sem rekstrinum eru óviðkomandi.

177. 2. Lofthæð húsakynna skal vera a. m. k. 2.5 m.
177. 3. Vélknúin loftræstingartæki skulu sett þar, sem heilbrigðisnefnd telur þörf á.
177. 4. Aldrei má handfjatla óumbúna vöru, sem ætluð er til neyzlu eins og hún kemur úr búð, heldur skal nota til afgreiðslu á henni spaða, skeiðar, gaffla eða tengur eða annað, sem til þessa er ætlað.
177. 5. Auglýsa skal á áberandi stað bann við að handfjatla eða snerta óumbúna matvöru.
177. 6. Til umbúða má einungis nota hreinan umbúðapappír eða annað jafngildi.
177. 7. Ef vart verður meindýra í neyzluvörubúð eða geymslu, skal tafarlaust gera ráðstafanir til að útrýma þeim, en ef það tekst ekki, verður að loka starfseminni.
177. 8. Ekki má mæla út eða selja steinolíu eða annan slíkan daunillan varning í matvæla- eða nýlenduvöruverzlunum.

B. Um mjólk og mjólkurvörur.

178. gr.

178. 1. Sú mjólk, rjómi og önnur mjólkurvara, sem geymd er og seld í mjólkurbúðum, skal vera gerilsneydd.

179. gr.

179. 1. Heilbrigðisnefnd getur leyft framleiðendum að selja neytendum ógerilsneydda mjólk milliliðalaust, ef fylgt er öllum ákvæðum 164.—177. gr., svo og gætt 26. gr. og 36.—39. gr. Aldrei má þó mjólk, sem seld er á þann hátt, vera sambland frá tveimur eða fleiri framleiðendum (heimilum).
179. 2. Heimilt er að selja gerilsneydda mjólk í lokuðum umbúðum, svo og mjólkurvöru í viðurkenndum matvöruverzlunum og matsölu- og veitingastöðum.
179. 3. Mjólk eða mjólkurvöru má ekki selja á götum úti, nema heilbrigðisnefnd veiti leyfi til.

C. Um rjómaís og mjólkurís.

180. gr.

180. 1. Fitumagn rjómaíss, sem seldur er til neyzlu, má ekki vera minna en 9 af hundraði og fitumagn mjólkuríss ekki minna en 3 af hundraði.
180. 2. Hvers konar blanda, sem notuð er í ísfrauð, skal gerilsneydd.

D. Um brauð og kökur.

181. gr.

181. 1. Öll óumbúin brauðvara skal geymd í luktum skápum.
181. 2. Brauð, sem ekki verða afgreidd með sérstökum tækjum (sbr. 177. gr. 4), skulu geymd og afhent í sérstökum umbúðum.

182. gr.

182. 1. Vöru, sem seld er í brauðbúðum, má ekki neyta þar inni, nema húsakynni og annar búnaður sé til þess gerður og heilbrigðisnefnd hafi veitt leyfi til.

183. gr.

183. 1. Heimabakaða brauðvöru má ekki selja, nema heilbrigðisnefnd hafi veitt leyfi til og farið sé að fyrirmælum hennar um allt, er máli skiptir.

184. gr.

184. 1. Brauðvöru má ekki selja á götum eða torgum, nema heilbrigðisnefnd hafi veitt leyfi til, og ekki má ganga með hana milli húsa til framboðs.

185. gr.

185. 1. Brauðvöru skal flytja milli brauðgerðarhúsa og búða í hreinum, lokuðum og rykheldum kössum.

186. gr.

186. 1. Húsakynni, sem ætluð eru til framleiðslu eða útsölu á kökum og brauði, þurfa að vera viðurkennd af heilbrigðisnefnd þegar við byrjun starfseminnar og í hvert sinn, þegar skipt er um eiganda.

186. 2. Heilbrigðisnefnd er heimilt að láta fara fram endurskoðun á veittu leyfi á 4 ára fresti með tilliti til framhalds starfseminnar.

187. gr.

187. 1. Heilbrigðisnefnd getur bannað notkun hættulegra efna og aðferða við framleiðslu vöru.

187. 2. Einnig getur heilbrigðisnefnd bannað geymslu á eitruðum eða hættulegum efnum á framleiðslustaðnum eða í námunda við hann.

188. gr.

188. 1. Þar sem brauð og kökur eru hafðar til sölu, skal svo hljóðandi auglýsing hengd upp á áberandi stað í verzluninni: „Samkvæmt heilbrigðisreglugerð er viðskiptavinum bannað að snerta á brauði og kökum, sem höfð eru til sýnis". Slíka auglýsingu má fá fá endurgjaldslaust hjá heilbrigðisnefnd eða heilbrigðisfulltrúa.

188. 2. Enn fremur skal hafa til sýnis á áberandi stað fyrirmæli, sem heilbrigðisnefnd lætur í té og fela í sér einstök atriði, sem heilbrigðisnefnd þykir ástæða til að leggja áherzlu á, í sambandi við framleiðslu, sölu og dreifingu matvæla.

E. Um kjötvörur.

189. gr.

189. 1. Kjöt og kjötvöru til daglegrar neyzlu má einungis selja í sérstökum kjötbúðum.

189. 2. Ekkert kjöt eða kjötvöru má selja út úr búð eða veitingahúsi, nema að undangenginni heilbrigðisskoðun og stimplun.

189. 3. Í kjötbúðum má einnig selja harðfisk í umbúðum, frystan fisk í umbúðum, fiskfars, lax, silung, niðursuðuvöru, feitmeti, álegg, osta, egg, kartöflur, rófur og grænmeti, svo og aðra vöru, er heilbrigðisnefnd leyfir sölu þar á.

189. 4. Um kjötbúð gilda sérstaklega þessi fyrirmæli:

189. 4.1. Gólf kjötbúðar skal vera vatnshelt og lagt flísum eða öðru jafngildi, rás skal vera úr gólfi niður í skolpræsi, veggir skulu flísalagðir, glerjaðir eða húðaðir öðru jafngildi, en búðin að öðru leyti máluð.

189. 4.2. Botn búðarborða skal vera a. m. k. 15 cm frá gólfi. Borð skulu lögð gleri, marmara eða öðru jafngildi. Matvæli, sem standa á borðum, skulu vera varin gleri.

189. 4.3. Kjötkrókar og kjötstengur skulu vera gljáð, höggstokkar, ef notaðir eru, úr hörðum viði og eggjárn óryðguð.

189. 4.4. Viðkvæm vara, sem ætluð er til neyzlu eins og hún kemur úr búð, skal geymd í luktum skápum.

189. 4.5. Kæliklefi eða kæliskápur skal vera í hverri kjötbúð.

F. Um meðferð og sölu á fiski.

190. gr.

190. 1. Með undantekningum, er getur í 191. grein, skal selja óunninn neyzlufisk í sérstökum fiskbúðum.

190. 2. Í fiskbúðum má einnig selja niðursuðuvöru, sjófugl, hval, sel, hákarl, harðfisk í umbúðum og aðra þá vöru, sem heilbrigðisnefnd leyfir sölu þar á.

190. 3. Um fiskbúðir gilda sérstaklega þessi fyrirmæli:

a. Gólf skal vera úr terrassó eða öðru jafngildi, með niðurfalli og hæfilegum halla að því.
b. Gengið skal þannig frá veggjum, að auðvelt sé að hreinsa þá.
c. Búðarborð skulu vera skúffulaus og klædd ryðfríum stálplötum eða öðru jafngildi. Skal þannig frá þeim gengið, að auðvelt sé að hreinsa undan þeim.
d. Kaldur geymsluklefi skal fylgja hverri búð.
e. Sérstakur upphitaður klefi skal ætlaður starfsfólki til fataskipta og og dvalar.
f. Í búð eða geymsluklefa skal vera þvottaker með rennandi vatni til fiskþvottar. Þar skal einnig vera lokað ílát undir fiskúrgang og ber að hreinsa það daglega.
g. Í búðinni skulu vera trog eða bakkar undir fisk, sem auðvelt er að hreinsa.
h. Kassar, sem notaðir eru til flutnings á fiski til neytenda, skulu vera með loki og gerðir úr efni, sem auðvelt er að hreinsa.
i. Ekki má láta fisk liggja á gólfi í búð eða geymslu.
j. Kæliklefi eða kæliskápur skal vera í hverri fiskbúð.
k. Heitt og kalt rennandi vatn skal vera í fiskbúðum.

191. gr.

191. 1. Heimilt er sjómönnum að selja eigin afla úr bát á lendingarstað eða á götum úti.

191. 2. Við götusölu skal nota hreinlega, málaða vagna, og segir heilbrigðisnefnd fyrir um gerð þeirra.

191. 3. Hverjum fisksöluvagni skal fylgja lokað ílát undir úrgang.

192. gr.

192. 1. Frá 1. maí til septemberloka má ekki selja óslægðan fisk, og aldrei má selja fisk, sem hefur ekki verið slægður, áður en sólarhringur er liðinn frá því, er hann var deyddur.

192. 2. Allur neyzlufiskur skal vera hreinn og óskemmdur, ómarinn og að öllu leyti óaðfinnanlegur.

192. 3. Við flutning á fiski skal ætíð gætt fyllsta hreinlætis.

193. gr.

193. 1. Í fiskverkunarhúsum skal vera steinsteypt gólf með hæfilegu frárennsli.

193. 2. Veggir fiskverkunarhúsa skulu kalkaðir eða málaðir, nema heilbrigðisnefnd leyfi aðra tilhögun.

193. 3. Vatns- eða sjóleiðsla skal vera um allt húsið, með hreinu vatni eða sjó.

194. gr.

194. 1. Fiskhjallar til þurrkunar á skreið mega ekki vera nær íbúðarhúsum en 500 m.

G. Um meðferð og sölu annarra neyzluvara.

195. gr.

195. 1. Kornvöru, kex, sykur og aðrar neyzluvörur, sem ekki eru sérstök ákvæði um í samþykkt þessari og vegin er eða mæld jafnóðum og sala fer fram, skal geyma í vel luktum skúffum eða ílátum, er aldrei mega standa opin.

195. 2. Smjör, smjörlíki og ost skal geyma í kældum geymslum.

196. gr.

196. 1. Enn fremur ber að gæta ákvæða 26. gr. þessarar reglugerðar, svo og annarra laga og reglugerða, sem fjalla um framleiðslu, sölu og meðferð hvers konar matvæla og annarrar neyzluvöru og gilda fyrir umdæmið eða landið í heild.

XIX. KAFLI
Um reyk, mengaðar gufur, eitraðar lofttegundir og jónandi geislun.

197. gr.

197. 1. Húseigendum er skylt að halda kynditækjum sínum í því lagi, að þau reyki ekki eða valdi sótmyndun.

197. 2. Bifreiðaeigendum og öðrum eigendum flutningatækja er skylt að halda vélabúnaði flutningatækja í góðu lagi, svo að þau valdi ekki óþarfa reyk eða sótmyndun.

197. 3. Bannað er að láta bifreiðar standa óþarflega lengi í hægagangi.
Í sambandi við verksmiðjur og iðnað, þar sem reykur og eitraðar eða daunillar lofttegundir myndast, getur heilbrigðisnefnd gefið út fyrirmæli um hæð reykháfa, hreinsunartæki og annan útbúnað, til að koma í veg fyrir, að óþrifnaður, óhollusta eða náttúruspjöll hljótist af.

198. gr.

198. 1. Eigendum og forráðamönnum er skylt að sjá um, að í fyrirtækjum þeirra og stofnunum sé jafnan, eftir því sem við verður komið, óspillt andrúmsloft og hóflega rakt, svo að ekki valdi starfsfólki eða vistmönnum óþægindum eða heilsutjóni. Hér ber sérstaklega að hafa í huga eiturefni, sem notuð eru í iðnaði, t. d. tetraklórolefni og tríkloreþýlen og því um líkt.

198. 2. Í sambandi við hættu af jónandi geislun getur heilbrigðisnefnd bannað tiltekin tæki og rannsóknaraðferðir eða fyrirskipað sérstakar varnaraðgerðir.

199. gr.

199. 1. Að öðru leyti ber að gæta ákvæða 26. greinar þessarar reglugerðar, lögreglusamþykkta, byggingarsamþykkta og annarra laga og reglugerða, sem um þetta efni fjalla og gilda fyrir umdæmið.

XX. KAFLI
Um hávaða og titring.

200. gr.

200. 1. Forráðamönnum verksmiðja, stofnana eða annarra fyrirtækja er skylt að gera allt, sem í þeirra valdi stendur, til þess að draga úr eða að koma í veg fyrir heilsuspillandi hávaða, eða hávaða til óþæginda.

200. 2. Nú er ekki, vegna eðlis starfseminnar, hægt að draga úr hávaða og er þá starfsmönnum skylt að nota heyrnarhlífar viðurkenndar af heilbrigðiseftirlitinu, sem fyrirtækið lætur þeim í té endurgjaldslaust, enda auki það ekki slysahættu að öðru leyti.

201. gr.

201. 1. Þegar meta skal heilsuspillandi áhrif hávaða fyrir starfsfólk, skal sérstaklega hafa í huga:
1. Styrk hávaðans mældan í desibel (decibel).
2. Tónhæð hávaðans.
3. Hvort hávaðinn er stöðugur eða breytilegur.
4. Daglega tímalengd hávaðans.
5. Heildartímabil, sem ætla má, að hávaðinn vari (dagar—vikur).

202. gr.

202. 1. Líta ber á 85 desibel sem hámark leyfilegs hávaða á vinnustöðum sbr. þó 201 gr. (2—5).

203. gr.

203. 1. Heilbrigðisnefnd getur bannað mjög hávaðasömum flutninga- og farartækjum umferð um tilteknar götur í íbúðahverfum allan sólarhringinn eða að kvöldlagi og um nætur eftir atvikum.

204. gr.

204. 1 Flugvelli má ekki staðsetja eða breyta þeim þannig, að heilsuspillandi hávaði hljótist af eða truflun á einkalífi manna, vinnufriði eða næturró.

204. 2. Sérstakt tillit ber hér að taka til sjúkrahúsa og annarra heilbrigðisstofnana.

204. 3. Bannað er að byggja íbúðarhús í nágrenni flugvalla í aðflugsstefnu flugbrauta.

205. gr.

205. 1. Að öðru leyti ber að gæta ákvæða 26. og 36. gr. þessarar reglugerðar, annarra laga, reglugerða og samþykkta, sem um þetta efni fjalla og gilda fyrir umdæmið eða allt landið.

XXI. KAFLI

Ýmis eiturefni.

206. gr.

206. 1. Heilbrigðiseftirlit ríkisins gefur í samráði við eiturefnanefnd, leiðbeiningar um meðferð og notkun skordýraeiturs, sveppaeiturs, fúkalyfja og hormóna, við garðrækt, skepnuhöld og matvælaframleiðslu.

206. 2. Skylt er að tilkynna heilbrigðisnefnd um notkun annarra eiturefna (pesticides), sem notuð eru til að eyða skaðlegum skordýrum á húsdýrum, á jurtum eða annars staðar.

206. 3. Einnig ber að tilkynna um eiturefni, sem notuð eru í öðrum tilgangi eða vart verður við.

206. 4. Aðilum ber að haga framkvæmdum og aðgerðum og allri meðferð slíkra eiturefna eftir fyrirmælum heilbrigðisnefndar, sem hefur samráð við Heilbrigðiseftirlit ríkisins og Eiturefnanefnd í öllum slíkum málum.

206. 5. Sérstaklega ber að sýna varkárni í notkun þessara eiturefna, þar sem einhvers konar matvælaframleiðsla eða meðferð matvæla fer fram eða matvæli eru geymd.

207. gr.

207. 1. Að öðru leyti ber að gæta ákvæða 26. gr. og 78.—82. gr. þessarar reglugerðar, svo og annarra laga og reglugerða, sem um þetta efni fjalla og gilda fyrir umdæmið eða landið í heild. Sbr. einkum ákvæði laga um eiturefni og hættuleg efni nr. 85/1968.

XXII. KAFLI
Um aðstoð heilbrigðisnefnda við sóttvarnir.

208. gr.

208. 1. Heilbrigðisnefnd skal aðstoða héraðslækni við sóttvarnir eftir óskum hans og þörfum.

208. 2. Nú kemur hættuleg farsótt upp, sem borizt getur með matvælum, og er þá heilbrigðisnefnd heimilt að setja um stundarsakir eftir tillögum héraðslæknis sérstök fyrirmæli: 1) Um hreinlæti utanhúss og innan. 2) Um meðferð og dreifingu matvæla. 3) Um annað, er að hollustuháttum lýtur. 4) Um bráðabirgðaráðningu fólks til sóttgæzlu og eftirlits.

209. gr.

209. 1. Að öðru leyti skal gætt ákvæða laga og reglugerða, sem um þetta efni fjalla og gilda fyrir umdæmið eða landið í heild, þ. á m. alþjóðlegra reglugerða um sóttvarnir í millilandaflutningum og á ferðalögum.

XXIII. KAFLI
Lokaákvæði.

210. gr.

210. 1. Fyrir brot gegn heilbrigðisreglugerð þessari, heilbrigðissamþykktum einstakra sveitarfélaga eða fyrirmælum gefnum samkvæmt þeim ákvæðum, skal refsa með sektum, en með varðhaldi, ef miklar sakir eru.

210. 2. Ef aðili sinnir ekki innan tiltekins frests, fyrirmælum heilbrigðisnefndar, getur hún ákveðið honum dagsektir, allt að 2000 krónum, þar til úr er bætt.

210. 3. Dagsektir renna í sveitarsjóð.

210. 4. Ef nokkur vanrækir að vinna verk, sem heilbrigðisnefnd hefur fyrirskipað skv. heilbrigðisreglugerð eða heilbrigðissamþykkt, er nefndinni heimilt að láta vinna verkið á kostnað hins vinnuskylda.

210. 5. Skal þá greiða kostnaðinn til bráðabirgða úr sveitarsjóði, en innheimta síðan hjá hlutaðeigandi.

210. 6. Kostnað og dagsektir skv. 2. málsgr. má innheimta með lögtaki.

211. gr.

211. 1. Heilbrigðisnefnd getur með samþykki sveitarstjórnar veitt undanþágur frá einstökum ákvæðum þessarar reglugerðar, en þá ber henni að leita umsagnar Heilbrigðiseftirlits ríkisins um málið.

211. 2. Komi upp ágreiningur á milli Heilbrigðiseftirlits ríkisins og heilbrigðisnefndar, má vísa málinu til heilbrigðismálaráðherra, sem sker úr um ágreininginn.

212. gr.

212. 1. Með mál, sem rísa út af brotum gegn reglugerð þessari eða heilbrigðissamþykktum, skal farið að hætti opinberra mála.

213. gr.

213. 1. Heilbrigðisreglugerð þessi öðlast gildi, jafnskjótt og hún hefur verið birt í Stjórnartíðindum.

213. 2. Jafnframt eru úr gildi numdar eftirfarandi heilbrigðissamþykktir, að undanteknum þeim ákvæðum einstakra samþykkta, sem ganga lengra en samsvarandi ákvæði þessarar heilbrigðisreglugerðar:

Hbs. nr. 108/1947 fyrir Akraneskaupstað.
Hbs. nr. 57/1955 fyrir Akureyrarkaupstað.
Hbs. nr. 57/1908 fyrir Bíldudal, Litlu-Eyri, Hól.
Hbs. nr. 91/1936 fyrir Blönduóshrepp.
Hbs. nr. 60/1927 fyrir Borgarneshrepp.
Hbs. nr. 107/1904 fyrir Breiðdalshrepp í Suður-Múlasýslu.
Hbs. nr. 94/1910 fyrir Búðahrepp í Suður-Múlasýslu.
Hbs. nr. 44/1935 fyrir Dalvíkurkauptún.
Hbs. nr. 30/1964 fyrir Eskifjarðarhrepp í Suður-Múlasýslu.
Hbs. nr. 12/1908 fyrir Eyrarbakkahrepp í Árnessýslu.
Hbs. nr. 79/1906 fyrir Eyrarhrepp í Norður-Ísafjarðarsýslu.
Hbs. nr. 71/1928 fyrir Flatey á Breiðafirði.
Hbs. nr. 137/1961 fyrir Flateyrarhrepp í V.-Ísafjarðarsýslu.
Hbs. nr. 121/1916 fyrir Fljótsdalshrepp í Norður-Múlasýslu.
Hbs. nr. 17/1960 fyrir Garðahrepp.
Hbs. nr. 137/1908 fyrir Geithellnahrepp í Suður-Múlasýslu.
Hbs. nr. 127/1955 fyrir Hafnarfjarðarkaupstað.
Hbs. nr. 24/1949 fyrir Hafnarhrepp í Austur-Skaftafellssýslu.
Hbs. nr. 68/1908 fyrir kauptúnið Haukadal í Vestur-Ísafjarðarsýslu.
Hbs. nr. 89/1914 fyrir kauptúnið Hellissand og sjóþorpið Keflavík í Snæfellsnessýslu.
Hbs. nr. 62/1914 fyrir Hjalteyrarkauptún.
Hbs. nr. 93/1961 fyrir Hofsóshrepp.
Hbs. nr. 78/1906 fyrir Hólshrepp í Norður-Ísafjarðarsýslu.
Hbs. nr. 116/1934 fyrir Hríseyjarhrepp.
Hbs. nr. 97/1913 fyrir Hrófbergshrepp í Strandasýslu.
Hbs. nr. 223/1952 fyrir Húsavíkurkaupstað.
Hbs. nr. 56/1907 fyrir Hvammshrepp í Skaftafellssýslu.
Hbs. nr. 90/1954 fyrir Ísafjarðarkaupstað.
Hbs. nr. 77/1932 fyrir Kaldrananeshrepp í Strandasýslu.
Hbs. nr. 132/1954 fyrir Keflavíkurkaupstað.
Hbs. nr. 95/1910 fyrir Kirkjuhvammshrepp í Vestur-Húnavatnssýslu.
Hbs. nr. 16/1958 fyrir Kópavogskaupstað með br. nr. 108/1965.
Hbs. nr. 99/1960 fyrir Laxárdalshrepp í Dalasýslu.
Hbs. nr. 80/1904 fyrir Litla-Árskógssandssjóþorp í Eyjafjarðarsýslu.
Hbs. nr. 162/1965 fyrir Miðneshrepp.
Hbs. nr. 150/1963 fyrir Mosfellshrepp með br. nr. 8/1966.
Hbs. nr. 8/1928 fyrir Neskauptún í Norðfirði.
Hbs. nr. 177/1966 fyrir Njarðvíkurhrepp í Gullbringusýslu.
Hbs. nr. 105/1904 fyrir Norðfjarðarhrepp í Suður-Múlasýslu.
Hbs. nr. 34/1954 fyrir Ólafsfjarðarkaupstað.
Hbs. nr. 70/1903 fyrir Ólafsvíkursjóþorp.
Hbs. nr. 9/1928 fyrir Patreksfjarðarkauptún.
Hbs. nr. 106/1904 fyrir Reyðarfjarðhrepp í Suður-Múlasýslu.
Hbs. nr. 11/1950 fyrir Reykjavík með br. nr. 140/1951 og nr. 220/1963.

Hbs. nr. 106/1951 fyrir Sauðárkrókskaupstað.
Hbs. nr. 59/1961 fyrir Seltjarnarneshrepp.
Hbs. nr. 22/1966 fyrir Seyðisfjarðarkaupstað.
Hbs. nr. 83/1929 fyrir Siglufjarðarkaupstað, með br. nr. 106/1936 og viðauka nr. 71/1945.
Hbs. nr. 90/1936 fyrir Skagastrandarkauptún.
Hbs. nr. 86/1912 fyrir Stokkseyrarkauptún í Árnessýslu.
Hbs. nr. 69/1903 fyrir Stykkishólmskauptún.
Hbs. nr. 215/1962 fyrir Suðureyrarhrepp.
Hbs. nr. 80/1906 fyrir Súðavíkurhrepp í Norður-Ísafjarðarsýslu.
Hbs. nr. 21/1960 fyrir Vestmannaeyjakaupstað.
Hbs. nr. 104/1904 fyrir Vopnafjarðarkauptún.
Hbs. nr. 69/1908 fyrir Þingeyri í Vestur-Ísafjarðarsýslu.

Heilbrigðis- og tryggingamálaráðuneytið, 8. febrúar 1972.

Magnús Kjartansson.

Páll Sigurðsson.

HEILBRIGÐISREGLUGERÐ

Efnisyfirlit.

		Bls.
I. kafli.	A. Almenn ákvæði. 1.—18. gr.	93
	B. Um skipan og fundarstörf heilbrigðisnefndar. 19.—25. gr.	95
	C. Um hlutverk og valdsvið heilbrigðisnefndar. 26.—29. gr.	97
	D. Um heilbrigðisfulltrúa. 30. gr.	99
	E. Um heilbrigðiseftirlit ríkisins. 31.—35. gr.	99
	F. Ýmis ákvæði. 36.—39. gr.	100
II. kafli.	Um hreinlæti og þrifnað utan húss. 40.—48. gr.	102
III. kafli.	Um vatnsveitu, vatnsból og brunna. 49.—57. gr.	103
IV. kafli.	Um salerni og frárennsli. 58.—68. gr.	105
V. kafli.	Um hreinsun og meðferð sorps og úrgangs. 69.—77. gr.	107
VI. kafli.	Um meindýr og ónytjadýr. 78.—84. gr.	108
VII. kafli.	Um íbúðarhúsnæði. 85.—96. gr.	109
VIII. kafli.	Um verksmiðjur og hvers konar aðra vinnustaði úti og inni. 97.—101. gr.	111
IX. kafli.	Um gistihús, matsölur og aðra veitingastaði. 102.—107. gr.	112
	A. Almenn ákvæði. 102.—107. gr.	112
	B. Gistiskálar — „Motel“. 108. gr.	113
	C. Söluskálar. 109. gr.	113
	D. Tjaldbúðir. 110.—111. gr.	114
X. kafli.	Um skóla, kennslustaði og barnaheimili, þar með talin sumardvalarheimili og dagvistarheimili. 112.—121. gr.	114
XI. kafli.	Um rakarastofur, hárgreiðslustofur og hvers konar aðrar snyrtistofur. 122.—126. gr.	116
XII. kafli.	Um heilbrigðisstofnanir, hæli, íþróttastöðvar og baðstaði. 127.—131. gr.	117
XIII. kafli.	Um fangelsi og aðrar vistarverur handtekinna manna 132.—135. gr.	117
XIV. kafli.	Um samkomuhús. 136.—139. gr.	118

Bls.
XV. kafli. Um kirkjugarða, bálstofur, líkhús, líkgeymslu og líkflutninga. 140.—148. gr. 118
XVI. kafli. Um almenn samgöngutæki. 149.—158. gr. 119
XVII. kafli. Um peningshús, búrekstur og skepnuhöld. 159.—163. gr. .. 120
XVIII. kafli. Um meðferð og sölu matvæla og annarra neyzluvara.
A. Almenn ákvæði. 164.—177. gr. 121
B. Um mjólk og mjólkurvörur. 178.—179. gr. 124
C. Um rjómais og mjólkuris. 180. gr. 124
D. Um brauð og kökur. 181.—188. gr. 125
E. Um kjötvörur. 189. gr. 125
F. Um meðferð og sölu á fiski. 190.—194. gr. 126
G. Um meðferð og sölu annarra neyzluvara. 195.—196. gr. 127
XIX. kafli. Um reyk, mengaðar gufur, eitraðar lofttegundir og jónandi geislun. 197.—199. gr. 127
XX. kafli. Um hávaða og titring. 200.—205. gr. 127
XXI. kafli. Um ýmis eiturefni. 206.—207. gr. 128
XXII. kafli. Um aðstoð heilbrigðisnefnda við sóttvarnir. 208.—209. gr. .. 129
XXIII. kafli. Lokaákvæði. 210.—213. gr. 129

Nr. 46. 23. febrúar 1972.

AUGLÝSING

um að Fleyteyjarhreppur í Suður-Þingeyjarsýslu skuli sameinaður Hálshreppi í sömu sýslu.

Samkvæmt samþykkt hreppsnefndar Hálshrepps og meðmælum sýslunefndar Suður-Þingeyjarsýslu um, að Flateyjarhreppur verði sameinaður Hálshreppi, vill ráðuneytið samkvæmt lögum nr. 70 12. maí 1970 um sameiningu sveitarfélaga, sbr. sveitarstjórnarlög nr. 58 29. marz 1961, tilkynna eftirfarandi:

1. Flateyjarhrepp skal sameina Hálshreppi í eitt sveitarfélag, er nefnist Hálshreppur.
2. Hálshreppur hinn nýi skal taka yfir allt land Flateyjarhrepps og Hálshrepps hinna fornu og skulu mörk Hálshrepps hins nýja vera hin sömu og þau voru gagnvart Grýtubakkahreppi, Svalbarðsstrandarhreppi, Öngulsstaðahreppi, Ljósavatnshreppi og Bárðdælahreppi.
3. Íbúar Flateyjarhrepps og Hálshrepps skulu vera þegnar hins nýja Hálshrepps.
4. Eignir, skuldir, skyldur og réttindi, sem tilheyra hvoru sveitarfélagi, Flateyjarhreppi og Hálshreppi, skulu tilheyra hinum nýja Hálshreppi.
5. Þangað til settar hafa verið nýjar reglugerðir og samþykktir fyrir hið nýja sveitarfélag, skulu reglugerðir þær og samþykktir, sem nú eru í gildi í báðum sveitarfélögunum gilda, eftir því sem við á.
6. Gildistaka sameiningarinnar er ákveðin 1. marz 1972.
7. Sveitarstjórn sú er var kjörin í Hálshreppi í kosningum 28. júní 1971 skal vera löglega kjörin sveitarstjórn hins nýja Hálshrepps og er kjörtími hennar til næstu almennra sveitarstjórnarkosninga.

Félagsmálaráðuneytið, 23. febrúar 1972.

F. h. r.

Hjálmar Vilhjálmsson.

Hallgrimur Dalberg.

REGLUGERÐ

um breyting á reglugerð fyrir Vatnsveitu Hafnarfjarðar nr. 181 1. des. 1958 og nr. 172 21. sept. 1960.

1. gr.

13. gr. orðist svo:

Af öllum fasteignum í lögsagnarumdæmi Hafnarfjarðarbæjar, sem liggja við vegi eða opin svæði, þar sem vatnsæðar liggja, skal greiða árlegan vatnsskatt og skal honum varið til þess að standa straum af kostnaði við vatnsveituna.

Sama er og um aðrar fasteignir, sem fá vatn úr vatnsveitukerfi Vatnsveitu Hafnarfjarðar.

Álagningarstofn almenns vatnsskatts skal vera heildarmat hverrar fasteignar, þ. e. a. s. mat mannvirkja að viðbættu mati lóðar skv. lögum um fasteignamat og fasteignaskráningu nr. 28 29. apríl 1963.

Nú er fasteign, sem greiða ber af vatnsskatt, eigi virt fasteignamatsvirðingu, og ákveður þá vatnsveitan skattinn. Við ákvörðun vatnsskatts samkvæmt þessari málsgrein skal höfð hliðsjón af því, hvert líklegt fasteignamat myndi verða á eigninni fullfrágenginni.

Af húsum þeim, er vatn nota til annars en venjulegra heimilisþarfa, vegna atvinnu, sem í þeim er rekin, eða af öðrum ástæðum, skal greiða aukagjald, sem nefnist aukavatnsskattur.

Aukavatnsskatt skal að jafnaði greiða samkv. mældri notkun, verði því eigi við komið, ákveður vatnsveitan aukavatnsskattinn samkv. áætlaðri notkun.

Af öllum fasteignum, sem vatnsskattskyldar eru skv. 1. mgr., skal greiða vatnsskatt, sem nemur 0.15% (0.15 af hundraði) af heildarfasteignamati eignarinnar, þ. e. a. s. af mati mannvirkja ásamt mati lóðar.

Aukavatnsskattur, sem greiddur er skv. 6. mgr., skal vera kr. 3.70 á hvern rúmmeter vatns.

2. gr.

14. gr. orðist svo:

Vatnsskattur hvers árs fellur í gjalddaga 15. janúar og ber að greiða hann til bæjargjaldkera.

Þar sem aukavatnsskattur er ákveðinn, sbr. 2. gr., er heimilt að innheimta skattinn á 4 gjalddögum, í lok hvers ársfjórðungs.

Vatnsskatt má taka lögtaki, og er hann tryggður með lögtaksrétti í eigninni næstu 2 ár eftir gjalddaga, með forgangsrétti fyrir hvers konar samningsveði og aðfararveði.

Reglugerð þessi, sem samin er og samþykkt af bæjarstjórn Hafnarfjarðarkaupstaðar, staðfestist hér með samkvæmt vatnalögum nr. 15 20. júní 1923, til þess að öðlast gildi þegar í stað og birtist til eftirbreytni öllum þeim, sem hlut eiga að máli.

Félagsmálaráðuneytið, 28. febrúar 1972.

Hannibal Valdimarsson.

Hallgrímur Dalberg.

REGLUGERÐ

um breyting á reglugerð nr. 251 31. des. 1965, um breytingu á reglugerð Vatnsveitu Kópavogskaupstaðar nr. 183 12. des. 1958.

1. gr.

1. gr. reglugerðarinnar orðist svo:

8. gr. reglugerðar nr. 183/1958 orðist svo:

Fyrir hvert hús, sem fær vatn frá Vatnsveitunni skal greiða tengigjald kr. 6.00 á hvern rúmmetra húss allt að 200 rúmmetra stærð, en kr. 4.00 á hvern rúmmetra, sem þar er umfram.

Tengigjald skal greiðast að fullu, áður en tenging fer fram.

2. gr.

2. gr. reglugerðarinnar orðist svo:

10. gr. reglugerðar nr. 183/1958 orðist svo:

Af hverri fasteign, sem aðstöðu hefur til að nota vatnsveitu kaupstaðarins skal greiða árlegan vatnsskatt til vatnsveitunnar.

Álagningarstofn vatnsskattsins skal vera heildarmat hverrar fasteignar, þ. e. mat mannvirkja og lóðar samkvæmt lögum um fasteignamat og fasteignaskráningu nr. 28 29. apríl 1963.

Upphæð vatnsskattsins skal vera 0.2% af framangreindu mati. Upphæð vatnsskattsins skal þó aldrei vera lægri en svarar kr. 7.00 á hvern rúmmetra á íbúðarhúsnæði og kr. 4.80 á hvern rúmmetra af öðru húsnæði. Á sama hátt skal upphæð vatnsskattsins aldrei vera hærri en svarar kr. 9.00 á hvern rúmmetra af hvaða húsnæði sem er. Sé ekkert mannvirki á lóð greiðist ekki vatnsskattur.

Lágmarksupphæð vatnsskatts fyrir hverja skattskylda fasteign skal aldrei vera lægri en kr. 1 000.00

Nú er fasteign, sem greiða ber af vatnsskatt eigi virt fasteignamatsvirðingu og skal þá greiða vatnsskatt samkvæmt lágmarksákvæðum þessarar greinar miðað við rúmmetra samkvæmt samþykktum uppdráttum. Þó skal aldrei reikna vatnsskatt af húsi það ár, sem bygging þess hefst.

Reglugerð þessi, sem samin er og samþykkt af bæjarstjórn Kópavogskaupstaðar, staðfestist hér með samkvæmt vatnalögum nr. 15 20. júní 1923, til þess að öðlast gildi þegar í stað, og birtist til eftirbreytni öllum þeim, sem hlut eiga að máli.

Félagsmálaráðuneytið, 28. febrúar 1972.

Hannibal Valdimarsson.

Hallgrímur Dalberg.

REGLUGERÐ

um holræsi í Húsavíkurkaupstað.

1. gr.

Þegar Húsavíkurkaupstaður hefur látið leggja holræsi í veg, götu eða annað opið svæði eða þar sem bærinn hefur tekið að sér viðhald og endurnýjun holræsa, er þeim húseigendum, er þar eiga húseignir að eða í námunda við og til holræsa geta náð, skylt að leggja á sinn kostnað ræsi frá húsinu, er flytji allt skólp frá því út í aðalræsið.

Regnvatn af húsum og lóðum skal einnig ef unnt er leiða í ræsið eða í sérstakt regnvatnsræsi, ef gert er.

Vanræki einhver að láta gera holræsi innan hæfilegs frests, sem bæjarstjóri ákveður, getur bærinn látið vinna verkið á kostnað húseiganda.

2. gr.

Húsavíkurbær lætur leggja holræsastúta út frá aðalræsi í nýjum götum, sem hann lætur byggja eftir 1. janúar 1972. Skulu stútar þessir ná út fyrir götu að lóðarmörkum húsa, sem lóð eiga að götu, en annars að efri brún gangstéttar. Leggi bærinn hluta holræsaheimlagnar lengra en út fyrir efri brún gagnstéttar eða inn fyrir lóðarmörk húseiganda skal það verk unnið skv. reikningi og á kostnað húseiganda.

Við raðhús eða fjölbýlishús skal um holræsastúta fara eftir nánari skilmálum um lóðarúthlutun.

Séu gerðir sérstakir holræsastofnar fyrir regnvatn er húeigendum skylt að hafa sérstakt frárennsliskerfi fyrir regnvatn og tengja það við lóðarmörk sín skv. nánari fyrirmælum bæjartæknifræðings eða bæjarstjóra. Verði ágreiningur um túlkun þessarar greinar sker bæjarráð úr.

3. gr.

Bæjarstjóri og bæjartæknifræðingur undir yfirstjórn bæjarráðs fara með stjórn framkvæmdamála, er varða holræsakerfi bæjarins svo sem viðhald, endurbætur, viðauka og umsjón alla.

Heimilt er bæjarstjórn eða bæjarráði að fela sérstökum umsjónarmanni yfirumsjón með holræsakerfinu.

Áður en húseigandi byrjar að leggja ræsi sitt skal hann skýra bæjartæknifræðingi eða umsjónarmanni frá því og fá samþykki þar til. Skal hann leggja fram teikningu af frárennsliskerfi sínu, er krafizt verður. Skylt er húseiganda að hlýða fyrirmælum bæjartæknifræðings eða umsjónarmanns í öllu því, er að tilhögun og lagningu ræsanna lýtur, enda hafi starfsmenn bæjarins ávallt eftirlit með því að vel og örugglega sé frá öllu gengið.

4. gr.

Allt efni, sem notað er til holræsagerðar, skal standast þær kröfur, sem til slíks eru gerðar í byggingasamþykkt, en auk þess getur bygginganefnd sett reglur um holræsaefni t. d. ef um nýjungar á því sviði er um að ræða. Bæjartæknifræðingur getur gert kröfur um sérstaka hreinsibrunna á holræsakerfi húseiganda, þar sem ástæða þykir til.

5. gr.

Bannað er að láta renna í holræsakerfið sýrur, sterkan lút, olíur, kvikasilfur eða önnur efni, sem valdið geta skemmdum á holræsakerfinu eða varanlegri mengun.

6. gr.

Kostnaður við aðalholræsakerfið greiðist úr bæjarsjóði, en til að standast þann kostnað ber húseigendum, sem húseignir eiga við götu, veg eða opið svæði, þar sem holræsi er lagt í, að greiða stofngjald, sem nemur kr. 10.00 á hvern rúmmetra húseignarinnar. Stofngjaldið skal greiðast áður en tenging við aðalræsi er leyfð.

Auk stofngjalds á hverri húseign, sem tengd er holræsakerfi bæjarins eða holræsi sem bærinn hefur yfirtekið og eins um húseignir, sem vegna sérstakra aðstæðna þurfa ekki að tengjast aðalholræsakerfinu, skal húseiganda skylt að greiða árlegt holræsagjald, sem nemur 0,05% — hálft pro mille — af hinu opinbera fasteignamati húss eins og það er reiknað á hverjum tíma.

Undanþága frá greiðslu hins almenna fasteignaskatts skapar ekki undanþágu frá greiðslu holræsaárgjalds.

Heimilt skal bæjarráði að lækka stofngjald skv. þessari grein í sérstökum tilvikum svo sem við byggingu fjölbýlishúsa.

7. gr.

Holræsagjaldið greiðist af húseiganda og er hann einn ábyrgur fyrir greiðslu þess gagnvart bæjarsjóði.

Kröfur, sem bæjarsjóður kann að öðlast skv. reglugerð þessari má taka lögtaki á kostnað gjaldenda og eru gjöld þessi tryggð með lögveði í húseigninni í næstu 2 ár eftir gjalddaga með fasteignaveði fyrir hvers konar samningsveði og aðfararveði.

Gjalddagi holræsaárgjalds er 1. janúar ár hvert, en bæjarstjórn getur ákveðið að innheimta það í fleiri gjalddögum árlega um leið og hinn almenni fasteignaskattur er innheimtur.

8. gr.

Ákvæði þessarar reglugerðar ná til allra holræsa, sem bærinn hefur látið gera enda annist hann viðhald og endurnýjun þeirra annarra en ræsa, sem eru hluti af frárennslislögn fasteignar og innan lóðarmarka hennar. Húseigendum er og skylt að annast viðhald og endurnýjun þeirra annarra en ræsa, sem eru hluti af frárennslislögn fasteignar og innan lóðarmarka hennar. Húseigendum er og skylt að annast viðhald og endurnýjun ræsa frá húsum sínum að aðalræsi, sbr. ákvæði 3. gr. um fyrirmæli bæjartæknifræðings eða umsjónarmanns.

9. gr.

Brot gegn reglugerð þessari varða sektum allt að 200 000.00 krónum nema þyngri refsing liggi við að lögum.

Mál út af brotum gegn reglugerð þessari skal farið með sem opinbert mál.

Reglugerð þessi, sem samin er og samþykkt af bæjarstjórn Húsavíkur, staðfestist hér með samkvæmt lögum nr. 15 20. júní 1923, til þess að öðlast gildi þegar í stað og birtist til eftirbreytni öllum þeim, sem hlut eiga að máli.

Jafnframt fellur úr gildi reglugerð nr. 198 23. des. 1958 um holræsi í Húsavíkurkaupstað.

Félagsmálaráðuneytið, 2. marz 1972.

Hannibal Valdimarsson.

Hallgrímur Dalberg.

AUGLÝSING

um staðfestingu sjávarútvegsráðuneytisins á verðgrundvelli á söltuðum ufsaflökum frá 1. janúar til 31. maí 1972.

Með skírskotun til laga nr. 72 28. maí 1969 um Verðjöfnunarsjóð fiskiðnaðarins og samkvæmt tillögum stjórnar Verðjöfnunarsjóðs, hefur ráðuneytið staðfest verðgrundvöll á söltuðum ufsaflökum fyrir framleiðslutímabilið frá 1. janúar til 31. maí 1972.

15/20.

I. og II. gæðaflokkur, óskiptir	kr. 64.60
I. gæðaflokkur	— 65.80
II. gæðaflokkur	— 63.40

21/25.

I. og II. gæðaflokkur, óskiptir	kr. 61.80
I. gæðaflokkur	— 63.00
II. gæðaflokkur	— 60.50

26/30.

I. og II. gæðaflokkur, óskiptir	kr. 58.90
I. gæðaflokkur	— 60.10
II. gæðaflokkur	— 57.70

31/35.

I. og II. gæðaflokkur, óskiptir	kr. 56.10
I. gæðaflokkur	— 57.30
II. gæðaflokkur	— 54.90

36/40.

I. og II. gæðaflokkur, óskiptir	kr. 53.20
I. gæðaflokkur	— 54.40
II. gæðaflokkur	— 52.00

Verð þessi eru cif.-verð. Verðbil verði hið sama og gilt hefur, 2.5%.

Grundvallarverð þessi koma í stað þeirra, sem ráðuneytið samþykkti þann 31. ágúst 1971.

Sjávarútvegsráðuneytið, 21. marz 1972.

F. h. r.
Þórður Ásgeirsson.

Gylfi Þórðarson.

REGLUGERÐ

um verndun fiskimiða fyrir veiði með þorskanetum.

1. gr.

Skipum, sem hafa færri en 8 menn í áhöfn skal óheimilt að eiga fleiri net í sjó en 90.

Sé áhöfn 8 eða 9 menn skulu net ekki vera fleiri en 105.
Sé áhöfn 10 menn skulu net ekki vera fleiri en 120.
Sé áhöfn 11 menn skulu net ekki vera fleiri en 135.
Sé áhöfn 12 menn eða fleiri skulu net ekki vera fleiri en 150.

2. gr.

Um páska skal haga veiðum þannig, að á tímabilinu frá og með skírdegi til og með páskadags skal hámarksfjöldi leyfðra neta í sjó vera 30 netum færri en segir í 1. gr. og gildir þetta um alla þargreinda flokka.

3. gr.

Þorskanet skulu lögð í eina stefnu á sama veiðisvæði, eftir því sem við verður komið.

4. gr.

Öll þorskanet skulu tryggilega merkt því skipi, sem notar þau, samkvæmt nánari ákvörðun ráðuneytisins.

5. gr.

Týni skip þorskaneti í sjó er skipstjóra þess skylt að tilkynna það þegar í stað til Landhelgisgæzlunnar og geta þar um síðustu vitaða staðsetningu netsins eða netanna.

6. gr.

Sjómenn skulu sjálfir hafa eftirlit með því að ákvæðum þessarar reglugerðar sé framfylgt. Verði sjómaður þess áskynja, að um brot á reglugerðinni sé að ræða, ber honum að tilkynna það til síns stéttarfélags, sem síðan sér um að koma kærunni til réttra aðila.

7. gr.

Brot á ákvæðum reglugerðar þessarar varða sektum samkvæmt ákvæðum laga nr. 44 5. apríl 1948, um vísindalega verndun fiskimiða landgrunnsins, og er heimilt að gera afla og veiðarfæri upptæk til ríkissjóðs ef brot þykir gefa tilefni til þess. Með mál út af brotum skal farið að hætti opinberra mála.

8. gr.

Reglugerð þessi er sett samkvæmt 1. gr. laga nr. 44 5. apríl 1948, um vísindalega verndun fiskimiða landgrunnsins, til þess að öðlast þegar gildi og birtist til eftirbreytni öllum þeim, sem hlut eiga að máli.

Jafnframt er úr gildi felld auglýsing nr. 40 5. febrúar 1963 með síðari breytingum, um verndun fiskimiða fyrir veiði með þorskanetum.

Sjávarútvegsráðuneytið, 23. marz 1972.

Lúðvík Jósepsson.

Þórður Ásgeirsson.

REGLUGERÐ

um breytingu á reglugerð nr. 118 9. september 1954, um sölu og veitingar áfengis.

1. gr.

8. gr. orðist svo:

Veitingastað skal heimilt að leggja allt að 33.33% á kaupverð hans á áfengi, þegar neytendum er selt vín á hálfum eða heilum flöskum, en þegar sala fer fram í minni skömmtum er veitingastað heimilt að leggja allt að 85.32% á kaupverðið. Áfengis- og tóbaksverzlun ríkisins skal semja verðskrá yfir útsöluverð áfengis á veitingastað, sem gestir eiga aðgang að.

Á verðið eins og það hefur verið ákveðið samkvæmt framansögðu má einungis leggja söluskatt, svo og þjónustugjald, eftir þeim reglum, sem um þessi gjöld gilda.

Áfengisskammtur skal miðaður við 3 cl. Óheimilt skal að nota önnur mælitæki en þau, sem hlotið hafa löggildingu.

2. gr.

Reglugerð þessi, sem sett er samkvæmt áfengislögum nr. 82 2. júlí 1969, öðlast þegar gildi.

Jafnframt er úr gildi felld reglugerð nr. 259 30. desember 1971, um breytingu á reglugerð nr. 118 9. september 1954, um sölu og veitingar áfengis.

Dóms- og kirkjumálaráðuneytið, 24. marz 1972.

Ólafur Jóhannesson.

Ólafur W. Stefánsson.

2. marz 1972. Nr. 53.

REGLUGERÐ

fyrir Vatnsveitu Húsavíkur.

1. gr.

Vatnsveita Húsavíkur er eign Húsavíkurkaupstaðar og er rekin í þeim tilgangi, að fullnægja vatnsþörf heimila og fyrirtækja í kaupstaðnum eftir því sem við verður komið og reglugerð þessi kveður nánar um.

Vatnsveita Húsavíkur er sjálfstætt fyrirtæki í rekstri Húsavíkurkaupstaðar með sérstöku reikningshaldi.

Reikningar Vatnsveitu Húsavíkur skulu jafnan fylgja reikningum bæjarsjóðs Húsavíkur til endurskoðunar og samþykktar.

2. gr.

Bæjarstjórn Húsavíkur hefur æðsta vald í málefnum vatnsveitunnar og í umboði hennar annast bæjarráð daglega umsjón með framkvæmd starfa, er vatnsveituna varða.

Ef bæjarstjórn ákveður að kjósa veitunefnd til að annast málefni vatns-, hita- og rafveitu tekur veitunefnd við því hlutverki, sem bæjarráði er fengið í reglugerð þessari.

Bæjarráð annast þó ætíð ráðningu starfsmanna vatnsveitunnar, ef ráðnir er, þ. m. t. umsjónarmaður vatns- og hitaveitu, og bæjarráð fjallar um kjör slíkra starfsmanna.

3. gr.

Vatnsveita Húsavíkur hefur einkarétt til sölu vatns í Húsavíkurkaupstað og nýtingar vatnslinda í landi kaupstaðarins til vatnsnota sbr. 1. gr.

Þeir vatnsnotendur, sem ekki hafa tengdar heimæðar sínar aðalvatnsveitukerfinu og óska eftir að nýta vatnslind í landi kaupstaðarins til eigin þarfa, skulu sækja um sérstakt leyfi til bæjarráðs þar að lútandi. Bæjarráð setur skilyrði fyrir þess konar vatnsnotum og ákveður greiðslu fyrir þau.

4. gr.

Óheimilt er að spilla vatnslindum í landi kaupstaðarins með neins konar jarðraski eða mannvirkjagerð og þess skal gætt að grunnvatn í bæjarlandinu spillist ekki af völdum olíu eða afrennslis efna, sem valdið geta tímabundinni eða varanlegri mengun grunnvatns.

Heimilt er bæjarstjórn að banna mannvirkjagerð eða umgang manna og búfjár á ákveðnum svæðum í landi kaupstaðarins, ef það hefur í för með sér hættu á mengun neyzluvatns.

5. gr.

Óheimilt er að leggja vatnsæðar frá eða tengja við Vatnsveitu Húsavíkur nema með leyfi bæjarstjóra eða bæjartæknifræðings.

Ekki er heimilt að leggja vatnsæðar nema undir umsjón bæjarstarfsmanna og er heimilt að krefjast þess að öll fagvinna sé unnin af mönnum, sem fengið hafa sérstaka löggildingu bæjarstjórnar til þess.

Húseigendum ber að greiða allan kostnað við lagningu vatnsæða úr götulögnum í hús sín og annast viðhald þeirra, hvort heldur er um að ræða nýjar lagnir eða eldri.

Eigendur húsa, sem tengd eru með heimæð frá aðalæð vatnsveitunnar skulu kosta viðhald hennar að aðalæð.

Skylt er húseigendum að láta gera tafarlaust við vatnsæðar sínar þ. m. t. heimæð, ef leki kemur að þeim.

Enginn má eyða vatni að óþörfu. Ekki má setja aflvélar í samband við vatnsveituna nema með leyfi bæjarráðs. Óheimilt er án leyfis bæjarstjóra eða bæjartæknifræðings að taka vatn úr brunahönum vatnsveitunnar.

6. gr.

Bæjartæknifræðingur eða umsjónarmaður hefur eftirlit með vatnsveitunni og er öllum neytendum skylt að fara að fyrirmælum þeirra um efni til vatnsæða, viðhald og lagningu þeirra og um annað það, er lýtur að frágangi vatnslagna.

7. gr.

Heimilt er að loka vatnsæðum þeirra notenda, sem eftir ítrekaða áminningu eyða vatni að óþörfu, nota það þannig að óþrifum og óþægindum valdi eða vanrækja viðhald á pípum og tækjum tengdum vatnsveitunni.

Starfsmönnum vatnsveitunnar er heimilt að fara um hús og lóðir vatnsnotenda til að athuga um vatnslagnir og gera þær ráðstafanir í þágu vatnsveitunnar, sem nauðsynlegar kunna að teljast.

8. gr.

Bæjarstjórn getur fyrirskipað takmörkun á vatnsnotkun og jafnvel lokað fyrir vatn ákveðinn tíma í senn á vissum svæðum vatnsveitukerfisins eftir ástæðum til þess að tryggja fyrirtækjum, sem ekki geta án vatns verið, nægilegt vatn og til þess að

tryggja neytendum vatns, sem annars kynnu að verða útundan um vatnsnot vissa tíma í senn.

Ætíð skulu slíkar aðgerðir auglýstar með svo rúmum fyrirvara, sem auðið er.

Heimilt er að loka fyrir vatn meðan hreinsun eða viðgerð fer fram á geymum eða æðum vatnsveitunnar, skal lokun tilkynnt vatnsnotendum að jafnaði fyrirfram, ef unnt er.

9. gr.

Húseigandi, sem beiðist tengingar við vatnsæðar vatnsveitunnar, skal leggja fram teikningu af vatnskerfi sínu, ef óskað er.

Húseigandi skal einnig greiða tengigjald til vatnsveitunnar áður en tenging fer fram og skal það miðast við rúmmál húss hans að utanmáli. Er gjaldið kr. 5.00 á hvern rúmmetra húss og er það miðað við byggingavísitölu 543 stig, en heimilt er bæjarráði að hækka það eða lækka í samræmi við breytingar á byggingavísitölunni.

10. gr.

Vatnsskatt skal greiða af öllum húseignum á vatnsveitusvæðinu, sem virtar eru til fasteignamats og vatni er veitt í eða næst til vatnsæða frá og nemur hann árlega sem næst 0.15% — eitt og hálft pro mille — fasteignamats. Undanþága frá gjaldskyldu hins almenna fasteignaskatts skapar ekki undanþágu frá greiðslu vatnsskatts.

Árlegan vatnsskatt annarra fasteigna sbr. 3. gr. ákveður bæjarráð. Vatnsskattur skal ekki vera lægri en kr. 750.00 árlega.

11. gr.

Auk almenns vatnsskatts skv. 10. gr. skal heimilt að innheimta álag á vatnsskattinn sem hér segir:

Á fasteignir, sem notaðar eru til annars en venjulegra heimilisnota t. d. vegna atvinnurekstrar og annarrar starfrækslu svo sem frystihús, baðhús, sundlaugar, þvottahús, efnalaugar, þvottastöðvar, mjólkurbú, mjólkurbúðir, sláturhús, kjötvinnsla, fiskvinnslustöðvar, fiskbúðir, fiskaðgerðarhús, slötunarstöðvar, efnagerðir, mjólkurísframleiðsla, veitingahús, brauðgerð og annar iðnaður, sem þarf vatnsnot vegna framleiðslunnar, skal hinn árlegi vatnsskattur greiðast með allt að 100% álagi skv. nánari ákvörðun bæjarráðs.

Skylt er að greiða vatnsskatt af húseignum og mannvirkjum, sem eru í byggingu, þótt ekki liggi fyrir fasteignamat eftir nánari ákvörðun bæjarráðs.

Fyrir tímabundin eða sérstök vatnsnot, skal greiða sem hér segir auk vatnsskatts:

a. Vatnsnotkun í steypu til mannvirkjagerðar og iðnaðar, kr. 10.00 fyrir hver 100 kg af sementsnotkun.
b. Fyrir þvottaplön, sem rekin eru til þvotta á bifreiðum t. d. í sambandi við eldsneytissölur, skal greiða kr. 5 000.00 á ári fyrir vatnsnotin.
c. Fyrir vatnsnotkun í sláturhúsum skal greiða aukagjald sem hér segir: Á hverja slátraða sauðkind skal greiða kr. 2.00, á hvern kálf yngri en 6 mánaða kr. 10.00, en á hvern stórgrip eða alisvín kr. 30.00.
d. Fyrir vatnsnotkun við síldarsöltun skal greiða kr. 10.00 á hverja uppsaltaða tunnu síldar. Sama gjald er fyrir hverja tunnu af söltuðum hrognum. Fyrir sjósaltaða síld, sem lögð er á land til pökkunar og pæklunar skal greiða kr. 5.00 fyrir hverja útskipaða tunnu.
e. Fyrir vatnsnotkun til síldarbræðslu skal greiða kr. 5.00 fyrir hvert landað síldarmál, þó ekki lægra gjald en svari til 1000 mála.
f. Vatnsnot við fiskverkun skal greiða með 25 krónum á hverja smálest af innvegnum fiski.

g. Vatnsnot af mjólkurvinnslu skal greiða með 25 krónum á hverja eitt þúsund lítra af innveginni mjólk.
h. Vatn til nota og vatnssölu Húsavíkurhafnar skal höfnin greiða með föstu árgjaldi skv. nánari ákvörðun bæjarráðs.
i. Vatnsnotkun vegna fastra véla í húsum, annarra en venjulegra heimilisvéla, t. d. kælikerfis, þvottavéla o. s. frv. skal greiða með kr. 3.00 á hverja smálest eftir vatnsmæli eða samsvarandi eftir hámarkshemli. Heimilt er bæjarráði að semja um þessi not við hlutaðeigendur.
j. Greiðsla fyrir önnur þau vatnsnot, sem ekki eru upptalin í þessari grein og ekki heyra undir ákvæði 8. gr. skal fara eftir ákvörðun bæjarráðs. Jafnan skal stuðzt við mælingu vatnsnota við ákvörðun þeirra til gjalds, ef aðstæður leyfa, en varanleg stórnotkun skal seld eftir hámarksrennsli og notkunartíma eftir því sem hægt er. Getur bæjarráð sett um það nánari reglur, ef þurfa þykir.

12. gr.

Þar sem vatnsnot eru mikil eða komi í ljós að þau séu óeðlileg, er bæjarráði og bæjarstjórn heimilt að krefjast aukavatnsskatts skv. vatnsmælingum eða eftir ákvörðun bæjarráðs.

Aukavatnsskatturinn skal miðaður við kr. 3.00 á smálest. Komi í ljós samkvæmt vatnsmæli að vatnsnot þeirra, sem greiða vatnsskatt skv. 9. gr. og ákvæðum 8. gr. um aukaálag eru meiri en svarar samanlögðum vatnsskatti skal miðað við kr. 2.00 á hverja smálest.

13. gr.

Gjalddagi á vatnsskatti skv. ákvæðum 10. og 11. gr. skal vera 1. janúar ár hvert, en af vatnsskatti til atvinnurekstrar skv. 11. gr. við lok hvers mánaðar.

14. gr.

Vatnsskatt af fasteignum má taka lögtaki og má gera lögtak í hinu skattskylda húsi án tillits til eigendaskipta.

Skattur nýtur lögveðréttar í húseignum næstu tvö ár eftir gjalddaga með forgangsrétti fyrir hvers konar samningsveði og aðfararveði.

Sé vatnsskattur eða vatnsgjöld í vanskilum, er bæjarráði heimilt að láta loka vatnsrennsli til gjaldanda og heimilt að krefjast allt að kr. 500.00 opnunargjalds þegar skil hafa verið gerð á vatnsskattinum eða vatnsgjöldunum.

15. gr.

Skylt er manni að láta af hendi land sitt, landsafnot og mannvirki í þágu vatnsveitunnar og þola þær kvaðir, óhagræði og takmörkun á afnotarétti, sem vatnsveitan kann að hafa í för með sér, enda komi fullar bætur fyrir samkvæmt mati, ef samkomulag næst eigi.

16. gr.

Þeir sem óska að fá vatn úr vatnsæðum vatnsveitunnar til afnota um stundarsakir skulu bera allan kostnað af bráðabirgða vatnslögnum í sambandi við slíka vatnsnotkun. Heimilt er bæjarstarfsmönnum að loka fyrir vatnsæðar, sem þannig eru settar, að hætta geti verið á að í þeim frjósi vatn.

17. gr.

Brot gegn reglugerð þessari varða sektum allt að kr. 100 000.00 nema þyngri refsing liggi fyrir að lögum.

Með mál út af broti á reglugerð þessari skal farið sem opinber mál.

Reglugerð þessi, sem samin er og samþykkt af bæjarstjórn Húsavíkur, staðfestist hér með samkvæmt vatnalögum nr. 15 20. júní 1923 til þess að öðlast gildi þegar í stað, og birtist til eftirbreytni öllum þeim, sem eiga hlut að máli.

Jafnframt fellur úr gildi reglugerð um Vatnsveitu Húsavíkur nr. 199 23. desember 1958 með síðari breytingum.

Félagsmálaráðuneytið, 2. marz 1972.

Hannibal Valdimarsson.

Hallgrímur Dalberg.

2. marz 1972. Nr. 54.

REGLUGERÐ

um breyting á reglugerð fyrir Vatnsveitu Akraness nr. 294 31. desember 1964.

1. gr.

17. gr. orðist þannig:

a) **Almennur vatnsskattur.**

Af öllum húseignum í lögsagnarumdæmi Akraneskaupstaðar, sem virtar eru fasteignamati og liggja við vegi eða opin svæði, þar sem vatnsæðar eru, skal greiða árlegan vatnsskatt og skal honum varið til að standa straum af kostnaði við vatnsveituna.

Hinn almenni vatnsskattur skal miðaður við ákveðinn hundraðshluta af gildandi fasteignamatsverði húseignar á hverjum tíma, eftir ákvörðun bæjarstjórnar, hverju sinni.

Nú er húseign, sem greiða ber af vatnsskatt, eigi virt fasteignamatsvirðingu og ákveður þá Vatnsveitan skattinn.

b) **Aukavatnsskattur.**

Af húsum, er vatn nota til annars en venjulegra heimilisþarfa, vegna atvinnu, sem í þeim er rekin eða af öðrum ástæðum, skal greiða aukagjald, sem nefnist aukavatnsskattur.

Aukavatnsskatt skal að jafnaði greiða eftir notkun og ákveður bæjarstjórn gjald fyrir hvern rúmmetra. Nú er vatn notað án mælis og skal þá Vatnsveitan ákveða aukavatnsskatt samkv. áætlaðri notkun. Nú sættir húseigandi eða vatnsnotandi sig ekki við ákvörðun Vatnsveitunnar á aukavatnsskatti, og getur hann þá krafizt þess, að vatnsnotkun hans verði mæld um eins mánaðar skeið eftir vali Vatnsveitunnar og verður aukavatnsskattur þess árs þá ákveðinn hlutfallslega við útkomu þeirrar mælingar.

c) **Önnur gjöld.**

Stofngjöld fyrir tengingu heimæðar ákveður bæjarstjórn hverju sinni í gjaldskrá fyrir Vatnsveituna, sbr. 12. gr. Sama gildir um gjald fyrir uppsetningu mæla, mælaleigu og gjald fyrir vatn til skipa.

d) **Vatnsskattur Sementsverksmiðju ríkisins.**

Um vatnsskatt Sementsverksmiðju ríkisins fer eftir sérsamningi við hana.

Reglugerð þessi, sem samin er og samþykkt af bæjarstjórn Akraneskaupstaðar, staðfestist hér með samkvæmt vatnalögum nr. 15 20. júní 1923, til þess að öðlast gildi þegar í stað, og birtist til eftirbreytni öllum þeim, sem hlut eiga að máli.

Félagsmálaráðuneytið, 2. marz 1972.

Hannibal Valdimarsson.

Hallgrímur Dalberg.

Nr. 55. 2. marz 1972.

GJALDSKRÁ

fyrir Vatnsveitu Akraness.

Almennur vatnsskattur.

1. gr.

Af öllum húseignum í lögsagnarumdæmi Akraneskaupstaðar, sem virtar eru fasteignamati og liggja við vegi eða opin svæði, þar sem vatnsæðar eru, skal greiða árlegan vatnsskatt, sem nemur 0.18% af gildandi fasteignamati eignarinnar hverju sinni.

2. gr.

Vatnsskattur skv. 1. gr. skal hlíta eftirfarandi ákvæðum um minnsta gjald á rúmmetra í byggingum á viðkomandi lóð:

Íbúðarhús	minnst 4 kr./m³
Iðnaðarhús	minnst 1 kr./m³
Vörugeymslur	minnst 1 kr./m²
Allt annað húsnæði	minnst 4 kr./m³

Þessi lágmarksgjöld eru miðuð við fasteignamat 1972 og breytast í samræmi við það.

Aukavatnsskattur.

3. gr.

Auk vatnsskatts samkv. 1. gr., skal greiða aukavatnsskatt af húsum, er nota vatn til annars en venjulegra heimilisþarfa, vegna atvinnu, sem í þeim er rekin eða af öðrum ástæðum.

Aukavatnsskatt skal innheimta samkv. mæli eða áætlun vatnsveitunnar með kr. 1.70 fyrir hvern rúmmetra vatns.

Fyrir önnur vatnsnot en þau, er að framan eru talin, skal hverju sinni greiddur aukavatnsskattur samkv. ákvörðun vatnsveitunnar.

Önnur gjöld.

4. gr.

Greiðsla fyrir vatn, sem selt er til skipa og báta í Akraneshöfn skal vera kr. 40.00 fyrir hvern rúmmetra.

5. gr.

Allir, sem óska tengingar við dreifiæðar vatnsveitunnar, greiði stofngjald, er sé kr. 6.00 af fyrstu 2000 rúmmetrum húss og kr. 4.00 af því, sem þar fer yfir.

6. gr.

Gjald fyrir uppsetningu mælis skal vera kr. 1 500.00 pr. mæli. Mælaleiga skal vera sem hér segir:

40 mm mælir og minni	kr.	500.00	pr. ár
50 mm mælir	—	800.00	— —
80 mm mælir	—	1 000.00	— —
100 mm mælir	—	2 000.00	— —

Gjaldskrá þessi staðfestist hér með samkvæmt vatnalögum nr. 15 20. júní 1923, til að öðlast gildi þegar í stað og birtist til eftirbreytni öllum þeim, sem hlut eiga að máli.

Jafnframt fellur úr gildi gjaldskrá fyrir Vatnsveitu Akraness nr. 34 31. janúar 1969.

Félagsmálaráðuneytið, 2. marz 1972.

Hannibal Valdimarsson.

Hallgrímur Dalberg.

6. marz 1972. Nr. 56.

REGLUGERÐ

um breyting á reglugerð fyrir Vatnsveitu Borgarness nr. 91 26. maí 1971.

1. gr.

18. gr. reglugerðarinnar orðist svo:

Vatnsskattur fellur í gjalddaga 15. janúar ár hvert og ber að greiða skattinn til skrifstofu hreppsins. Hreppsnefnd getur þó ákveðið að innheimta skattinn á fleiri gjalddögum. Þar sem aukavatnsskattur er greiddur, er heimilt að greiða skattinn á 4 gjalddögum, í lok hvers ársfjórðungs eftir nánari ákvörðun sveitarstjóra. Vatnsskatt má taka lögtaki og er hann tryggður með lögveðrétti í eigninni næstu tvö ár eftir gjalddaga, með forgangsrétti fyrir hvers konar samningsveði og aðfararveði.

Reglugerð þessi, sem samin er og samþykkt af hreppsnefnd Borgarneshrepps, staðfestist hér með samkvæmt vatnalögum nr. 15 20. júní 1923, til þess að öðlast gildi þegar í stað, og birtist til eftirbreytni öllum þeim, sem hlut eiga að máli.

Félagsmálaráðuneytið, 6. marz 1972.

Hannibal Valdimarsson.

Hallgrímur Dalberg.

AUGLÝSING

um breyting á gjaldskrá fyrir Vatnsveitu Borgarness nr. 92 27. maí 1971.

1. gr.

1. gr. gjaldskrárinnar orðist svo:

Almennur vatnsskattur af húsum, sem vatn er lagt í, skal vera 0.26% af fasteignamati þeirra, en þó skal aldrei greiða minna en kr. 1 000.00 af hverri íbúð.

Gjaldskrárbreyting þessi, sem samin er og samþykkt af hreppsnefnd Borgarness, staðfestist hér með samkvæmt vatnalögum nr. 15 20. júní 1923, til þess að öðlast gildi þegar í stað, og birtist til eftirbreytni öllum þeim, sem hlut eiga að máli.

Félagsmálaráðuneytið, 6. marz 1972.

Hannibal Valdimarsson.

Hallgrímur Dalberg.

Nr. 58. 7. marz 1972.

GJALDSKRÁ

fyrir Rafveitu Húsavíkur.

I. RAFORKA

Rafveita Húsavíkur selur raforku á þann hátt og við því verði, sem hér segir:

11. Um kwst.mæli á kr. 10.45 á hverja kwst.
12. Um kwst.mæli á kr. 4.40 á hverja kwst. auk fastagjalds af gólffleti í rúmi því, er lýsa skal.

Fastagjald reiknast þannig:

a) Fyrir verzlanir, vinnustofur og skrifstofur kr. 3.50 á ferm. á mánuði.
b) Fyrir geymslur, verbúðir o. þ. l. kr. 1.80 á ferm. á mánuði.

B. Almenn heimilisnotkun.

21. Um kwst.mæli kr. 2.53 á hverja kwst. auk fastagjalds er nemi kr. 21.00 á mánuði af hverju herbergi.

Í útreikningi á fjölda herbergja skal telja öll herbergi, sem ætluð eru sem íveruherbergi, hol og eldhús, en ekki baðherbergi, ganga eða geymslur. Herbergi, sem er minna en 5 ferm. telst sem hálft, en stærra en 25 ferm. sem tvö.

C. Vélanotkun.

31. Um einn kwst.mæli þannig: Á kr. 7.20 hverja kwst. ársnotkun.
32. Til matvælaiðnaðar, ef uppsett vélaafl fasttengdra véla er yfir 1.0 kwst.:
    a) Kr. 2.10 hver kwst., enda megi þá rjúfa strauminn í allt að 1½ klst. á dag á tímum mesta álags rafveitunnar.
    b) Kr. 2.97 hver kwst. án skilyrðis um lokun fyrir straum.
    c) Um afl- og orkumæla (mestaaflsmæla) þannig reiknað:
    Aflgjald af notuðu afli kr. 2 877.00 á kwst. á ári.
    Orkugjald af allri orkunotkun kr. 1.00 á kwst.

d) Ef ekki eru tök á að mæla notað afl, má selja þannig:
Um kwst.mæli á kr. 1.00 hverja kwst., auk fastagjalds, kr. 2 272.00 á ári fyrir hvert kw. í málraun véla.

D. Hitun.

41. Til húshitunar um kwst.mæli kr. 1.45 hver kwst.
42. Til húshitunar um kwst.mæli kr. 0.70 hver kwst., enda megi rjúfa strauminn í allt að 3 klst. á dag á tímum mesta álags rafveitunnar um hádegi og síðdegis.
45. Til fasttengdra bökunarofna og gufukatla í brauðgerðarhúsum, um tvígjaldsmæli á kr. 0.88 hver kwst. á tímanum frá kl. 22 til 08. og kr. 2.45 hver kwst. á tímanum frá kl. 08 til kl. 22.

Önnur skilyrði fyrir rafnotkun til hitunar.

A. Að vélaafl, línur og spennar þoli álagið að dómi rafveitustjóra.
B. Að notendur setji sjálfvirka rofa fyrir hitalagnir og kosti viðhald þeirra.
C. Að hitalagnir, þar með talin öll tæki séu gerð eftir fyrirmælum rafveitunnar, ofnar fasttengdir með sérstökum rofa og hitastillar notaðir.

E. Önnur raforkunotkun.

1. Til vinnulagna við byggingar meðan á byggingu stendur, um kwst.mæli kr. 4.40 hver kwst.
2. Til götu- og hafnarlýsingar kr. 1 188.00 á ári hvert ljósker, enda kosti rafveitan nýbyggingar, rekstur og viðhald ljósakerfisins.

Alla raforkunotkun, sem ótalin er og ekki kemur undir aðra liði þessarar gjaldskrár, skal selja eftir gjaldskrárlið A-1.

Þegar sérstaklega stendur á er rafveitustjóra þó heimilt að selja raforku eftir sérstökum samningi í hvert skipti, þó eigi lengur en til eins árs í senn.

II. MÆLALEIGA

Rafveitustjóri ákveður stærð og gerð mælitækja, sem nota skal fyrir hverja veitu og er sú ákvörðun skuldbindandi fyrir notanda.

Greiða skal leigu af mælitækjum sem hér segir:

1.	Af einfasa mælum 50 amp. og minni	kr.	19.00 á mán.
2.	Af þrífasa mælum 50 amp. og minni	—	25 00 á mán.
3.	Af þrífasa mælum 50—100 amp.	—	36 00 á mán.
4.	Af mestaaflsmælum 100 amp. og minni	—	73.00 á mán.
5.	Af mestaaflsmælum stærri en 100 amp.	—	145.00 á mán.

Af öðrum mælitækjum en þeim sem nefnd eru, skal ársleigan vera sem næst 15% af verði mælitækja.

Leigan innheimtist um leið og gjald fyrir raforku.

III. HEIMTAUGAGJÖLD.

Heimtaugargjöld skulu greidd samkvæmt eftirfarandi töflu:

		Stofngjald kr.	Lengdargj. kr./m
1.	60 A 1-fasa	1 400.00	600.00
2.	60 A 3-fasa	1 400.00	725.00
3.	100 A 3-fasa	4 200.00	825.00
4.	200 A 3-fasa	14 300.00	1 250.00

Lengd heimtaugar reiknast í heilum metrum frá lóðarmörkum eða næsta útitengikassa að stofntengikassa hússins. Rafveitan ákveður legu heimtaugar.

Gjaldskrá þessi gildi í skipulögðum svæðum í Húsavík. Sé um óskipulögð svæði að ræða eða aðstæður óvenjulegar er heimilt að krefjast aukagjalds af húseiganda.

Sé nauðsynlegt að setja upp spennistöð vegna ákveðins notanda og hún að mestu leyti í hans þágu, skal notandanum skylt að leggja til húsnæði undir stöðina rafveitunni að kostnaðarlausu.

Heimtaugar í peningshús, beitinga- og bílskúra greiðist eftir reikningi.

Heimtaugargjald greiðist við umsókn.

IV. OPNUNARGJÖLD.

1. Hafi gjald skv. gjaldskrá þessari eigi verið greitt, svo að til lokunar hafi komið fyrir reikning, skal taka gjald fyrir enduropnun kr. 200.00.
2. Ef fundin eru óleyfileg eða of stór vör, skal veitunni lokað og verður hún ekki opnuð fyrr en notandinn hefur greitt kr. 200.00 gjald á skrifstofu rafveitunnar.

Gjaldskrá þessi staðfestist hér með samkv vatnalögum nr. 15 20. júní 1923, og orkulögum nr. 58 20. apríl 1967, til að taka gildi þegar í stað, og birtist til eftirbreytni öllum, sem hlut eiga að máli.

Jafnframt er úr gildi felld gjaldskrá sama efnis nr. 85 13. marz 1970 ásamt síðari breytingum.

Iðnaðarráðuneytið, 7. marz 1972.

Magnús Kjartansson.

Jóhannes Guðfinnsson.

Nr. 59. 8. marz 1972.

REGLUGERÐ

um holræsagjöld á Akureyri.

1. gr.

Hverjum þeim, sem á hús eða húshluta á Akureyri, á lóð eða leigir lóð í bænum við götu eða opið svæði, sem holræsi hefur verið lagt í, ber að greiða til bæjarsjóðs Akureyrar árlega holræsagjald, 0.08% af fasteignamati húsa og lóða þeirra. Lágmark holræsagjalds skal þó vera 0.08% af fasteignamati lóðar að viðbættum lágmarks gjaldstuðli á hvern rúmmetra húss og tilsvarandi skal hámark holræsagjald vera 0.08% af fasteignamati lóðar að viðbættum hámarksgjaldstuðli á hvern rúmmetra húss.

Gjaldstuðlar á hvern rúmmetra húss skulu vera þessir:

	Lágmarks-gjaldstuðll kr./m³	Hámarks-gjaldstuðull kr./m³
Vörugeymslur og annað ótilgreint húsnæði	1.6	2.0
Íbúðarhúsnæði og bílskúrar	2.0	2.4
Iðnaðarhúsnæði	2.4	2.8
Verzlunar-, skrifstofu- og annað sérstætt húsnæði	2.8	3.2

Gjaldstuðlar á hvern rúmmetra húss skulu breytast eftir verðlagi á sama hátt og fasteignamat.

Bæjarstjórn Akureyrar er heimilt að hækka holræsagjald og lágmark og hámark holræsagjalds um allt að 50% án þess að leita þurfi til þess samþykkis ráðuneytis.

2. gr.

Holræsagjald greiðist af hús- og íbúðareiganda, lóðareiganda, ef um eignarlóð er að ræða, en af leigutaka, ef um leigulóð er að ræða, og bera þessir aðiljar ábyrgð á greiðslu gjaldsins. Gjaldið hefur lögtaksrétt og er tryggt með lögveðrétti í lóð og mannvirkjum næstu 2 ár eftir gjalddaga þess, með forgangsrétti fyrir hvers konar samningsveði og aðfararveði.

3. gr.

Um gjalddaga og innheimtu holræsagjalds fer með sama hætti og um fasteignaskatt, enda skulu gjöld þessi innheimt sameiginlega.

Reglugerð þessi, sem bæjarstjórn Akureyrar hefur samið og samþykkt samkvæmt lögum nr. 66 14. nóvember 1917, um holræsagjöld á Akureyri og vatnalögum nr. 15 20. júní 1923, staðfestist hér með til að öðlast gildi þegar í stað og birtist til eftirbreytni öllum þeim, sem hlut eiga að máli.

Jafnframt fellur úr gildi reglugerð um holræsagjöld á Akureyri nr. 39 frá 7. marz 1964.

Félagsmálaráðuneytið, 8. marz 1972.

Hannibal Valdimarsson.

Hallgrímur Dalberg.

14. marz 1972. Nr. 60.

AUGLÝSING

um framboð og kjör forseta Íslands.

Kjör forseta Íslands skal fram fara sunnudaginn 25. júní 1972.

Framboðum til forsetakjörs skal skila í hendur dómsmálaráðuneytinu, ásamt samþykki forsetaefnis, nægilegri tölu meðmælenda og vottorðum yfirkjörstjórna um, að þeir séu á kjörskrá, eigi síðar en fimm vikum fyrir kjördag.

Forsetaefni skal hafa meðmæli minnst 1500 kosningabærra manna, en mest 3000, er skiptist þannig eftir landsfjórðungum:

Úr Sunnlendingafjórðungi (V.-Skaftafellssýslu—Borgarfjarðarsýslu, að báðum meðtöldum) séu minnst 1060 meðmælendur, en mest 2120.

Úr Vestfirðingafjórðungi (Mýrasýslu—Strandasýslu, að báðum meðtöldum) séu minnst 125 meðmælendur, en mest 250.

Úr Norðlendingafjórðungi (V.-Húnavatnssýslu—S.-Þingeyjarsýslu, að báðum meðtöldum) séu minnst 220 meðmælendur, en mest 440.

Úr Austfirðingafjórðungi (N.-Þingeyjarsýslu—A.-Skaftafellssýslu, að báðum meðtöldum) séu minnst 95 meðmælendur, en mest 190.

Þetta auglýsist hér með samkvæmt lögum nr. 36/1945, sbr. lög nr. 39/1963, um framboð og kjör forseta Íslands.

Forsætisráðuneytið, 14. marz 1972.

Ólafur Jóhannesson.

Guðmundur Benediktsson.

GJALDSKRÁ

fyrir Rafmagnsveitu Reykjavíkur.

I. KAFLI
Gildissvið.

1. gr.

Gjaldskrá þessi gildir fyrir orkuveitusvæði Rafmagnsveitu Reykjavíkur.

II. KAFLI
Heimtaugagjöld.

2. gr.

Heimtaugagjöld skulu greidd samkvæmt eftirfarandi töflu:

			Jarðstrengur		Loftlína	
			stofngjald kr.	lengdargjald kr./m	stofngjald kr.	lengdargjald kr./stólpa
1.	25 A	1-fasa			6 012	7 016
2.	60 A	—	1 372	605	7 016	8 015
3.	100 A	—	1 372	726	9 019	10 022
4.	25 a	3-fasa			7 016	8 015
5.	60 A	—	1 372	726	9 019	10 022
6.	100 A	—	4 154	826	12 026	12 526
7.	200 A	—	14 281	1 254	24 051	15 033
8.	300 A	—	57 858	x		
9.	150 kVA	—	66 366	x		
10.	300 kVA	—	132 733	x		
11.	500 kVA	—	221 221	x		
12.	800 kVA	—	353 954	x		

A merkir málstraum (amper) vara í stofnvarakassa (eða stofnvara innan við stofntengikassa).

kVA merkir málraun (kilovoltamper) spennis, þegar um sérspennistöð er að ræða.

x Greiðist skv. kostnaði.

3. gr.

3.1 Lengd jarðstrengsheimtaugar reiknast í heilum metrum (m) frá lóðarmörkum eða næsta útitengikassa að stofnvarkassa (eða stofntengikassa) hússins. Lengdargjald (kr./m) greiðist skv. töflu í 2. gr. Rafmagnsveitan ákveður legu heimtaugarinnar.

3.2 Sjái húseigandi, á eigin kostnað, um lögn frá útitengikassa eða rofa í spennistöð að eigin stofntengikassa eða töflu, greiðir hann aðeins stofngjald skv. töflu í 2. gr. og annast sjálfur viðhaldið.

3.3 Fyrir loftlínuheimtaugar greiðist lengdargjald skv. töflu í 2. gr., ef setja þarf sérstaka stólpa vegna fjarlægðar eða afstöðu stofnkassa til notendalínu.

3.4 Sé um óskipulagt svæði að ræða eða aðstæður óvenjulegar, er heimilt að krefjast sérstaks aukagjalds af húseiganda.

3.5 Í byggingahverfum, sem sérstaklega eru skipulögð sem ein heild, er Rafmagnsveitunni heimilt að jafna lengdargjöldum niður á umsækjendur heimtauga.

3.6 Þegar loftlínuheimtaug (aðalheimtaug) er breytt í jarðstrengsheimtaug, svo og þegar jarðstrengsheimtaug er stækkuð, skal greiða fullt heimtaugargjald fyrir hina nýju heimtaug að frádregnu hálfu gjaldi hinnar fyrri heimtaugar, hvort tveggja miðað við gildandi gjaldskrá þegar breytingin fer fram. Þegar breytingar af þessu tagi fara fram í heilum hverfum, er heimilt að jafna gjöldunum niður á húseigendur.

4. gr.

Sé nauðsynlegt að setja upp spennistöð vegna ákveðins notanda og hún að mestu leyti notuð í þágu hans, skal notandanum skylt að leggja til lóð undir stöðina Rafmagnsveitunni að kostnaðarlausu, og skal hann í öllu hlíta skilmálum Rafmagnsveitunnar um stærð lóðarinnar og staðsetningu stöðvarinnar.

5. gr.

Heimtaugargjald skal greitt við umsókn.

III. KAFLI
Mælaleiga.

6. gr.

Rafmagnsveitan ákveður stærð og gerð mælitækja, sem notuð eru á hverjum stað í sambandi við sölu á raforku.

Ársleiga eftir mælitæki skal vera sem hér segir:

Tegund mæltitækis	Upp að 30 A kr.	35—50 A kr.	55—100 A kr.	Yfir 100 A kr.
Einfasa kwst.mælar, hemilmælar og lausar skiptiklukkur einar sér	92.40			
Þrífasa kwst.mælar, þrífasa hemilmælar, einfasa frádráttarmælar, lausir	204.60	343.20	369.00	660.00
Tvígjaldsmælar, mestumælar	312.00	396.00	627.00	1 003.20

Rofar:

1 × 10 A — 2 × 30 A	kr.	514.80
3 × 15 A — 3 × 60 A	—	627.00
3 × 100 A — 3 × 350 A	—	1 518.00

Ársleiga eftir önnur mælitæki skal vera sem næst 15% af verði viðkomandi tækis, eftir nánari ákvörðun Rafmagnsveitunnar.

Ekki skal greiða leigu eftir mæla, sem notaðir eru skv. 3. tl. 8. gr.

Leiga skal greidd samtímis gjaldi fyrir raforku.

IV. KAFLI
Sala raforku.

7. gr.

Verð á raforku til lýsingar skal ákveðið sem hér segir:

7.1 Kr. 11.72 hver kwst., sem seld er um kwst.mæli.

7.2 Kr. 16 099.14 hvert árskílówatt til útilýsingar, þótt mælitækjum verði ekki við komið, svo og raforku til götulýsingar, enda greiði þá notandi að auki stofnkostnað eða viðhaldskostnað að fullu, eftir ákvörðun Rafmagnsveitunnar.

7.3 Kr. 3.11 hver kwst., sem seld er um kwst.mæli. Auk þess ber þá að greiða fastagjald, er nemi kr. 1 609.91 á ári fyrir allt að 25 ferm. gólfflatarmáls rýmis þess, er lýsa skal, og kr. 49.70 fyrir hvern ferm. umfram 25 ferm. Fyrir ganga og geymslur skal deila fermetragjaldinu með 3.5.

7.4 Kr. 3 335.59 hvert árskilówatt, og öll notkun kr. 3.11 hver kwst., ef um meira en 2.5 kw.-afl er að ræða og árlegur notkunartími meiri en 2000 klst. Verði aflmælingu skv. þessum lið ekki beitt, skal reikna fyrir hvern fermetra gólfflatarmáls 15 wött á kr. 2 018.83 árskw. Sé notuð lýsing með flúrlömpum, er heimilt að miða gjald skv. 1.—4. tl. við voltamper í stað watta.

8. gr.

Verð á raforku til almennrar heimilisnotkunar skal ákveðið sem hér segir:

8.1 Raforka til ljósa um sérmæli skal seld skv. 1. tl. 7. gr., en raforka til heimilisvéla um sérstakan mæli skal seld á kr. 2.92 hver kwst.

8.2 Heimilt er að selja raforku til notkunar í skrifstofum, verzlunum og verkstæðum skv. lið 8.1.

8.3 Kr. 2.54 hver kwst., sem seld er um kwst.mæli, og auk þess fastagjald kr. 245.72 á ári af hverju íbúðarherbergi.

8.4 Kr. 2.54 hver kwst., sem seld er um sérmæli til suðunotkunar í veitingahúsum, gistihúsum og öðrum slíkum stöðum.

8.5 Kr. 2.54 hver kwst., sem seld er til súgþurrkunar á heyi.

8.6 Kr. 8 695.33 hvert árskw., sem selt er um hemilmæla og auk þess kr. 2.38 hver kwst., fyrir umframnotkun. Hemilstilling skal vera minnst 500 wött, að viðbættum 100 wöttum fyrir hvert íbúðarherbergi umfram tvö.

8.7. Kr. 8 695.33 hvert árskw., sem selt er um hemilmæli til notkunar í skrifstofum, verzlunum og verkstæðum. Umframnotkun skal seld á kr. 2.38 og hemilstilling miðuð við 500 wött fyrir fyrstu 25 ferm. gólfflatar eða minna, og síðan 100 wött fyrir hverja 12 ferm. eða minna. Beita skal 3. tl. 7. gr. við ákvörðun gjaldsins. Ef óskað er hærri hemilstillingar en um getur í þessum tölulið, skal gjaldið vera kr. 16 099.14 hvert árskw.

8.8 Kr. 2.20 hver kwst., þegar orkan er seld sjúkrahúsum, heilsuverndarstöðvum, vistheimilum fyrir börn og elliheimilum. Texti þessi tekur ekki til starfsmannabústaða þeirra, sem eru utan aðalbygginga viðkomandi stofnunar.

9. gr.

Verð á raforku til vélarekstrar skal ákveðið sem hér segir:

9.1 Kr. 5.84 hver kwst., sem seld er um kwst.mæli.

9.2 Kr. 1 170.22 hvert uppsett árskw., og öll notkun kr. 2.28 hver kwst.

9.3 Ef raforka er seld um mestu-mæla fyrir mesta notað afl, skal greiða fyrir notkunina svo sem hér segir:

Kr. 1 960.24 á árskw.

Auk þess skal greiða kr. 1.00 fyrir hverja kwst.

9.4 Kr. 6 350.41 fyrir hvert árskw., sem selt er um hemilmæli, og kr. 3.11 hver kwst., sem umfram er. Rafmagnsveitan ákveður stillingu hemilmælis hverju sinni. Raforku til hitunar í iðnaði má selja skv. þessum lið.

9.5 Kr. 6.16 fyrir hverja kwst., sem seld er til vinnuvéla, vinnuljósa og annarra nota við húsbyggingar, meðan á framkvæmdum stendur.

10. gr.

Verð á raforku til hitunar skal ákveðið sem hér segir:

10.1 Kr. 1.23 hver kwst., seld um kwst.mæli, enda sé lágmarksnotkun 10 000 kwst. á ári.

10.2 Kr. 0.99 hver kwst., sem seld er um kwst.mæli, ef straumur er rofinn allt að tveim klst. tvisvar á dag.

10.3 Heimilt er að selja raforku til heimilisnota á kr. 1.07 hverja kwst., en þá skal fastagjald vera kr. 2 441.18 á ári fyrir eins herbergis íbúð og kr. 1 122.13 að auki fyrir hvert herbergi, sem þar er fram yfir, allt að kr. 6 934.33 á ári.

10.4 Kr. 1.07 hver kwst. fyrir notkun til hitunar á neyzluvatni, stóra kæliklefa og fyrir vatnsdælur í íbúðarhúsum.

10.5 Kr. 0.71 hver kwst., sem seld er um kwst.mæli, ef straumur er rofinn með klukkurofa í tvær klst. tvisvar á dag.

10.6 Kr. 0.45 hver kwst., sem seld er um kwst.mæli, ef straumurinn er rofinn með klukkurofa kl. 9—21, enda séu fyrir hendi nægilega stórir hitageymar til dagsnotkunar. Þegar um er að ræða hitun í húsrými, sem er stærra en 2000 rúmmetrar, eða aðra hliðstæða notkun á afli, er heimilt að láta raforku í té á tímanum kl. 12.30—15.30.

10.7 Kr. 0.60 hver kwst., sem seld er um tvígjaldsmæla á tímabilinu kl. 22.00—9.00 og kr. 2.54 hver kwst., sem seld er á tímabilinu kl. 9.00—22.00.

11. gr.

Rafmagnsveitan má, með samþykki borgarráðs, selja raforku eftir sérstökum samningi.

Heimilt er að setja sérstök skilyrði um raforkusölu til ígripanotkunar fleiri en eins aðila um sama mæli, svo sem um hafnarskápa, og annars staðar, þar sem þess er talin þörf, þar með talið að krefjast fyrirframgreiðslu og tengigjalds.

Rafmagnsveitunni er heimilt að ákveða sérstakt gjald fyrir launafl, hjá þeim notendum, sem kaupa orku samkv. aflgjaldskrá.

12. gr.

Borgarstjórn ákveður gjald fyrir götu- og hafnarlýsingu.

13. gr.

Rafmagnsveitu Reykjavíkur er heimilt að breyta gjaldskrá þessari til samræmis við verðbreytingar samkvæmt hlutfallsgrundvelli, sem fæst úr síðasta ársreikningi Rafmagnsveitunnar, enda sé grundvöllurinn lagður fyrir stjórn veitustofnana borgarinnar til staðfestingar. Ef fyrirhuguð gjaldskrárhækkun nemur meira en 20% skal leita staðfestingar ráðherra.

Þættir þeir, sem tekið skal tillit til, eru: orkukaup, verðjöfnunargjald, laun, vélakostnaður og efni. Gjaldskrárbreytingar samkv. framansögðu er heimilt að framkvæma allt að tvisvar á ári, jafnan miðað við 1. janúar og 1. júlí. Fyrirhugaðar gjaldskrárbreytingar skulu tilkynntar Orkustofnun, áður en þær taka gildi.

Telji borgarstjórn Reykjavíkur nauðsyn á, að ráðstafanir séu gerðar til að draga úr rafmagnsnotkun, er henni m. a. heimilt að hækka rafmagnsverðið á notkun umfram meðalnotkun í hverjum gjaldskrárlið allt að 10-földu verði. Í útreikningi meðalnotkunar skal tekið tillit til orku- og aflþarfar.

14. gr.

Verð orku um hvern mæli reiknist í heilum krónum, þannig að færri aurum en 50 sé sleppt, en ella sé upphæðin hækkuð upp í næstu heila krónu.

V. KAFLI
Ýmis ákvæði.

15. gr.

Nú er notuð heimild til að rjúfa straum á veitu vegna vanskila notanda með greiðslu gjalda, skv. gjaldskrá þessari, og skal þá taka gjald, kr. 100.00, fyrir að setja straum á að nýju.

16. gr.

Ef í ljós kemur við skoðun, að notuð eru óleyfileg vör eða of stór, skal loka veitunni tafarlaust, og er ekki heimilt að opna hana að nýju, fyrr en notandi hefur greitt gjald, kr. 100.00, til Rafmagnsveitunnar.

17. gr.

Skilyrði fyrir sölu raforku til hitunar skv. 10. gr. eru þau, að vélaafl, götulínur og spennar þoli álagið að dómi rafmagnsstjóra, notandi kosti tengingu klukkurofa og búnaði öllum sé hagað skv. fyrirmælum rafmagnsstjóra.

18. gr.

Í útreikningi á fjölda herbergja í íbúð skal aðeins telja stofur og svefnherbergi o. þ. h., en ekki eldhús. Herbergi minna en 5 m² skal telja sem hálft, en þar sem herbergjastærð fer fram úr 25 m² skal reikna hverja byrjaða 25 m² sem eitt herbergi. Þar sem meðalstærð herbergja í íbúð er minni en 10 m² má reikna með þeirri meðalstærð. Þegar heildartala herbergja hefur verið reiknuð út samkvæmt þessu skal hún hækkuð upp í heila næstu tölu, ef stendur á hálfu.

19. gr.

Söluskattur er talinn með í upphæð gjalda þeirra, sem um ræðir í gjaldskrá þessari.

20. gr.

Rafmagnsveitan leiðbeinir gjaldendum, er þess óska, um val gjaldskrárliða eftir tegund notkunar.

21. gr.

Gjaldskrá þessa skal endurskoða í heild eigi síðar en að fimm árum liðnum.

Gjaldskrá þessi staðfestist hér með samkv. vatnalögum nr. 15 20. júní 1923, og orkulögum nr. 58 20. apríl 1967, til að taka gildi frá og með 10. febr. 1972, og birtist til eftirbreytni öllum, sem hlut eiga að máli.

Jafnframt er úr gildi felld gjaldskrá sama efnis, nr. 8 23. janúar 1968 ásamt síðari breytingum.

Iðnaðarráðuneytið, 7. marz 1972.

Magnús Kjartansson.

Jóhannes Guðfinnsson.

GJALDSKRÁ

fyrir Vatnsveitu Akureyrar.

Vatnsskattur.

1. gr.

Fyrir vatnsnotkun skal greiða árlega vatnsskatt af öllum húsum í lögsagnarumdæmi Akureyrar, sem fá vatn úr vatnsveitu bæjarins.

Nú er vatni frá Vatnsveitu Akureyrar veitt í hús eða til hvers konar starfsemi utan lögsagnarumdæmisins og skal þá ákvarða vatnsskattinn samkvæmt því, er í gjaldskrá þessari segir.

2. gr.

Vatnsskattur samkvæmt 1. grein skal vera 0.18% af fasteignamati húsa og lóða þeirra. Lágmark vatnsskatts skal þó vera 0.18% af fasteignamati lóða að viðbættum lágmarksgjaldstuðli á hvern rúmmetra húss og tilsvarandi skal hámark vatnsskatts vera 0.18% af fasteignamati lóðar að viðbættum hámarksgjaldstuðli á hvern rúmmetra húss.

Gjaldstuðlar á hvern rúmmetra húss skulu vera þessir:

	Lágmarksgjaldstuðll kr./m³	Hámarksgjaldstuðull kr./m³
Vörugeymslur og annað ótilgreint húsnæði	3.6	4.5
Íbúðarhúsnæði og bílskúrar	4.5	5.4
Iðnaðarhúsnæði	5.4	6.3
Verzlunar-, skrifstofu- og annað sérstætt húsnæði	6.3	7.2

Gjaldstuðlar á hvern rúmmetra húss skulu breytast eftir verðlagi á sama hátt og fasteignamat.

3. gr.

Af jörðum innan lögsagnarumdæmis Akureyrar skal vatnsskattur vera 0.18% af fasteignamati jarðanna (íbúðarhúsa, útihúsa og landi jarðar). Lágmark vatnsskatts skal þó vera 0.18% af fasteignamati útihúsa og lands, að viðbættum kr. 4.50 á hvern rúmmetra íbúðarhúss og tilsvarandi skal hámark vatnsskatts vera 0.18% af fasteignamati útihúsa og lands að viðbættum kr. 5.40 á hvern rúmmetra íbúðarhúss.

Gjaldstuðlar á hvern rúmmetra húss skulu breytast eftir verðlagi á sama hátt og fasteignamat.

4. gr.

Hafi hús ekki verið virt fasteignamatsvirðingu, ákveður vatnsveitustjórn skattinn, að fengnum tillögum vatnsveitustjóra.

Aukavatnsskattur.

5. gr.

Auk vatnsskatts samkvæmt 1. gr. skal greiða aukavatnsskatt fyrir verksmiðjur, iðnfyrirtæki (vinnslustöðvar), útgerðarstöðvar, sláturhús, frystihús, efnalaugar, þvottahús, bifreiðaþvottastöðvar og önnur slík fyrirtæki, svo og fyrir hreyfivélar og gosbrunna.

6. gr.

Fyrir önnur vatnsnot en þau, sem að framan eru talin, skal hverju sinni greiddur aukavatnsskattur eftir ákvörðun vatnsveitunnar.

7. gr.

Aukavatnsskatt skal innheimta samkvæmt mæli með kr. 4.00 fyrir hvern teningsmetra vatns.

8. gr.

Vatnsveitan lætur notendum í té löggilta vatnsmæla og er árleiga fyrir hvern mæli sem hér segir:

20 til 32 mm mælir	kr.	300.00
40 mm mælir	—	400.00
50 mm mælir	—	800.00
80 mm mælir	—	1 000.00
100 mm mælir	—	2 000.00

Skipavatnsskattur.

9. gr.

Greiðsla fyrir vatn, sem selt er til skipa og báta í Akureyrarhöfn skal vera kr. 25.00 fyrir hvern teningsmetra, þó aldrei minna en kr. 300.00. Þurfi að afgreiða vatn til skipa og báta utan venjulegs vinnutíma, greiðir kaupandi vatnssölumanni eftirvinnu- eða helgidagakaup.

Heimæða- og tengigjald.

10. gr.

Gjald vegna lagna heimæða frá götuæð vatnsveitunnar í stofnkrana húss sbr. 5. gr. reglugerðar vatnsveitunnar nr. 55 frá 30. apríl 1959 er ákvarðað í sérstakri gjaldskrá um byggingargjald.

Um gjalddaga, ábyrgð á greiðslu o. fl.

11. gr.

Gjalddagi vatnsskatts er sá sami og gjalddagi fasteignaskatts.

Aukavatnsskatt er heimilt að innheimta eftir á með 4 gjalddögum í lok hvers ársfjórðungs.

Vatn til skipa skal greiða við afhendingu.

Vatnsskattur greiðist í skrifstofu bæjargjaldkera.

12. gr.

Húseigandi ber ábyrgð á greiðslu vatnsskatts vegna húss síns.

Eigandi fyrirtækis ber ábyrgð á greiðslu aukavatnsskatts vegna atvinnurekstrar.

Útgerðarmaður skips eða skipstjóri ber ábyrgð á greiðslu vatns til skips.

Greiðsla vatnsskatts er tryggð með lögveði í eigninni næstu 2 ár eftir gjalddaga, með forgangsveði fyrir hvers konar samnings- og aðfararveðum.

Vatnsskatt og önnur gjöld samkvæmt gjaldskrá þessari má taka lögtaki.

Heimilt er að loka fyrir vatn frá veitukerfinu til þeirra, sem ekki greiða vatnsskatt á réttum gjalddögum.

Ýmis ákvæði.

13. gr.

Ef vatn er notað án mælis, þar sem svo hagar til, sem í 5. gr. segir, getur vatnsveitan ákveðið aukavatnsskattinn eftir ætlaðri notkun.

Vilji vatnsnotandi ekki sætta sig við ákvörðun vatnsveitunnar um aukavatnsskatt, getur hann krafizt þess, að vatnsnotkun hans verði mæld tiltekið tímabil, og verður aukavatnsskattur þess árs reiknaður í hlutfalli við þá mælingu.

14. gr.

Vatnsveitunni er ekki skylt að leggja heimæð eða tengja hana, fyrr en húseigandi hefur greitt heimæða- og tengigjald.

15. gr.

Hrökkvi tekjur vatnsveitunnar ekki fyrir útgjöldum getur bæjarstjórn að fengnum tillögum vatnsveitustjórnar, fyrir eitt ár í senn, hækkað vatnsskatt, lágmark og hámark vatnsskatts, aukavatnsskatt, mælaleigu og vatn til skipa um allt að 50%, án þess að leita þurfi staðfestingar ráðuneytis, enda verði gætt fyrirmæla l. nr. 94/1971, um breyting á lögum um verðlagsmál, nr. 54 frá 14. júní 1960, ákvæði til bráðabirgða.

Gjaldskrá þessi, sem bæjarstjórn Akureyrar hefur samið og samþykkt, staðfestist hér með samkvæmt vatnalögum nr. 15 20. júní 1923, til þess að öðlast gildi þegar í stað, og birtist til eftirbreytni öllum þeim, sem hlut eiga að máli.

Jafnframt er úr gildi felld gjaldskrá Vatnsveitu Akureyrar nr. 122 14. apríl 1966 með síðari breytingum.

Félagsmálaráðuneytið, 9. marz 1972.

Hannibal Valdimarsson.

Hallgrímur Dalberg.

9. marz 1972. Nr. 63.

SAMÞYKKT

um breytingu á samþykkt um sýsluvegasjóð í Strandasýslu nr. 111 15. maí 1965.

1. gr.

3. mgr. 2. gr. samþykktarinnar orðist þannig:

Sýsluvegir eru:

I. **Árneshreppur:**

a) Skjaldarbjarnarvíkurvegur, af Strandavegi hjá Eyri við Ingólfsfjörð fyrir botn Ingólfsfjarðar að Skjaldarbjarnarvík.
b) Munaðarnesvegur, af Norðurfjarðarvegi að Munaðarnesi.
c) Krossnesvegur, af Norðurfjarðarvegi, um Krossnes að Felli.
d) Stóru-Ávíkurvegur, af Strandavegi að Stóru-Ávík.
e) Flugvallarvegur, af Strandavegi að flugvelli á Gjögurmelum.
f) Kambsvegur, af Strandavegi í Veiðileysufirði, um Veiðileysu að Kambi.
g) Árnesvegur, af Strandavegi að kirkju- og félagsheimili.

h) Litlu-Ávíkurvegur, af Strandavegi að Litlu-Ávík.
i) Finnbogastaðavegur, af Strandavegi að Finnbogastaðaskóla.
j) Kúvíkurvegur, af Strandavegi að Kúvíkum.

II. **Kaldrananeshreppur:**

a) Asparvíkurvegur, af Strandavegi að Asparvík.
b) Sunnudalsvegur, af Strandavegi við Skarð að Sunnudal.
c) Goðdalsvegur, af Sunnudalsvegi að Goðdal.
d) Svanshólsvegur, af Strandavegi að Svanshóli.
e) Sandnesvegur, af Drangsnesvegi að Sandnesi.
f) Kleifavegur, af Drangsnesvegi að Kleifum.
g) Bakkagerðisvegur, af Drangsnesvegi að Bakkagerði.
h) Bjarnarnesvegur, af Drangsnesvegi á Bjarnarnesmýrum að Bjarnarnesi.
i) Klúkuvegur, af Strandavegi að Klúkuskóla.
j) Kaldrananeskirkjuvegur, af Drangsnesvegi að Kaldrananeskirkju.
k) Drangsnesþorpsvegur, af þjóðvegi að húsi Guðmundar Halldórssonar.

III. **Hrófbergshreppur:**

a) Selárdalsvegur, af Strandavegi við Selárbrú um Geirmundarstaði að Gilsstöðum.
b) Hólavegur, af Staðarvegi að Hólum.
c) Staðardalsvegur, af Strandavegi (landsbraut) hjá Víðivöllum, um Staðardal að Kleppustöðum.
d) Fitjavegur, af Strandavegi hjá Brekkutúni að Fitjum.
e) Staðarvegur, af Strandavegi að Staðarkirkju.

IV. **Hólmavíkurhreppur:**

a) Þiðriksvallavegur, af Þverárorkuversvegi að Þiðriksvöllum.
b) Kálfanesvegur, af Strandavegi á Kálfanesskeiði að Kálfanesi.
c) Víðidalsárvegur, af Strandavegi að Víðidalsá.

V. **Kirkjubólshreppur:**

a) Arnkötludalsvegur, af Tröllatunguheiðarvegi að Arnkötludal.
b) Grafarvegur, af Strandavegi um Heiðarbæ að Miðdalsgröf.
c) Miðdalsvegur, af Strandavegi við Miðdalsá um Kúku og Gestsstaði að Tindi.
d) Smáhamravegur, af Strandavegi á Smáhamrahálsi að Smáhömrum.
e) Sævangsvegur, af Strandavegi að félagsheimilinu Sævangi.
f) Kollafjarðarneskirkjuvegur, af Strandavegi að Kollafjarðarneskirkju.

VI. **Fellshreppur:**

a) Ljúfustaðavegur, af Strandavegi hjá Litla-Fjarðarhorni að Ljúfustöðum.
b) Steinadalsvegur, af Steinadalsvegi hjá Norðdalsá að Steinadal.
c) Þrúðardalsvegur, af Steinadalsheiðarvegi á Fellseyrum að Þrúðardal.

VII. **Óspakseyrarhreppur:**

a) Skriðnisennisvegur, af Strandavegi við Ennisbrú að Skriðnisenni.
b) Krossárdalsvegur, af Krossárdalsvegi (landsbraut) hjá Gröf að Einfætingsgili.
c) Snartartunguvegur, af Strandavegi við Tungnaárbrú að Snartartungu.
d) Þórustaðavegur, af Strandavegi við Bitrufjarðarbotn að Þórustöðum.
e) Brunngilsvegur, af Þórustaðavegi að Brunngili.

f) Óspakseyrarkirkjuvegur, af Strandavegi að Óspakseyrarkirkju.
g) Hvítuhlíðarvegur, af Strandavegi að Hvítuhlíð.
h) Krossárbakkavegur, af Krossárdalsvegi að Krossárbakka.

VIII. **Bæjarhreppur:**
a) Heydalsvegur í Víkurdal af Strandavegi hjá Skálholtsvík að Heydal.
b) Borgavegur, af Strandavegi að Borgum.
c) Hrafnadalsvegur, af Strandavegi utan Ljótunnarstaða að Hrafnadal.
d) Sviðuvegur, af Strandavegi hjá Bæ að Bakkaseli.
e) Laxárdalsvegur, af Strandavegi við Laxá að Laxárdal.
f) Kjörseyrarvegur, af Strandavegi að Kjörseyri.
g) Grænumýrartunguvegur, af Norðurlandsvegi að Grænumýrartungu.
h) Prestbakkakirkjuvegur, af Strandavegi að Prestbakkakirkju.
i) Borðeyrarvegur, af Strandavegi að Borðeyrarskóla.

2. gr.

Samþykkt þessi öðlast þegar gildi.

Samþykkt þessi, sem sýslunefnd Strandasýslu hefur samið og samþykkt samkvæmt 19. gr. vegalaga, nr. 71 30. desember 1963, staðfestist hér með og birtist til eftirbreytni öllum þeim, sem hlut eiga að máli.

Samgönguráðuneytið, 9. marz 1972.

Hannibal Valdimarsson.

Kristinn Gunnarsson.

10. marz 1972. Nr. 64.

ERINDISBRÉF

fyrir matsmenn á æðardún.

1. gr.

Allur æðardúnn, sem fluttur er úr landi, og æðardúnn, sem seldur er á innlendum markaði, skal metinn og veginn af lögskipuðum dúnmatsmönnum.

2. gr.

Við gæðamat á hreinsuðum æðardún skal taka tillit til fjaðurmögnunar og litar dúnsins og hversu mikið er í honum af kuski, öðrum óhreinindum og fjöðrum.

3. gr.

Til 1. flokks skal meta æðardún, sem er talinn úrvalsvara, laus við ryk og hvers konar óhreinindi og fjaðrir, eftir því sem við verður komið.

Aðeins 1. flokks æðardún má flytja úr landi.

Æðardún, sem matsmenn meta lélega eða skemmda vöru, má ekki hafa á boðstólum innanlands.

4. gr.

Æðardúnsmat tekur jafnt til æðardúns sem hrávöru og iðnaðarvöru.

5. gr.

Æðardúnn, sem fluttur er úr landi, skal vera í gegnsæjum umbúðum, pokum. Hver poki skal innsiglaður og merktur vöruheitinu: „Fyrsta flokks íslenzkur æðardúnn," eða tilsvarandi erlendu heiti. Þá skal tilgreina á umbúðunum þyngd æðardúnsins.

Við umbúnað æðardúnssendinga skal þess gætt, að þeim sé ekki óhóflega þjappað saman.

Dúnmatsmenn skulu hafa eftirlit með pökkun æðardúns.

Hverri æðardúnssendingu skal fylgja vottorð matsmanns um, að dúnninn sé metinn, og skal lögreglustjóri votta með undirskrift sinni, að lögskipaður dúnmatsmaður hafi undirritað vottorðið í viðurvist hans.

6. gr.

Matsmenn á æðardún skulu leggja stund á að verða sem færastir í starfi, og skulu þeir hafa samstarf um gæðakröfur.

Dúnmatsmenn mega ekki meta dún, sem er þeirra eign.

7. gr.

Kaup dúnmatsmanna skal vera almennt verkamannakaup greitt á matsstað, að viðbættum 50% fyrir hverja klukkustund, er þeir eru að starfi.

Ferðakostnaður matsmanna, auk kaupgreiðslu á ferðalögum, skal greiddur samkvæmt reikningi. Verði ágreiningur um greiðslu, úrskurðar landbúnaðarráðuneytið þann ágreining.

Kaup dúnmatsmanna greiða þeir, sem dúnninn er metinn fyrir.

8. gr.

Dúnmatsmenn skulu, áður en þeir taka til starfa, undirrita drengskaparheiti um, að þeir vilji rækja starf sitt með alúð og samvizkusemi og fylgja settum reglum, sem á hverjum tíma gilda um mat á æðardúni.

9. gr.

Brot á erindisbréfi þessu varða sektum.

10. gr.

Erindisbréf þetta er sett samkvæmt lögum nr. 39 11. maí 1970, um gæðamat á æðardún, til að öðlast þegar gildi.

Landbúnaðarráðuneytið, 10. marz 1972.

Halldór E. Sigurðsson.

Gunnlaugur E. Briem.

Stjórnartíðindi B 10, nr. 45—64. Útgáfudagur 21. apríl 1972.

STJÓRNARTÍÐINDI B 11 — 1972

24. marz 1972. 161 Nr. 65.

AUGLÝSING

um breyting á reglugerð nr. 207 30. september 1966, um bólusetningu sauðfjár til varnar garnaveiki.

1. gr.

Aftan við 1. málsgr. 1. gr. reglugerðarinnar bætist:

Svo og Mýrahreppi og Borgarhafnarhreppi í Austur-Skaftafellssýslu, og á svæðinu milli Skjálfandafljóts og Jökulsár á Fjöllum.

2. gr.

Reglugerðarbreyting þessi öðlast þegar gildi.

Reglugerðarbreyting þessi er gerð samkvæmt 44. gr. laga nr. 23 frá 10. marz 1956, um varnir gegn útbreiðslu næmra sauðfjársjúkdóma og útrýmingu þeirra.

Landbúnaðarráðuneytið, 24. marz 1972.

Halldór E. Sigurðsson.

Þorv. K. Þorsteinsson.

29. marz 1972. Nr. 66.

AUGLÝSING

um breytingu á gjaldskrá um póstburðargjöld frá 25. júní 1971.

Í liðnum „Bréf" skulu í stað talnanna 7, 14, 21, 30 og 120 í dálkunum „Innanlands" og „Norðurlönd" koma tölurnar 9, 18, 27, 40, 160.

Aðrir liðir gjaldskrárinnar breytast ekki.

Gjaldskrárbreyting þessi er sett samkvæmt 13. gr. póstlaga nr. 31/1940 og tekur gildi 1. apríl 1972.

Samgönguráðuneytið, 29. marz 1972.

Hannibal Valdimarsson.

Brynjólfur Ingólfsson.

B 21

Ríkisprentsmiðjan Gutenberg.

GJALDSKRÁ OG REGLUR

fyrir símaþjónustu.

I. KAFLI

Gjaldskrá fyrir talsímanotendur í sambandi við sjálfvirkar miðstöðvar.

A. Stofngjald.

1.	Fyrir venjulegt talfæri með línu og númeri í miðstöð	kr. 8000.00
2.	Fyrir 1 aukatalfæri í sama húsi (ekki hægt að tala á milli)	— 2000.00
3.	Fyrir venjulega aukabjöllu	— 650.00
4.	Fyrir tengil	— 650.00

Stofngjald fyrir aukatalfæri í öðrum húsum og fyrir skiptistöðvar og skiptiborð verða ákveðin af póst- og símamálastjórninni í hvert skipti. Svo er og um önnur tæki og aðrar gerðir símabúnaðar en að framan greinir með hliðsjón af línulengd og kostnaði.

Framangreind gjöld miðast við síma innan marka samfelldrar þéttrar byggðar út frá hlutaðeigandi símstöð, samkvæmt nánari ákvörðun póst- og símamálastjórnarinnar. Þó greiðist aukagjald þegar leggja á síma í hús, sem stendur meira en 50 metra frá aðalvegi, þar sem aðaljarðsímar liggja.

Utan þessara marka greiðist aukastofngjald af línuleiðinni frá nefndum mörkum og til hlutaðeigandi notanda. Nefnd aukagjöld eru ákveðin af póst- og símamálastjórninni í hvert skipti.

Hluti af stofngjaldi — að jafnaði helmingur — greiðist fyrir fram, þegar símapöntun hefur verið tekin til greina og undirbúningsframkvæmdir eru hafnar, og afgangurinn þegar síminn er tengdur í samband, og er þá miðað við hina gildandi gjaldskrá á hverjum tíma.

Þegar handvirkum síma er breytt í sjálfvirkan síma, má krefjast aukastofngjalds, sem svarar hálfum mismun á stofngjaldi við sjálfvirkan og handvirkan síma.

Ofanskráð stofngjöld fyrir aukatalfæri og annan aukabúnað gilda aðeins, þegar sami aðili hefur búnaðinn.

B. Afnotagjald.

Afnotagjald greiðist ársfjórðungslega fyrir fram. Umframgjald miðast að jafnaði við notkun símans næsta eða næstsíðasta ársfjórðung á undan.

Þó má þegar sérstaklega stendur á, vegna tilfærslu á greiðslumánuði ársfjórðungsgjalda, krefjast afnotagjalda 1—2 mánuði fram í tímann, þegar tilfærsla fer fram.

Þegar væntanlegur símnotandi, sem pantað hefur síma, en af einhverjum ástæðum hefur ekki vilja til þess að taka við honum, þegar stofnunin er reiðubúin að veita aðgang að línu og númer í miðstöð, skal þó reikna hið venjulega afnotagjald af símanum strax frá þeim tíma er stofnunin gat látið umbeðna þjónustu í té, og síðari hluta stofngjalds.

1. Ársfjórðungsgjaldið er:
   a. Kr. 1100.00 að viðbættum kr. 2.10 fyrir hvert teljaraskref umfram 525 á ársfjórðungi, nema þar sem notendafjöldi er yfir 20 000 á sama stöðvargjaldssvæði, þar verða 400 skref innifalin í afnotagjaldi.
   b. Fyrir verzlunar- og atvinnusíma greiðist aukalega kr. 350.00 á ársfjórðungi.

Hjá notendum, sem hafa tvær eða fleiri línur í sjálfskiptireit stöðvarinnar, er flokkunin miðuð við meðalsamtalafjölda á línunum. Þeir, sem hafa tvö eða fleiri samfelld númer í sjálfskiptireit, en ekkert miðstöðvarborð, greiða aukagjald, sem póst- og símamálastjórnin ákveður.

Framangreind gjöld miðast við síma innan marka samfelldrar þéttrar byggðar út frá hlutaðeigandi miðstöð, samkvæmt nánari ákvörðun póst- og símamálastjórnarinnar.

Utan þessara marka greiðist fjarlægðargjald af línuleiðinni frá nefndum mörkum og til hlutaðeigandi notanda.

2. Ársfjórðungsgjald.
   a. Fyrir 1 aukatalfæri í sama húsi (ekki hægt að tala á milli) ..... kr. 150.00
   b. Fyrir venjulega aukabjöllu ..... — 40.00

3. Afnotagjald á ársfjórðungi fyrir sjálfvirkar skiptistöðvar og handvirk skiptiborð er:
   a. Gjald fyrir sjálfvirkar skiptistöðvar (PABX) kr. 330.00 fyrir hvert innanhúss númer og kr. 660.00 fyrir hvert miðstöðvarlínunúmer í skiptistöð hjá notanda.
   b. Gjald fyrir handvirkt skiptiborð (CB) kr. 125.00 fyrir hvert númer og miðstöðvarlínunúmer í skiptiborði hjá notanda.
   c. Línugjald frá símstöð til skiptistöðvar og skiptiborðs eftir samtalafjölda samkvæmt ákvæðum í 1. lið.
   d. Talfæragjald: kr. 280.00 fyrir hvert talfæri í sama húsi, annars bætast við línuleigur.
   e. Skiptistöðvar, sem fylgt hafa sérgjaldskrá, gera svo einnig framvegis með hliðstæðum breytingum og í hinni almennu gjaldskrá.

Afnotagjald það, sem talið er í B. 1., 2. og 3. lið hér að framan, gildir því aðeins, að sami aðili hafi öll tækin.

C. Næturtaxti.

Taxti fyrir langlínusamtöl, sem valin eru sjálfvirkt á tímabilinu frá kl. 2200 að kvöldi til kl. 700 næsta morgun og gildir þetta frá mánudegi til föstudags, en um helgar frá kl. 1500 á laugardögum til kl. 700 næsta mánudagsmorgun, er lægri en dagtaxti, þannig að hver mínúta verður í flestum tilfellum helmingi ódýrari.

Gjald flokkur	Dagtaxti Skref í sek.	Verð fyrir hv. mín. kr.	Næturtaxti Skref í sek.	Verð fyrir hv. mín. kr.
O	ót.tími			
A	60 sek	2.10	120 sek	1.05
B	45 —	2.80	90 —	1.40
C	30 —	4.20	60 —	2.10
1	24 —	5.25	45 —	2.80
2	12 —	10.50	24 —	5.25
3	10 —	12.60	20 —	6.30
4	8 —	15.75	15 —	8.40
5	6 —	21.00	12 —	10.50

D. Flutningsgjald.

1. Milli húsa á svæði sömu miðstöðvar fyrir hvert venjulegt talfæri með línu ..... kr. 4000.00
   (Flutningsgjald greiðist að fullu, enda þótt sími sé fyrir í því húsi, sem flutt er í).
2. Innanhúss, á aðaltalfæri, aukatalfæri, aukabjöllu eða tengli:
   a. Í sömu íbúð eða innan 20 m fjarlægðar á sömu hæð ..... — 550.00
   b. Annars staðar í sama húsi á aðaltalfæri og aukatalfæri ..... — 1100.00
3. Frá húsi á svæði annarrar símstöðvar ..... — 5300.00

Sé um óvenjulega kostnaðarsaman flutning að ræða, eða flutning á öðrum tækjum, sem ekki eru nefnd hér að framan, greiðist gjald, sem er ákveðið af póst- og símamálastjórninni.

Sé sími fluttur á sama ári og hann er settur upp, eða oftar en einu sinni á sama ári, innan svæðis sömu símstöðvar, og aðeins er um nýja innanhússlögn að ræða og ekki neinn óvenjulegan kostnað, má lækka flutningsgjaldið (milli húsa) niður í allt að kr. 2000.00, ef flutt er innan 6 mánaða, en í allt að kr. 2600.00 ef 6—12 mánuðir líða á milli.

E. Viðtökugjald og gjald fyrir númeraskipti.

Flytji einhver í hús og taki samtímis við síma af öðrum aðila, sem hættir að vera símnotandi og án breytinga á símalögn, greiðist sama gjald og fyrir flutning milli húsa, þó hvorki af tengli né aukabjöllu.

Viðtökugjald lækkar í kr. 650.00 af heimilissíma, þegar barn eða tengdabarn tekur við símanum af foreldri og gagnkvæmt. Sama gildir um systkini.

Óski símnotandi að skipta um símanúmer og verði það samþykkt, er gjald fyrir slík númeraskipti kr. 1300.00

Viðtöku- og flutningsgjald fyrir miðstöðvarborð og önnur áhöld, sem ekki eru nefnd hér að framan, verður ákveðið af póst- og símamálastjórninni í hvert skipti.

F. Leiga og uppsögn.

1. Segja má símasambandinu upp um mánaðamót með minnst 1 mánaðar fyrirvara, og skal það gert skriflega.
2. Þegar sérstaklega stendur á, svo sem þegar um bráðabirgðasíma er að ræða, má þó leigja afnot af síma e. þ. l. fyrir lægra gjald en venjulegt árlegt afnotagjald, og ákveðst gjaldið þá í hverju tilviki af póst- og símamálastjórninni með tilliti til aðstæðna. Sama gildir um stofngjald.

II. KAFLI

Gjaldskrá fyrir talsímanotendur í sambandi við handvirkar miðstöðvar, sbr. þó III. kafla um notendasíma í sveitum.

A. Stofngjald.

1. Fyrir venjulegt talfæri með línu og númeri í miðstöð ..... kr. 6500.00
2. Fyrir hvert aukatalfæri í sömu íbúð ..... — 2000.00
3. Fyrir aukabjöllu (venjulega) ..... — 650.00
4. Fyrir tengil (með rafvökum) ..... — 700.00

Stofngjald fyrir skiptiborð hjá notendum verða ákveðin af póst- og símamálastjórninni í hvert skipti eftir gerð borðanna og stærð. Svo er og um önnur tæki og aðrar gerðir símabúnaðar en hinar venjulegu, sem að framan greinir.

Ofannefnd gjöld eru lágmarksgjöld. Ef nýlagnir krefjast tiltölulega mikils kostnaðar að dómi póst- og símamálastjórnarinnar vegna tæknilegra annmarka, verða gjöldin ákveðin af póst- og símamálastjórninni í hvert skipti.

Stofngjald greiðist fyrir fram, að jafnaði helmingur, þegar símapöntun hefur verið tekin til greina og undirbúningsframkvæmdir eru hafnar, og afgangurinn þegar síminn er tengdur í samband, og er þá miðað við hina gildandi gjaldskrá á hverjum tíma.

B. Afnotagjald á ársfjórðungi.

I. Fyrir hvert venjulegt talfæri með línu og númeri í miðstöð.
Afnotagjaldið er tilfært í heilum krónum.

Afgreiðslutími miðstöðvar virkum dögum	Sérlína	2—3 notendur á sömu línu	Yfir 3 notendur á sömu línu
2 std.	510	410	310
4 —	680	550	410
6 —	770	630	460
8 —	860	690	520
10 —	940	750	550
12 —	960	770	580
14 —	1000	790	610
16 —	1030	840	630
24 —	1100	880	660

Ef afgreiðslutími stöðvar er lengdur frá því, sem að framan getur, bætist við ársfjórðungsgjaldið fyrir hverja ½ klukkustund til viðbótar sem svarar fjórðungi af mismun milli flokka fyrir sérlínu, en hlutfallslega lægra, ef fleiri eru á línu. Viðbótargjaldið skal þó hækka eða lækka þannig að standi á heilum tug króna.

II. Fyrir aukabúnað.

1. Fyrir hvert venjulegt aukatalfæri í sömu íbúð ..... kr. 280.00
2. Fyrir hvert venjulegt aukatalfæri annars staðar í sama húsi ..... — 400.00
3. Fyrir hvert venjulegt aukatalfæri í öðru húsi verður ákveðið í hverju tilfelli með hliðsjón af línulengd og kostnaði.
4. Fyrir hverja venjulega aukabjöllu í sama húsi ..... kr. 40.00

Afnotagjald það, sem talið er í 2., 3. og 4. lið hér að framan, gildir því aðeins, að sami aðili hafi öll áhöldin.

III. Almenn ákvæði.

Ofannefnt afnotagjald fyrir talfæri með línu og númeri í miðstöð hækkar um 30% hjá hvers konar atvinnu- og verzlunarfyrirtækjum og hjá einstökum atvinnurekendum og öðrum aðilum, sem að áliti stöðvarstjóra nota símann sérstaklega mikið. Þessi hækkun gildir þó ekki á stöðvum með afgreiðslutíma undir 10 klst. á virkum degi.

Afnotagjald fyrir talsíma greiðist fyrir fram einn ársfjórðung í senn, og eru gjalddagar 1. virkan dag í janúar, apríl, júlí og október. Þegar um nýtt samband er að ræða fer hæð gjaldsins í fyrsta sinn eftir því, hve langur tími er eftir af ársfjórðungi þeim, sem stendur yfir, þegar símasambandið er opnað, og telst þá hluti úr mánuði sem heill mánuður.

Þegar væntanlegur símnotandi, sem pantað hefur síma, en af einhverjum ástæðum hefur ekki vilja til þess að taka við honum, þegar stofnunin er reiðubúin að

veita aðgang að línu og númer í miðstöð, skal þó reikna hið venjulega afnotagjald af símanum strax frá þeim tíma er stofnunin gat látið umbeðna þjónustu í té, og síðari hluta stofngjalds.

Afnotagjald fyrir skiptistöðvar og skiptiborð, svo og annan símabúnað en að framan greinir, eru ákveðin af póst- og símamálastjórninni hverju sinni.

C. Flutningsgjald.

1. Milli húsa á svæði sömu miðstöðvar, fyrir hvert venjulegt talfæri með línu ..... kr. 3250.00
2. Innanhúss, á aðaltalfæri, aukatalfæri, aukabjöllu eða tengli.
   a. Í sömu íbúð eða innan 20 m fjarlægðar á sömu hæð ..... — 550.00
   b. Annars staðar í sama húsi á aðaltalfæri og aukatalfæri ..... — 1100.00
3. Frá húsi á svæði annarrar miðstöðvar ..... — 4300.00

Ofannefnd gjöld, sem nefnd eru undir B og C, eru lágmarksgjöld. Ef nýlagnir krefjast tiltölulega mikils kostnaðar að dómi póst- og símamálastjórnarinnar vegna tæknilegra annmarka, verða gjöldin ákveðin af póst- og símamálastjórninni í hvert skipti.

Flutningsgjald greiðist fyrir fram áður en verkið er hafið.

Sé sími fluttur á sama ári og hann er settur upp, eða oftar en einu sinni á sama ári, og aðeins er um nýja innanhússlögn að ræða og ekki neinn óvenjulegan kostnað, má lækka flutningsgjaldið (milli húsa) niður í allt að kr. 2000.00.

D. Viðtökugjald og gjald fyrir númeraskipti.

Flytji einhver í hús og taki samtímis við síma af öðrum aðila, sem hættir að vera símnotandi og án breytinga á símalögn, greiðist sama gjald og fyrir flutning milli húsa, þó hvorki af tengli né aukabjöllu.

Viðtökugjald lækkar í kr. 650.00 af heimilissíma, þegar barn eða tengdabarn tekur við símanum af foreldri og gagnkvæmt. Sama gildir um systkini.

Óski símnotandi að skipta um símanúmer og verði það samþykkt, er gjald fyrir slík númeraskipti kr. 1300.00.

Viðtöku- og flutningsgjald fyrir skiptiborð og önnur áhöld, sem ekki eru nefnd hér að framan, verður ákveðið af póst- og símamálastjórninni í hvert skipti.

E. Leiga og uppsögn.

1. Segja má símasambandinu upp um mánaðamót með minnst 1 mánaðar fyrirvara, og skal það gert skriflega.
2. Þegar sérstaklega stendur á, svo sem þegar um bráðabirgðasíma er að ræða, má þó leigja not af síma e. þ. l. fyrir lægra gjald en venjulegt árlegt afnotagjald, og ákveðst gjaldið þá í hverju tilfelli af póst- og símamálastjórninni með tilliti til aðstæðna. Sama gildir um stofngjald.

III. KAFLI

Notendasímar í sveitum.

Um notendasíma á ábýlisjörðum í sveitum gilda eftirfarandi almennar reglur:

1. Stofngjald fyrir hvern handvirkan síma er kr. 4500.00. Sé um sérstaklega örðugar eða kostnaðarsamar lagnir að ræða ákveðst stofngjaldið af póst- og símamálastjórninni í hvert skipti eða eftir samkomulagi.
2. Stofngjald fyrir sjálfvirka síma sama og í I. kafla A, en þó með 20% afslætti, ef 2—3 eru saman um línu, en 40% afslætti, ef þeir eru fleiri um línuna.

Ársfjórðungsgjald er sem hér segir:

a. Fyrir hvern handvirkan síma í sambandi við:

Afgreiðslutími miðstöðvar á virkum dögum	
2 std.	kr. 250.00
4 —	— 320.00
6 —	— 400.00
8 —	— 460.00
10 —	— 480.00
12 —	— 500.00
14 —	— 530.00
16 —	— 550.00
25 —	— 580.00

b. Fyrir hvern sjálfvirkan síma greiðist sama gjald og um getur í I. kafla B.

3. Síminn fylgir jörðinni, og má ekki rifta því. Nýr ábúandi á jörðinni þarf ekkert viðtökugjald að greiða.
4. Flutning á símanum, ef notandi óskar, greiði hann eftir reikningi.
5. Leggist jörð í eyði eða ef ábúandi vill ekki hafa símann, má taka hann burtu. Línuna skal þó ekki taka niður á fyrsta ári, ef líkur benda til, að jörðin verði aftur í byggð eða ábúendaskipti verði. Allt í samráði við hlutaðeigandi oddvita.
6. Við nýlagningu annist hlutaðeigendur á sinn kostnað flutning efnis frá skipshlið á Eimskipafélagshöfn út á línustæðið, svo og dreifingu efnisins þar.
7. Símanotendur eru að sjálfsögðu háðir sömu reglum og venjum, sem almennt gilda um meðferð símatækja og starfrækslu notendasíma.
8. Landssíminn hefur að sjálfsögðu, hvenær sem er, heimild til að fjölga símum út frá notendasímalínum eða í framhaldi af þeim.
9. Stofngjöld greiðist fyrir fram og eigi síðar en þegar síminn er tengdur í samband. Afnotagjald greiðist fyrir fram fyrir einn ársfjórðung í senn, og eru gjalddagar 1. virkan dag í janúar, apríl, júlí og október.

   Þegar um nýtt gjald er að ræða, fer gjaldið í fyrsta sinn eftir því, hve langur tími er eftir af ársfjórðungnum, sem stendur yfir, þegar símasambandið er opnað, og telst þá hluti úr mánuði sem heill mánuður.
10. Undir ákvæði þessa kafla gjaldskrárinnar falla símar bænda í sveitum almennt, nema þeirra, sem búa í hverfum, þorpum eða kauptúnum eða í nágrenni þeirra og hafa síma á sérstakri línu eða fáir saman á línu; en um síma þeirra fer eftir ákvæðum I. eða II. kafla eftir því, sem við á, allt samkvæmt ákvörðun póst- og símamálastjórnarinnar. Þannig greiðist afnotagjald fyrir síma í sumarbústöðum, veiðiskálum, íþróttaskálum, skólum, gisti- og veitingastöðum, hjá iðnrekendum, atvinnurekendum eða verzlunum o. s. frv., samkvæmt I. eða II. kafla, en ekki samkvæmt þessum kafla. Um síma hjá öðrum aðilum eða stofnunum í sveit, eða þar sem sérstaklega stendur á, fer í hvert skipti eftir ákvörðun póst- og símamálastjórnarinnar eða eftir samkomulagi.

IV. KAFLI
Símtalagjald.

A. Símtalagjald innanlands

er í höfuðatriðum sem hér segir: Lægsta gjald er fyrir 3 mínútur. Hver mínúta eða brot úr mínútu þar fram yfir telst sem heil mínúta.

1. Venjuleg símtöl (handvirk afgreiðsla)

		Minnsta gjald	Umframgjald pr. mín.
Um	0— 10 km línulengd	kr. 15.00	kr. 5.00
—	10— 25 — —	— 24.00	— 8.00
—	25—100 — —	— 33.00	— 11.00
—	100—225 — —	— 42.00	— 14.00
—	225—350 — —	— 51.00	— 17.00
	Yfir 350 — —	— 63.00	— 21.00

Ofannefnt símtalagjald gildir ekki, þegar um sjálfvirka afgreiðslu milli stöðva er að ræða, en þá er í hverju tilfelli ákveðið hvernig reikna skuli greiðslu fyrir millistöðva-símtöl.

2. Hraðsímtal: þrefalt venjulegt símtalagjald.
3. Forgangshraðsímtal: tífalt venjulegt símtalagjald.
4. Kvaðning: kr. 15.00. Kvaðningsgjald greiðist hvort sem náðst hefur í umbeðinn mann eða ekki.
5. Afgreiðslugjald: kr. 20.00 reiknast ávallt fyrir handvirka afgreiðslu símtala um leiðir, þar sem sjálfvirkt langlínusamband er fyrir.
6. Boðsending: kr. 25.00 á venjulegu útburðarsvæði símastöðva, og kr. 25.00 fyrir hvern byrjaðan km út fyrir það. Boðsendingargjaldið greiðist hvort sem úr símtali verður eða ekki.
7. Afturköllun símtals: kr. 4.00.

B. Símtalagjöld milli Íslands og annarra landa

ákvarðast eftir alþjóðasamþykktum og milliríkjasamningum, og tilkynnir póst- og símamálastjórnin þau, eins og þau eru á hverjum tíma.

C. Radíó-símtöl við skip og báta.

Gjald fyrir símtöl um íslenzkar strandarstöðvar milli íslenzkra skipa og lands:

a. Línugjald kr. 24.00 fyrir fyrstu 3 mín. og kr. 8.00 fyrir hverja mín. eða brot úr mín. þar fram yfir.
b. Strandargjald kr. 42.00 ef skipið er ekki meira en 150 sjómílur frá landi en annars kr. 66.00 fyrir fyrstu 3 mín. og kr. 14.00 eða kr. 22.00 fyrir hverja mín. eða brot úr mín. þar fram yfir.
c. Skipsgjald, ef hlutaðeigandi skip tekur gjald fyrir slík símtöl, og getur það verið mismunandi fyrir hvert skip.

Gjöld fyrir símtöl við erlend skip fara eftir alþjóðagjaldskrá.

V. KAFLI
Símskeytagjald.

A. Gjald fyrir innanlandsskeyti.

1. Venjuleg símskeyti: kr. 3.30 fyrir hvert orð. Minnsta gjald kr. 33.00.
2. Blaðaskeyti: 70 aurar fyrir hvert orð. Minnsta gjald kr. 21.00.
3. Hraðskeyti: Tvöfalt venjulegt skeytagjald. Minnsta gjald kr. 66.00.
4. Veðurskeyti: Sama og venjulegt skeytagjald. Minnsta gjald einnig hið sama. Veðurskeyti hafa þó forgang fyrir öðrum skeytum.
5. Símapóstávísanir: Gjald kr. 45.00 án tillits til orðafjölda.

6. Heillaskeyti: Sama gjald og fyrir venjulegt símskeyti, en auk þess greiðist aukagjald fyrir skrauteyðublöð, kr. 20.00 eða 30.00 eftir gerð.
7. Samúðarskeyti: Ekkert gjald til landssímans. Sendanda er í sjálfsvald sett, hve mikið hann greiðir, og rennur upphæðin óskorin til Landsspítalasjóðs.
8. Loftskeyti og talskeyti: Gjald fyrir loftskeyti og talskeyti um íslenzkar strandarstöðvar við íslenzk skip verður ákveðið í sérgjaldskrá.
9. Móttaka símskeyta í talsíma frá talsímanotanda kostar kr. 9.00 fyrir hver 100 orð eða færri.
10. Afturköllun á símskeyti kostar kr. 4.00 ef ekki er farið að senda það frá afhendingarstöðinni.
11. Sendiferðir með símskeyti: Símskeyti eru borin út endurgjaldslaust allt að einum kílómetra frá símstöð. Í bæjum og kauptúnum er útburðarsvæðið þó miðað við samfellda byggð. Ef senda þarf með skeyti út fyrir útburðarsvæðið, skal greiða 25.00 krónur fyrir hvern kílómetra. Þetta gildir um fjarlægð, er nemur allt að 10 kílómetrum og undir venjulegum kringumstæðum. Þegar vegalengdin er meiri, skal greiða gjald, sem ákveðið er eftir fyrirspurn í hvert skipti.

    Þótt ekki sé greitt fyrir sendiferð með símskeyti, sem afhenda skal utan útburðarsvæðis, ber símstöðinni að greiða fyrir því, að símskeytið komist til viðtakanda svo fljótt sem unnt er, t. d. með því að sæta tækifærisferðum eða næstu póstferð eða láta vita af því í síma eða á einhvern annan tiltækan hátt.
12. Fyrirfram greitt svar (RP): Ef sendandi óskar að greiða gjald fyrir svarskeyti, skal skrifa RP fyrir framan nafnakveðjuna og tiltaka jafnframt orðafjölda svarskeytisins. RP 10 þýðir, að svar sé greitt fyrir 10 orða skeyti.
13. Margar nafnakveðjur (TM): Afritunargjald fyrir hverja utanáskrift fram yfir þá fyrstu, er kr. 13.00 fyrir hver 50 textaorð eða færri, en kr. 6.00 fyrir hver 50 orð eða færri þar fram yfir. Fleiri en eina nafnakveðju er aðeins hægt að nota til einnar og sömu símstöðvar.
14. Samanburður til tryggingar gegn missímun (TC): Aukagjald er helmingur venjulegs símskeytagjalds.
15. Viðtökuskírteini símleiðis (PC): Gjald er sama og fyrir 7 orða símskeyti í innanlandsviðskiptum. Fyrir viðtökuskírteini, sem sendast á í pósti (PCP) er gjaldið sama og póstburðargjald undir einfalt bréf.

B. Símskeytagjöld til útlanda.

ákveðast af alþjóðasamþykktum og milliríkjasamningum, og tilkynnir póst- og símamálastjórnin þau eins og þau eru á hverjum tíma.

VI. KAFLI
Telex og fjarritvélar.

A. Stofngjald.

1.	Venjuleg fjarritvél	kr. 24 000.00
2.	Númer í telexstöð	— 12 000.00
3.	Bæjarlína	— 2 700.00

B. Afnotagjald á ársfjórðungi.

1.	Venjuleg fjarritvél. Viðhald er innifalið án kostnaðar við utanbæjarferðir og án pappírs og leturborða. Viðhald utan dagvinnutíma, sé þess óskað, greiðist sérstaklega	kr. 10 000.00
2.	Númer í telexstöð	— 5 000.00
3.	Bæjarlína (Lína innan marka samfelldrar þéttrar byggðar)	— 1 600.00

4. Línuleiga til fjarlægra staða ákvarðast af póst- og símamálastjórninni hverju sinni.
5. Telexritanir innanlands greiðast með kr. 2.10 fyrir hvert teljaraskref og samsvarar það kr. 5.25 á mínútu.

C. Gjald fyrir telexritanir til útlanda.

ákvarðast af alþjóðasamþykktum og milliríkjasamningum, og tilkynnir póst- og símamálastjórnin þau eins og þau eru á hverjum tíma.

D. Flutningsgjald fyrir venjulega fjarritvél.

1.	Milli húsa á svæði sömu símstöðva	kr. 6 000.00
2.	Innanhúss	— 3 000.00
3.	Frá húsi á svæði annarrar símstöðvar	— 9 000.00

E. Leiga, uppsögn o. fl.

Framangreind stofngjöld og afnotagjöld eru miðuð við venjulegustu gerð blaðfjarritvéla. Í afnotagjöldunum er fólgin vátrygging tækjanna. Hverri fjarritvél fylgja við uppsetningu 4 rúllur af pappír, en upp frá því kostar notandi pappírinn.

Stofngjald og afnotagjald fyrir aðrar tegundir fjarritvéla eða aukabúnað eru ákveðin í hvert skipti.

Stofngjald greiðist fyrir fram, áður en uppsetning er hafin og afnotagjöld ber að greiða ársfjórðungslega fyrir fram, og eru gjalddagar hinir sömu og fyrir afnotagjald af síma. Hluti úr mánuði telst sem heill mánuður við fyrsta reikning.

Segja má sambandinu upp um mánaðamót með eins mánaðar fyrirvara, og skal það gert skriflega.

VII. KAFLI
Línur.

Ef unnt er að láta línur á leigu, skal stofngjaldið ákveðið í hvert skipti, en ársfjórðungsleigan á hvern km vera þessi (minnsta gjald miðað við 100 m).

1.	Fyrir 1 línu í innanbæjarjarðsíma 0.5—0.7 mm	kr. 400.00 pr. km
2.	Fyrir 1 línu í langlínujarðsíma 0.9 mm	— 550.00 pr. km
3.	Fyrir 1 línu í langlínujarðsíma 1.4—1.7 mm	— 660.00 pr. km
4.	Fyrir loftlínu, sem strengd er á stauraröð, sem fyrir er	— 660.00 pr. km

Skemmstur leigutími skal ákveðinn með samningum í hvert skipti. Uppsagnarfrestur er 6 mánuðir, og er hann gagnkvæmur. Leiga til fjarlægra staða ákvarðast af póst- og símamálastjórninni hverju sinni.

VIII. KAFLI
Skrásetning símnefna.

Fyrir skráningu símnefna greiðist kr. 600.00 á ári. Sé sama símnefni skrásett á fleiri en 10 símstöðvum, greiðist þó aðeins kr. 110.00 fyrir hverja skráningu þar fram yfir. Gjaldið greiðist fyrir fram fyrir almanaksárið. Brot úr ári telst sem heilt ár. Uppsagnarfrestur er 3 mánuðir, og er hann gagnkvæmur.

IX. KAFLI
Skrásetning í símaskrána.

Hver talsímanotandi fær nafn sitt skráð ókeypis í einni línu í stafrófsskránni.

Gjald fyrir hverja línu í stafrófsskránni fram yfir það, sem að ofan segir, er kr. 150.00. Sé auk aðalsímanotanda einn eða fleiri aukanotendur að sama síma, ber að greiða kr. 300.00 fyrir hvern aukanotanda. Aukasímanotendur geta ekki öðlazt aðalsímanotendarétt (t. d. rétt til að fá símann fluttan eða skráðan eingöngu á sitt nafn) án þess að greiða uppsetningargjald fyrir númerið að nýju eða viðtökugjald, enda hefur landssíminn einn umráðarétt símans. Breytir engu í þessu þó að aukasímanotandi hafi um lengri eða skemmri tíma haft nafn sitt í símaskránni eða greitt afnotagjaldið.

Óski símanotandi, að símanúmer hans sé ekki prentað í símaskrá og ekki gefið upp í 03, getur póst- og símamálastjórnin heimilað það, gegn 170.00 króna gjaldi, sem greiðist einu sinni.

Póst- og símamálastjórnin ákveður tilhögun á símaskránni, og hún getur synjað mönnum um upptöku starfsheita, sem hún telur óeðlileg eða vafasamt, að hlutaðeigandi hafi rétt að bera.

Skrásetning í stafrófsskrána.

1.	Breytt letur í skrá, hver lína	kr. 250.00
2.	Aukanafn í skrá	— 300.00
3.	Aukalínur í skrá, hver lína	— 150.00
4.	Aukanafn með breyttu letri (1 lína) kr. 250.00 + 300.00	— 550.00

Aukalínur eru taldar: Ef t. d. fyrirtæki lætur skrásetja nöfn starfsmanna sinna í skrána undir nafni fyrirtækisins. Sé starfsmaður fyrirtækis ekki aðalsímanotandi og ekki skráður í skránni sem aukasímanotandi annars staðar en undir nafni fyrirtækisins (en ekki undir sínu nafni), skal reiknað fyrir það kr. 300.00 sem aukanafn.

Skrásetning í atvinnuskrána.

A. Ókeypis skrásetning.

Hver símnotandi, sem rekur atvinnu- eða verzlunarfyrirtæki og óskar skriflega eftir skráningu í atvinnu- og viðskiptaskrána í samræmi við þá flokkun, er póst- og símamálastjórnin hefur ákveðið, fær ókeypis eina línu til skrásetningar á símanúmeri sínu, ásamt nafni og heimilisfangi, með venjulegu letri í einn flokk skrárinnar. Aukasímanotendur öðlast ekki rétt til ókeypis skráningar.

B. Skrásetning gegn borgun.

Ef símanotandi vill láta skrá sig í fleiri en einn flokk, kostar hver skrásetning fram yfir þá fyrstu kr. 150.00. Ef nafnið óskast skráð með breyttu letri, kostar það kr. 250.00. Auglýsingalína kostar kr. 150.00.

X. KAFLI
Radíótæki.

A. Almenn ákvæði.

1. Hver sá, sem óskar að starfrækja radíótæki á landi, sjó eða í lofti, innan íslenzks lögsagnarumdæmis, skal senda póst- og símamálastjórninni skriflega umsókn um leyfi til þess, ásamt nauðsynlegum upplýsingum um tækin og tilgang notkunar. Þetta gildir þó ekki um viðtæki fyrir útvarp, sem er skráð

hjá Ríkisútvarpinu. Verði slíkt leyfi veitt, er það gert með leyfisbréfi, þar sem tilgreind eru skilyrði fyrir leyfinu, leyfistími o. fl. Fyrir hvert leyfisbréf komi ákveðið gjald, samkvæmt sérstakri gjaldskrá um radíótæki, skal gjaldið greitt við afhendingu leyfisbréfs.

2. Póst- og símamálastjórnin sér um eftirlit með notkun sendistöðva og lætur skoða þær að jafnaði einu sinni á ári. Fyrir þetta greiðist árlegt eftirlitsgjald, samkvæmt sérstakri gjaldskrá um radíótæki.
3. Þegar framkvæma skal skoðun, skal viðkomandi stöðvarvörður sjá um, að nægilegt rafmagn sé fyrir hendi, svo prófa megi tækin. Enn fremur getur eftirlitsmaður krafizt þess, að stöðvarvörur sé viðstaddur skoðun og til aðstoðar eftirlitsmanni sé þess þörf, t. d. við skoðun lífbátasenda og þ. u. l. Sé stöðvarvörður eða fullgildur staðgengill, að dómi eftirlitsmanns, ekki viðlátinn, þrátt fyrir ósk eftirlitsmanns, er honum heimilt að taka sér aðstoðarmann og ber þá leyfishafi stöðvarinnar aukakostnað, er af því kann að leiða. Óski leyfishafi radíótækja aukaskoðunar, einhverra ástæðna vegna, ber honum að greiða fyrir framkvæmd hennar aukalega, hálft eftirlitsgjald að viðbættum ferðakostnaði.
4. Þeim, sem leyfi fær fyrir sendistöð, ber að sjá um, að enginn starfræki hana, nema sá, sem fengið hefur skírteini hjá póst- og símamálastjórninni, er heimili honum starfrækslu slíkrar stöðvar (skírteini loftskeytamanns eða talstöðvarvarðar). Stöðin er þó ávallt undir yfirumsjón leyfishafa eða fulltrúa hans og starfræksla hennar á ábyrgð þeirra.
5. Bæði stöðvarverði og leyfishafa eða fulltrúa hans er skylt að undirrita þagnarheit og haga starfrækslunni í einu og öllu samkvæmt fyrirmælum póst- og símamálastjórnarinnar og hlíta þeim ákvæðum og reglum, innlendum og alþjóðlegum, sem settar eru og settar kunna að verða um starfrækslu slíkra stöðva. Verði misbrestur á þessu, getur póst- og símamálastjórnin afturkallað leyfisbréf stöðvarinnar, innsiglað hana eða, sé hún í leigu frá póst- og símamálastjórninni, tekið hana í sína vörzlu.
6. Eftirlitsgjald og annar kostnaður, vegna tækjaskoðunar, greiðist í síðasta lagi einum mánuði eftir framvísun reiknings.
7. Póst- og símamálastjórnin og sérstakir umboðsmenn hennar sjá um uppsetningu og viðhaldsþjónustu á öllum sendistöðvum í farartækjum og í landi. Enn fremur á þeim viðtækjum og öðrum viðkomandi búnaði, er telst til skyldubúnaðar í skipum. Kostnað vegna uppsetningar og viðhaldskostnaðar ber leyfishafi. Reikningar, vegna uppsetningar og viðgerða, skulu að jafnaði staðgreiðast, nema sérstaklega hafi verið um reikningsviðskipti samið.
8. Gjöld fyrir símtöl, símskeyti og annað það, sem gjaldskylt er og afgreitt er um símakerfið, fyrir tilstuðlan stöðvar leyfishafa, eru á ábyrgð hans og greiðast innan 15 daga frá framvísun reiknings.
9. Hafi áfallin gjöld, vegna radíótækja eða þjónustu, ekki verið greidd á tilsettum tíma, er póst- og símamálastjórninni heimilt að innsigla viðkomandi stöð. Um borð í skipum skal þetta þó gert þannig, að nota megi stöðina í neyðartilfelli. Enn fremur er póst- og símamálastjórninni heimilt að innheimta þessi gjöld með símareikningum hlutaðeigandi leyfishafa, að viðlagðri lokun símans.
10. Nú hefur stöð verið innsigluð vegna vanskila eða annarra brota. Skal þá leyfishafi greiða innsiglisgjald, áður en enduropnun fer fram. Ferðakostnað, vegna innsiglunar, ber leyfishafi.
11. Framangreindar reglur eiga ekki við um starfrækslu „amatör"-stöðva. Um þá starfsemi er fjallað í sérstakri reglugerð.
12. Gjöld fyrir leyfisbréf, eftirlit o. fl., eru samkvæmt sérstakri gjaldskrá um radíótæki.

13. Leyfi til starfrækslu radíóstöðva má segja upp með minnst eins mánaðar fyrirvara, miðað við mánaðamót, óski leyfishafi að hætta starfrækslu stöðvarinnar. Skal það gert skriflega og stílað til póst- og símamálastjórnarinnar. Vanræksla í þessum efnum leysir leyfishafa ekki frá greiðslu áfallinna gjalda.
14. Öll gjöld til póst- og símamálastjórnarinnar, vegna starfrækslu radíótækja, sem ekki eru greidd á tilsettum síma, eru lögtakskræf, samkvæmt 1. gr. laga nr. 29 frá 16. des. 1885.
15. Póst- og símamálastjórnin hefur nokkurt magn radíótækja til leigu eða til sölu, samkvæmt nánari ákvörðun hverju sinni. Um kjör fer samkvæmt sérstakri gjaldskrá um radíótæki.

B. Radíótæki á leigu.

1. Óski einhver að taka á leigu radíótæki og öllum skilyrðum er fullnægt, leggur póst- og símamálastjórnin til tæki, af þeirri gerð, sem eru til leigu á hverjum tíma, og umsækjandi óskar eftir. Tækin eru eign póst- og símamálastjórnarinnar, leigð starfrækjanda á þeim stað eða í því farartæki, sem ákveðið er í leyfisbréfinu. Póst- og símamálastjórnin annast uppsetningu tækjanna, sem leigutaki greiðir eftir reikningi. Leigutaki skal sjá um, að rafmagn með hæfilegri orku og spennu sé fyrir hendi og leitt að tækjunum, svo og um alla trésmíðavinnu og alla aðra vinnu en rafmagnsuppsetningu tækjanna. Einnig skal leigutaki sjá um kaup á rafhlöðum, rafgeymum og hleðslubúnaði fyrir þá, kosta uppsetningu hans og lögn frá honum að rafgeymum.
2. Leigutaka ber að sjá um, að tækin séu vel með farin, þeim haldið hreinum og þurrum, svo sem frekast er kostur. Kostnað vegna viðgerða á tækjunum, er stafar af slæmri meðferð og vanhirðu þeirra, meðan þau voru í vörzlu leigutaka, ber honum að greiða, samkvæmt mati, við afhendingu eftir leigu.
3. Leigutaki ber allan viðhaldskostnað á tækjunum meðan þau eru í hans vörzlu, og skal hann greiddur samkvæmt reikningi.
4. Öll radíótæki á leigu frá póst- og símamálastjórninni skulu vera vátryggð, á kostnað leigutaka, gegn hvers konar tjóni og á póst- og símamálastjórnin beinan rétt til vátryggingarfjársins, ef tækin eyðileggjast og hlutfallslega fyrir skemmdir. Póst- og símamálastjórnin annast vátryggingu allra slíkra tækja, nema í varðskipum og farþega- og/eða vöruflutningaskipum, stærri en 500 rúmlestir, enda skal leigutaki sjálfur annast vátryggingu tækjanna í þeim skipum. Vátryggingariðgjöld fyrir tæki, sem póst- og símamálastjórnin annast vátryggingu á, skal leigutaki greiða póst- og símamálastjórninni samtímis með leigu og er lögtaksréttur á þeim eins og á leigunni.
5. Afgreiðslugjald fyrir radíótæki, skal leigutakinn greiða áður en uppsetningu þeirra er lokið, svo og leigu og vátryggingariðgjald, til næsta gjalddaga. Leiga og vátryggingariðgjald fyrir talstöðvar greiðist í einu lagi fyrir fram fyrir hvert almanaksár, nema fyrsta árið, þá skal brot úr ársfjórðungi reiknað sem einn ársfjórðungur.
6. Minnsti leigutími er eitt ár, en ef sérstaklega stendur á, t. d. ef tækin eru ætluð til þjónustu fyrir ákveðið takmarkað verkefni, ferð eða þ. u. l., má stytta leigutímann niður í einn ársfjórðung. Ef nýr eigandi verður að farartækinu eða fyrirtækinu, er rekur stöðina og hinn nýi eigandi óskar að tækin verði þar áfram, með honum sem leigutaka, skal nýi eigandinn greiða gjöld eins og nýr leigjandi í samræmi við 5. lið.
7. Að lágmarks leigutíma liðnum, er uppsagnarfrestur 3 mánuðir og skal uppsögn vera skrifleg. Leigutaki ber ábyrgð á öllum gjöldum vegna stöðvarinnar, þar til uppsagnarfrestur er liðinn.

8. Sé ársleiga, vátryggingariðgjöld og viðskiptagjöld ekki greidd innan eins mánaðar frá framvísun reiknings, getur póst- og símamálastjórnin:
   a. Innsiglað radíótækin, þó þannig að nota megi tækin í neyð, sé um lögboðin tæki að ræða. Séu áfallin gjöld ekki greidd innan eins mánaðar frá innsiglun, getur póst- og símamálastjórnin tekið hin leigðu tæki í sína vörzlu.
   b. Tekið tækin í sína vörzlu, án undangenginnar innsiglunar, sé um ólögboðin tæki að ræða.

   Sama gildir ef reikningar fyrir uppsetningu og viðgerðir á radíóbúnaði, sem framkvæmdar eru af póst- og símamálastjórninni, eru ekki greiddir innan eins mánaðar frá framvísun reiknings.

   Fyrir enduropnun innsiglis greiðist innsiglisgjald, og skal sú greiðsla fara fram áður en opnað er. Ferðakostnað vegna opnunar innsiglis greiði leigutaki, auk innsiglisgjaldsins. Fyrir að flytja stöð á notkunarstað og endurtengja hana, greiðist raunverulegur kostnaður, þó aldrei lægri en lágmarksgjald. Heimilt er að innheimta nefnd radíótækja- og viðskiptagjöld með símareikningum hlutaðeigandi aðila, að viðlagðri lokun símans.
9. Nú óskar einstaklingur eða fyrirtæki að leigja og starfrækja radíóstöð til viðskipta við eigin skip eða báta, þá lætur póst- og símamálastjórnin, að uppfylltum öllum skilyrðum, í té tæki og sér um uppsetningu á þeim. Leigutaki greiðir uppsetningu samkvæmt kostnaðarreikningi, er hann tekur við stöðinni. Notkunargjald greiðist eftir á mánaðarlega og miðast við dagtaxta, nema sérstakar ástæður séu fyrir hendi og þess vegna öðruvísi ákveðið. Uppsögn leigu skal vera skrifleg og með a. m. k. þriggja mánaða fyrirvara.
10. Póst- og símamálastjórnin selur á leigu talstöðvar fyrir smábáta (trillubáta). Er þar ýmist um ársleigu eða ársfjórðungsleigu að ræða. Um uppsögn slíkrar leigu gilda sömu ákvæði og um dagleigustöðvarnar.
11. Sömuleiðis hefur póst- og símamálastjórnin til leigu litlar ferðatalstöðvar (walkie-talkie), ætluð til viðskipta um stuttar vegalengdir. Tæki þessi eru leigð án rafhlöðu og er lágmarksleigutími ein vika. Leigutími telst frá því, að leigutaki tekur við tækinu, þar til hann skilar því til póst -og símamálastjórnarinnar. Ber að skila tækinu í því ástandi, er það var í, er leigutaki tók við því, enda ber hann kostnað af nauðsynlegum lagfæringum.
12. Póst- og símamálastjórnin getur, undir sérstökum kringumstæðum, leyft starfrækslu radíóstöðva á afskekktum bæjum og þá til viðskipta við ákveðnar símstöðvar. Í slíkum tilfellum fer um gjöld samkvæmt gjaldskrá um sveitasíma.

C. Reglur um starfrækslu talstöðva, sem annast viðskipti við bifreiðar eða önnur farartæki á landi, og viðskiptagjöld landfarstöðva.

a. **Stöðvar, sem póstur og sími starfrækir.**

Stöðvarnar eru til almennra viðskipta við landfarstöðvar.

b. **Stöðvar, sem fyrirtæki starfrækja, samkvæmt heimild póst- og símamálastjórnarinnar.**

1. gr.

Stöðvarnar eru opnar til takmarkaðra viðskipta á öldutíðnum, sem tilgreindar eru í leyfisbréfi.

2. gr.

Um talstöðvar leyfishafa mega einungis fara fram viðskipti, er beinlínis varða atvinnurekstur hans.

Sendendur og viðtakendur skeyta um stöðvar þessar eru eingöngu leyfishafi og umboðsmenn hans.

3. gr.

Skeyti og símtöl, sem ekki falla undir 2. gr. eru gjaldskyld og skulu afgreidd um stöðvar landssímans og hið almenna símakerfi.

4. gr.

Stöðvarnar skulu starfræktar af talstöðvarvörðum, er hafi skírteini gefið út af póst- og símamálastjórninni. Talstöðvarverðir undirrita þagnarheit, en auk þess eru allir þeir, er ábyrgð bera á starfrækslu talstöðva, bundnir slíku þagnarheiti, enda þótt þeir hafi ekki undirritað það.

5. gr.

Skylt er að halda sérstaka radíó-dagbók um allt það, er varðar rekstur stöðvanna, svo sem innkomna og útfarna afgreiðslu.

6. gr.

Stöðvum þessum er skylt að sinna neyðarþjónustu og þjónustu vegna öryggis mannslífa, og má ekki í slíku tilfelli loka stöðvunum fyrr en neyðar- eða öryggisþjónustunni er lokið.

7. gr.

Leyfishafi ber allan kostnað og alla ábyrgð af starfrækslu stöðvanna.

c. **Viðskiptagjöld landfarstöðva.**

1. gr.

Leyfishafar landfarstöðva greiða landssímanum árlegt viðskiptagjald, sem ákveðið er af póst- og símamálastjórninni hverju sinni. Í viðskiptagjaldinu er innifalin þjónusta af hendi stöðva A, allt að 100 símtölum eða skilaboðum árlega, afgreiddum innan bæjarsímakerfis fjarskiptastöðvanna.

Vegna afgreiðslna út fyrir bæjarsímakerfi viðkomandi stöðva bætast við gjöld samkvæmt gjaldskrá landssímans fyrir langlínuviðskipti.

Það sem umfram er 100 afgreiðslur innan bæjarsímakerfanna greiðist samkvæmt gjaldskrá landssímans IV. kafla C um radíó-símtöl.

2. gr.

Leyfishafi farstöðvar er ábyrgur fyrir gjöldum vegna viðskipta hennar um fjarskiptastöðvar landssímans.

XI. KAFLI

Afnot landssímalína til skákkeppni gegn niðursettu gjaldi.

1. Fyrir afnot landssímalína til skákkeppni greiðist ⅕ venjulegs símtalagjalds á tímabilinu frá 1. október til 30. apríl kl. 21.00—08.00.

   Lágmarksgjald miðast þó við þriggja stunda notkun á línunum. Hver byrjuð klukkustund telst sem heil.

   Á öllum öðrum tímum en þeim, sem að framan getur, reiknast fullt gjald, samkvæmt símtalagjaldskrá (sbr. IV. kafla).
2. Umsóknir um afnot landssímalína til skákkeppni gegn niðursettu gjaldi skulu koma frá Skáksambandi Íslands og sendar skriflega til ritsímastjórans í Reykjavík með minnst sólarhrings fyrirvara. Óskir um niðursett símagjöld til skákkeppni frá öðrum en Skáksambandi Íslands verða eigi teknar til greina.

XII. KAFLI

A. Almennir skilmálar.

1. Sá, sem óskar að fá talsíma eða aukið samband eða breytingar á samböndum og tækjum, er hann hefur áður fengið, sendi umsókn hér að lútandi á þar til gerðu eyðublaði er fæst hjá öllum stöðvarstjórum og skal tilgreina fullt nafn, nafnnúmer og heimilisfang, og skal hann þá hlíta þeim kjörum og ákvæðum, sem sett eru eða sett kunna að verða um notkun símatækja og sambanda.
2. Símasambandi er venjulega ekki komið á við nokkra húseign, nema húseigandi leyfi endurgjaldslaust að koma fyrir þráðum og öðrum símatækjum á húsi og lóð og ber þeim, er pantar sambandið að sjá um, að slíkt leyfi húseiganda fáist. Krefjast má, að talsímanotendur setji tryggingu fyrir greiðslu allra gjalda fyrir afnot símans.
3. Póst- og símamálastjórnin ákveður við hvaða símstöð talsímanotandi skuli tengjast og um númer hans og nánara fyrirkomulag, og getur síðar breytt um númer, ef það telst nauðsynlegt. Handvirk langlínusímtöl hafa forgangsrétt fram yfir innanbæjarsímtöl, og getur landssíminn komið inn á sjálfvirk símtöl og beðið um, að viðkomandi leggi á, ef um innanbæjarsímtöl er að ræða.
4. Enginn má gera eða láta gera breytingar á símasamböndum eða flytja símabúnað úr stað. Öll slík verk verða framkvæmd eftir beiðni, en notandi greiði það gjald, sem ákveðið er. Allir nýir símar eða talsímasambönd í kaupstöðum eða kauptúnum eru eign Pósts og síma, en notendur greiði stofngjald og afnotagjald. Starfsmenn stofnunarinnar hafa hvenær sem er aðgang að öllum símatækjum og símalögnum.
5. Talsímanotendum er skylt að fara vel og gætilega með öll símatæki og lagnir, er þeir hafa til afnota, og bera þeir ábyrgð á öllum skemmdum á tækjum, er ekki stafa af eðlilegu sliti svo og ef þau glatast. Brunatrygging venjulegs talfæris er fólgin í leigunni.

   Stranglega er bannað að setja nokkur tæki eða útbúnað í samband við tæki Pósts og síma, t. d. talfærasnúrur o. þ. h., enda hefur Póstur og sími að sjálfsögðu rétt til að taka allan slíkan útbúnað burtu og láta viðkomandi sæta sektum eða missi símans, ef ástæða þykir til.
6. Ef eitthvað verður að talfærum, ber þegar í stað að tilkynna það stöðvarstjóranum, er sér um, að gallarnir verði lagfærðir svo fljótt sem unnt er. Póstur og sími ber ekki ábyrgð á því, þótt sími slitni eða verði ónothæfur um stund, nema það sé beinlínis honum að kenna eða óþarfur dráttur verði á viðgerð símans. Má þá krefjast endurgreiðslu á afnotagjaldinu í hlutfalli við þann tíma, er síminn er ónothæfur, ef sambandsslitin eru meira en 10 sólarhringar á ári.
7. Póst- og símamálastjórnin tekur ekki á sig neina ábyrgð á afleiðingum þess, ef mistök kunna að eiga sér stað við afgreiðslu símskeyta eða símtala, hvort sem þau eru af völdum starfsmanna, línubilana eða annarra orsaka.
8. Enginn talsímanotandi má lána, leigja eða selja öðrum afnot talsímans, nema með leyfi Pósts og síma. Sé það engu að síður gert, hefur notandi fyrirgert rétti sínum til símans, og getur stofnunin slitið sambandinu og tekið tækin burtu fyrirvaralaust, en notandi borgar samt afnotagjaldið til þess tíma, er hann hefði löglega getað sagt því upp.
9. Ef sími eða annar fjarskiptabúnaður, sem hefur verið tekinn á leigu, hefur staðið ónotaður í 6 mánuði eða lengur, er póst- og símamálastjórninni heimilt að taka hann til afnota fyrir aðra, jafnvel þótt leiguhafi vilji greiða áfram afnotagjald af hinum ónotaða síma eða búnaði. Gildir þetta einnig, þótt ekki hafa verið unnt að afgreiða beiðni um flutning símans á þeim tíma.

10. Póst- og símamálastjórninni er heimilt að synja þeim um síma eða að loka símum þeirra um stundarsakir eða að fullu, sem eftir athugun og að dómi hennar hafa verulega slæm áhrif á afgreiðslu sjálfvirku símstöðvanna, eða ef símí þeirra er misnotaður svo sem með endurteknum gabbhringingum eða öðrum truflunum.
11. Sé lína einhvers notanda óhæfilega oft á tali að dómi póst- og símamálastjórnarinnar, getur stofnunin krafizt þess, að notandinn fallist á lagfæringar. Hóphringingar eru ekki leyfilegar.
12. Notendur mega ekki selja eða leigja afnot af símum þeim, er þeir hafa, án sérstaks leyfis frá póst- og símamálastjórninni, sem ákveður gjaldið.
13. Þeir, sem af ásettu ráði eða gálauslega valda skemmdum á símum eða símatækjum og samböndum, sæta sektum samkvæmt 176. gr. hegningarlaganna, nema verknaðinum sé þannig farið, að þyngri refsing liggi við samkvæmt lögum.

B. Greiðsluskilmálar.

1. Gjald fyrir símtöl í sambandi við langlínur greiðist eftir reikningi, og ber talsímanotandi ábyrgð á greiðslunni fyrir hvert slíkt samtal, sem fram fer frá hans talfæri, hvort sem hann hefur sjálfur beðið um símtalið eða aðrir. Gjaldið greiðist í fyrsta skipti, er þess er krafizt.
2. Sé eitthvert gjald til símans ekki greitt í síðasta lagi 10 dögum eftir gjalddaga, má slíta talsímasambandinu við þá síma, er skuldunautur er skráður fyrir, en skuldunautur er samt skyldur til að greiða gjaldið til þess tíma, er hann hefði löglega getað sagt upp sambandinu, og er það þá þegar fallið í gjalddaga. Skuldunautur á því aðeins rétt til að fá aftur talsímasambandið, að hann greiði hið áfallna gjald innan þriggja daga eftir að sambandinu er slitið, svo og að viðbættum kr. 200.00 fyrir lokun og enduropnun. Séu símagjöld eigi greidd á réttum tíma, má taka þau lögtaki samkvæmt 1. gr. laga nr. 29 16. desember 1885.

C. Leigutími.

Þegar um er að ræða samband fyrir utan kaupstaðarlóð eða samband með sérstöku fyrirkomulagi, getur Póstur og sími krafizt, að leigutíminn sé minnst eitt ár eða fleiri.

D. Uppsögn.

Segja má símasambandi upp um mánaðamót með minnst 1 mánaðar fyrirvara, nema þar, sem sérákvæði gilda, og skal uppsögn vera skrifleg.

E. Flutningur.

Ef talsímanotandi þarf að láta flytja símatæki þau, er hann hefur til afnota, skal hann skriflega tilkynna það stöðvarstjóranum, sem því næst lætur framkvæma flutninginn svo fljótt sem unnt er, en notandi greiðir hið ákveðna gjald. Gjaldið fyrir flutninginn greiðist fyrirfram.

F. Símaskráin.

Póst og sími leggur hverjum leigusíma til 1 eintak af hverri útgáfu símaskrárinnar. Póstur og sími ber ekki ábyrgð á villum, sem kunna að vera í símaskránni.

Gjaldskrá þessi og reglur er sett samkvæmt 12. gr. laga nr. 30 1941, um fjarskipti og gengur í gildi 1. apríl 1972. Þó reiknast nýju gjöldin fyrir teljaraskref aðeins af símtölum, sem fara fram 1. apríl 1972 eða síðar. Jafnframt fellur þá úr gildi fyrri gjaldskrá og reglur útgefin 30. október 1970.

Samgönguráðuneytið, 29. marz 1972.

Hannibal Valdimarsson.

Brynjólfur Ingólfsson.

Nr. 68. 20. marz 1972.

VIÐAUKI

við byggingarsamþykkt Hrunamannahrepps, er staðfest var af félagsmálaráðuneytinu 27. nóvember 1970, og er í samræmi við fyrirmynd þá, sem félagsmálaráðuneytið hefur birt með auglýsingu nr. 23/1967 B-deild Stjórnartíðinda.

I. KAFLI
Um sumarbústaði.

1. gr.

Sumarbústaður skv. samþykkt þessari, er hús, sem aðeins er ætlað til samfelldrar dvalar að sumri til, en á öðrum tímum árs aðeins endrum og eins einkum um helgar.

2. gr.

Reisa má sumarbústaði á þeim svæðum í hreppnum, þar sem slíkt er ákveðið í aðalskipulagi, svo og á þeim svæðum öðrum, þar sem hreppsnefnd og skipulagsstjórn ríkisins samþykkja.

3. gr.

Nú óskar eigandi (eigendur) lands, þar sem reisa má sumarbústaði, heimildar til að skipta því í sumarbústaðalönd, og skal hann þá senda hreppsnefnd uppdrátt af landinu ásamt tillögum sínum um skipulag landsins í stórum dráttum, sbr. reglugerð nr. 217/1966 25. gr. Ef hreppsnefnd eða skipulagsstjórn geta ekki fallizt á tillögur, skv. 1. mgr., skal hún svo fljótt sem verða má, tilkynna landeiganda hverju hún telur áfátt.

4. gr.

Hreppsnefnd getur ákveðið, að landeigandi leggi fram land undir vegi og sameiginleg útivistarsvæði allt að ⅓ af heildarflatarmáli þeirra sumarbústaðalanda, er samþykki hennar nær til, sbr. 30. gr. í lögum nr. 19/1964.

5. gr.

Þegar hreppsnefnd og skipulagsstjórn hafa samþykkt tillögu að skipulagi landsins og heimilað skiptingu, skv. 3. gr., skal eigandi láta gera uppdrátt að hverju landi fyrir sig, sem hann selur eða leigir, í mælikvarða ekki minni en 1:1000, og skal sá uppdráttur fylgja afsali.

Á uppdrætti skal sýna:

1. Hugsanlega staðsetningu húss, bílastæða og bílskýlis, ef um slíkt verður að ræða.
2. Vatnsból (þar með taldar borholur eftir vatni), sem kunna að vera á landinu eða í næsta nágrenni þess, ef hætta er talin á mengun þess.

3. Fyrirhugaða rotþró, nema sýnt sé fram á að veita megi skólpi brott á annan hátt, en ekki má setja rotþró nær mörkum en 10 metra.
4. Raflínur og aðrar lagnir, sem taka þarf tillit til í sambandi við notkun landsins.
5. Hvar aðkoma að landinu sé fyrirhuguð frá opinberum vegi og hver sé stærð landsins, en að jafnaði skulu sumarbústaðalönd ekki vera minni en 0.5 hektarar, nema í sumarbústaðahverfum, þar skal lágmarksstærð lóðar vera 2000 m².

6. gr.

Þegar eigandi sumarbústaðalands ráðstafar slíku landi með afsali eða leigusamningi, skal hann kynna kaupanda (leigutaka) hverjum skilyrðum byggingarleyfi og notkun lands er háð.

Ekki má þinglýsa afsali eða leigusamningi, nema hreppsnefnd hafi hafnað forkaupsrétti (forleigurétti) og staðfest þá ákvörðun með áritun á afsal eða leigusamning. Við áritun á afsal eða leigusamning skal þess gætt, að skilyrða, skv. 1. mgr., sé getið í texta eða á viðfestu blaði, þannig að ekki verði um villzt. Í afsali (leigusamningi) eða á viðfestu blaði skal taka fram eftirfarandi atriði eftir því sem þau geta átt við:

1. Til hve langs tíma byggingarleyfið gildir, en hreppsnefnd ákveður þann tíma fyrir hvert einstakt svæði, þar sem heimilt er að reisa sumarbústaði. Leyfistími skal þó aldrei vera lengri en 25 ár í senn.
2. Hámarksstærð sumarbústaðar er 45 m². Að jafnaði má hann ekki vera hærri en ein hæð og skulu teikningar af bústaðnum lagðar fram í þríriti ásamt afstöðumynd.
3. Sumarbústaður má ekki standa nær mörkum en 10 metra og ekki nær vegi en 15 metra. Girðingar á mörkum skulu vera limgerði eða lágar einfaldar girðingar, nema hreppsnefnd heimili annað.
4. Sumarbústaðir skulu gerðir úr timbri eða öðru léttu efni.
5. Eiganda sumarbústaðar er skylt að ganga frá rotþró eða skólpveitu, olíugeymi vegna upphitunar, þar sem slíkt er leyft og geymslu sorps svo og eyðingu þess (brottflutningi) þannig að fullnægjandi sé að dómi hreppsnefndar (heilbrigðisnefndar).
6. Eiganda er skylt að hlíta reglum, er hreppsnefnd kann að setja um lagnir vatns og frárennslis, rafmagns og síma og annan tæknilegan umbúnað.
7. Eftir að byggingarleyfi er fallið úr gildi, getur hreppsnefnd krafizt þess, að sumarbústaður og önnur mannvirki verði fjarlægð henni að kostnaðarlausu. Tilkynna skal slíka ákvörðun með að minnsta kosti 1 árs fyrirvara.

   Ef sumarbústað er svo illa við haldið eða ásigkomulag hans að öðru leyti þannig, að til verulegrar óprýði er, og eigandi sinnir ekki áminningu um að bæta úr innan hæfilegs tíma, er hreppsnefnd heimilt að láta fjarlægja hann á kostnað eiganda. Heimild er þó háð því, að tveir dómkvaddir menn votti, að ástand bústaðarins sé slíkt, sem að framan greinir.
8. Um þrifnað á sumarbústaðalöndum og aðkeyrslu, skulu gilda ákvæði hreppsnefndar (heilbrigðisnefndar) eftir því sem að þau geta átt við hverju sinni.
9. Í leigusamningi eða afsali skal auðkenna land með nafni og/eða númeri, þannig að ekki verði um villzt.
10. Jafnframt því, að hreppsnefnd veitir leyfi til skiptingar lands í sumarbústaðalönd greiðir landkaupandi eða leigjandi: Við afhendingu byggingarleyfis í hreppssjóð sérstakt gjald eftir reglum er hreppsnefnd setur. Gjald þetta skal vera fyrir 25 m² hús kr. 10 000.00, síðan kr. 1 000.00 til viðbótar á hvern fermeter umfram 25 m². Hámarksgjald skal þó vera kr. 25 000.00 og er þá miðað við hámarksstærð, skv. 2. tl. 6. gr.

Auk þessa er hreppsnefnd heimilt að innheimta eftirlitsgjald að fjárhæð kr. 1 000.00 árlega af hverju sumarbústaðalandi vegna nauðsynlegra gæzlu og eftirlits.

Á gjöld samkvæmt grein þessari má koma álag, sem nemur hækkun vísitölu byggingarkostnaðar, eftir að reglugerð þessi öðlast gildi.

7. gr.

Byggingarnefnd veitir byggingarleyfi fyrir sumarbústöðum, og skulu uppdrættir gerðir eftir þeim reglum, sem settar eru í byggingarsamþykkt, eftir því sem þær geta átt við.

8. gr.

Nú óskar eigandi lands, þar sem reisa má sumarbústaði, að skipuleggja þar sumarbústaðasvæði, er sé undir stjórn félagssamtaka, og skulu þá gilda reglur 2.—6. gr., eftir því sem þær geta átt við. Heimila má, að land slíks sumarbústaðasvæðis sé óskipt, og er þá leyfilegt að reisa stærri sumarbústaði, en segir í 6. gr. þó eigi stærri en 50 m^2.

Ef um er að ræða sumarbústaðasvæði, eins og að ofan greinir, getur hreppsnefnd áskilið tiltekna samræmda gerð húsa, að því er varðar þök og útlit. Hún getur og áskilið að á skipulagi séu sýnd sameiginleg leiksvæði, gróðurbelti, gangstígar, bílastæði og annað slíkt. Um gerð og viðhald sameiginlegra mannvirkja, skal höfð hliðsjón af 3. kafla laga nr. 19/1959 um réttindi og skyldur sameigenda.

9. gr.

Nú vill eigandi sumarbústaðalands selja það, með eða án mannvirkja og hefur þá hreppssjóður forkaupsrétt.

10. gr.

Nú rís ágreiningur milli landeiganda og hreppsnefndar um skilning á samþykkt þessari eða framkvæmd hennar og sker þá ráðherra úr.

Viðauki þessi, sem saminn er og samþykktur af hreppsnefnd Hrunamannahrepps, staðfestist hér með samkvæmt lögum nr. 19/1905, sbr. lög nr. 84/1943, til að öðlast þegar gildi.

Félagsmálaráðuneytið, 20. marz 1972.

F. h. r.

Hjálmar Vilhjálmsson.

Hallgrímur Dalberg.

STJÓRNARTÍÐINDI B 12 — 1972

4. apríl 1972. 181 Nr. 69.

REGLUGERÐ

um innflutningsgjald af bifreiðum og bifhjólum.

1. gr.

Við tollafgreiðslu skal innheimt sérstakt innflutningsgjald af bifreiðum, skv. heimild í 16. gr. laga nr. 4/1960. Gjald þetta skal innheimt af öllum bifreiðum, að undanskildum bifreiðum í eftirtöldum tollskrárnúmerum:

87.02.31 sjúkrabifreiðar og snjóbifreiðar.
87.02.32 snjósleðar.
87.02.38 sjúkrabifreiðar, sem jafnframt eru ætlaðar til sérstakra annarra nota.
87.03.01 slökkviliðsbifreiðar.
87.03.02 snjóplógar.
87.03.09 aðrar bifreiðar til sérstakrar notkunar.

Sams konar gjald skal innheimt af bifhjólum.

2. gr.

Gjaldið af gjaldskyldum bifreiðum er ákveðið 25% af tollverði (cif-verði), sbr. ákvæði II. kafla tollskrárlaga nr. 1/1970.

Um ákvörðun tollverðs notaðra bifreiða skal í þessu sambandi farið eftir auglýsingu nr. 178/1971 um tollverð notaðra bifreiða.

3. gr.

Um gjald skv. reglugerð þessari af bifreiðum og bifhjólum, sem tekin hafa verið til tollmeðferðar við útgáfu þessarar reglugerðar, skal, með hliðsjón af 14. gr. tollskrárlaga nr. 1/1970 farið samkvæmt þeim reglum, er giltu fyrir setningu hennar, enda fari tollafgreiðsla fram fyrir 15. apríl 1972.

4. gr.

Reglugerð þessi er sett skv. heimild í 16. gr. sbr. 35. gr. laga nr. 4/1960 um efnahagsmál, til að öðlast gildi þegar í stað og birtist til eftirbreytni þeim, sem hlut eiga að máli.

Fjármálaráðuneytið, 4. apríl 1972.

Halldór E. Sigurðsson.

Jón Sigurðsson.

Stjórnartíðindi B 12, nr. 69. Útgáfudagur 4. apríl 1972.

B 23

Ríkisprentsmiðjan Gutenberg.

STJÓRNARTÍÐINDI B 13 — 1972

Nr. 70. 182 10. febrúar 1972.

REGLUGERÐ

um heilbrigðiseftirlit með klakstöðvum og eldisstöðvum.

1. gr.

Landbúnaðarráðherra fer með yfirstjórn fisksjúkdómamála. Fisksjúkdómanefnd eða fulltrúar hennar skulu hafa frjálsan aðgang að öllum mannvirkjum klak- og eldisstöðva í því skyni að kanna útbreiðslu smitsjúkdóma, þegar nauðsynlegt er.

Sama máli gegnir, ef kanna þarf útbreiðslu fisksjúkdóma í ám og vötnum. Heimilt er Fisksjúkdómanefnd að láta veiða fisk í ám og vötnum í rannsóknarskyni, ef grunur leikur á smitsjúkdómum, enda komi til samþykki ráðherra hverju sinni.

2. gr.

Allir þeir, sem starfrækja eða hafa í hyggju að koma á fót klak- eða eldisstöðvum fyrir vatnafisk, skulu tilkynna það veiðimálastjóra, ef framleiðsla stöðvarinnar er ætluð til sölu eða afhendingar til annarra aðila.

Tilkynningunni skulu fylgja upplýsingar um vatnsafnot, jarðarafnot, staðsetningu mannvirkja og uppdrættir af þeim. Auk þess skal fylgja greinargerð um það, hvaða rekstur skuli fram fara í stöðinni og hve víðtæk starfsemi sé fyrirhuguð.

Þeir sem nú þegar, við gildistöku þessarar reglugerðar, reka klak- og eldisstöðvar skulu á sama hátt senda upplýsingar um starfsemina til veiðimálastjóra.

3. gr.

Ef skilríki og greinargerð, sem um ræðir í 2. gr., teljast fullnægjandi að mati veiðimálastjóra, skal hann gefa út viðurkenningu á klak- og eldisstöðinni, sem gildi um takmarkaðan tíma í senn, og veitir eiganda rétt til að selja eða afhenda hrogn og fisk úr stöðinni.

4. gr.

Hver sá sem á eða rekur klak- og eldisstöð skal hlutast til um, að nákvæmt bókhald sé fært um allar sölur frá stöðinni, þar sem tilgreint er hvenær kaup eða afhending hrogna og fiska hafi farið fram, hve mikið magn hafi verið afhent hverju sinni, hver sé móttakandi, kaupandi, og hvernig hinum afhentu fiskum eða hrognum verði ráðstafað. Sú skylda hvílir á umráðamanni og eiganda klak- og eldisstöðvar að upplýsa fyrir Fisksjúkdómanefnd eða fulltrúum hennar öll þau atriði, sem að gagni mega koma við rannsóknir smitsjúkdóma og útbreiðslu þeirra, ef þess er óskað.

5. gr.

Héraðsdýralæknar skulu f. h. Fisksjúkdómanefndar hafa vakandi auga með heilbrigði hrogna og fiska í klak- og eldisstöðvum hver í sínu umdæmi. Þeir skulu með reglulegum heimsóknum í stöðvarnar leitast við að kanna, hvort þar leynist sjúkdómar og taka nauðsynleg sýni af dauðum eða sjúkum fiskum, ef þess gerist þörf.

Ríkisprentsmiðjan Gutenberg.

Fulltrúi Fisksjúkdómanefndar skal hafa frjálsan aðgang að öllum mannvirkjum eldis- og klakstöðvar, og umráðamaður stöðvarinnar skal sjá honum fyrir nægilegri aðstoð við skoðun og sýnasöfnun.

6. gr.

Héraðsdýralæknar skulu, jafnframt því að fylgjast sem bezt með heilbrigðisástandi fiska og hrogna við eftirlitsferðir sínar, hafa vakandi auga með þrifnaði og hreinlætisháttum á stöðvunum. Þeir skulu leiðbeina eigendum, ef þess er þörf, um hreinsun og sótthreinsun í samræmi við fyrirmæli Fisksjúkdómanefndar. Telji þeir aðbúnaði eða umhirðu ábótavant á einhvern hátt, skal það tilkynnt umráðamanni stöðvarinnar og skal hann hlutast til um lagfæringar án tafar.

Héraðsdýralæknar skulu halda bók um eftirlitsferðir þessar og skulu þar færðar aðfinnslur, ef einhverjar eru, jafnóðum sem og aðrar athugasemdir um starfsemina, að því er varðar þrifnað og heilbrigði klaks og fiska. Nú vill umráðamaður eða eigandi eldisstöðvar eigi hlíta fyrirmælum eftirlitsmanns og er þá rétt að skjóta málinu til Fisksjúkdómanefndar til endanlegs úrskurðar.

Í lok hvers árs skulu héraðsdýralæknar senda Fisksjúkdómanefnd yfirlit um störf sín.

Kostnaður við ferðir og eftirlit með klak- og eldisstöðvum greiðist af viðkomandi klak- og eldisstöð samkvæmt gjaldskrá fyrir dýralækna.

7. gr.

Eigendur eða umráðamenn klak- og eldisstöðva, sem hlotið hafa viðurkenningu veiðimálastjóra, skulu tilkynna héraðsdýralækni eða Tilraunastöð háskólans í meinafræði, Keldum, ef vart verður sjúkdóms í stöðinni, sem grunur leikur á að kunni að vera smitnæmur. Héraðsdýralæknir skal þá kanna jafnskjótt og auðið er, um hvaða sjúkdóm er að ræða, og senda sýni til rannsóknar ef með þarf. Ef ástæða þykir til, er heimilt að banna að afhenda hrogn eða fisk úr eldisstöðvum um stundarsakir, þegar þannig stendur á.

8. gr.

Komi upp alvarlegur smitsjúkdómur að mati Fisksjúkdómanefndar í klak- eða eldisstöð, er heimilt að banna hvern þann samgang við aðrar eldisstöðvar eða staði, sem valdið gætu smitdreifingu frá stöðinni.

Tilkynna skal slíkar kvaðir til viðkomandi lögregluyfirvalds, er hlutast til um, að þeim sé framfylgt.

Nú er nauðsyn að hneppa eldis- eða klakstöð í sóttkví um lengri eða skemmri tíma, og skal þá eigandi þola það bótalaust. Sama máli gegnir ef Fisksjúkdómanefnd telur nauðsynlegt í sóttvarnarskyni að eyða fiskum eða hrognum.

Þegar nauðsynlegt er að uppræta smit í eldis- eða klakstöðvum, skal hreinsun og sótthreinsun gerð samkvæmt fyrirmælum Fisksjúkdómanefndar undir eftirliti héraðsdýralæknis og skal eigandi eða umráðamaður stöðvarinnar leggja fram nægilega aðstoð við verkið á sinn kostnað.

9. gr.

Þess skal gætt í klak- og eldisstöðvum að eyða öllum dauðum fiski og hrognum í eldi eða á annan þann hátt, að eigi stafi af smithætta.

Leitazt skal við að nota fullkomið og heilnæmt fóður og þess gætt svo sem kostur er, að með fóðri berist ekki smitsjúkdómar inn í stöðina.

Öllum fóðurílátum, kerjum, rennum og eldistjörnum skal að staðaldri haldið hreinum og þrifalegum. Sama máli gegnir um tæki öll og útbúnað, sem notaður er við flutning á fiski og við störf í eldisstöðvum. Við öll störf skal gæta ítrustu reglusemi og hreinlætis.

10. gr.

Nú kemur við eftirlit í eldisstöð ekki í ljós neinn smitsjúkdómur eða grunur um smitsjúkdóm, og er þá héraðsdýralækni rétt að láta eiganda klak- og eldisstöðvar í té tímabundið vottorð um það. Slík vottorð veita rétt til sölu á hrognum og fiski innanlands.

Óheimilt er að flytja hrogn eða vatnafisk úr landi nema að fengnu leyfi Fisksjúkdómanefndar. Öllum slíkum sendingum skulu fylgja vottorð í samræmi við þau skilyrði, sem heilbrigðisvottorð í viðkomandi landi gera kröfur um.

11. gr.

Um brot samkvæmt ákvæðum þessarar reglugerðar fer samkvæmt XVI. kafla laga, nr. 76 20. júní 1970, um lax- og silungsveiði.

Reglugerð þessi er sett samkvæmt lögum, nr. 76 20. júní 1970, um lax- og silungsveiði og öðlast þegar gildi.

Landbúnaðarráðuneytið, 10. febrúar 1972.

Halldór E. Sigurðsson.

Þorv. K. Þorsteinsson.

Nr. 71. 20. marz 1972.

REGLUGERÐ

fyrir Rafveitu Patrekshrepps.

A. STJÓRN OG REKSTUR

1. gr.

Markmið rafveitunnar.

Rafveita Patrekshrepps er fyrirtæki, sem Patrekshreppur starfrækir í þeim tilgangi að veita raforku um hreppinn og selja hana til heimilisnotkunar, iðnaðar og annarra þarfa.

Rafveitan er eign hreppsins, en er sjálfstætt fyrirtæki með nafninu: Rafveita Patrekshrepps, og hefur sérstakt reikningshald.

2. gr.

Verksvið og orkuveitusvæði.

Rafveita Paktrekshrepps aflar raforku til almenningsþarfa í hreppnum, með því að vinna hana sjálf í orkuverum eða kaupa frá öðrum og veita þeirri orku, sem þannig er keypt eða unnin, um orkuveitukerfi rafveitunnar.

Orkuveitusvæði rafveitunnar er lögsagnarumdæmi Patrekshrepps og sá hluti nágrennis hreppsins, sem hreppsstjórn ákveður og ráðherra samþykkir.

Rafveita Patrekshrepps hefur einkarétt til sölu á raforku beint til raforkunotenda á orkusvæði sínu.

3. gr.

Stjórn raforkumála. Rafveitustjóri.

Yfirstjórn raforkumála hreppsins er í höndum hreppsnefndar, en framkvæmdarstjórnin skal falin rafveitunefnd.

Rafveitustjóri er framkvæmdarstjóri rafveitunnar sem hreppsnefnd skipar að fengnum tillögum rafveitunefndar, og skal hann um rafmagnssérmenntun fullnægja skilyrðum til háspennulöggildingar a. m. k. Hreppsnefnd setur honum erindisbréf.

Í rafveitunefnd eiga sæti 3 menn, kosnir af hreppsnefnd. Rafveitustjóri á sæti á fundum nefndarinnar með málfrelsi og tillögurétti.

4. gr.

Verksvið rafveitunefndar.

Rafveitunefnd hefur á hendi stjórn rafveitunnar, og sér um viðhald hennar og umbætur og allt, er að starfrækslu hennar lýtur, kaup og sölu á raforku, fjárhald og reikningsskil. Hún skal gefa hreppsnefnd þær skýrslur, sem óskað er eftir, um starfrækslu og ástand rafveitunnar og leggja ársreikning hennar fyrir hreppsnefnd, til úrskurðar samtímis ársreikningum hreppsins.

Rafveitunefnd semur nánari reglur, sem hreppsnefnd skal staðfesta, um einstök atriði þessarar reglugerðar, eftir því sem þörf gerist. Hún gerir einnig tillögur til hreppsnefndar um gjaldskrá fyrir rafveituna, undirbýr samninga um orkukaup og orkusölu og annast framkvæmdir allra raforkumála hreppsins.

Rafveitunefnd skipar alla fasta starfsmenn rafveitunnar, að fengnum tillögum rafveitustjóra, og setur þeim erindisbréf.

5. gr.

Verksvið rafveitustjóra.

Rafveitustjóri stjórnar daglegri starfrækslu rafveitunnar, eftirliti á stöðvum, taugum og öðrum útbúnaði og öllum verklegum framkvæmdum, er snerta hana. Hann hefur eftirlit með rafmagnslagningu á orkuveitusvæðinu, þar með talið efni og tæki, sér um afgreiðslu og innheimtu við kaup og sölu á raforku, efni og tækjum, sem veitan kaupir eða selur.

Rafveitustjóri ræður verkamenn og starfsmenn veitunnar, svo sem þörf er á, en fasta starfsmenn samkvæmt samþykki rafveitunefndar.

6. gr.

Reikningshald og ráðstöfun tekna.

Rafveita Patrekshrepps hefur reikningshald og tekur sjálf við greiðslum fyrir raforku og öðrum tekjum. Skal tekjum hennar fyrst og fremst varið til að standa straum af öllum greiðsluskuldbindingum hennar, svo sem afborgunum á áhvílandi skuldum, vöxtum og öðrum rekstrarkostnaði, þar með talið fullnægjandi viðhaldi og endurnýjun virkja og annað, sem nauðsynlegt er til að tryggja öruggan rekstur rafveitunnar, en tekjum, sem umfram kunna að verða ráðstafar hreppsnefnd.

Bókhald og sjóður rafveitunnar, skal unnið og varðveittur samkvæmt nánari reglum, sem hreppsnefnd setur að tillögum rafveitunefndar.

7. gr.

Löggilding rafvirkja. Raflagningarreglur.

Hreppsnefnd getur ákveðið, að engir aðrir en þeir, sem sérstaklega eru til þess löggiltir, megi taka að sér lagningu á húsveitu og uppsetningu véla og tækja eða framkvæma á sína ábyrgð nokkurt verk, er snertir veitur, sem tengja á við taugakerfi rafveitunnar. Hreppsnefnd setur löggildingarskilyrði, löggildir menn og setur reglur um frágang og tilhögun á verkum þeim, sem falla undir verksvið þeirra, allt að fengnum tillögum rafveitustjóra.

Eigi má löggilda sérstaklega aðra en þá, sem áður hafa hlotið löggildingu rafmagnseftirlits ríkisins og ekki setja kröfuminni reglur um raflagningar en rafmagnseftirlit ríkisins gerir.

B. SÖLUSKILMÁLAR

8. gr.
Sala raforku.

Rafveita Patrekshrepps selur raforku til almenningsþarfa á orkuveitusvæði sínu, alls staðar þar sem taugakerfi hennar nær til, með þeim skilmálum, sem ákveðnir eru í reglugerð þessari og gjaldskrá rafveitunnar á hverjum tíma.

Raforkan er seld sem ein- eða þrífasa riðstraumur, með 220 volta málspennu og 50 riðum á sekúndu. Þegar sérstakar ástæður mæla með, má rafveitustjóri láta í té orku með annarri spennu og annarri straumtegund.

9. gr.
Umsókn um kaup á raforku.

Hver, sem óskar að gerast notandi að raforku, verður að fylla út tilætluð umsóknareyðublöð, er fást á skrifstofu rafveitunnar, og skal hann skuldbinda sig með undirskrift sinni, að hlíta settum reglum um kaup á raforku frá rafveitunni. Skal í umsókninni skýrt frá, hve mikið afl þarf, og til hvers það er ætlað.

10. gr.
Umsókn um heimtaug.

Umsókn um heimtaug eða breytingu á heimtaug skal undirskrifuð af húseiganda, er skuldbindur sig til þess með undirskrift sinni, að greiða heimtaugargjald það, sem ákveðið er í gjaldskrá rafveitunnar.

Heimtaugar með stofnvari eru eign rafveitunnar, enda þótt heimtaugargjaldið hafi verið greitt eftir kostnaði heimtaugar. Rafveitan annast viðhald og endurnýjun heimtaugar án sérstaks endurgjalds, nema heimtaug þurfi að breyta vegna breytingar á húsi. Skal húseigandi greiða kostnaðinn við þá breytingu, og ef ofanjarðarheimtaug er breytt í neðanjarðar, skal húseigandi greiða mismun, sem ákveðinn er í gjaldskrá. Rafveitunni er heimilt að krefjast skuldbindingar um lágmarksnotkun um heimtaug.

Sé um tiltölulega mikla notkun að ræða, og rafveitan þarf, til þess að fullnægja henni, sérstaklega að auka háspennukerfi, auka aflspennistöðvar eða gera meiri háttar viðbætur í lágspennukerfi, er rafveitustjóra heimilt að krefjast skuldbindingar umsækjanda um tiltekinn notkunartíma eða þátttöku í kostnaði.

Eigi er skylt að ljúka lagningu jarðstrengsheimtaugar meðan jörð er frosin.

11. gr.
Húsveitur.

Skylt er að láta löggiltan rafvirkja eða rafveituna, ef hún tekur slík verk að sér, framkvæma alla vinnu við raflagnir og raftæki, hvort heldur er um að ræða nýjar raflagnir eða breytingar eða viðgerð á raflögn.

Löggiltir rafvirkjar annast umsóknir og tilkynningar til rafveitunnar um allar raflagnir fyrir hönd húseiganda eða notanda, samkvæmt því, sem ákveðið er í reglum um raflagningar í Patrekshreppi, en rafveitan annast úttekt á öllum nýlagningum, viðaukum og breytingum á raflögnum

Engir aðrir en umboðsmenn rafveitunnar mega setja straum á veitu eða hluta af veitu, sem úttektarskyld er fyrr en úttekt hefur farið fram og veitan verið tengd af umboðsmönnum rafveitunnar.

Sé út af þessu brugðið, varðar það þann sektum, sem verkið er unnið fyrir, þann, sem setur strauminn á og loks hinn löggilta rafvirkja, er sá um verkið.

Rafveitan tekur ekki á sig ábyrgð á veitu með úttekt eða tengingu.

Rafveitan áskilur sér rétt til þess að setja þau skilyrði fyrir tengingu á veitu, að notkun um hana verði ekki taugakerfi rafveitunnar ofviða, og þar sem hætta kann að verða á þessu, má setja viðeigandi skilyrði í hvert sinn fyrir notkuninni, þar til úr er bætt.

12. gr.

Sala á raforku til notenda, sem sjálfir hafa orkuvinnslu.

Veitur, sem að jafnaði nota raforku annars staðar að en frá rafveitunni, má tengja við taugakerfi hennar í því skyni, að rafveitan verði aðallega eða eingöngu notuð til vara með því skilyrði, að greitt sé lágmarksárgjald, sem svarar til þeirrar kvaðar, sem hvílir á rafveitunni vegna tengingarinnar.

Framsala til annarra á raforku, sem keypt er af rafveitunni, er óheimil án leyfis rafveitustjóra.

13. gr.

Eftirlit með húsveitum og tækjum. Gallar á húsveitum.

Sérhver húsveita, að meðtöldum tækjum til notkunar á raforku, skal fullnægja kröfum þeim, sem settar eru í reglugerð rafmagnseftirlits ríkisins og í reglugerðum rafveitunnar um raflagnir.

Rafveitustjóra er heimilt að hafa eftirlit með öllum húsveitum, gögnum og tækjum, sem notuð eru við hagnýtingu á raforku, og skulu starfsmenn rafveitunnar hafa frjálsan aðgang að öllum herbergjum húss, hvenær sem nauðsynlegt er, til að skoða húsveituna eða hluta hennar eða raftæki, sem nota má við veituna.

Vélar og önnur tæki skulu vera þannig sett og þannig útbúin, að þau starfi án þess að titringi valdi eða truflun á ljósum eða annarri notkun.

Sé misbrestur á þessu eða aðrir gallar á veitu eða tækjum, skal notandi þegar í stað á sinn kostnað láta löggiltan rafvirkja lagfæra þetta.

Nú kemur í ljós við skoðun, sem framkvæmd er af rafveitunni, rafmagnseftirliti ríkisins eða löggiltum rafvirkja, á húsveitu eða tækjum, að galli er á veitu eða tækjum, og skal þá eigandi veitunnar eða tækjanna skyldur til þess að láta gera við gallann á sinn kostnað. Viðgerðin skal framkvæmd af löggiltum rafvirkja.

Rafveitustjóri getur látið taka veituna eða tæki úr sambandi meðan galli er á veitunni eða tækjunum, þar til úr er bætt, eða látið gera við galla á kostnað eiganda.

Húseiganda er skylt að sjá um, að stofntaugar í húsveitu hans séu ávallt nægilega gildar fyrir notkun veitunnar.

Ef óleyfileg vör finnast í veitu, skal notandi veitunnar gerður ábyrgur fyrir, samkvæmt fyrirskipun rafmagnseftirlits ríkisins.

Séu gerðar óleyfilegar tengingar eða breytingar á veitu eða tækjum eða sýnt hirðuleysi um meðferð eða viðhald veitu eða tækja, skal farið með þá sem galla á veitu, og er heimilt að gera eiganda að greiða aukagjald, sem ákveðið er í gjaldskrá vegna kostnaðar við aukið eftirlit með veitunni.

Það er óleyfilegt, sem ekki fullnægir kröfum, sem settar eru í reglugerðum rafmagnseftirlits ríkisins um raforkuvirki og reglugerðum og öðrum fyrirmælum um Rafveitu Patrekshrepps.

14. gr.
Mælitæki.

1. Rafveitustjóri ákveður stærð og gerð mælitækja, sem nota skal fyrir húsveitu, svo og stað fyrir þau og um tengingu.

   Notandi mælitækis er sá, sem skráður er fyrir raforkunotkun þeirrar veitu, sem mælitækið er fyrir. Skal hann bera ábyrgð á mælitækinu, svo og raforkunotkun veitunnar, þar til hann lætur af notkun hennar og hefur sagt upp notkuninni með þeim fyrirvara, sem um getur í 19. gr.

   Rafveitan leggur til öll mælitæki og annast um venjulegt viðhald þeirra og endurnýjun á sinn kostnað. Nú verður mælitæki fyrir óvenjulegu hnjaski eða skemmdum, og er þá heimilt að gera notanda að greiða kostnað við viðhald þess eða endurnýjun.
2. Ef notandi óskar, að mælitækið sé leiðrétt, skal hann senda skriflega beiðni um það til rafveitunnar.

   Ef þá kemur í ljós við athugun mælitækis, að mesta skekkja sé +/÷ 5% eða minni, er heimilt að gera notanda að greiða kostnað við prófunina. Sé skekkja meiri, skal rafveitan bera kostnað af prófuninni.

   Ef notandi vefengir árangur prófunarinnar, skal leita úrskurðar rafmagnseftirlits ríkisins, og er hann bindandi fyrir báða aðila. Kostnað við það skal notandi greiða, ef skekkjan reynist minni en +/÷5%, en rafveitan annars.

   Hafi kwst.mælir sýnt +/÷ 5% skekkju eða meira, skal rafveitan áætla leiðréttingu á reikningi rafmagnsnotanda miðað við fyrri notkun, og eftir þeim upplýsingum, sem fyrir liggja, eftir því, sem næst verður komizt, þó ekki fyrir lengra tímabil en 3 mánuði, nema notandi geta sannað, að um lengra tímabil hafi verið að ræða.
3. Notendur, sem hafa hemil eða rofa, eiga ekki rétt á neinni endurgreiðslu á föstu verði, þótt þeir telji sig ekki hafa getað náð því afli, sem fasta greiðslan er miðuð við, en rafveitunni er skylt að leiðrétta skekkju hemilisins eða rofans svo fljótt, sem við verður komið.

   Ef hemill notanda brennur sundur með stuttu millibili og ástæða er til að ætla, að of mikið sé lagt á hann að staðaldri, hefur rafveitan rétt til að neita um hemil og gera notanda að skilyrði að kaupa orkuna eftir öðrum gjaldskrárlið.
4. Ef notandi hefur aukna straumnotkun vegna galla á veitu sinni eða tækjum, er rafveitan ekki skyld til þess að áætla frádrátt á reikningum notandans þess vegna.
5. Ef svo reynist, að notkun hafi orðið meiri en álestur sýnir eða álestur verið skakkur eða útreikningur á reikningsfjárhæðinni, áskilur rafveitan sér rétt til að leiðrétta þessa skekkju eftir á, undir eins og vitað er.
6. Verði uppvíst, að straumur sé notaður á annan hátt en um er samið eða raskað hefur verið mælitækjum eða breytt tengingu, þannig að ekki komi fram öll notkun, skal rafveitan áætla þann straum, sem notaður hefur verið óleyfilega, og skal notandi gjalda fyrir hann þrefalt verð eftir gjaldskrá fyrir allan tímann, sem liðinn er frá síðustu skoðun veitunnar, og þar til er leiðrétt er, nema þyngri refsing liggi við að lögum.

   Ef ekki eru fyrir hendi sérstakar upplýsingar um líklega notkun á veitunni, má miða matið við stærð á vörum þeim, sem fyrir veitunni eru.

   Við endurtekningu skal rjúfa samband við veituna og gera ráðstafanir til að koma fram ábyrgð á hendur þeim, sem brotlegur hefur gerzt.

15. gr.

Ábyrgð.

Ef vanskil eða dráttur verður á greiðslu rafmagnsgjalda, getur rafveitan krafizt tryggingar fyrir skilvísri greiðslu. Ef rafmagnsnotkun um mælitækið nægir ekki til þess að greiða raunverulegan afhendingarkostnað raforkunnar um mælitækið, er rafveitunni heimilt að krefjast lágmarksgjalds fyrir notkunina. Að öðrum kosti er rafveitunni heimilt að taka mælitækið niður og loka veitunni eða breyta tengingu hennar.

16. gr.

Gjald fyrir raforku.

Reikningur fyrir raforku skal að jafnaði afhentur í húsnæði því, þar sem raforkan er notuð, og er reikningurinn fallinn í gjalddaga undir eins og krafið er um greiðslu. Nánari reglur um innheimtu og um gjalddaga má þó setja í gjaldskrá.

17. gr.

Lokun fyrir veitu og enduropnun.

Sé gjald fyrir raforku ekki greitt þegar greiðslu er krafizt, getur rafveitan sent gjaldanda tilkynningu eða afhent hana í húsnæði því, er veita hans er í, um að hann verði að greiða gjaldið til skrifstofu rafveitunnar innan viku. Dragist greiðsla lengur, er heimilt að taka straum af veitunni, en þó ekki fyrr en þremur dögum eftir að skrifleg tilkynning þess efnis til gjaldanda er afhent honum eða afhent í húsnæði því, sem veita hans er í.

Rafveitunni er heimilt að loka veitunni og senda skuldakröfu, sem hún kann að hafa á hendur notanda til innheimtu með lögtaki:

a. Þegar notandi, þrátt fyrir kröfu og skriflega aðvörun, sem að framan er greind, hefur ekki greitt reikning frá rafveitunni, sem fallinn er í gjalddaga.
b. Þegar ábyrgðarmaður notanda stendur ekki við ábyrgðina.
c. Þegar notandi hefur gerzt brotlegur við reglugerð þessa.

Lokun fyrir veitu af þessum ástæðum losnar notandann ekki undan greiðsluskyldu á lokunartímabilinu.

Sé lokað fyrir veitu vegna skulda má að jafnaði ekki opna aftur, nema:

1. Skuldin sé greidd að fullu eða fullnægjandi trygging sett fyrir því, að skuldin verði greidd;
2. að greitt sé aukagjald fyrir enduropnun veitunnar samkv. gjaldskrá;
3. að trygging sé sett fyrir skilvísri greiðslu framvegis, ef sérstakar ástæður eru til að krefjast slíkrar tryggingar.

Ef notandi raforku óskar eftir, að veita hans sé tekin úr sambandi um tíma, er heimilt að taka aukagjald, samkvæmt gjaldskrá, fyrir enduropnun veitunnar, svo og að taka fulla leigu fyrir mælitæki veitunnar þann tíma, sem veitan var ekki í notkun.

Enginn má framkvæma enduropnun veitu, nema þeir, sem rafveitan hefur veitt umboð til þess hverju sinni. Sé brotið á móti þessu, skal farið með það sem endurtekna, óleyfilega straumnotkun samkv. 14. gr.

18. gr.

Rekstrartruflanir.

Stöðvun á rekstri eða truflanir vegna bilana eða takmarkana á raforkuvinnslunni hefur ekki í för með sér neinar skaðabótaskyldur á hendur rafveitunni, en koma skal á reglulegum rekstri aftur, eins fljótt og auðið er.

Notendur eiga ekki rétt á endurgreiðslu, þótt stöðvun verði vegna bilana eða annarra óviðráðanlegra atvika um langan eða skamman tíma, að öðru leyti en því, sem segir síðar um endurgreiðslu fastagjalds, og rafveitan ber ekki ábyrgð á spennubreytingum undir slíkum kringumstæðum eða afleiðingum af þeim, og eigi heldur af bruna eða slysum, sem verða kunna af völdum rafmagns frá húsveitum rafmagnsnotenda.

Rafveitan áskilur sér rétt til þess að loka fyrir straum til viðgerðar og viðhalds eða eftirlits á helgum dögum á þeim tímum, sem heimilisnotkun er almennt minnst, og að nóttu til í maí—júlí, svo og endranær, þegar þörf gerist.

Meðan verið er að leggja heimtaugar eða götutaugar, er rafveitunni heimilt að taka straum af því svæði, sem nauðsynlegt er, til þess að framkvæma tengingar.

Komi það fyrir, að takmarka þurfi notkun á raforku um langan eða skamman tíma, ákveður hreppsnefnd, eftir tillögum rafveitunefndar, hver notkun skuli takmörkuð fyrst og á hvern hátt.

Stöðvun á rekstri skal tilkynna fyrir fram, ef unnt er, en þó eiga notendur enga skaðabótakröfu á hendur rafveitunni, þótt straumur hafi verið tekinn af fyrirvaralaust.

Notendur, sem greiða raforku við föstu árgjaldi, eiga rétt á að fá 1/300 hluta árgjaldsins endurgreiddan fyrir hvern heilan dag, er þeir missa raforku vegna stöðvunar eða truflunar á rekstri, þó eigi skemmri tíma en tvo sólarhringa.

19. gr.

Uppsögn á rafmagnsnotkun og tilkynning um flutning eða breytingu á notkun.

Sérhver rafmagnsnotkun, er notandi byrjar á eftir nýjum lið gjaldskrár rafveitunnar, er bindandi fyrir hann að minnsta kosti eitt ár, nema um sé að ræða bráðabirgðalagnir eða tilraunataxta, sem eru fullreyndir á skemmri tíma. Þó getur rafveitustjóri leyst notanda undan þessari skuldbindingu þegar sérstaklega stendur á.

Þegar ár er liðið, getur notandi sagt upp notkuninni með eins mánaðar fyrirvara, ef ekki er um annað samið eða annað ákveðið í gjaldskrá rafveitunnar. Skal uppsögn tilkynnt rafveitustjóra skriflega.

Rafveitan áskilur sér sama uppsagnarfrest af sinni hálfu og notandi hefur samkvæmt framansögðu.

Tilkynning um breytingu á notkun frá einum gjaldskrárlið til annars er sama og uppsögn á fyrri notkun og beiðni um nýja, og fer um það sem að ofan greinir.

Tilkynningu um flutning notanda úr einni íbúð í aðra, af einum stað á annan á orkusvæðinu, má afhenda á innheimtuskrifstofu rafveitunnar með hálfs mánaðar fyrirvara, ef um sams konar rafmagnsnotkun er að ræða í hinum nýja notkunarstað, ella skal um flutninginn gilda sem uppsögn á fyrri notkun og beiðni um nýja væri að ræða.

Notandi ber ábyrgð á raforkunotkun þeirrar veitu, sem hann er skráður fyrir, þar til er hann hættir notkun veitunnar og hefur sagt henni upp með þeim fyrirvara, sem hann hefur samkvæmt reglugerð þessari.

20. gr.

Breytingar á gjaldskrá.

Notanda skal skylt að hlíta ákvæðum gildandi gjaldskrár rafveitunnar og breytingum þeim, sem hreppsnefnd samþykkir og ráðherra staðfestir.

Verði ágreiningur milli rafveitustjóra og notanda um skilning á ákvæðum gjaldskrár eða settum skilyrðum fyrir rafmagnsnotkun, getur notandi krafizt þess, að ágreiningurinn verði lagður undir úrskurð hreppsnefndar.

21. gr.

Brot á reglugerð.

Brot gegn reglugerð þessari varða sektum.

Reglugerð þessi, sem sett er samkvæmt vatnalögum nr. 15 20. júní 1923, og orkulögum nr. 58 29. apríl 1967, staðfestist hér með til að öðlast gildi þegar í stað og birtist til eftirbreytni öllum, sem hlut eiga að máli. Jafnframt er úr gildi felld reglugerð fyrir Rafveitu Patrekshrepps nr. 214 2. október 1950.

Iðnaðarráðuneytið, 20. marz 1972.

Magnús Kjartansson.

Jóhannes Guðfinnsson.

22. marz 1972. Nr. 72.

Staðfesting forsetans á skipulagsskrá fyrir Barnaheimilissjóð hjúkrunarfélagsins „Hjálpar", Patreksfirði, útgefin á venjulegan hátt að mandatum af dómsmálaráðherra 22. marz 1972.

Skipulagsskráin er þannig:

SKIPULAGSSKRÁ

fyrir Barnaheimilissjóð hjúkrunarfélagsins „Hjálpar", Patreksfirði.

1. gr.

Sjóðurinn heitir Barnaheimilssjóður hjúkrunarfélagsins Hjálpar.

2. gr.

Sjóðurinn er stofnaður með 300 króna gjöf frá hjúkrunarfélaginu „Hjálp" á Patreksfirði, á 10 ára afmæli félagsins 9. des. 1938.

3. gr.

Tekjur sjóðsins eru þessar:

a. 100 króna árlegt framlag frá hjúkrunarfélaginu „Hjálp" á afmælisdegi félagsins.
b. Arður af eignum sjóðsins.
c. Áheit og gjafir til sjóðsins.

4. gr.

Tilgangur sjóðsins er að koma upp sumarheimili í sveit fyrir börn úr Patreksfjarðarkauptúni, sérstaklega veikluð börn, og starfrækja slíkt heimili, þegar það er komið upp.

5. gr.

Sjóðurinn ávaxtist í sparisjóðum eða bönkum og með kaupum á bankavaxtabréfum eða öðrum tryggum verðbréfum. Vextir leggjast óskertir við höfuðstólinn, þar til sjóðurinn er orðinn 300 000.00 krónur. Sjóðurinn má ekki reka lánastarfsemi.

6. gr.

Þegar sjóðurinn er orðinn 300 000.00 krónur, skal stjórn hans hefja framkvæmdir um stofnun barnaheimilis í sveit og rekstur þess.

7. gr.

Sjóðurinn stendur að öllu leyti undir stjórn hjúkrunarfélagsins „Hjálpar", meðan það starfar. Leggist félagið niður, skulu allar eignir þess renna til sjóðsins, og skal þá stjórn hans skipuð þrem mönnum, er jafnan séu þessir: Skólastjóri barnaskólans á Patreksfirði, héraðslæknirinn á Patreksfirði og ein kona kosin af hreppsnefnd Patrekshrepps.

8. gr.

Þegar sjóðurinn er tekinn til starfa, skulu reikningar hans lagðir árlega fyrir hreppsnefnd Patrekshrepps og endurskoðaðir af endurskoðendum hreppsins.

9. gr.

Sjóðsstjórnin skal halda gerðabók og færa í hana skipulagsskrána, fundarsamþykktir og annað, sem varðar rekstur sjóðsins og hag. Ársreikninga og efnahagsreikninga sjóðsins skal innfæra í gerðabókina.

10. gr.

Leita skal staðfestingar ráðuneytisins á skipulagsskrá þessari.

11. gr.

Með skipulagsskrá þessari er felld úr gildi skipulagsskrá fyrir Barnaheimilissjóð hjúkrunarfélagsins „Hjálpar", Patreksfirði, nr. 157 frá 15. september 1940.

Patreksfirði, 10. marz 1971.

F. h. hjúkrunarfélagsins „Hjálpar", Patreksfirði.

Sesselja Christiansen, formaður. Kata Gísladóttir, ritari.

Rut Jónsdóttir, gjaldkeri.

Nr. 73. 23. marz 1972.

AUGLÝSING

um breyting á samþykkt um lokunartíma sölubúða og sölustaða á Siglufirði, nr. 230 1. okt. 1964.

1. gr.

1. mgr. 2. gr. orðist svo:

Alla virka daga skal sölubúðum og sölustöðum eigi lokað síðar en kl. 18 nema laugardaga en þá skal lokað kl. 13, og þær eigi opnaðar aftur fyrr en kl. 9 árdegis næsta virkan dag. Frá 1. marz til 15. júní verði verzlunum þó lokað kl. 19. Þá skulu og vera frá þessu undantekningar, sem nú skal greina:

2. gr.

Síðasta málsgrein 2. gr. orðist svo:

Sölubúðir skulu vera lokaðar alla helgidaga, sumardaginn fyrsta, 1. maí, 17. júní og fyrsta mánudag í ágúst (frídagur verzlunarmanna) og laugardaginn fyrir frídag

verzlunarmanna skal sölubúðum lokað kl. 12 á hádegi. 20. maí, þá er afmæli Siglufjarðar ber upp á 5 eða 10 ár, skulu sölubúðir vera lokaðar allan daginn.

Samþykkt þessi, sem er gerð af bæjarstjórn Siglufjarðar samkvæmt lögum nr. 17 1. febrúar 1936, staðfestist hér með og birtist til eftirbreytni öllum þeim, sem hlut eiga að máli.

Félagsmálaráðuneytið, 23. marz 1972.

F. h. r.

Hjálmar Vilhjálmsson.

Gunnlaugur Þórðarson.

29. marz 1972. Nr. 74.

AUGLÝSING

um breytingu á auglýsingu nr. 154 1963, um skiptingu Reykjavíkurprófastsdæmis í sóknir og prestaköll, sbr. stjórnarráðsbréf nr. 189/1967 og augl. nr. 71/1968 og 143/1971.

Eftir að leitað hefur verið tillagna safnaðarráðs Reykjavíkur og að fengnum tillögum biskups Íslands, er eftirfarandi breyting gerð á skiptingu Reykjavíkurprófastsdæmis í sóknir og prestaköll, sem ákveðin var með auglýsingu nr. 154/1963, sbr. stjórnarr.br. nr. 189/1967 og augl. nr. 71/1968 og 143/1971: Á eftir 19. tölulið komi nýr töluliður, er orðist svo:

20. Breiðholtsprestakall:

Breiðholtssókn takmarkast af Reykjanesbraut að vestan, Breiðholtsbraut að sunnan, Höfðabakka að austan og Elliðaám að norðan.

Breiðholtshverfi utan framangreindra marka, sem takmarkast af áframhaldi Reykjanesbrautar að vestan, landamerkjum Kópavogskaupstaðar að sunnan og austan og Elliðaám að austan og norðan, fylgir Breiðholtsprestakalli fyrst um sinn.

Önnur ákvæði auglýsingar nr. 154/1963 breytast í samræmi við auglýsingu þessa.

Auglýsing þessi tekur gildi nú þegar. Sóknargjöld fyrir árið 1972 innheimtast með tilliti til ofangreindra breytinga.

Í dóms- og kirkjumálaráðuneytinu, 29. marz 1972.

Ólafur Jóhannesson.

Baldur Möller.

GJALDSKRÁ

fyrir Rafveitu Reyðarfjarðar.

I. RAFORKA

Rafveita Reyðarfjarðar selur raforku á þann hátt og við því verði sem hér segir:

A. Lýsing.

1. um kwst.mæli á kr. 7.80 hverja kwst.
2. Um kwst.mæli á kr. 2.75 hverja kwst. auk fastagjalds af gólffleti í rúmi því er lýsa skal.
   Fastagjald reiknast þannig:
   Fyrir búðir, vinnustofur og skrifstofur ..... kr. 1.80 á m² á mán.
   Fyrir ganga, geymslur o. þ. h. ..... — 0.77 á m² á mán.

B. Almenn heimilisnotkun.

Um kwst.mæli fyrir alla notkun á heimilinu á kr. 2.20 hverja kwst., og auk þess fastagjald kr. 13.20 á mán. fyrir hvert herbergi sem ætlað er til íbúðar og eldhús en ekki ganga, baðherbergi eða geymslur. Herbergi sem er minna en 5 m², telst sem hálft en stærra en 25 m² sem tvö. Þar sem meðalstærð herbergja í íbúð er undir 10 m² má miða við samanlagt flatarmál þeirra þannig að hverjir 10 m² jafngilda einu herbergi og hverjir 5 m² hálfu herbergi. Einnig má selja til vinnuljósa og bygginga í smíðum samkvæmt taxta þessum.

C. Vélanotkun.

1. Um kwst.mæli á kr. 4.00 hverja kwst. Hafi vélarnar mjög stuttan notkunartíma má krefjast minnsta árgjalds kr. 583.00 fyrir kw í málraun véla.
2. Um afl- og orkumæla til véla í frystihúsum, fiskverkunarstöðvum og iðnaðarfyrirtækjum, ef uppsett vélaafl fastra véla er yfir 20 kw. þannig reiknað:
   a. Aflgjald af notuðu afli ..... kr. 2904.00 á kw á ári
   b. Orkugjald af allri notkun ..... — 0.79 - kwst.

   Heimilt er að rjúfa strauminn í allt að 3 stundir á dag á tímum mesta álags.
3. Ef ekki eru tök á að mæla notað afl, má selja þannig: Um kwst.mæli á kr. 0.93 hverja kwst., auk fastagjalds er nemi kr. 1567.00 á ári fyrir hvert kw. í málraun véla.
4. Til súgþurrkunar um kwst.mæli á kr. 1.10 hverja kwst., enda skuldbindi notandi sig til að nota ekki vélarnar á mesta álagstíma dagsins, skv. fyrirmælum rafveitustjóra.

D. Hitun.

1. a. Um kwst.mæli á kr. 0.53 hverja kwst., enda sé þá minnsta notkun 6000 kwst á ári. Heimilt er að rjúfa strauminn allt að 3 stundum á dag á tímum mesta álags rafveitunnar.
   b. Án straumrofa á kr. 0 92 hverja kwst.
2. Um kwst.mæli á kr. 0.36 hverja kwst., enda megi þá rjúfa strauminn á tímanum frá kl. 8—23.

Önnur skilyrði fyrir raforkusölu til hitunar.

a. Að notandi setji á sinn kostnað klukkurofa fyrir hitalögnina og kosti viðhald þeirra. Þá getur rafveitustjóri ákveðið að rafveitan leggi til rofa og annist viðhald þeirra og kostar þá notandinn tengingu þeirra og greiðir leigu af þeim samkvæmt reglum, er gilda um leigu mælitækja.
b. Að vélarafl, götulínur og spennar þoli álagið að dómi rafveitustjóra.
c. Að hitalagnir, þar með talin öll tæki, séu gerð samkvæmt fyrirmælum rafveitunnar, ofnar fasttengdir með sérstökum rofum og hitastillar notaðir.

Frá og með 1. marz 1972 innheimtist söluskattur ekki af raforku til húshitunar.

E. Önnur raforkunotkun.

1. Til götu- og hafnarlýsingar um kwst.mæli á kr. 2.75 hverja kwst.
2. Hvers konar raforkunotkun, sem ekki kemst undir aðra liði þessarar gjaldskrár, skal selja samkv. lið A-1.

II. MÆLALEIGA

Notandi greiði leigu af mælitækjum sem hér segir:

1.	Af einfasa kwst.mælum allt að 50 amp.	kr. 8.80
2.	— þrífasa kwst.mælum allt að 50 amp.	— 23.10
3.	— þrífasa kwst.mælum 50—200 amp.	— 33.00
4.	— þrífasa kwst.mælum yfir 200 amp.	— 58.30

Af öðrum mælitækjum en þeim sem nefnd eru skal ársleigan vera sem næst 20% af verði mælitækjanna. Skal leigan af mælitækjunum innheimt um leið og gjald fyrir raforku.

Rafveitustjóri ákveður stærð og gerð mælitækja sem nota skal fyrir hverja veitu og er sú ákvörðun skuldbindandi fyrir notandann.

III. HEIMTAUGARGJALD

Af hverri húsveitu, sem tengd er við rafveituna, skal greiða heimtaugargjald sem hér segir:

1.	Grunngjald af hverri loftlínuheimtaug	kr. 850.00
2.	Grunngjald af hverri jarðlínuheimtaug	— 1150.00

Auk þessa grunngjalds skal greiða kr. 10.00 af hverju þúsundi króna af brunabótamati húsa og mannvirkja. Í útreikningi á heimtaugargjaldi skal sleppa hálfu þúsundi eða minna af brunabótamati en ella hækka upp í heilt þúsund.

Ef brunabótamat á húsi er gamalt getur rafveitustjóri eða hreppsnefnd samræmt það nýju mati og miðað heimtaugargjaldið við það. Láti húseigandi meta húsið á ný skal þó heimtaugargjaldið miðast við það mat.

Heimtaugargjald fellur í gjalddaga þegar heimtaugaruppsetningu er lokið eða þegar brunabótamat hefur verið framkvæmt.

Sé lengd jarðlínuheimtaugar meiri en 20 metrar og loftlínuheimtaugar meiri en 60 metrar og gildleiki víra meiri en 3×70 mm², skal húseigandi greiða kostnað af því sem umfram er. Ef lagðar eru fleiri en ein heimtaug að sama húsi, skal greiða allan kostnað af síðari heimtaug eftir reikningi.

IV. OPNUNARGJALD

1. Hafi gjald samkvæmt gjaldskrá þessari eigi verið greitt, svo að til lokunar hafi komið fyrir veitu, skal taka gjald fyrir enduropnun kr. 100.00.
2. Ef fundin eru óleyfileg eða of stór vör við skoðun skal veitunni lokað tafarlaust og verður hún ekki enduropnuð fyrr en notandinn hefur greitt 100.00 kr. gjald á skrifstofu rafveitunnar.

Gjaldskrá þessi staðfestist hér með samkvæmt vatnalögum nr. 15 20. júní 1923, og orkulögum nr. 58 29. apríl 1967, til þess að öðlast gildi þegar í stað, og birtist til eftirbreytni öllum þeim, sem hlut eiga að máli. Jafnframt fellur úr gildi gjaldskrá fyrir Rafveitu Reyðarfjarðar nr. 89 13. marz 1970 með síðari breytingum.

Iðnaðarráðuneytið, 4. apríl 1972.

Magnús Kjartansson.

Jóhannes Guðfinnsson.

Nr. 76. 4. apríl 1972

GJALDSKRÁ

fyrir Hitaveitu Reykjavíkur.

I. KAFLI

1. gr.

Hitaveitan selur afnot af heitu vatni úr veitukerfum þeim, sem gerð hafa verið eða verða gerð, eftir þeim reglum, sem settar eru í gjaldskrá þessari.

2. gr.

Hitaveitan lætur hverju húsi, sem er í sambandi við vatnsæðar hennar, í té vatnsmagn, er ætla má að nægi til fullrar hitunar á húsinu, enda séu ofnar hússins nægilega stórir, að dómi Hitaveitunnar.

Verður vatnsrennsli að húsinu takmarkað um hemil, eftir því sem þörf krefur.

II. KAFLI

3. gr.

Fyrir afnot heita vatnsins skal greiða samkvæmt vatnsmæli kr. 15.22 fyrir hvern rúmmetra vatns. Þar til vatnsmælir hefur verið settur upp, og ef vatnsmælir bilar, áætlar Hitaveitan vatnsnotkunina með hliðsjón af hitaþörf hússins.

4. gr.

Hitaveitan leigir vatnsmæla og annast viðhald þeirra. Leigan fyrir mæli skal greidd jafnhliða gjaldi fyrir vatnsnotkun og skal vera fyrir hvern mæli á mánuði:

a.	Fyrir mæla allt að ¾"	kr. 131.90
b.	Fyrir mæla allt að 1—2"	— 296.00
c.	Fyrir mæla allt að 3"	— 592.00

5. gr.

Hitaveitugjöld skv. 3. og 4. gr. verða krafin mánaðarlega, þegar eftir mælisálestur. Þó er heimilt að láta líða lengri tíma en einn mánuð á milli álestra og fækka gjalddögum.

6. gr.

Gjalddagi hitaveitugjalda er við framvísun reiknings eða tilkynningar um reikningsupphæð. Sé reikningur ekki greiddur við fyrstu sýningu, ber gjaldanda að greiða hann, þar sem Hitaveitan ákveður. Það eru vanskil, ef gjöldin eru ekki að fullu greidd innan 14 daga frá gjalddaga.

7. gr.

Heimæðagjald Hitaveitunnar skal vera sem hér segir fyrir eina heimæð:

Rúmmál húss (utanmál)	m^3	Heimæðagjald							
Allt að	400	42 282.00 kr.							
400 —	2000	42 282.00 —	fyrir	400 m^3	+	33 80	kr./m^3	þar	yfir
2000 —	6000	96 403.00 —	—	2000 —	+	28 80	—	—	—
6000 —	10000	211 409.00 —	—	6000 —	+	25 40	—	—	—
Meira en	10000	312 886.00 —	—	10000 —	+	22 00	—	—	—

Nú eru fleiri en eitt hitunarkerfi í húsinu með sérstökum mælum frá Hitaveitunni, og skal þá greiða kr. 5 074.00 í aukagjald fyrir hvern mæli umfram hinn fyrsta.

8. gr.

Hitaveitu Reykjavíkur er heimilt að hækka eða lækka hitaveitugjöld í sama hlutfalli og vísitala byggingarkostnaður breytist. Þó skal meðalheildarkostnaður við hitun húsa með hitaveitu ekki fara fram úr 80% af meðalheildarkostnaði hitunar með olíukyndingu.

9. gr.

Nú er tengingu heimæðar lokið og er þá heimæðagjaldið gjaldkræft. Þó er heimilt að veita gjaldfrest allt að 5 árum, ef samið er um það á gjalddaga. Í slíkum samningi skal kveðið á um vexti af eftirstöðvum gjaldsins.

III. KAFLI

10. gr.

Öll gjöld samkvæmt gjaldskrá þessari má taka lögtaki á kostnað gjaldanda.

11. gr.

Hitaveitan hefur rétt til að loka aðrennsli heita vatnsins að húsi eða íbúð viðskiptamanns, sem vanrækir að greiða hitaveitugjöld. Heimilt er að loka vatnsrennsli að húsi, sem vangreidd eru af hitaveitugjöldum.

Fyrirrætlun um að loka ber að tilkynna með 5 daga fyrirvara.

Allan kostnað við lokun og opnun á ný greiðir sá, er vanskilum veldur, kr. 25.00 hverju sinni.

12. gr.

Eftirlitsmanni Hitaveitunnar skal hvenær sem er frjáls aðgangur að öllum hemlum, mælum, hitagjöfum og vatnsæðum, sem eru í sambandi við hitaveituna. Er húseiganda skylt að hlíta tafarlaust fyrirmælum hans um viðgerðir á bilunum og sérhverjum ráðstöfunum til varnar gegn misnotkun heita vatnsins.

IV. KAFLI

Gjaldskrá þessi staðfestist hér með samkvæmt orkulögum nr. 58 29. apríl 1967 til að öðlast þegar gildi. Jafnframt fellur úr gildi gjaldskrá fyrir Hitaveitu Reykjavíkur, nr. 164 2. október 1962 ásamt síðari breytingum.

Iðnaðarráðuneytið, 4. apríl 1972.

Magnús Kjartansson.

Jóhannes Guðfinnsson.

Nr. 77. 4. apríl 1972

GJALDSKRÁ

fyrir Rafveitu Vestmannaeyja.

I. RAFORKA

Rafveita Vestmannaeyja selur raforku á þann hátt og við því verði sem hér segir:

A. Lýsing.

A 1. Um kwst.mæli á kr. 8.80 hver kwst.

A 2. Um kwst.mæli á kr. 3.40 hver kwst. auk fastagjalds af gólffleti, er nemi kr. 44.00 á ferm. á ári í rúmi því er lýsa á.

A 3. Heimilt er að selja fyrirtækjum raforku til lýsingar jafnhliða annarri notkun um einn kwst.mæli, og greiðist þá fastagjald af gólffleti þess rúms, er lýsa skal. Fastagjaldið nemi 8-földum mismun á kwst. gjaldi samkv. A 1 og kwst. gjaldi þess gjaldskrárliðar, sem greitt er eftir.

B. Almenn heimilisnotkun.

B 1. Um kwst.mæli þannig reiknað:

a. Orkugjald kr. 2.78 hver kwst.

b. Grunngjald (mælaleiga innifalin):

Af einfasamælingu	kr. 24.00	á mán.
Af þrífasamælingu	— 48.00	- —

c. Herbergisgjald — 24.00 - —

Til herbergja í íbúð skal telja eldhús og öll herbergi, sem ætluð eru sem íveruherbergi.

Herbergi, sem er minna en 5 ferm. skal reikna sem hálft, en stærra en 25 ferm. sem tvö.

Þar sem meðalstærð herbergja í íbúð er minni en 10 ferm., má miða við samanlagt flatarmál þeirra, þannig að hverjir 10 ferm. jafngilda einu herbergi og 5 ferm. hálfu herbergi.

C. Vélanotkun.

C. 1. Um kwst.mæli á kr. 4.85 hver kwst.

Hafi vélarnar mjög stuttan notkunartíma, má krefjast lágmarksgjalds, er nemi andvirði 200 kw. í málraun véla.

C 2. Um kwst.mæli þannig reiknað, enda sé málraun véla yfir 40 kw.:
a. Orkugjald kr. 1.01 hver kwst.
b. Aflgjald af notuðu afli kr. 3070.00 á ári hvert kw.
Aflgjaldið miðast við mesta 15 mínútna meðalálag ársins.

C 3. Um kwst.mæli þannig reiknað, enda sé málraun véla yfir 40 kw.:
a. Orkugjald kr. 1.01 hver kwst.
b. Aflgjald af uppsettu afli véla kr. 2 740.00 á hvert kw. í málraun véla.
Raforkuverð fyrir vélanotkun miðast við að fasviksstuðull álagsins hjá notanda sé eigi lægri en 0.8.
Sé fasviksstuðull lægri, getur rafveitan krafizt þess, að hann sé hækkaður upp í það gildi, en þar til það er gert, miðast aflgjaldið við 80% sýndaraflsins.
Uppsetning rafsuðuspenna er háð leyfi rafveitustjóra og getur hann takmarkað notkun þeirra við tiltekna tíma sólarhringsins. Auk þess getur hann krafizt að fasviksstuðull spennanna sé eigi lægri en 0.8.

D. Hitun.

D 1. Um kwst.mæli á kr. 1.30 hver kwst.
Frá og með 1. marz 1972 innheimtist söluskattur ekki af raforku til hushitunar.

E. Önnur raforkunotkun.

E 1. Raforku til suðu má selja til gisti- og veitingahúsa, sjúkrahúsa og annarra slíkra staða á kr. 2.78 hver kwst., enda sé notkunin mæld með sérmæli og tæki fasttengd.

E. 2. Til nota um vinnulagnir við byggingar meðan á byggingu stendur um kwst.-mæli á kr. 5.00 hver kwst.

E 3. Til fasttengdra bökunarofna, vatns- og gufukatla á brauðgerðarhúsum kr. 1.15 hver kwst., enda sé notkun takmörkuð frá kl. 22.00 til kl. 10.00.

E 4. Til götu- og hafnarlýsingar á kr. 4.60 hver kwst.

E 5. Til götu- og útilýsingar kr. 1.75 hver kwst., enda eigi notandi allan búnaðinn til lýsingarinnar, og sér um viðhald hans.

Alla aðra rafmagnsnotkun, sem ótalin er og ekki kemst undir aðra liði þessarar gjaldskrár, skal selja eftir gjaldskrárlið A 1. Þegar sérstaklega stendur á, má rafveitustjóri þó með samþykki rafmagnsnefndar selja raforku eftir sérstökum samningi við kaupanda.

II. MÆLALEIGA

Rafveitustjóri ákveður gerð og stærð mælitækja fyrir hverja veitu, og er sú ákvörðun skuldbindandi fyrir notandann.

Leiga af mælum greiðist sem hér segir:

1.	Af einfasa kwst.mælum 60 A og minna	kr.	10.00 á mán.
2.	Af þrífasa kwst.mælum 50 A og minni	—	20.00 – —
3.	Af þrífasa kwst.mælum 50 A til 100 A	—	33.00 – —
4.	Af þrífasa kwst.mælum yfir 100 A (straumspennumæla) ..	—	66.00 – —
5.	Af mestaaflsmælum 100 A og minni	—	66.00 – —
6.	Af mestaaflsmælum yfir 100 A (straumspennumæla)	—	110.00 – —

Af öðrum mælitækjum en þeim, sem nefnd eru hér, skal árleigan vera sem næst 20% af verði mælitækjanna.

Leigan innheimtist samtímis raforkugjaldinu.

III. HEIMTAUGARGJÖLD

Rafveitustjóri ákveður stærð og gerð heimtaugar eða spennistöðvar fyrir hverja húsveitu. Umsækjandi heimtaugar skal gera grein fyrir væntanlegri notkun húsnæðis og helztu raforkunotkun. Ein heimtaug er lögð að hverri eign (á sömu lóð), og skal greiða heimtaugargjald af hverri heimtaug (spennistöð), samkv. eftirfarandi reglu:

Heimtaugargjald fyrir allt a, 15 m jarðstrengsheimtaug frá jarðstrengskerfi og allt að 30 m loftlínuheimtaug, reiknast eftir þessari jöfnu (3300 + 330 × kVA) krónur. Lengd heimtaugar reiknast frá lóðarmörkum við götu, stytztu leið (greiðfæra) að varkassa í útvegg. Teljist hagkvæmara að hafa varkassa í innvegg, skal leita samþykkis rafveitustjóra um gerð og frágang pípu, sem strengurinn er dreginn í. Sé jarðlínuheimtaug lögð frá loftlínu, (samkv. ósk heimtaugarbeiðanda) skal lengd heimtaugar reiknast frá loftlínustólpa og inntakskassa, en þveri heimtaugin akbraut, skal akbrautin (breidd hennar) dregin frá.

Yfirlengdargjald jarðstrengs reiknast á hvern metra, umfram fyrstu 15 m þannig: Yj. = (410 + 5 × kVA) kr./m.

Yfirlengdargjald loftlínu reiknast á hvern metra umfram fyrstu 30 m þannig: Yl = (86 + × kVA) kr./m að viðbættum 4 300.00 kr. á hvern staur í umframlengd.

Sé lögð bráðabirgðaheimtaug í vinnuskúr eða hús í byggingu skal greitt fyrir hana sem hér segir:

60 amp. einfasa	kr. 1 600.00
60 amp. þriggjafasa	— 2 000.00

Séu aðstæður þannig að kostnaður við lagningu bráðabirgðaheimtaugar verði óeðlilega hár, má taka gjald fyrir hana samkv. kostnaði.

Telji rafveitustjóri, að auka þurfi flutningsgetu heimtaugar eða spennis skal notandinn greiða mismun samkv. gjaldskrá.

Sé nauðsynlegt eða hagkvæmara að setja upp spennistöð að mestu eða öllu leyti, vegna eins notanda, skal hann leggja til lóð eða húsnæði fyrir spennistöðina, eftir því sem hagkvæmara þykir að dómi rafveitustjóra vegna staðsetningar stöðvarinnar. Þegar lóð er lögð til, er það gert rafveitunni að kostnaðarlausu og skal í öllu hlíta skilmálum rafveitunnar um stærð og staðsetningu stöðvarinnar. Þegar húsnæði er lagt til, skal það fullnægja settum skilyrðum um gerð spennistöðvarhúsa, að dómi rafveitustjóra. Eðlilegur kostnaður notanda við gerð húsnæðis fyrir spennistöðina greiðist af rafveitunni (í leiguformi t. d. fyrir lengri tíma), og kemur þannig til frádráttar heimtaugargjaldi.

Gjaldskrá þessi gildir í skipulögðum hverfum. Sé um óskipulögð svæði að ræða eða aðstæður óeðlilegar, skal greiða heimtaugargjald samkv. kostnaðarreikningi.

Heimtaugargjald skal greitt, þegar sótt er um heimtaug.

Tafla yfir heimtaugargjöld.

Gjaldskrárliður	Málstraumur í 3 × 220 V kerfi amp.	Stofnvara í 3 × 380 V kerfi amp.	Hámarksafl KVA	Heimtaugargjald kr.
1.	2 × 60	1 × 60	13	7 600.00
2.	3 × 60	1 × 60	22	10 600.00
3.	3 × 100	3 × 60	38	15 800.00
4.			50 sp.	19 800.00
5.		3 × 100	66	25 000.00
6.	3 × 200		75 sp.	28 000.00
7.			100 sp.	36 000.00

Gjaldskrárliður	Málstraumur í 3 × 220 V kerfi amp.	Stofnvara í 3 × 380 V kerfi amp.	Hámarksafl KVA	Heimtaugargjald kr.
8.	3 × 350	2 × 200	132	47 000.00
9.			150 sp.	53 000.00
10.			200 sp.	69 000.00
11.		3 × 350	231	80 000.00
12.			300	102 000.00

IV. OPNUNARGJÖLD

1. Hafi gjald samkvæmt gjaldskrá ekki verið greitt, þannig að beita þurfi reglugerðarákvæðum um lokun, skal greiða fyrir enduropnun kr. 150.00 sé um ítrekun að ræða.
2. Ef fundin eru óleyfileg eða of stór vör, skal veitunni tafarlaust lokað og verður hún eigi opnuð fyrr en notandi hefur greitt gjald, kr. 100.00 á skrifstofu rafveitunnar.

V. BREYTINGAR Á GJALDSKRÁ

1. Gjaldskrá þessi er miðuð við raforkukaup samkv. samningi við Rafmagnsveitu ríkisins. Stöðvist flutningur raforku frá landi í samfleytt einn mánuð eða lengri tíma, má hækka rafmagnsverðið frá gildandi gjaldskrá um allt að 50% fyrir jafnlangan tíma

VI. ÝMIS ÁKVÆÐI

Söluskattur skv. lögum nr. 10/1960, ásamt síðari viðaukum og breytingum, er talinn með í upphæð gjalda þeirra, er um ræðir í gjaldskrá þessari.

Gjaldskrá þessi staðfestist hér með samkvæmt vatnalögum nr. 15 20. júní 1923, og orkulögum nr. 58 29. apríl 1967, til þess að öðlast gildi þegar í stað, og birtist til eftirbreytni öllum þeim, sem hlut eiga að máli. Jafnframt fellur úr gildi gjaldskrá fyrir Rafveitu Vestmannaeyja nr. 83 6. marz 1970 með síðari breytingum.

Iðnaðarráðuneytið, 4. apríl 1972.

Magnús Kjartansson.

Jóhannes Guðfinnsson.

5. apríl 1972. Nr. 78.

GJALDSKRÁ

fyrir Rafveitu Miðneshrepps.

I. RAFORKA

Rafveita Miðneshrepps selur raforku á þann hátt og við því verði, sem hér segir:

A. Lýsing.

1. Um kwst.mæli á kr. 11.35 hverja kwst. Við þessu verði skal selja hvers konar notkun raforku, sem ekki kemst undir aðra liði þessarar gjaldskrár.
2. Um kwst.mæli á kr. 5.70 hverja kwst., auk fastagjalds, er nemi kr. 33.00 á hvern fermeter gólffflatar í rúmi því er lýsa skal.

Fullt fermetragjald skal greiða af gólffleti í búðum, vinnustofum og skrifstofum, en fyrir geymslur og ganga skal greiða kr. 16.00 á ári af hverjum fermeter.

B. Almenn heimilisnotkun.

Um kwst.mæli á kr. 2.55 hverja kwst., auk fastagjalds kr. 25.50 á mánuði af hverju herbergi íbúðar. Í útreikningi á fjölda herbergja skal telja öll íbúðarherbergi og eldhús, en ekki ganga, baðherbergi og geymslur. Herbergi sem minna er en 5 ferm. skal telja sem hálft, en stærra en 25 ferm. sem tvö.

C. Vélanotkun.

1. Um kwst.mæli á kr. 5.70 hverja kwst. Hafi vélarnar mjög stuttan notkunartíma, má krefjast minnsta árgjalds kr. 3 220.00.
2. Vélanotkun til bráðabirgða um kwst.mæli kr. 5.70 hverja kwst.
3. Ef uppsett rafvélaafl fasttengdra véla er yfir 20 kw.:
   a. Um kwst.mæli á kr. 0.95 hverja kwst., auk fastagjalds kr. 3 220.00.
      Notað afl telst vera mesta meðalálag á árinu mælt yfir stundarfjórðung á kw.
   b. Ef ekki eru tök á að mæla notað afl, má selja þannig:
      Um kwst.mæli á kr. 0.95 hverja kwst., auk fastagjalds kr. 3 050.00 á hvert kw. í málraun uppsettra véla á árinu.
   Heimilt er að rjúfa straum í allt að þrem stundum á dag samkv. þessum gjaldskrárlið (C 3) kl. 10.30—12.00 og kl. 17.30—19.00.
4. Um afl- og orkumæli:
   a. Af notuðu afli mælt í stundarfjórðung kr. 3 220.00 á kw. á ári.
   b. Af allri notkun á kr. 0.95 kwst.
   Samkv. þessum gjaldskrárlið heimilast að selja raforku til vélareksturs, hitunar og ljósa, en reikna skal gólfflatargjald vegna ljósanotkunar kr. 33.00 á hvern ferm. í vinnusölum, kaffistofum og öðrum slíkum, en kr. 14.50 á hvern ferm. í vörugeymslum, efnisgeymslum, frystiklefum og þess háttar. Þar sem erfitt er að greina milli hverjum þessara flokka gólfflatargjald skal reikna eftir, skal greiða kr. 25.00 á hvern ferm. á ári.

D. Hitun.

1. Um kwst.mæli án rofs kr. 2.10 hverja kwst.
2. Um kwst.mæli með rofi í eina til þrjár klst. á dag kr. 0.95 hverja kwst.
3. Um afl og orkumæli:
   a. Á kr. 0.95 hverja kwst. auk fastagjalds af mestu aflnotkun á árinu kr. 750.00 hvert kw.
   b. Ef ekki eru tök á að mæla aflnotkun, skal greiða samkv. ástimplun hitatækja og fullt álag.
4. Um kwst.mæli á kr. 0.45 hverja kwst. með rofi frá kl. 8—23.

Frá og með 1. marz 1972 innheimtist söluskattur ekki af raforku til húshitunar.

E. Önnur raforkunotkun.

Raforku til suðu má selja til gistihúsa, veitingahúsa, sjúkrahúsa og annarra slíkra staða, á kr. 3.30 hverja kwst., enda sé notkunin mæld um sérmæli og suðutæki fasttengd.

Til nota um vinnulagningar við byggingar, meðan á byggingu stendur, um kwst.-mæli á kr. 5.10 hver kwst.

Til bökunarofna í brauðgerðarhúsum um kwst.mæli á kr. 1.00 hver kwst., ef straumur er rofinn frá kl. 8 30 til 22, eða um tvígjaldsmæli á kr. 1.00 hver kwst. á tímanum frá kl. 22 til 8.30 og kr. 2.55 hver kwst. frá kl. 8.30 til 22.

Til gatna og hafnarlýsingar svo og vinnulýsingar við nýbyggingar og aðra mannvirkjagerð á kr. 5.10 hver kwst.

Alla rafmagnsnotkun, sem ótalin er og ekki kemst undir aðra liði þessarrar gjaldskrár, skal selja eftir gjaldskrárlið A—1. Þegar sérstaklega stendur á, má rafveitustjóri þó, að tilskildu samþykki rafveitustjórnar, veita afslátt frá gjaldskrárlið C—E (báðir meðtaldir) á orku, sem notuð er á sumrin, sé um aukningu frá vetrarnotkun að ræða. Enn fremur að selja orku eftir sérstökum samningi, sé það hagstætt vegna orkunýtingar rafveitunnar.

II. MÆLALEIGA

Rafveitustjóri ákveður stærð og gerð mælitækja, sem nota skal fyrir hverja veitu, og er sú ákvörðun skuldbindandi fyrir notandann, sem skal greiða leigu af mælitækjum sem hér segir:

1.	Af einfasa mælum 60 amp. og minni	kr.	16.50 á mán.
2.	Af þrífasa mælum 50 amp. og minni	—	21 00 – —
3.	Af þrífasa mælum 50—100 amp.	—	33.00 – —
4.	Af þrífasa mælum yfir 100 amp.	—	60.00 – —
5.	Af mestaaflsmælum 100 amp. og minni	—	55.00 – —
6.	Af mestaaflsmælum yfir 100 amp.	—	100.00 – —
7.	Af álags stýriliðum minni gerð	—	60.00 – —
8.	Af álags stýriliðum stærri gerð	—	90.00 – —

III. HEIMTAUGARGJÖLD

Heimtaugargjöld miðast við aflþörf notanda, sem gerir grein fyrir væntanlegri notkun sinni í umsókn um heimtaug og ákveður rafveitustjóri stærð og gerð heimtaugar í samræmi við það.

Heimtaugargjald ákveðst þannig:

	Málstraumur stofnvara amp.	Hámarksafl KVA	Heimtaugargjald kr.
1.	3 × 60	22	13 200.00
2.	3 × 100	38	18 865.00
3.	3 × 200	75 sp.	37 730.00
4.	3 × 350	132	61 900.00

Ofangreint gjald miðast við 15 metra langan jarðstreng eða 30 metra loftlínuheimtaug. Þar sem heimtaug þarf að vera lengri en að framan greinir, skal það sem fram yfir er greiðast samkv. kostnaðarreikningi. Lengd heimtaugar reiknast frá lóðarmörkum við götu, stytztu greiðfæra leið að varkassa á útvegg. Teljist hagkvæmara að hafa varkassann á innvegg, skal leita samþykkis rafveitustjóra um gerð og frágang pípu, sem strengurinn er dreginn í, svo og staðsetningu varkassa svo aðgengilegt sé að komast að honum.

Sé lögð bráðabirgðaheimtaug í vinnuskúr eða hús í byggingu, skal greiða fyrir hana sem hér segir:

Fyrir 60 amp. einfasa	kr.	2 450.00
Fyrir 60 amp. þrífasa	—	3 220.00

Verði þörf á að skipta um heimtaug vegna aukinnar raforkuþarfa, skal notandinn greiða mismun samkvæmt gjaldskrá.

Heimtaug verður ekki lögð meðan frost er í jörð, eða óveður há útivinnu. Sé um óskipulögð svæði að ræða, eða óeðlilegar eða erfiðar aðstæður, skal greiða heimtaugargjald samkv. reikningi.

Ef fleiri en ein heimtaug er lögð að húsi, skal húeigandinn greiða allan kostnað við síðari heimtaugar eftir kostnaðarreikningi.

Sé nauðsynlegt eða hagkvæmara að setja upp spennistöð að mestu eða öllu leyti vegna eins notanda, skal hann leggja til lóð eða húsnæði fyrir spennistöðina, eftir því sem hagkvæmara þykir að dómi rafveitustjóra, vegna staðsetningar stöðvarinnar.

Þegar lóð er lögð til, er það rafveitunni gert að kostnaðarlausu og skal í öllu hlíta skilmálum rafveitunnar um stærð og staðsetningu stöðvarinnar.

Þegar húsnæði er lagt til skal það fullnægja skilyrðum um gerð spennistöðvarhúsa, að dómi rafveitustjóra. Eðlilegur kostnaður notanda við gerð húsnæðis fyrir spennistöðina greiðist af rafveitunni, (í leiguformi t. d. fyrir lengri tíma) og kemur til frádráttar heimtaugargjaldi.

IV. OPNUNARGJÖLD

1. Hafi gjald samkvæmt gjaldskrá þessari eigi verið greitt, svo að til lokunar hafi komið, skal greiða gjald fyrir enduropnun kr. 330.00.
2. Ef fundin eru óleyfileg eða of stór vör við skoðun, skal veitunni tafarlaust lokað, og ekki opnuð aftur fyrr en notandinn hefur bætt úr því, og greitt kr. 330.00 fyrir enduropnun til innheimtu rafveitunnar.

V. HEIMILD TIL GJALDSKRÁRBREYTINGA

Hreppsnefnd Miðneshrepps er heimilt að hækka eða lækka gjöld skv. gjaldskrá þessari um allt að 20% án sérstakrar staðfestingar ráðuneytisins, enda verði breytingin auglýst í Lögbirtingablaðinu áður en til hennar kemur. Hækki innkaupsverð á raforku, kaupgjald eða verðlag er hreppsnefnd heimilt að fengnum tillögum rafveitunnar, að hækka rafmagnsreikninga um allt að 40% af hækkuninni.

Söluskattur er innifalinn í gjaldskránni.

Gjaldskrá þessi staðfestist hér með samkvæmt vatnalögum nr. 15 20. júní 1923, og orkulögum nr. 58 29. apríl 1967, til þess að öðlast gildi þegar í stað, og birtist til eftirbreytni öllum þeim, sem hlut eiga að máli. Jafnframt fellur úr gildi gjaldskrá fyrir Rafveitu Miðneshrepps nr. 64 21. febrúar 1969 með síðari breytingum.

Iðnaðarráðuneytið, 5. apríl 1972.

Magnús Kjartansson.

Jóhannes Guðfinnsson.

REGLUGERÐ

fyrir Vatnsveitu Seltjarnarneshrepps.

1. gr.

Reglugerð þessi gildir um allt lögsagnarumdæmi Seltjarnarneshrepps, nema annað sé tekið fram hér á eftir.

2. gr.

Hreppsnefnd Seltjarnarneshrepps fer með stjórn vatnsveitunnar, sem er eign Seltjarnarneshrepps.

Hreppsnefnd skipar vatnsveitunefnd. Verkfræðingur hreppsins annast daglegan rekstur vatnsveitunnar, með starfsmönnum hreppsins.

3. gr.

Vatnsveita Seltjarnarneshrepps hefur einkasölu á vatni á því svæði, sem vatnsveitan nær yfir og hún getur fullnægt.

4. gr.

Vatnsveita Seltjarnarneshrepps lætur leggja vatnsæðar, aðalæðar og götuæðar, um hreppinn.

5. gr.

Hver sá er húseign á við götu eða veg, sem vatnsæð er í, á rétt á að tengja vatnsæð frá henni á eigin kostnað við húsið, enda sé það reist með samþykki byggingarnefndar og vatnið ætlað til heimilisþarfa.

Vatnsnot til annarra þarfa skulu að jafnaði leyfð með nánari fyrirmælum og skilyrðum, er vatnsveitan setur hverju sinni.

Vélar og önnur tæki, þau er nota vatn, önnur en venjuleg heimilistæki, má ekki tengja við hús- eða heimæðar nema að fengnu leyfi vatnsveitunnar. Einnig getur vatnsveitan fyrirskipað breytingar á eldri tækjum og vélum, ef nauðsyn krefur.

Réttur húseiganda til vatnsnota skuldbindur ekki vatnsveituna til þess að tryggja, að þrýstingur í götuæðum sé ávallt nægjanlegur.

Ef sýnt þykir, að götuæðar þær, sem fyrir eru, geti eigi séð atvinnufyrirtæki eða öðrum, sem óskar eftir vatni til annarra þarfa en heimilis, fyrir nægilegu vatni, er notanda skylt að greiða kostnað við nauðsynlegar úrbætur eftir úrskurði vatnsveitunnar.

Ef vatnsæðar hafa ekki verið lagðar í götu eða veg, þar sem óskað er eftir vatnsnotkun, getur vatnsveitan sett það skilyrði fyrir lögn vatnsæðar, að tryggt sé, að kostnaður við lögnina fáist endurgreiddur, annað hvort með beinni þátttöku notanda eða með því að gjöld fyrir vatnsnotkun verði ákveðin með hliðsjón af kostnaðinum.

Vatnsveitan getur einnig ákveðið að notendur, er síðar bætast við, beri hluta stofnkostnaðar við lögnina.

Vatnsveitan hefur eignarrétt og viðhaldsskyldu á götugæðum, enda þótt húseigendur hafi í upphafi, að einhverju eða öllu leyti, borið þann kostnað, er af lögninni leiddi, nema öðru vísi verði um samið.

Vatnsveitan skal á eigin kostnað koma fyrir nægilega mörgum brunahönum.

6. gr.

Sá er óskar eftir að leggja vatnsveituæð að húsi sínu, leggja nýlagnir, gera breytingar á eða viðbætur við eldri vatnslagnir, skal með nægum fyrirvara fá til þess leyfi hjá vatnsveitunni.

Umsóknir skulu skrifaðar á eyðublöð, sem fást í skrifstofu sveitarstjóra og skulu þær undirritaðar af eiganda hússins eða fullgildum umboðsmanni hans, ásamt pípulagningameistara þeim, sem verkið á að annast.

Með umsókninni fylgi uppdráttur af vatnslögninni í tvíriti og eigi minni mælikvarða en 1:100.

Uppdrátturinn skal gerður af þar til hæfum manni er hlotið hefur til þess löggildingu vatnsveitunnar.

Uppdrátturinn skal sýna gerð og stærð allra vatnsæða, loka og krana bæði utanhúss og innan. Á afstöðumynd skal sýnd og málsett lega heimæðar frá húsvegg að tengistað við vatnsveituæð. Gert skal ráð fyrir vatnsmæli á óskiptri húsæð, og skal honum afmarkaður staður á uppdrætti. Álíti vatnsveitan nauðsyn á, að gerðir séu nánari uppdrættir eða séruppdrættir, skulu þeir látnir í té.

Ef uppdrættir eru ekki til af gömlum vatnslögnum, sem breyta á, getur vatnsveitan krafizt þess, að þeir séu gerðir, og ber húseigandi allan kostnað af því.

Ef vatnsveitan samþykkir uppdrátt, skal á hann færð áritun um það.

Pípulagningameistari sá, er verkið á að vinna, ritar nafn sitt á eintak vatnsveitunnar, áður en verkið hefst. Sé skipt um pípulagningameistara, meðan á verki stendur, skal það tilkynnt vatnsveitunni.

Upppdráttur áritaður af vatnsveitunni og viðkomandi pípulagningameistara, skal ávallt vera á vinnustað. Með áritun tekur vatnsveitan enga ábyrgð á því, að hægt sé að framkvæma verkið vegna leiðslna eða annars, sem kann að vera því til fyrirstöðu.

7. gr.

Pípulagningameistarar, löggiltir af hreppsnefnd, hafa einir rétt til þess að annast vatnslagnir, og gildir það um nýlagnir jafnt sem viðbætur við eða breytingar á eldri vatnslögnum. Þeir bera og ábyrgð á, að allar lagnir séu í samræmi við samþykkt þessa, nánari fyrirmæli, er kunna að verða sett og samþykktan uppdrátt.

Ef pípulagningameistari brýtur í bág við fyrirmæli samþykktar þessarar eða reglna, settra samkvæmt þeim, eða brot er framið af starfsmönnum, sem hann ber ábyrgð á, getur vatnsveitan veitt honum áminningu. Enn fremur má hún svipta hann löggildingu, ef um miklar sakir er að ræða eða ítrekað brot.

8. gr.

Vatnsveitan skal hafa eftirlit með því, að nýlagnir séu í samræmi við samþykktan uppdrátt og samþykkt þessa.

Engar vatnsæðar má hylja, fyrr en þær hafa verið viðurkenndar af vatnsveitunni.

Vatnsveitan hefur rétt til þess að láta þrýstiprófa vatnslagnir á kostnað húseiganda, og sé það gert, skal pípulagningameistari sá er ábyrgð ber á verkinu, vera viðstaddur og aðstoða starfsmenn vatnsveitunnar við prófunina.

Álíti eftirlitsmaður vatnsveitunnar, að verk sé eigi framkvæmt samkvæmt ákvæðum samþykktar þessarar eða öðrum reglum, er settar kunna að verða, getur hann stöðvað verkið, þar til bætt hefur verið úr því, sem áfátt kann að vera.

9. gr.

Allar vatnsæðar frá vatnsveituæðum að húsi og í því, eru eign húseiganda, og ber hann kostnað af lögn þeirra og viðhaldi.

Vatnsveitan getur ákveðið, að heimæðar eða hluti þeirra, skuli lagðar af starfsmönnum hennar, en á kostnað húseiganda.

Að jafnaði fær hvert hús leyfi fyrir einni heimæð. Óski húseigandi eftir fleiri heimæðum, ber honum að sækja sérstaklega um það til vatnsveitunnar. Óheimilt er að tengja sama húsæðakerfi við tvær eða fleiri heimæðar.

Vatnsveitan getur ákveðið, að fleiri en eitt hús séu tengd sömu heimæð, og gefur þá fyrirmæli um vídd og legu æðarinnar.

Hún getur ákveðið hvernig skipt skuli kostnaði við slíkar framkvæmdir, ef aðilar verða ekki ásáttir um slíkt.

Óski húseigandi að tengja við gamla heimæð, skal fá til þess leyfi bæði hjá eiganda heimæðarinnar og vatnsveitunni.

Því aðeins er heimilt að tengja heimæðar við hús, að þau séu fokheld og upphituð.

Húseiganda ber skylda til að halda við vatnslögnum sínum á eigin kostnað og láta gera við leka, þegar hans verður vart. Þótt leka hafi orðið vart, getur vatnsveitan, ef hún telur brýna þörf á, lagt fyrir húseiganda að endurnýja vatnslagnir sínar að nokkru eða öllu leyti.

Vanræki húseigandi viðhald á vatnslögnum sínum, er vatnsveitunni heimilt að annast viðgerð á kostnað hans.

10. gr.

Eftirlitsmenn vatnsveitunnar skulu hafa frjálsan aðgang að öllum vatnslögnum innanhúss, og skulu húseigendur gefa upplýsingar um vatnsnotkun, sem óskað er eftir.

11. gr.

Vatnsveitan hefur rétt til þess að taka úr sambandi ónotaðar vatnsæðar í eigu einstaklinga, sé eigi gert sennilegt, að þær verði teknar í notkun innan skamms tíma.

Kostnað er af þessu leiðir, greiðir eigandi.

12. gr.

Vatnsveitan ber ekki fjárhagslega ábyrgð á tjóni, er leiða kann af rekstrartruflunum, er verða vegna vinnu við æðar vatnsveitunnar eða af öðrum ástæðum.

Ef eldsvoða ber að höndum hafa slökkviliðið, lögregla og starfsmenn vatnsveitunnar heimild til þess að gera hverjar þær ráðstafanir, sem nauðsynlegar mega teljast, hvort heldur á vatnsæðum í einkaeign eða eign vatnsveitunnar.

Óheimilt er öðrum en slökkviliði, lögreglu og starfsmönnum vatnsveitunnar að taka vatn úr brunahönum vatnsveitunnar nema með sérstöku leyfi.

13. gr.

Til þess að standast straum af kostnaði við vatnsveituna setur hreppsnefnd henni gjaldskrá.

Innheimta skal vatnsskatt af húseignum, er um ræðir í 3. mgr., og skal skatturinn miðaður við ákveðinn hundraðshluta af fasteignamatsverði húseignai eftir ákvörðun hreppsnefndar hverju sinni, enda sé vatn ekki selt samkvæmt mæli.

Vatnsskatt skal innheimta af öllum húsum í lögsagnarumdæmi hreppsins, sem standa við götu eða opin svæði, þar sem vatnsæðar liggja. Nú er hús, sem greiða ber af vatnsskatt, ekki virt fasteignamatsvirðingu, og ákveður þá vatnsveitan skattinn.

Aukavatnsskatt skal leggja á verksmiðjur, baðhús, iðnaðarfyrirtæki og önnur atvinnufyrirtæki og aðra, er nota vatn til annars en heimilisþarfa.

Aukavatnsskatt skal að jafnaði greiða samkvæmt mældri notkun og ákveður hreppsnefnd gjald fyrir hvern m^3.

Nú er vatn notað án mælis, þar sem svo hagar til, sem í 3. mgr. segir, og skal þá vatnsveitan ákveða aukavatnsskatt samkvæmt áætlaðri notkun.

Nú sættir húseigandi og/eða vatnsnotandi sig eigi við ákvörðun vatnsveitunnar á aukavatnsskatti og getur hann þá krafizt þess, að vatnsnotkun hans verði mæld um

eins mánaðar skeið eftir vali vatnsveitunnar, og verður aukavatnsskattur þess árs þá ákveðinn hlutfallslega við útkomu þeirrar mælingar.

Hreppsnefnd getur ákveðið, að vatn til heimilisþarfa verði selt eftir mæli, og sett um það sérákvæði.

14. gr.

Vatnsskattur fellur í gjalddaga 15. jan. ár hvert og ber að greiða skattinn til sveitarstjóra.

Þar sem aukavatnsskattur er ákveðinn samkvæmt mæli, er heimilt að greiða skattinn á 4 gjalddögum, í lok hvers ársfjórðungs, eftir nánari ákvörðun vatnsveitunnar.

Vatnsskatt má taka lögtaki, og er hann tryggður með lögveðrétti í eigninni næstu 2 ár eftir gjalddaga, með forgangsrétti fyrir hvers konar samningsveði og aðfararveði.

15. gr.

Þar sem vatn er selt samkvæmt mæli (sjá 13. gr.), greiðir húseigandi kostnað við uppsetningu mælisins.

Vatnsveitan sér um viðhald mælisins að því er snertir eðlilegt slit, en allar skemmdir af mannavöldum og frostum, ber húseiganda að bæta.

Ef maður rýfur innsigli vatnsmælisins varðar það refsingu samkvæmt almennum hegningarlögum.

Vatnsveitan er eigandi mælisins og greiðir húseigandi fyrir afnot hans endurgjald, er hreppsnefnd ákveður. Lögn vatnsæða innanhúss á jafnan að vera þannig háttað, að hægt sé að nota einn mæli fyrir hvert innanhússkerfi (sjá 6. og 9. gr.).

Verði vatnsmæli ekki komið fyrir án breytinga á vatnslögn, er húseiganda skylt að láta breyta lögninni á eigin kostnað.

Vatnsveitan ákveður stærð og gerð mælis í samræmi við vatnsnotkun á hverjum stað.

Húseiganda ber að tilkynna vatnsveitunni tafarlaust bilanir á vatnsmæli, er hann kann að verða var við.

16. gr.

Verði vatnsnotandi uppvís að óhóflegri notkun vatns eða hlíti ekki fyrirmælum vatnsveitunnar, um viðhald eða breytingu vatnsæða, hefur vatnsveitan rétt til þess að loka heimæð hans að undangenginni aðvörun.

Vatnsveitunni er heimilt að skammta vatn til annars en heimilisnotkunar. Enn fremur getur hún krafizt þess, að fyrirtæki, er mikið vatn nota, afli sér sparneytnari véla eða setji upp geyma til söfnunar vatns að næturlagi. Ef fyrirmælum vatnsveitunnar er eigi sinnt innan hæfilegs frests, er heimilt að loka fyrir heimæð fyrirtækisins.

Vatnsveitunni er heimilt að taka gjald fyrir opnun heimæðar, sem lokað hefur verið af ofangreindum ástæðum.

17. gr.

Óheimilt er að tengja vatnsdælur við heimæðar án leyfis vatnsveitunnar.

Sé leyfi veitt til slíkrar tengingar, er það háð því skilyrði, að þannig sé frá dælu gengið, að hávaði frá henni valdi eigi óþægindum.

Vatnsveitan getur krafizt þess, að húseigandi geri sérstakar ráðstafanir til deyfingar á hávaða frá dælu.

18. gr.

Vatnsæðar og tæki skulu þannig tengdar, að eigi sé hætta á, að vatnið í æðunum óhreinkist.

Óheimilt er að tengja saman æðar vatnsveitunnar og einkavatnsæðar frá öðrum vatnsbólum.

Blöndunartæki skulu hafa óhindrað rennsli í frárennslisstút.
Enn fremur er óheimil öll meðferð vatnstækja, sem valdið getur óhreinkun á vatni í vatnsveituæð eða heimæð.

19. gr.

Hreppsnefnd getur sett nánari reglur um framkvæmd þeirra mála, er reglugerð þessi fjallar um.
Jafnframt getur hún veitt undanþágu frá reglugerðinni, ef hún telur gildar ástæður til slíks.

20. gr.

Brot gegn reglugerð þessari varða við lög.
Með mál út af slíkum brotum skal farið að hætti opinberra mála.

Reglugerð þessi, sem samin er og samþykkt af hreppsnefnd Seltjarnarneshrepps staðfestist hér með samkvæmt vatnalögum nr. 15 20. júní 1923, sbr. lög nr. 93 5. júní 1947 um aðstoð til vatnsveitna.

Félagsmálaráðuneytið, 6. apríl 1972.

Hannibal Valdimarsson.

Hallgrímur Dalberg.

6. apríl 1972. Nr. 80.

GJALDSKRÁ

fyrir Vatnsveitu Seltjarnarneshrepps.

1. gr.

Fyrir hvert hús, sem fær vatn frá Vatnsveitu Seltjarnarneshrepps skal greiða tengigjald kr. 6.00 á hvern rúmmetra húss allt að 2000 rúmmetra stærð, en kr. 4.00 á hvern rúmmetra, sem þar er umfram.
Tengigjald skal greiðast að fullu, áður en tenging fer fram.

2. gr.

Árlegur vatnsskattur skal reiknast af heildarmati hverrar fasteignar, þ. e. mat mannvirkja og lóðar samkvæmt lögum um fasteignamat og fasteignaskráningu nr. 28 29. apríl 1963.
Upphæð vatnsskattsins skal vera 0.15% af framangreindu mati.
Upphæð vatnsskattsins skal þó aldrei vera lægri en svarar kr. 7.00 á hvern rúmmetra í íbúðarhúsnæði og kr. 4.80 á hvern rúmmetra af öðru húsnæði.
Á sama hátt skal upphæð vatnsskattsins aldrei vera hærri en svarar kr. 9.00 á hvern rúmmetra af hvaða húsnæði sem er. Sé ekkert mannvirki á lóð greiðist ekki vatnsskattur.
Lágmarksupphæð vatnsskatts fyrir hverja skattskylda fasteign skal aldrei vera lægri en kr. 1000.00.
Nú er fasteign sem greiða ber af vatnsskatt eigi virt fasteignamatsvirðingu og skal þá greiða vatnsskatt samkvæmt lágmarksákvæðum þessarar greinar miðað við rúmmetra samkvæmt samþykktum uppdráttum. Þó skal aldrei reikna vatnsskatt af húsi það ár, sem bygging þess hefst.

3. gr.

Hreppsnefnd getur hækkað eða lækkað um allt að 50% framantalin gjöld skv. 1. og 2. gr. öll þeirra eða hvert um sig, án þess að leita þurfi staðfestingar ráðuneytisins.

Gjaldskrá þessi, sem hreppsnefnd Seltjarnarneshrepps hefur samið og samþykkt, staðfestist hér með samkvæmt vatnalögum nr. 15 20. júní 1923, til þess að öðlast gildi þegar í stað, og birtist til eftirbreytni öllum þeim, sem hlut eiga að máli.

Félagsmálaráðuneytið, 6. apríl 1972.

Hannibal Valdimarsson.

Hallgrímur Dalberg.

Nr. 81. 7. apríl 1972.

GJALDSKRÁ

fyrir Rafveitu Eyrarbakka.

I. RAFORKA

Rafveita Eyrarbakka selur raforku á þann hátt og við því verði sem hér segir:

A. Lýsing.

11.	Til almennrar lýsingar um kwst.mæli: Mælisleiga samkvæmt kafla II. Orkugjald	kr.	11.60 á kwst.
12.	Til almennrar lýsingar um kwst.mæli: Mælisleiga samkvæmt kafla II. Orkugjald	—	3.40 á kwst.
	Fastagjald af gólffleti í rúmi því, er lýsa skal, mælt innan útveggja:		
	Verzlanir, skrifstofur, vinnustofur o. þ. h.	—	58.00 á m² á ári
	Geymslur og gangar þeim tilheyrandi	—	23.00 á m² á ári
13.	Til götulýsingar um kwst.mæli: Mælisleiga samkvæmt kafla II. Orkugjald	—	3.40 á kwst.
14.	Til nota um vinnulagnir meðan á byggingu stendur, um kwst.mæli: Mælisleiga samkvæmt kafla II. Orkugjald	—	5.80 á kwst.

B. Almenn heimilisnotkun.

21.	Til heimilisnotkunar um kwst.mæli:		
	Fast gjald	—	222.00 á ári
	Orkugjald	—	2.60 á kwst.
	Fastagjald af hverju herbergi	—	222.00 á ári
	Í útreikningi á fjölda herbergja skal telja öll herbergi, sem ætluð eru til íbúðar, og eldhús. Herbergi 5 m² eða minna reiknast hálft, en 25 m² eða stærra tvö.		

22. Til matargerðar í gisti- og veitingahúsum og öðrum slíkum stöðum, enn fremur súgþurrkunar, enda séu öll tæki fasttengd, um kwst.mæli:
Mælisleiga samkvæmt kafla II.
Orkugjald ..... kr. 2.60 á kwst.

C. Vélanotkun.

31. Um kwst.mæli:
Mælisleiga samkvæmt kafla II.
Orkugjald ..... — 5.80 á kwst.
Krefjast má minnsta árgjalds kr. 1 191.00 á kw. í málraun véla. Eftir þessum gjaldskrárlið má einnig selja raforku til lýsingar, og reiknast þá að auki fermetragjald af gólffleti eftir sömu reglum og gilda um lið 12, en þriðjungi lægri.

32. Um afl og orkumæla:
Fast gjald ..... — 2 994.00 á ári
Orkugjald ..... — 0.85 á kwst.
Aflgjald af notuðu afli, lágmark 2 kw. ..... — 2 994.00 á kw. á ári
Heimilt er að selja alla raforkunotkun fyrirtækja eftir þessum gjaldskrárlið. Fastagjald vegna lýsingar skal þá reiknað samkvæmt gjaldskrárlið 12 og lágmarksaflgjald sem svarar 20 kw.

33. Ef ekki eru tök á að mæla notað afl, má selja þannig um kwst.mæli:
Fast gjald ..... — 2 994.00 á ári
Orkugjald ..... — 0.85 á kwst.
Fastagjald miðað við málraun véla, lágmark 2 kw. .. — 2 382.00 á ári
Ef fasviksstuðull hjá notanda er lægri en 0.8, getur rafveitan krafizt að hann sé hækkaður upp í það gildi.
Heimilt er að banna notkun rafsuðuspenna og annarra tækja, sem valda tilfinnanlegum truflunum, eða takmarka notkun þeirra við tiltekna tíma sólarhrings.

D. Hitun.

41. Til húshitunar, hitunar í vatnsgeymum, gufukötlum o. þ. h., roftími 1 klst. á dag, um kwst.mæli:
Mælisleiga samkvæmt kafla II.
Orkugjald ..... — 1.54 á kwst.

42. Til húshitunar, roftími 2 × 1.5 klst. á dag, um kwst.-mæli:
Mælisleiga samkvæmt kafla II.
Orkugjald ..... — 0.70 á kwst.

43. Til húshitunar, roftími allt að 15 klst. á dag, um kwst.mæli:
Mælisleiga samkvæmt kafla II.
Orkugjald ..... — 0.40 á kwst.

44. Til bökunarofna í brauðgerðarhúsum og til annarra hliðstæðra nota, roftími allt að 11 klst. á dag, um kwst.mæli:
Mælisleiga samkvæmt kafla II.
Orkugjald ..... kr. 0.77 á kwst.

Um framangreinda hitagjaldskrárliði gildir eftirfarandi ákvæði. Minnsta árgjald skal vera sem svarar 1500 klst. notkun á hvert kw. uppsetts afls hitunartækja.

Önnur skilyrði fyrir raforkusölu til hitunar.

a. Að vélaafl, línur og spennar þoli álagið.
b. Að notandi kosti tengingu klukkurofa, sem rafveitan leggur til, og greiði leigu af þeim, samkvæmt reglum er gilda um leigu mæla.
c. Að hitatæki, lagnir og búnaður sé samkvæmt fyrirmælum rafveitunnar, ofnar og önnur hitatæki fasttengd.

Lægsta gjald fyrir raforkunotkun um heimtaug skal vera kr. 1700.00 á ári. Mismun á ársnotkun og lægsta gjaldi ef einhver er, skal innheimta á fyrra árshelmingi næsta árs.

II. MÆLALEIGA

Rafveitustjóri ákveður stærð og gerð mælitækja, sem nota skal fyrir hverri veitu, og er ákvörðun hans skuldbindandi fyrir notandann, sem skal greiða leigu af mælitækjum sem hér segir:

1. Af einfasa kwst.mælum 30 A og minni ..... kr. 192.00 á ári
2. Af þrífasa kwst.mælum 50 A og minni ..... — 360.00 á ári
3. Af þrífasa kwst.mælum yfir 50 A og til 100 A ..... — 480.00 á ári

Af öðrum mælitækjum en þeim, sem nefnd eru, enn fremur klukkurofum, skal ársleiga vera sem næst 15% af verði tækjanna.

III. HEIMTAUGARGJÖLD

Rafveitustjóri ákveður stærð og gerð heimtaugar eða spennistöðvar fyrir hverja húsveitu. Umsækjandi heimtaugar skal gera grein fyrir væntanlegri notkun húsnæðis og helztu raforkunotkun. Heimtaugargjald fyrir eina heimtaug (spennistöð), skal greiða samkvæmt eftirfarandi töflu.

Málstraumur stofnvara		Hámarks-	Heimtaugar-	Yfirlengdargjald	
220 V kerfi	380 V kerfi	afl	gjald	Jarðstrengur	Loftlína
Amp.	Amp.	KVA	Kr.	Kr./m	Kr./stólpa
2 × 60	1 × 60	13	9 235	480	7 365
3 × 60	2 × 60	22	12 345	538	8 795
3 × 100	3 × 60	38	19 270	626	10 040
	3 × 100	66	31 650	790	11 640
3 × 200		75	34 130	842	
3 × 350	3 × 200	132	57 010	1 177	
		150 sp.	64 245	x	
	3 × 350	231	96 765	1 524	
		300 sp.	124 470	x	
		500 sp.	204 770	x	

x) Greiðist samkvæmt kostnaði.

Umframgjald vegna stærðar lóðar reiknast fyrir bæði jarðstrengs- og loftlínuheimtaug kr. 3.20 á hvern m^2 umfram 800 m^2. Yfirlengdargjald miðast við jarðstrengsheimtaug lengri en 15 m og loftlínuheimtaug lengri en 30 m.

Lengd loftlínuheimtaugar reiknast frá næsta stólpa í götulínu stytztu greiðfæra færa leið að varkassa á útvegg, teljist hagkvæmara að hafa varkassa á innvegg skal leita samþykkis rafveitustjóra um gerð og frágang pípu, sem strengurinn verður dreginn í. Sé jarðstrengsheimtaug lögð frá loftlínu (samkvæmt ósk heimtaugarbeiðanda) skal lengd heimtaugar reiknuð frá loftlínustólpa að varkassa, en þveri heimtaugin akbraut skal breidd akbrautar dregin frá.

Lengd loftlínuheimtaugar reiknast frá næsta stópla í götulínu stytztu greiðfæra leið að varkassa.

Sé lögð bráðabirgðaheimtaug í vinnuskúr eða hús í byggingu, skal greitt fyrir hana, sem hér segir:

60 amp., einfasa	kr. 2 420.00
60 amp., þrífasa	— 3 300.00

Séu aðstæður þannig að kostnaður við lagningu bráðabirgðaheimtaugar verði óeðlilega hár, má taka gjald fyrir hana samkvæmt kostnaði.

Telji rafveitustjóri að auka þurfi flutningsgetu heimtaugar eða spennis, skal notandinn greiða mismun, samkvæmt gjaldskrá. Sé nauðsynlegt eða hagkvæmara að setja upp spennistöð að mestu eða öllu leyti, vegna eins notanda, skal hann leggja til lóð eða húsnæði fyrir spennistöðina, eftir því sem hagkvæmara þykir að dómi rafveitustjóra, vegna staðsetningar stöðvarinnar.

Þegar húsnæði er lagt til skal það fullnægja skilyrðum um gerð spennistöðvarhúsa, að dómi rafveitustjóra. Eðlilegur kostnaður notanda við gerð húsnæðis fyrir spennistöðina greiðist af rafveitunni, og kemur til frádráttar heimtaugargjaldi, þó aldrei meiri frádráttur en heimtaugargjaldinu nemur.

Gjaldskrá þessi gildir í skipulögðum hverfum. Sé um óskipulagt svæði að ræða eða aðstæður óeðlilegar, skal greiða heimtaugargjald samkvæmt kostnaðarreikningi.

Heimtaugargjald skal greitt að fullu, þegar sótt er um heimtaug.

IV. OPNUNARGJÖLD

1. Hafi gjald samkvæmt gjaldskrá þessari eigi verið greitt, svo að til lokunar hafi komið fyrir veitu, skal taka gjald fyrir enduropnun kr. 250.00.
2. Ef fundin eru óleyfileg eða of stór vör við skoðun, skal veitunni lokað tafarlaust, og verður hún ekki enduropnuð, fyrr en notandinn hefur greitt kr. 250.00 á skrifstofu rafveitunnar.

Söluskattur er innifalinn í gjaldskránni nema af gjöldum fyrir raforku til húshitunar.

Gjaldskrá þessi staðfestist hér með samkvæmt vatnalögum nr. 15 20. júní 1923, og orkulögum nr. 58 29. apríl 1967, til þess að öðlast gildi þegar í stað, og birtist til eftirbreytni öllum þeim, sem hlut eiga að máli. Jafnframt fellur úr gildi gjaldskrá fyrir Rafveitu Eyrarbakka nr. 236 30. október 1970 með síðari breytingum.

Iðnaðarráðuneytið, 7. apríl 1972.

Magnús Kjartansson.

Jóhannes Guðfinnsson.

GJALDSKRÁ

fyrir Rafveitu Stokkseyrar.

I. RAFORKA

Rafveita Stokkseyrar selur raforku á þann hátt og við því verði sem hér segir:

A. Lýsing.

11.	Til almennrar lýsingar um kwst.mæli: Mælisleiga samkvæmt kafla II. Orkugjald	kr.	11.60 á kwst.
12.	Til almennrar lýsingar um kwst.mæli: Mælisleiga samkvæmt kafla II. Orkugjald	—	3.40 á kwst.
	Fastagjald af gólffleti í rúmi því, er lýsa skal, mælt innan útveggja:		
	Verzlanir, skrifstofur, vinnustofur o. þ. h.	—	58.00 á m^2 á ári
	Geymslur og gangar þeim tilheyrandi	—	23.00 á m^2 á ári
13.	Til götulýsingar um kwst.mæli: Mælisleiga samkvæmt kafla II. Orkugjald	—	3.40 á kwst.
14.	Til nota um vinnulagnir meðan á byggingu stendur, um kwst.mæli: Mælisleiga samkvæmt kafla II. Orkugjald	—	5.80 á kwst.

B. Almenn heimilisnotkun.

21.	Til heimilisnotkunar um kwst.mæli:		
	Fast gjald	—	222.00 á ári
	Orkugjald	—	2.60 á kwst.
	Fastagjald af hverju herbergi	—	222.00 á ári
	Í útreikningi á fjölda herbergja skal telja öll herbergi, sem ætluð eru til íbúðar, og eldhús. Herbergi 5 m^2 eða minna reiknast hálft, en 25 m^2 eða stærra tvö.		
22.	Til matargerðar í gisti- og veitingahúsum og öðrum slíkum stöðum, enn fremur súgþurrkunar, enda séu öll tæki fasttengd, um kwst.mæli: Mælisleiga samkvæmt kafla II. Orkugjald	—	2.60 á kwst.

C. Vélanotkun.

31.	Um kwst.mæli: Mælisleiga samkvæmt kafla II. Orkugjald	—	5.80 á kwst.
	Krefjast má minnsta árgjalds kr. 1 191.00 á kw. í málraun véla. Eftir þessum gjaldskrárlið má einnig selja raforku til lýsingar, og reiknast þá að auki fermetragjald af gólffleti eftir sömu reglum og gilda um lið 12, en þriðjungi lægri.		

32. Um afl og orkumæla:

Fast gjald	kr. 2 994.00	á ári
Orkugjald	— 0.85	á kwst.
Aflgjald af notuðu afli, lágmark 2 kw.	— 2 994.00	á kw. á ári

Heimilt er að selja alla raforkunotkun fyrirtækja eftir þessum gjaldskrárlið. Fastagjald vegna lýsingar skal þá reiknað samkvæmt gjaldskrárlið 12 og lágmarksaflgjald sem svarar 20 kw.

33. Ef ekki eru tök á að mæla notað afl, má selja þannig um kwst.mæli:

Fast gjald	— 2 994.00	á ári
Orkugjald	— 0.85	á kwst.
Fastagjald miðað við málraun véla, lágmark 2 kw. ..	— 2 382.00	á ári

Ef fasviksstuðull hjá notanda er lægri en 0.8, getur rafveitan krafizt að hann sé hækkaður upp í það gildi.

Heimilt er að banna notkun rafsuðuspenna og annarra tækja, sem valda tilfinnanlegum truflunum, eða takmarka notkun þeirra við tiltekna tíma sólarhrings.

D. Hitun.

41. Til húshitunar, hitunar í vatnsgeymum, gufukötlum o. þ. h., roftími 1 klst. á dag, um kwst.mæli:
Mælisleiga samkvæmt kafla II.
Orkugjald ..... — 1.54 á kwst.

42. Til húshitunar, roftími 2 × 1.5 klst. á dag, um kwst.-mæli:
Mælisleiga samkvæmt kafla II.
Orkugjald ..... — 0.70 á kwst.

43. Til húshitunar, roftími allt að 15 klst. á dag, um kwst.mæli:
Mælisleiga samkvæmt kafla II.
Orkugjald ..... — 0.40 á kwst.

44. Til bökunarofna í brauðgerðarhúsum og til annara hliðstæðra nota, roftími allt að 11 klst. á dag, um kwst.mæli:
Mælisleiga samkvæmt kafla II.
Orkugjald ..... — 0.77 á kwst.

Um framangreinda hitagjaldskrárliði gildir eftirfarandi ákvæði. Minnsta árgjald skal vera sem svarar 1500 klst. notkun á hvert kw. uppsetts afls hitunartækja.

Önnur skilyrði fyrir raforkusölu til hitunar.

a. Að vélaafl, línur og spennar þoli álagið.
b. Að notandi kosti tengingu klukkurofa, sem rafveitan leggur til, og greiði leigu af þeim, samkvæmt reglum er gilda um leigu mæla.
c. Að hitatæki, lagnir og búnaður sé samkvæmt fyrirmælum rafveitunnar, ofnar og önnur hitatæki fasttengd.

Lægsta gjald fyrir raforkunotkun um heimtaug skal vera kr. 1700.00 á ári. Mismun á ársnotkun og lægsta gjaldi ef einhver er, skal innheimta á fyrra árshelmingi næsta árs.

II. MÆLALEIGA

Rafveitustjóri ákveður stærð og gerð mælitækja, sem nota skal fyrir hverri veitu, og er ákvörðun hans skuldbindandi fyrir notandann, sem skal greiða leigu af mælitækjum sem hér segir:

1. Af einfasa kwst.mælum 30 A og minni ..... kr. 192.00 á ári
2. Af þrífasa kwst.mælum 50 A og minni ..... — 360.00 á ári
3. Af þrífasa kwst.mælum yfir 50 A og til 100 A ..... — 480.00 á ári

Af öðrum mælitækjum en þeim, sem nefnd eru, enn fremur klukkurofum, skal ársleiga vera sem næst 15% af verði tækjanna.

III. HEIMTAUGARGJÖLD

Rafveitustjóri ákveður stærð og gerð heimtaugar eða spennistöðvar fyrir hverja húsveitu. Umsækjandi heimtaugar skal gera grein fyrir væntanlegri notkun húsnæðis og helztu raforkunotkun. Heimtaugargjald fyrir eina heimtaug (spennistöð), skal greiða samkvæmt eftirfarandi töflu.

Málstraumur stofnvara		Hámarks-	Heimtaugar-	Yfirlengdargjald	
220 V kerfi	380 V kerfi	afl	gjald	Jarðstrengur	Loftlína
Amp.	Amp.	KVA	Kr.	Kr./m	Kr./stólpa
2 × 60	1 × 60	13	9 235	480	7 365
3 × 60	2 × 60	22	12 845	538	8 795
3 × 100	3 × 60	38	19 270	626	10 040
	3 × 100	66	31 650	790	11 640
3 × 200		75	34 130	842	
3 × 350	3 × 200	132	57 010	1 177	
		150 sp.	64 245	x	
	3 × 350	231	96 765	1 524	
		300 sp.	124 470	x	
		500 sp.	204 770	x	

x) Greiðist samkvæmt kostnaði.

Umframgjald vegna stærðar lóðar reiknast fyrir bæði jarðstrengs- og loftlínuheimtaug kr. 3.20 á hvern m² umfram 800 m². Yfirlengdargjald miðast við jarðstrengsheimtaug lengri en 15 m og loftlínuheimtaug lengri en 30 m.

Lengd jarðstrengsheimtaugar reiknast frá lóðarmörkum við götu, stytztu greiðfæra leið að varkassa á útvegg, teljist hagkvæmara að hafa varkassa á innvegg skal leita samþykkis rafveitustjóra um gerð og frágang pípu, sem strengurinn verður dreginn í. Sé jarðstrengsheimtaug lögð frá loftlínu (samkvæmt ósk heimtaugarbeiðanda) skal lengd heimtaugar reiknuð frá loftlínustólpa að varkassa, en þveri heimtaugin akbraut skal breidd akbrautar dregin frá.

Lengd loftlínuheimtaugar reiknast frá næsta stólpa í götulínu stytztu greiðfæra leið að varkassa.

Sé lögð bráðabirgðaheimtaug í vinnuskúr eða hús í byggingu, skal greitt fyrir hana, sem hér segir:

60 amp., einfasa ..... kr. 2 420.00
60 amp., þrífasa ..... — 3 300.00

Séu aðstæður þannig að kostnaður við lagningu bráðabirgðaheimtaugar verði óeðlilega hár, má taka gjald fyrir hana samkvæmt kostnaði.

Telji rafveitustjóri að auka þurfi flutningsgetu heimtaugar eða spennis, skal notandinn greiða mismun, samkvæmt gjaldskrá. Sé nauðsynlegt eða hagkvæmara að setja upp spennistöð að mestu eða öllu leyti, vegna eins notanda, skal hann

leggja til lóð eða húsnæði fyrir spennistöðina, eftir því sem hagkvæmara þykir að dómi rafveitustjóra, vegna staðsetningar stöðvarinnar.

Þegar húsnæði er lagt til skal það fullnægja skilyrðum um gerð spennistöðvarhúsa, að dómi rafveitustjóra. Eðlilegur kostnaður notanda við gerð húsnæðis fyrir spennistöðina greiðist af rafveitunni, og kemur til frádráttar heimtaugargjaldi, þó aldrei meiri frádráttur en heimtaugargjaldinu nemur.

Gjaldskrá þessi gildir í skipulögðum hverfum. Sé um óskipulagt svæði að ræða eða aðstæður óeðlilegar, skal greiða heimtaugargjald samkvæmt kostnaðarreikningi.

Heimtaugargjald skal greitt að fullu, þegar sótt er um heimtaug.

IV. OPNUNARGJÖLD

1. Hafi gjald samkvæmt gjaldskrá þessari eigi verið greitt, svo að til lokunar hafi komið fyrir veitu, skal taka gjald fyrir enduropnun kr. 250.00.
2. Ef fundin eru óleyfileg eða of stór vör við skoðun, skal veitunni lokað tafarlaust, og verður hún ekki enduropnuð, fyrr en notandinn hefur greitt kr. 250.00 á skrifstofu rafveitunnar.

Söluskattur er innifalinn í gjaldskránni nema af gjöldum fyrir raforku til húshitunar.

Gjaldskrá þessi staðfestist hér með samkvæmt vatnalögum nr. 15 20. júní 1923, og orkulögum nr. 58 29. apríl 1967, til þess að öðlast gildi þegar í stað, og birtist til eftirbreytni öllum þeim, sem hlut eiga að máli. Jafnframt fellur úr gildi gjaldskrá fyrir Rafveitu Stokkseyrar nr. 235 30. okt. 1970 með síðari breytingum.

Iðnaðarráðuneytið, 7. apríl 1972.

Magnús Kjartansson.

Jóhannes Guðfinnsson.

7. apríl 1972. Nr. 83.

GJALDSKRÁ

fyrir Rafveitu Selfoss.

I. RAFORKA

Rafveita Selfoss selur raforku á þann hátt og við því verði sem hér segir:

A. Lýsing.

11.	Til almennrar lýsingar um kwst.mæli: Mælisleiga samkvæmt kafla II. Orkugjald	kr.	11.60 á kwst.
12.	Til almennrar lýsingar um kwst.mæli: Mælisleiga samkvæmt kafla II. Orkugjald	—	3.40 á kwst.
	Fastagjald af gólffleti í rúmi því, er lýsa skal, mælt innan útveggja:		
	Verzlanir, skrifstofur, vinnustofur o. þ. h.	—	58.00 á m² á ári
	Geymslur og gangar þeim tilheyrandi	—	23.00 á m² á ári

13. Til götulýsingar um kwst.mæli:
Mælisleiga samkvæmt kafla II.
Orkugjald ..... kr. 3.40 á kwst.

14. Til nota um vinnulagnir meðan á byggingu stendur, um kwst.mæli:
Mælisleiga samkvæmt kafla II.
Orkugjald ..... — 5.80 á kwst.

B. Almenn heimilisnotkun.

21. Til heimilisnotkunar um kwst.mæli:
Fast gjald ..... — 222.00 á ári
Orkugjald ..... — 2.60 á kwst.
Fastagjald af hverju herbergi ..... — 222.00 á ári
Í útreikningi á fjölda herbergja skal telja öll herbergi, sem ætluð eru til íbúðar, og eldhús. Herbergi 5 m² eða minna reiknast hálft, en 25 m² eða stærra tvö.

22. Til matargerðar í gisti- og veitingahúsum og öðrum slíkum stöðum, enn fremur súgþurrkunar, enda séu öll tæki fasttengd, um kwst.mæli:
Mælisleiga samkvæmt kafla II.
Orkugjald ..... — 2.60 á kwst.

C. Vélanotkun.

31. Um kwst.mæli:
Mælisleiga samkvæmt kafla II.
Orkugjald ..... — 5.80 á kwst.
Krefjast má minnsta árgjalds kr. 1 191.00 á kw. í málraun véla. Eftir þessum gjaldskrárlið má einnig selja raforku til lýsingar, og reiknast þá að auki fermetragjald af gólffleti eftir sömu reglum og gilda um lið 12, en þriðjungi lægri.

32. Um afl og orkumæla:
Fast gjald ..... — 2 994.00 á ári
Orkugjald ..... — 0.85 á kwst.
Aflgjald af notuðu afli, lágmark 2 kw. ..... — 2 994.00 á kw. á ári
Heimilt er að selja alla raforkunotkun fyrirtækja eftir þessum gjaldskrárlið. Fastagjald vegna lýsingar skal þá reiknað samkvæmt gjaldskrárlið 12 og lágmarksaflgjald sem svarar 20 kw.

33. Ef ekki eru tök á að mæla notað afl, má selja þannig um kwst.mæli:
Fast gjald ..... — 2 994.00 á ári
Orkugjald ..... — 0.85 á kwst.
Fastagjald miðað við málraun véla, lágmark 2 kw. .. — 2 382.00 á ári
Ef fasviksstuðull hjá notanda er lægri en 0.8, getur rafveitan krafizt að hann sé hækkaður upp í það gildi.
Heimilt er að banna notkun rafsuðuspenna og annarra tækja, sem valda tilfinnanlegum truflunum, eða takmarka notkun þeirra við tiltekna tíma sólarhrings.

D. Hitun.

41.	Til húshitunar, hitunar í vatnsgeymum, gufuketlum o. þ. h., roftími 1 klst. á dag, um kwst.mæli: Mælisleiga samkvæmt kafla II. Orkugjald	kr.	1.54 á kwst.
42.	Til húshitunar, roftími 2 × 1.5 klst. á dag, um kwst.-mæli: Mælisleiga samkvæmt kafla II. Orkugjald	—	0.70 á kwst.
43.	Til húshitunar, roftími allt að 15 klst. á dag, um kwst.mæli: Mælisleiga samkvæmt kafla II. Orkugjald	—	0.40 á kwst.
44.	Til bökunarofna í brauðgerðarhúsum og til annarra hliðstæðra nota, roftími allt að 11 klst. á dag, um kwst.mæli: Mælisleiga samkvæmt kafla II. Orkugjald	—	0.77 á kwst.

Um framangreinda hitagjaldskrárliði gildir eftirfarandi ákvæði. Minnsta árgjald skal vera sem svarar 1500 klst. notkun á hvert kw. uppsetts afls hitunartækja.

Önnur skilyrði fyrir raforkusölu til hitunar.

a. Að vélaafl, línur og spennar þoli álagið.
b. Að notandi kosti tengingu klukkurofa, sem rafveitan leggur til, og greiði leigu af þeim, samkvæmt reglum er gilda um leigu mæla.
c. Að hitatæki, lagnir og búnaður sé samkvæmt fyrirmælum rafveitunnar, ofnar og önnur hitatæki fasttengd.

Lægsta gjald fyrir raforkunotkun um heimtaug skal vera kr. 1700.00 á ári. Mismun á ársnotkun og lægsta gjaldi ef einhver er, skal innheimta á fyrra árshelmingi næsta árs.

II. MÆLALEIGA

Rafveitustjóri ákveður stærð og gerð mælitækja, sem nota skal fyrir hverri veitu, og er ákvörðun hans skuldbindandi fyrir notandann, sem skal greiða leigu af mælitækjum sem hér segir:

1.	Af einfasa kwst.mælum 30 A og minni	kr.	192.00 á ári
2.	Af þrífasa kwst.mælum 50 A og minni	—	360.00 á ári
3.	Af þrífasa kwst.mælum yfir 50 A og til 100 A	—	480.00 á ári

Af öðrum mælitækjum en þeim, sem nefnd eru, enn fremur klukkurofum, skal ársleiga vera sem næst 15% af verði tækjanna.

III. HEIMTAUGARGJÖLD

Rafveitustjóri ákveður stærð og gerð heimtaugar eða spennistöðvar fyrir hverja húsveitu. Umsækjandi heimtaugar skal gera grein fyrir væntanlegri notkun húsnæðis og helztu raforkunotkun. Heimtaugargjald fyrir eina heimtaug (spennistöð), skal greiða samkvæmt eftirfarandi töflu.

Málstraumur stofnvara		Hámarks-	Heimtaugar-	Yfirlengdargjald	
220 V kerfi	380 V kerfi	afl	gjald	Jarðstrengur	Loftlína
Amp.	Amp.	KVA	Kr.	Kr./m	Kr./stólpa
2 × 60	1 × 60	13	9 235	480	7 365
3 × 60	2 × 60	22	12 845	538	8 795
3 × 100	3 × 60	38	19 270	626	10 040
	3 × 100	66	31 650	790	11 640
3 × 200		75	34 130	842	
3 × 350	3 × 200	132	57 010	1 177	
		150 sp.	64 245	x	
	3 × 350	231	96 765	1 524	
		300 sp.	124 470	x	
		500 sp.	204 770	x	

x) Greiðist samkvæmt kostnaði.

Umframgjald vegna stærðar lóðar reiknast fyrir bæði jarðstrengs- og loftlínuheimtaug kr. 3.20 á hvern m² umfram 800 m². Yfirlengdargjald miðast við jarðstrengsheimtaug lengri en 15 m og loftlínuheimtaug lengri en 30 m.

Lengd jarðstrengsheimtaugar reiknast frá lóðarmörkum við götu, stytztu greiðfæra leið að varkassa á útvegg, teljist hagkvæmara að hafa varkassa á innvegg skal leita samþykkis rafveitustjóra um gerð og frágang pípu, sem strengurinn verður dreginn í. Sé jarðstrengsheimtaug lögð frá loftlínu (samkvæmt ósk heimtaugarbeiðanda) skal lengd heimtaugar reiknuð frá loftlínustólpa að varkassa, en þveri heimtaugin akbraut skal breidd akbrautar dregin frá.

Lengd loftlínuheimtaugar reiknast frá næsta stólpa í götulínu stytztu greiðfæra leið að varkassa.

Sé lögð bráðabirgðaheimtaug í vinnuskúr eða hús í byggingu, skal greitt fyrir hana, sem hér segir:

60 amp., einfasa ..... kr. 2 420.00
60 amp., þrífasa ..... — 3 300.00

Séu aðstæður þannig að kostnaður við lagningu bráðabirgðaheimtaugar verði óeðlilega hár, má taka gjald fyrir hana samkvæmt kostnaði.

Telji rafveitustjóri að auka þurfi flutningsgetu heimtaugar eða spennis, skal notandinn greiða mismun, samkvæmt gjaldskrá. Sé nauðsynlegt eða hagkvæmara að setja upp spennistöð að mestu eða öllu leyti, vegna eins notanda, skal hann leggja til lóð eða húsnæði fyrir spennistöðina, eftir því sem hagkvæmara þykir að dómi rafveitustjóra, vegna staðsetningar stöðvarinnar.

Þegar húsnæði er lagt til skal það fullnægja skilyrðum um gerð spennistöðvarhúsa, að dómi rafveitustjóra. Eðlilegur kostnaður notanda við gerð húsnæðis fyrir spennistöðina greiðist af rafveitunni, og kemur til frádráttar heimtaugargjaldi, þó aldrei meiri frádráttur en heimtaugargjaldinu nemur.

Gjaldskrá þessi gildir í skipulögðum hverfum. Sé um óskipulagt svæði að ræða eða aðstæður óeðlilegar, skal greiða heimtaugargjald samkvæmt kostnaðarreikningi.

Heimtaugargjald skal greitt að fullu, þegar sótt er um heimtaug.

IV. OPNUNARGJÖLD

1. Hafi gjald samkvæmt gjaldskrá þessari eigi verið greitt, svo að til lokunar hafi komið fyrir veitu, skal taka gjald fyrir enduropnun kr. 250.00.
2. Ef fundin eru óleyfileg eða of stór vör við skoðun, skal veitunni lokað tafarlaust, og verður hún ekki enduropnuð, fyrr en notandinn hefur greitt kr. 250.00 á skrifstofu rafveitunnar.

Söluskattur er innifalinn í gjaldskránni nema af gjöldum fyrir raforku til húshitunar.

Gjaldskrá þessi staðfestist hér með samkvæmt vatnalögum nr. 15 20. júní 1923, og orkulögum nr. 58 29. apríl 1967, til þess að öðlast gildi þegar í stað, og birtist til eftirbreytni öllum þeim, sem hlut eiga að máli. Jafnframt fellur úr gildi gjaldskrá Rafveitu Selfoss nr. 237 30. október 1970 með síðari breytingum.

Iðnaðarráðuneytið, 7. apríl 1972.

Magnús Kjartansson.

Jóhannes Guðfinnsson.

7. apríl 1972. Nr. 84.

GJALDSKRÁ

fyrir Rafveitu Hveragerðis.

I. RAFORKA

Rafveita Hveragerðis selur raforku á þann hátt og við því verði sem hér segir:

A. Lýsing.

11.	Til almennrar lýsingar um kwst.mæli: Mælisleiga samkvæmt kafla II. Orkugjald	kr.	11.60 á kwst.
12.	Til almennrar lýsingar um kwst.mæli: Mælisleiga samkvæmt kafla II. Orkugjald	—	3.40 á kwst.
	Fastagjald af gólffleti í rúmi því, er lýsa skal, mælt innan útveggja:		
	Verzlanir, skrifstofur, vinnustofur o. þ. h.	—	58.00 á m^2 á ári
	Geymslur og gangar þeim tilheyrandi	—	23.00 á m^2 á ári
13.	Til götulýsingar um kwst.mæli: Mælisleiga samkvæmt kafla II. Orkugjald	—	3.40 á kwst.
14.	Til nota um vinnulagnir meðan á byggingu stendur, um kwst.mæli: Mælisleiga samkvæmt kafla II. Orkugjald	—	5.80 á kwst.

B. Almenn heimilisnotkun.

21.	Til heimilisnotkunar um kwst.mæli:		
	Fast gjald	—	222.00 á ári
	Orkugjald	—	2.60 á kwst.
	Fastagjald af hverju herbergi	—	222.00 á ári
	Í útreikningi á fjölda herbergja skal telja öll herbergi, sem ætluð eru til íbúðar, og eldhús. Herbergi 5 m^2 eða minna reiknast hálft, en 25 m^2 eða stærra tvö.		

22. Til matargerðar í gisti- og veitingahúsum og öðrum slíkum stöðum, enn fremur súgþurrkunar, enda séu öll tæki fasttengd, um kwst.mæli:
Mælisleiga samkvæmt kafla II.
Orkugjald ..... kr. 2.60 á kwst.

C. Vélanotkun.

31. Um kwst.mæli:
Mælisleiga samkvæmt kafla II.
Orkugjald ..... — 5.80 á kwst.
Krefjast má minnsta árgjalds kr. 1 191.00 á kw. í málraun véla. Eftir þessum gjaldskrárlið má einnig selja raforku til lýsingar, og reiknast þá að auki fermetragjald af gólffleti eftir sömu reglum og gilda um lið 12, en þriðjungi lægri.

32. Um afl og orkumæla:
Fast gjald ..... — 2 994.00 á ári
Orkugjald ..... — 0.85 á kwst.
Aflgjald af notuðu afli, lágmark 2 kw. ..... — 2 994.00 á kw. á ári
Heimilt er að selja alla raforkunotkun fyrirtækja eftir þessum gjaldskrárlið. Fastagjald vegna lýsingar skal þá reiknað samkvæmt gjaldskrárlið 12 og lágmarksaflgjald sem svarar 20 kw.

33. Ef ekki eru tök á að mæla notað afl, má selja þannig um kwst.mæli:
Fast gjald ..... — 2 994.00 á ári
Orkugjald ..... — 0.85 á kwst.
Fastagjald miðað við málraun véla, lágmark 2 kw. .. — 2 382.00 á ári
Ef fasviksstuðull hjá notanda er lægri en 0.8, getur rafveitan krafizt að hann sé hækkaður upp í það gildi.
Heimilt er að banna notkun rafsuðuspenna og annarra tækja, sem valda tilfinnanlegum truflunum, eða takmarka notkun þeirra við tiltekna tíma sólarhrings.

D. Hitun.

41. Til húshitunar, hitunar í vatnsgeymum, gufukötlum o. þ. h., roftími 1 klst. á dag, um kwst.mæli:
Mælisleiga samkvæmt kafla II.
Orkugjald ..... — 1.54 á kwst.

42. Til húshitunar, roftími 2 × 1.5 klst. á dag, um kwst.-mæli:
Mælisleiga samkvæmt kafla II.
Orkugjald ..... — 0.70 á kwst.

43. Til húshitunar, roftími allt að 15 klst. á dag, um kwst.mæli:
Mælisleiga samkvæmt kafla II.
Orkugjald ..... — 0.40 á kwst.

44. Til bökunarofna í brauðgerðarhúsum og til annarra hliðstæðra nota, roftími allt að 11 klst. á dag, um kwst.mæli:
Mælisleiga samkvæmt kafla II.
Orkugjald ..... kr. 0.77 á kwst.

Um framangreinda hitagjaldskrárliði gildir eftirfarandi ákvæði. Minnsta árgjald skal vera sem svarar 1500 klst. notkun á hvert kw. uppsetts afls hitunartækja.

Önnur skilyrði fyrir raforkusölu til hitunar.

a. Að vélaafl, línur og spennar þoli álagið.
b. Að notandi kosti tengingu klukkurofa, sem rafveitan leggur til, og greiði leigu af þeim, samkvæmt reglum er gilda um leigu mæla.
c. Að hitatæki, lagnir og búnaður sé samkvæmt fyrirmælum rafveitunnar, ofnar og önnur hitatæki fasttengd.

Lægsta gjald fyrir raforkunotkun um heimtaug skal vera kr. 1700.00 á ári. Mismun á ársnotkun og lægsta gjaldi ef einhver er, skal innheimta á fyrra árshelmingi næsta árs.

II. MÆLALEIGA

Rafveitustjóri ákveður stærð og gerð mælitækja, sem nota skal fyrir hverri veitu, og er ákvörðun hans skuldbindandi fyrir notandann, sem skal greiða leigu af mælitækjum sem hér segir:

1. Af einfasa kwst.mælum 30 A og minni ..... kr. 192.00 á ári
2. Af þrífasa kwst.mælum 50 A og minni ..... — 360.00 á ári
3. Af þrífasa kwst.mælum yfir 50 A og til 100 A ..... — 480.00 á ári

Af öðrum mælitækjum en þeim, sem nefnd eru, enn fremur klukkurofum, skal ársleiga vera sem næst 15% af verði tækjanna.

III. HEIMTAUGARGJÖLD

Rafveitustjóri ákveður stærð og gerð heimtaugar eða spennistöðvar fyrir hverja húsveitu. Umsækjandi heimtaugar skal gera grein fyrir væntanlegri notkun húsnæðis og helztu raforkunotkun. Heimtaugargjald fyrir eina heimtaug (spennistöð), skal greiða samkvæmt eftirfarandi töflu.

Málstraumur stofnvara		Hámarks-	Heimtaugar-	Yfirlengdargjald	
220 V kerfi	380 V kerfi	afl	gjald	Jarðstrengur	Loftlína
Amp.	Amp.	KVA	Kr.	Kr./m	Kr./stólpa
2 × 60	1 × 60	13	9 235	480	7 365
3 × 60	2 × 60	22	12 845	538	8 795
3 × 100	3 × 60	38	19 270	626	10 040
	3 × 100	66	31 650	790	11 640
3 × 200		75	34 130	842	
3 × 350	3 × 200	132	57 010	1 177	
		150 sp.	64 245	x	
	3 × 350	231	96 765	1 524	
		300 sp.	124 470	x	
		500 sp.	204 770	x	

x) Greiðist samkvæmt kostnaði.

Umframgjald vegna stærðar lóðar reiknast fyrir bæði jarðstrengs- og loftlínuheimtaug kr. 3.20 á hvern m^2 umfram 800 m^2. Yfirlengdargjald miðast við jarðstrengsheimtaug lengri en 15 m og loftlínuheimtaug lengri en 30 m.

Lengd jarðstrengsheimtaugar reiknast frá lóðarmörkum við götu, stytztu greiðfæra leið að varkassa á útvegg, teljist hagkvæmara að hafa varkassa á innvegg skal leita samþykkis rafveitustjóra um gerð og frágang pípu, sem strengurinn verður dreginn í. Sé jarðstrengsheimtaug lögð frá loftlínu (samkvæmt ósk heimtaugarbeiðanda) skal lengd heimtaugar reiknuð frá loftlínustólpa að varkassa, en þveri heimtaugin akbraut skal breidd akbrautar dregin frá.

Lengd loftlínuheimtaugar reiknast frá næsta stólpa í götulínu stytztu greiðfæra leið að varkassa.

Sé lögð bráðabirgðaheimtaug í vinnuskúr eða hús í byggingu, skal greitt fyrir hana, sem hér segir:

60 amp., einfasa	kr. 2 420.00
60 amp., þrífasa	— 3 300.00

Séu aðstæður þannig að kostnaður við lagningu bráðabirgðaheimtaugar verði óeðlilega hár, má taka gjald fyrir hana samkvæmt kostnaði.

Telji rafveitustjóri að auka þurfi flutningsgetu heimtaugar eða spennis, skal notandinn greiða mismun, samkvæmt gjaldskrá. Sé nauðsynlegt eða hagkvæmara að setja upp spennistöð að mestu eða öllu leyti, vegna eins notanda, skal hann leggja til lóð eða húsnæði fyrir spennistöðina, eftir því sem hagkvæmara þykir að dómi rafveitustjóra, vegna staðsetningar stöðvarinnar.

Þegar húsnæði er lagt til skal það fullnægja skilyrðum um gerð spennistöðvarhúsa, að dómi rafveitustjóra. Eðlilegur kostnaður notanda við gerð húsnæðis fyrir spennistöðina greiðist af rafveitunni, og kemur til frádráttar heimtaugargjaldi, þó aldrei meiri frádráttur en heimtaugargjaldinu nemur.

Gjaldskrá þessi gildir í skipulögðum hverfum. Sé um óskipulagt svæði að ræða eða aðstæður óeðlilegar, skal greiða heimtaugargjald samkvæmt kostnaðarreikningi.

Heimtaugargjald skal greitt að fullu, þegar sótt er um heimtaug.

IV. OPNUNARGJÖLD

1. Hafi gjald samkvæmt gjaldskrá þessari eigi verið greitt, svo að til lokunar hafi komið fyrir veitu, skal taka gjald fyrir enduropnun kr. 250.00.
2. Ef fundin eru óleyfileg eða of stór vör við skoðun, skal veitunni lokað tafarlaust, og verður hún ekki enduropnuð, fyrr en notandinn hefur greitt kr. 250.00 á skrifstofu rafveitunnar.

Söluskattur er innifalinn í gjaldskránni nema af gjöldum fyrir raforku til húshitunar.

Gjaldskrá þessi staðfestist hér með samkvæmt vatnalögum nr. 15 20. júní 1923, og orkulögum nr. 58 29. apríl 1967, til þess að öðlast gildi þegar í stað, og birtist til eftirbreytni öllum þeim, sem hlut eiga að máli. Jafnframt fellur úr gildi gjaldskrá fyrir Rafveitu Hveragerðis nr. 234 30. október 1970 með síðari breytingum.

Iðnaðarráðuneytið, 7. apríl 1972.

Magnús Kjartansson.

Jóhannes Guðfinnsson.

GJALDSKRÁ

fyrir Rafveitu Sauðárkróks.

I. RAFORKA

Rafveita Sauðárkróks selur raforku á þann hátt og við því verði sem hér segir:

A. Lýsing.

1.1. Um kwst.mæli á kr. 11.50 hverja kwst.

1.2. Um kwst.mæli á kr. 4.00 hverja kwst. auk fastagjalds af rúmi því, sem lýsa skal, er nemi kr. 60.00 á ári af hverjum fermetra gólffletar í búðum, vinnustofum og skrifstofum, en fyrir geymslur og ganga skal greiða kr. 20.00 á ári af hverjum fermetra. Einnig greiðist grunngjald kr. 1 100.00 á ári.

B. Almenn heimilisnotkun.

2.1. Um kwst.mæli þannig reiknað:

a. Grunngjald	kr.	20.00 á mán.
b. Orkugjald af allri notkun	—	2.50 á kwst.
c. Fastagjald af hverju herbergi	—	20.00 á mán.

Til herbergja í íbúð skal telja öll herbergi, sem ætluð eru sem íveruherbergi og eldhús, en ekki ganga, baðherbergi eða geymslur. Herbergi, sem er minna en 5 ferm., skal telja hálft, en stærra en 25 ferm. sem tvö. Þar sem meðalstærð herbergja í íbúð er minni en 10 ferm., má miða við samanlagt flatarmál þeirra, þannig, að hverjir 10 ferm. jafngildi einu herbergi og 5 ferm. hálfu herbergi.

C. Vélanotkun.

3.1. Um kwst.mæli á kr. 6.50 hverja kwst. Til matvælaiðnaðar, ef uppsett vélaafl fastra véla er yfir 20 kw. og notandi skuldbindur sig til að greiða sem svarar minnst 1000 kwst. ársnotkun á hvert kw. vélanna um kwst.mæli.

3.2. a. Á kr. 2.15 hverja kwst., enda megi rjúfa strauminn í allt að 2 klst. á tímum mesta álags rafveitunnar.

3.3. b. Á kr. 3.25 hverja kwst. án skilyrðis um lokun fyrir straum.

3.4. Um afl- og orkumæli þannig reiknað:

a. Aflgjald, af notuðu afli	kr.	3 500.00 á kw. á ári
b. Orkugjald af allri notkun	—	0.80 á kwst.
eða		
a. Af ástimpluðu afli véla	—	2 900.00 á kw. á ári
b. Orkugjald af allri notkun	—	0.80 á kwst.

Grunngjald reiknast í báðum tilfellum kr. 3 500.00.

D. Hitun.

4.1. Um kwst.mæli á kr. 0.92 hverja kwst. (án söluskatts kr. 0.84), enda sé minnsta notkun 6 000 kwst. á ári.

Sala á raforku eftir þessum gjaldskrárlið er háð því skilyrði, að straumurinn sé rofinn í allt að 3 klst. á dag á mesta álagstíma um hádegi og síðdegis, en ekki lengur en 1½ klst. í senn. Rafveitustjóri ákveður lokunartíma hjá hverjum notanda.

Önnur skilyrði fyrir raforkusölu til hitunar.

a. Að vélaafl, línur og spennar þoli álagið að dómi rafveitustjóra.
b. Að klukkurofar séu fáanlegir og notandi kosti tengingu þeirra og greiði leigu af þeim samkvæmt reglum, sem gilda um leigu mæla.
c. Að hitalagnir, þar með talin öll tæki, séu gerð samkvæmt fyrirmælum rafveitunnar, ofnar fasttengdir með sérstökum rofa og hitastillir notaður.

Frá og með 1. marz 1972 innheimtist söluskattur ekki af raforku til hushitunar.

E. Önnur raforkunotkun.

5.1. Til nota um vinnulagnir við byggingar meðan á byggingu stendur um kwst.mæli á kr. 6.50 hverja kwst.
5.2. Til bökunarofna í brauðgerðarhúsum um kwst.mæli á kr. 0.74 hverja kwst., enda sé straumurinn rofinn frá kl. 8.30 til kl. 22.00.
5.3. Raforku til götu- og hafnarlýsingar á kr. 3.25 hverja kwst.
5.4. Raforku til ljósa í beituskúrum má selja án mælis á kr. 8 400.00 árskw., enda sé spennan þá 32 volt og skriflegir samningar gerðir við neytendur um notkunina.

Innifalið í verðinu er verðjöfnunargjald.

II. MÆLALEIGA

Rafveitustjóri ákveður stærð og gerð mælitækja, sem nota skal fyrir hverja veitu, og er ákvörðun sú skuldbindandi fyrir notandann, sem skal greiða leigu, sem hér segir:

1. Af einfasa mælum 30 amp. og minni ..... kr. 16.50 á mán.
2. Af þrífasa mælum 50 amp. og minni ..... kr. 27.50 á mán.
3. Af þrífasa mælum 50—100 amp. ..... kr. 38.50 á mán.

Af öðrum mælitækjum en þeim, sem nefnd eru í skránni, skal ársleigan vera sem næst 20% af verði mælitækjanna. Leigan skal innheimt um leið og gjald fyrir raforku.

III. HEIMTAUGARGJÖLD

Heimtaugargjald skal greitt samkvæmt eftirfarandi töflu:

Fari lengd jarðstrengs heimtaugar fram úr 15 m skal greitt yfirlengdargjald eins og taflan sýnir.

Málstraumur stofnvara	Jarðstrengur Lágmark Kr.	Yfirlengd Kr./m
60 A 1-fasa	6 600.00	523.00
60 A 3-fasa	10 010.00	550.00
100 A 3-fasa	15 400.00	638.00
125 A 3-fasa	18 920.00	737.00
200 A 3-fasa	29 920.00	957.00
350 A 3-fasa	59 470.00	1 265.00

Af loftlínuheimtaug reiknast gjald, sem er 20% lægra en að framan greinir, fyrir heimtaug allt að 40 m. Það sem þar fer fram yfir, greiðist samkvæmt kostnaði.

Lengd jarðlínuheimtaugar 60—200 A reiknast frá stytztu greiðfærri leið að lóðarmörkum. Lengd stærri jarðlínuheimtauga reiknast frá varkassa að rofalínudreifistöð.

Yfirlengd reiknast ekki af vegalengd, sem er umfram 100 m frá varkassa.

Óski húseigandi eftir, að heimtaug verði breytt úr 1-fasa heimtaug, eða flutningsgeta jarðstrengsheimtaugar verði aukin, skal hann greiða fyrir breytinguna samkvæmt kostnaði, þó aldrei minna en mismun á heimtaugargjaldi samkvæmt gjaldskrá.

Gjaldskrá þessi gildir í skipulögðum hverfum innan lögsagnarumdæmis Sauðárkróksbæjar. Sé um óskipulagt svæði að ræða, eða aðstæður óvenjulegar, er heimilt að krefjast sérstaks aukagjalds af húseiganda eða gera honum að greiða fyrir heimtaugina samkvæmt kostnaði, en gera skal honum aðvart um það fyrirfram.

IV. OPNUNARGJÖLD

1. Hafi gjald samkvæmt gjaldskrá þessari eigi verið greitt, svo að til lokunar hafi komið fyrir veituna, skal taka gjald fyrir enduropnun kr. 220.00.
2. Ef fundin eru við skoðun óleyfileg eða of stór vör, skal veitunni lokað tafarlaust, og verður hún eigi opnuð aftur, fyrr en notandi hefur greitt kr. 220.00 gjald á skrifstofu rafveitunnar.

V. ÝMIS ÁKVÆÐI

Bæjarstjórn er heimilt að hækka eða lækka gjöld, sem ákveðin eru í I. kafla þessarar gjaldskrár, um allt að 20%, án sérstakrar staðfestingar ráðuneytis, enda sé breytingin auglýst í Lögbirtingarblaðinu áður en til hennar kemur.

Söluskattur samkvæmt lögum nr. 10/1960, um söluskatt, með síðari viðaukum og breytingum, er talið með í upphæð þeirri, sem um ræðir í gjaldskrá þessari.

Gjaldskrá þessi staðfestist hér með samkvæmt vatnalögum nr. 15 20. júní 1923, og orkulögum nr. 58 29. apríl 1967, til þess að öðlast gildi þegar í stað, og birtist til eftirbreytni öllum þeim, sem hlut eiga að máli. Jafnframt fellur úr gildi gjaldskrá fyrir Rafveitu Sauðárkróks nr. 80 12. febrúar 1970 með síðari breytingum.

Iðnaðarráðuneytið, 10. apríl 1972.

Magnús Kjartansson.

Jóhannes Guðfinnsson.

GJALDSKRÁ

fyrir Rafveitu Siglufjarðar.

I. RAFORKA

Rafveita Siglufjarðar selur raforku á orkuveitusvæði sínu á þann hátt og við því verði, sem hér segir:

A. Lýsing.

1.1. Um kwst.mæli á kr. 12.00 hverja kwst.

1.2. Um kwst.mæli á kr. 6.00 hverja kwst. auk fastagjalds af gólffleti í rúmi því er lýsa skal og reiknast fastagjald þannig:

a) Fyrir verzlanir, vinnustofur og skrifstofur ..... kr. 3.00 á m^2 á mán.
b) Fyrir geymslur, ganga og verbúðir ..... — 1.50 á m^2 á mán.

B. Almenn heimilisnotkun.

2.1. Um kwst.mæli á kr. 2.40 hverja kwst. auk fastagjalds af gólffleti er nemi kr. 1.50 af m^2 af gólffleti íbúðarinnar.

Við ákvörðun á gólffleti íbúðar reiknast öll íveruherbergi, eldhús, gangar og baðherbergi, en ekki gleymslur og þvottahús. Íveruherbergi, sem um stundarsakir standa auð, eða eru notuð sem geymslur, skal reikna sem íbúðarherbergi. Tekið skal tillit til þess, ef um súðarherbergi eða þ. u. l. er að ræða.

2.2. Til heimila, sjúkrahúsa, skóla, gisti- og veitingahúsa má selja raforku til suðu á kr. 3.00 hverja kwst., enda séu suðutæki fasttengd og öll önnur notkun seld eftir liðum 11 eða 12.

C. Vélanotkun.

3.1. Um kwst.mæli á kr. 6.00 hverja kwst.

3.2. Um afl- og orkumæla (mestaaflsmæla) þannig reiknað:

Aflgjald kr. 2 925.00 á kw. á ári.

Orkugjald kr. 1.05 á kwst. af allri notkun.

3.3. Ef um mikla orkunotkun er að ræða, svo sem til frystihúsa, og kaupandinn skuldbindur sig að kaupa 20 000 kwst. á ári hið minnsta, má selja orkuna um kwst.mæli þannig:

Fyrir fyrstu 20 000 kwst. ársnotkun	kr. 3.00 á kwst.
Fyrir næstu 80 000 kwst. ársnotkun	— 1.95 á kwst.
Fyrir umfram 100 000 kwst. ársnotkun	— 1.80 á kwst.

D. Hitun.

4.1. Til húshitunar og til hitavatnsdunka um kwst.mæli kr. 0.87 kwst.

4.2. Til húshitunar um kwst.mæli kr. 0.82 kwst., enda megi rjúfa strauminn í allt að 3 klst. hvern sólarhring, samkv. nánari ákvörðun rafveitustjóra.

4.3. Heimilt er að selja raforku til húshitunar sumarmánuðina maí—sept. á kr. 0.55 hverja kwst.

Önnur skilyrði fyrir raforkusölu til hitunar.

a) Að vélaafl, línur og spennar þoli álagið að dómi rafveitustjóra.

b) Að tæki, lagnir og búnaður í sambandi við rafmagnshitunina sé samkvæmt fyrirmælum rafveitunnar.

c) Að hús, sem fá leyfi fyrir rafmagnshitun, fullnægi lágmarkskröfum, sem rafveitan setur um einangrun.

E. Önnur raforkunotkun.

5.1. Til nota um vinnulagnir við byggingar meðan á byggingu stendur um kwst.-mæli á kr. 6.00 hver kwst.

5.2. Til götu- og hafnarlýsingar um kwst.mæli á kr. 4.25 hverja kwst.

Alla raforkusölu, sem ótalin er og ekki kemst undir aðra liði þessarar gjaldskrár skal selja eftir gjaldskrárlið I. Þegar sérstaklega stendur á má rafveitustjóri þó, að tilkomnu samþykki rafveitunefndar, selja raforku eftir sérstökum samningi í hvert sinn, en eigi lengur en til eins árs í senn.

II. MÆLALEIGA

Rafveitustjóri ákveður stærð og gerð mælitækja, sem nota skal fyrir hverri veitu, og er sú ákvörðun skuldbindandi fyrir notandann, sem greiða skal af mælitækjum sem hér segir:

1.	Af einfasamælum upp að 30 A	kr.	7.00 á mán.
2.	Af þrífasamælum 50 A og minni	—	15.00 - —
3.	Af mestaaflsmælum að 100 A	—	50.00 - —
4.	Af mestaaflsmælum 110 A og yfir	—	100.00 - —
5.	Af þrífasamælum 50—100 A	—	20.00 - —

Af öðrum mælitækjum en þeim er nefnd eru skal ársleigan vera sem næst 20% af verði mælitækjanna. Leigan skal innheimt um leið og gjald fyrir raforku.

III. HEIMTAUGARGJÖLD

Af hverri húsveitu, sem tengd er við veituna, skal greiða heimtaugargjald, sem miðast við flutningsgetu raftaugar þeirrar, sem að húsinu liggur, svo sem hér segir:

Flutningsgeta raftaugar	Heimtaugargjald	Yfirlengdargjald
25 A loftlínuheimtaug einfasa	kr. 1 990.00	kr. 2 660.00 á stólpa
60 A loftlínuheimtaug einfasa	— 3 960.00	— 4 620.00 - —
60 A jarðstrengur þrífasa	— 6 270.00	— 460.00 - meter
100 A jarðstrengur þrífasa	— 8 090.00	— 525.00 - —
200 A jarðstrengur þrífasa	— 16 490.00	— 860.00 - —
350 A jarðstrengur þrífasa	— 28 740.00	— 1 040.00 - —

Yfirlengd greiðist, þegar lengd jarðstrengs fer fram úr 15 m eða lengd loftlínutaugar fer fram úr 40 m. Lengd jarðstrengs mælist frá lóðarmörkum viðkomandi húss, en lengd loftlínu við stólpa þann, er næstur stendur utan lóðarinnar. Ef sú lögn krefst óvenjumikils kostnaðar að dómi rafveitustjórnar, svo sem nýrra spennistöðva, nýrra aflstrengja, nýrra loftlína eða annars búnaðar, verði gjöldin ákveðin af rafveitustjórn í hvert skipti. Ef lagðar eru fleiri en ein heimtaug að sama húsi, greiði húseigandi allan kostnað við síðari heimtaugina samkvæmt reikningi. Húseigandi, sem áður hefur greitt heimtaugargjald samkvæmt reikningi, greiði aðeins mismuninn, ef loftlínu er breytt í jarðstreng. En húseigandi, sem ekki hefur greitt heimtaugargjald, greiði það þegar hann hefur fengið heimtaug sína endurbyggða.

Gjald fyrir heimtaug fellur í gjalddaga, þegar uppsetningu taugar er lokið og áður en straum er hleypt á heimtaugina.

VI. OPNUNARGJÖLD

1. Hafi gjald samkvæmt gjaldskrá þessari eigi verið greitt, svo að til lokunar hafi komið fyrir veitu, skal taka gjald fyrir enduropnun kr. 50.00.
2. Ef fundin eru óleyfileg eða of stór vör við skoðun, skal veitunni lokað tafarlaust, og verður hún ekki enduropnuð fyrr en notandinn hefur greitt kr. 50.00 gjald á skrifstofu rafveitunnar.

V. SÖLUSKATTUR

11% söluskattur er innifalinn í öllum framangreindum verðum, nema gjaldlið 4, sem er sala raforku til húshitunar.

VI. BREYTINGAR

1. Gjöld samkvæmt 4. lið gjaldskrárinnar breytast með útsöluverði á dieselolíu á Siglufirði, þannig að þau teljist jafngilda útsöluverði á olíu 1. janúar 1972, þ. e. kr. 3.96 pr. lítra en hækki eða lækki um 10% fyrir hver full 10% sem olíuverð hækkar eða lækkar.

Gjaldskrá þessi staðfestist hér með samkvæmt vatnlögum nr. 15. 20. júní 1923, og orkulögum nr. 58 29. apríl 1967, til þess að öðlast gildi þegar í stað, og birtist til eftirbreytni öllum þeim, sem hlut eiga að máli. Jafnframt fellur úr gildi gjaldskrá fyrir Rafveitu Siglufjarðar nr. 269 27. október 1969 með síðari breytingum.

Iðnaðarráðuneytið, 10. apríl 1972.

Magnús Kjartansson.

Jóhannes Guðfinnsson.

Nr. 87. 14. marz 1972.

REGLUR

um skipun og störf prófdómara við skóla gagnfræðastigsins.

I. Skipun prófdómara.

1. Prófdómara við unglinga-, mið- og gagnfræðaskóla skal skipa til 2ja ára í senn.
2. Til starfsins skal velja menn, sem hafa sérþekkingu í þeirri grein eða greinum, sem þeir eiga að dæma. Skal þá miðað fyrst og fremst við það, að þeir hafi háskólapróf eða kennarapróf og kennslureynslu. Sé eigi völ á manni til starfsins, sem fullnægir þessum skilyrðum, er heimilt að víkja frá þeim.
3. Eigi skal heimilt að skipa þann mann prófdómara við skóla, sem kennir við skólann.
4. Miða skal fjölda skipaðra prófdómara við það, að eigi komi fleiri en 400 úrlausnir á hvern prófdómara. Heimilt er þó að víkja frá þessu ákvæði, sé um að ræða mann, sem eigi gegnir öðru starfi, meðan á úrvinnslu prófa stendur.
5. Stjórnskipaðir prófdómarar skulu vera við eftirtalin próf:
   a. Unglingapróf, í íslenzku, dönsku, ensku og stærðfræði.
   b. Landspróf miðskóla, í öllum námsgreinum. Sama gildir um önnur miðskólapróf, séu þau lokapróf.
   c. Gagnfræðapróf, í öllum greinum.
   d. Framhaldsdeildir gagnfræðaskóla, í öllum greinum.

II. Störf prófdómara.

1. Prófdómari skal vera á prófstað, þegar próf er tekið, nema sérstakur trúnaðarmaður sé í hans stað. Honum ber að rjúfa innsigli prófa, sem send eru frá menntamálaráðuneytinu, og fylgjast með framkvæmd þeirra og hlutast til um, að settum reglum um prófið sé fylgt.
2. Prófdómari skal ásamt kennara gefa einkunnir í munnlegum prófum. Að loknu skriflegu prófi tekur kennari við úrlausnum, leiðréttir þær og dæmir, en síðar prófdómari, og koma þeir sér saman um einkunn. Óski prófdómari hins vegar að fá prófúrlausnir strax að loknu prófi, skal sá háttur á hafður.

   Einkunnir skulu síðan færðar á prófskýrslur eða í prófbók, og ber prófdómara að staðfesta með undirskrift sinni, að einkunnir séu rétt innfærðar.

3. Þegar um er að ræða próf, sem eigi eru samræmd á viðkomandi skólastigi, heldur samin á vegum skólans, ber prófdómara, áður en próf er lagt fyrir nemendur, að athuga prófverkefnið og samþykkja það.
4. Greiðslur til prófdómara fyrir störf þeirra skulu fara eftir gjaldskrá, sem menntamálaráðuneytið setur. Gjaldskráin miðast við tegund og gerð prófa, og skal ákveðinn verkefnafjöldi reiknaður í tímaeiningum.

Reglur þessar eru settar samkv. lögum nr. 48/1946 um gagnfræðanám og gilda fyrst um sinn þar til öðruvísi kynni að vera ákveðið.

Í menntamálaráðuneytinu, 14. marz 1972.

Magnús T. Ólafsson.

Birgir Thorlacius.

16. marz 1972. Nr. 88.

AUGLÝSING

um löggildingu viðauka danska lyfseðlasafnsins 1963 á Íslandi.

Frá og með 1. apríl 1972 skulu allir viðaukar við danska lyfseðlasafnið 1963, Dispensatorium Danicum 1963 Addendum, vera gildir sem hluti af danska lyfseðlasafninu 1963, sbr. auglýsing nr. 145, 27. ágúst 1965.

Í heilbrigðis- og tryggingamálaráðuneytinu, 16. marz 1972.

Magnús Kjartansson.

Páll Sigurðsson.

7. apríl 1972. Nr. 89.

AUGLÝSING

um breytingu á fasteignamati.

Ráðuneytið hefur ákveðið að nota heimild í 3. tl. ákvæðis til bráðabirgða í lögum nr. 8 22. marz 1972, um tekjustofna sveitarfélaga, til að hækka fasteignamat um 20%, að því er tekur til notkunar fasteignamatsins samkvæmt þeim tilteknu lögum.

Fjármálaráðuneytið, 7. apríl 1972.

Halldór E. Sigurðsson.

Jón Sigurðsson.

AUGLÝSING

um skiptingu kennslustunda milli námsgreina á skyldunámsstigi skólaárið 1972—1973.

1. Auglýsing þessi tilgreinir þann ramma, sem miða skal við, er stundaskrá nemenda í skyldunámi skólaárið 1972—1973 er ákveðin. Jafnframt fellur úr gildi auglýsing nr. 66 frá 6. apríl 1971.
2. Neðangreindur stundaskrárrammi tiltekur þann **meðalfjölda** kennslustunda, sem hver **nemandi** skal fá á viku hverri. Er ramminn settur upp þannig, að miðað er við 40 mínútna kennslustundir í **öllum bekkjum,** þ. e. bæði í 1.—6. bekk og 7.—8. bekk. Þrátt fyrir þessa viðmiðun er skólum heimilt að hafa einstakar kennslustundir lengri eða skemmri, ef slíkt er talið heppilegt frá kennslufræðilegu sjónarmiði. Samanlögð tímalengd vikulegra kennslustunda og vægi námsgreina á stundaskránni skulu hins vegar miðuð við neðanskráðan ramma.
3. Um frávik frá því, sem tilgreint er í stundaskrárrammanum, gilda ákvæði námsskrár fyrir nemendur á fræðsluskyldualdri, útg. af menntamálaráðuneytinu 1960. Auk þess getur menntamálaráðuneytið veitt sérstakar undanþágur eða fráviksheimildir, ef rökstuddar óskir berast um slíkt.

Skipting stundaskrár.

	Bekkur							
	1.	2.	3.	4.	5.	6.	7.	8.
Íslenzka (þ. á m. lestur)	10	10	11	7	7	7	5	6
Skrift				3	2	2	1	
Reikningur/stærðfræði	4	4	4	4	5	5	5	6
Átthagafræði	3	4	3					
Kristin fræði				2	2	2	2	
Saga og félagsfræði				2	1½	1½	2	2
Landafræði				2	1½	1½	2	2
Líffræði/náttúrufræði				2	1½	1½	2	2
Eðlis- og efnafræði					1½	1½	2	2
Danska					2	3	3	4
Enska							4	5
Tónmennt	1	1	1	1	1	1	1	1
Handavinna			2	2	2	3	2—4	2—4
Teiknun				2	2	2	2	2
Heimilisfræði							0—4	0—4
Íþróttir[1])	2	2	2	3	3	3	3	3
Til ráðstöfunar	1	1	1	1	1	1	2	2
Vikulegar kennslustundir alls[2])	21	22	24	31	33	35	38	39
Vikulegur kennslutími í mín.[2])	840	880	960	1240	1320	1400	1520	1560

Skýringar 1) Við tilgreinda íþróttatíma bætist sund.
2) Heimilisfræði og sund ekki meðtalin í summunni.

Menntamálaráðuneytið, 5. apríl 1972.

Magnús T. Ólafsson.

Birgir Thorlacius.

GJALDSKRÁ
fyrir póstþjónustu.

TEGUND SENDINGAR	Þyngd-armörk g	Innan-lands	Norð-urlönd	Önnur lönd
Hámark stærðar og þyngdar		Burðar-gj. kr.	Burðar-gj. kr.	Burðar-gj. kr.
Bréf.	20	9	9	10
Hámarksstærð:	100	18	18	24
Lengd + breidd	250	27	27	55
+ þykkt 900 mm.	500	40	40	100
Mesta lengd 600 mm.	1000	160	160	170
Í ströngum:	2000	270	270	270
lengd + tvöfalt þvermál 1040 mm.				
Mesta lengd 900 mm.				
Hámarksþyngd 2 kg.				
Lágmarksstærð:				
90 × 140 mm. Í ströngum: Lengd + tvöfalt þvermál 170 mm.				
Minnsta lengd 100 mm.				
Póstkort.				
Mest 105 × 148 mm		7	7	7
Minnst 90 × 140 mm				
Prent.				
Stærð sama og bréfa.	20	7	7	7
(Prentkort sama stærð	100	9	9	9
og póstkort).	250	14	14	14
Hámarksþyngd 2 kg.	500	24	24	24
Bækur þó 5 kg.	1000	40	40	40
Burðargjald fyrir prent	2000	67	67	67
yfir 1000 g til Norðurl.	3000	101	101	101
er sama og fyrir	4000	135	135	135
„Önnur lönd“	5000	169	169	169
Smápakkar (aðeins til	100		10	10
útlanda)	250		20	20
Stærð sama og bréfa	500		34	34
Hámarksþyngd 1 kg.	1000		60	60
Innrituð blöð og tímarit.				
Innritunargjald 400 kr.				
Ársgjald 100 kr.				
Stærð sama og bréfa	hver			
a) Til umboðsm.	500	5		
(minnst 50 eintök til hvers í einu).				
Hámarksþ. 20 kg.				
b) Til áskrifenda.				
Hámarksþyngd 500	hver			
g hvert eintak.	100	2		

Sérstakar reglur gilda um afslátt af burðargjaldi léttra blaða.

TEGUND SENDINGAR	Burðar-gjald kr
Póstávísanir.	
a. Innanlands og til Norðurlanda:	
Hámarksupphæð innanlands:	
Kr. 100 000.00 (Símapóstávísanir kr. 50 000.00).	
Burðargjald:	
Fyrir upphæð allt að 200 kr.	10
— — yfir 200 kr. — — 1000 —	15
fyrir hv. 1000 kr. eða minna þar yfir.	5
b. Til annarra landa:	
Burðargjald:	
Fyrir upphæð allt að 1000 kr.	23
fyrir hv. 1000 kr. eða minna þar yfir	7
Um hámarksupphæð póstávísana til útlanda, veita pósthúsin upplýsingar.	
Póstkröfur.	
Hámarksupphæð sama og póstávísana. Burðargjald sendingar eftir tegund.	
a. Innanlands og til Norðurlanda:	
Burðargjald eins og fyrir póstávísun.	
Póstkröfugjald	5
b. Til annarra landa:	
Burðargjald:	
Fyrir upphæð allt að 1000 kr.	35
fyrir hv. 1000 kr. eða minna þar yfir	7
Almennir bögglar (innanlands):	
Hámark þyngdar og stærðar (lágmarksstærð 90 × 140 mm): Þyngd 20 kg mest. Lengd + breidd + þykkt 3 m. Mesta lengd 1.50 m.	
Burðargjald:	
1 kg 3 kg 5 kg 7 kg 10 kg 15 kg 20 kg	
30 kr 50 kr 70 kr 90 kr 120 kr 170 kr 220 kr	
Fyrir rúmfreka og brothætta bögglagreiðist 50% viðbótargjald.	
Um burðargj. fyrir böggla til útlanda veita pósthúsin upplýsingar.	
Verðbréf og -bögglar.	
Burðargjald sendingar eftir tegund.	
Skrásetningargjald.	16
Tryggingargjald.	
Fyrir hverjar 5000 kr. eða minna þar yfir.	16

Loftbréf: Söluverð kr. 12. Má senda flugleiðis til allra landa án viðbótargjalds.

Blindraprent: Nýtur frígengis innanl. og til útlanda, nema fluggj. til útlanda. Hámarksþyngd 7 kg.

Ýmis önnur gjöld.

Ábyrgðargjald	kr. 16
Afturköllun sendingar, breyting á áritun, breyting á póstkröfuupphæð, fyrirspurn um sendingu	kr. 16
Hraðboðagjald: (Útburður bréfa og tilkynningar um böggla með sérstökum sendimanni, þegar eftir komu sendingar á ákvörðunarpósthús). Þar sem daglegur útburður er	kr. 25
Móttökukvittun	kr. 16

Talning í verðbréfi innanlands: kr. 20 hver sending.

Alþjóða-svarmerki: Söluverð kr. 18
Skiptiverð í frímerkjum kr. 10

Fyrirframgreiðsla eftir frankóseðli: kr. 12

Tollmeðferð bréfa, prents og smápakka: kr. 10

Tollmeðferð böggla: kr. 20

Gjald fyrir að búa um böggla á ný: kr. 14

Geymslugjald böggla: 9 kr. á dag.
Hámarksgjald kr. 270

Afhending ábyrgðarsendinga með móttökukvittun í eigin hendur: Utanlands og innan kr. 8

Greiðsla skaðabóta póststjórnarinnar fyrir ábyrgðarsendingar, verðsendingar og böggla innanlands er sem hér segir:

1. Verðbréf og -bögglar: Allt að upphæð hins tilgreinda verðs.
2. Ábyrgðarsendingar og almennir bögglar: a. allt að kr. 1 200 fyrir glataða ábyrgðarsendingu. b. allt að kr. 4 200 fyrir böggul, sem glatast eða eyðileggst.

Bætur greiðast því aðeins, að sending hafi verið útbúin samkvæmt settum reglum, og að þeirra sé krafizt innan árs frá þeim degi að telja, er sendingunni var skilað til flutnings.

Gjaldskrá þessi er sett samkvæmt 13. gr. póstlaga nr. 31/1940 og gengur í gildi 1. maí 1972. Samtímis fellur úr gildi gjaldskrá um póstburðargjöld frá 25. júní 1971 og breyting á henni frá 29. marz 1972.

Samgönguráðuneytið, 13. apríl 1972.

Hannibal Valdimarsson.

Brynjólfur Ingólfsson.

AUGLÝSING

um notkun heimildar í 3. mgr. 18. gr. laga nr. 1/1970, um tollskrá o. fl.

Fjármálaráðuneytið hefur ákveðið, samkv. heimild í 3. mgr. 18. gr. laga nr. 1/1970, um tollskrá o. fl., að frá og með 1. maí 1972 skuli innflytjendur vöru, áður en innflutningsskjöl eru afhent tollyfirvöldum til tollmeðferðar, færa tollskrárnúmer hinnar innfluttu vöru inn á viðkomandi vörureikning, fyrir framan eða aftan heiti vörunnar.

Þetta tilkynnist hér með öllum þeim aðilum, sem hlut eiga að máli.

Fjármálaráðuneytið, 10. apríl 1972.

F. h. r.

Björn Hermannsson.

Þorsteinn Ólafsson.

1. febrúar 1972. Nr. 93.

REGLUR

um úthlutun styrkja af fé því, er veitt er í fjárlögum 1972 til að jafna aðstöðu nemenda í strjálbýli til framhaldsnáms.

I. Tilgangur.

1. Tilgangur styrkjanna er:
   a) að bæta aðstöðu þeirra framhaldsskólanemenda, er verulegan ferðakostnað hafa vegna náms,
   b) að bæta aðstöðu framhaldsskólanemenda, er verða að dvelja við nám fjarri heimilum sínum, án þess að eiga kost á skólaheimavist.
2. Framhaldsskólar í þessu sambandi eru:
   a) Gagnfræðastigsskólar ofan skyldunáms.
   b) Menntaskólar.
   c) Kennaraskólar.
   d) Sérnámsskólar.

II. Beinir styrkir.

3. Veittir skulu tvenns konar beinir styrkir til framhaldsskólanemenda, — ferðastyrkir og dvalarstyrkir.
4. Ferðastyrkir, allt að þremur fjórðu, eru veittir vegna ferðakostnaðar við tvær ferðir að og frá skóla. — Ferðastyrkir eru miðaðir við áætlaðan ferðakostnað frá lögheimilissveitarfélagi nemanda að skóla. Fyrir skólaárið 1971/72 verða ekki greiddir styrkir vegna ferðakostnaðar, sem er samtals lægri en kr. 1000.00.
5. Dvalarstyrkir eru veittir þeim nemendum, er verða að dvelja utan heimila sinna, án þess að eiga kost á skólaheimavist. Fyrir skólaárið 1971/72 er hámark dvalarstyrks kr. 1350.00 á mánuði. Miða skal við nauðsynlegan dvalartíma á skólastað vegna námsins, að meðtöldum skólafríum.

6. Við úthlutun dvalarstyrkja koma að jafnaði þeir framhaldsskólanemendur einir til greina, er sækja nám í skóla, er kennir hverjum nemanda að minnsta kosti 30 stundir á viku, og eigi skemur en 24 vikur á skólaári.
7. Njóti nemandi, eða eigi kost námsláns, eða styrks annars staðar að, eða launa án vinnuframlags á skólaárinu, má lækka dvalarstyrk til hans með hliðsjón af því. Þeir, sem rétt eiga á láni og/eða styrk úr lánasjóði íslenzkra námsmanna, njóta ekki styrkja samkvæmt þessum reglum.

III. Skipulagður akstur sveitarfélaga.

8. Skipuleggi sveitarfélag sameiginlegan daglegan akstur framhaldsskólanema sinna að skóla eða skólum, — staðsettum í öðru sveitarfélagi, endurgreiðir ríkissjóður þrjá fjórðu kostnaðar sveitarfélaga, enda hafi menntamálaráðuneytið áður samþykkt aksturinn og greiðslu fyrir hann.

   Hafi sveitarfélag skipulagt akstur vegna skyldunámsnema, er sækja daglega skóla staðsettan í öðru sveitarfélagi og geti framhaldsskólanemar nýtt sé þann akstur, skal það heimilt. Sveitarfélög greiða aksturskostnað, en fá hlutfallslega endurgreiðslu úr ríkissjóði samkvæmt endurskoðuðum reikningum og fylgiskjölum.

IV. Úthlutunarnefnd.

9. Menntamálaráðherra skipar úthlutunarnefnd þannig: Ráðuneytisstjóra menntamálaráðuneytisins og er hann jafnframt formaður nefndarinnar, einn mann án tilnefningar, einn mann samkvæmt tilnefningu fjármálaráðuneytis, og tvo menn samkvæmt tilnefningu stjórnar Sambands ísl. sveitarfélaga. Hlutverk úthlutunarnefndar er:
   1) Að úthluta styrkjum og ákveða endurgreiðslur til sveitarfélaga.
   2) Að annast gagnasöfnun varðandi aðstöðumun nemenda til framhaldsnáms.

Menntamálaráðuneytið, 1. febrúar 1972.

Magnús T. Ólafsson.

Birgir Thorlacius.

Stjórnartíðindi B 13, nr. 70—93. — Útgáfudagur 30. maí 1972.

STJÓRNARTÍÐINDI B 14 — 1972

SAMÞYKKT

fyrir Sparisjóð Súðavíkur, N.-Ísafjarðarsýslu.

I. Stofnun, nafn, ábyrgð og stjórn sjóðsins.

1. gr.

Sjóðurinn heitir Sparisjóður Súðavíkur og skal heimili hans og varnarþing vera í Súðavíkurhreppi, N-Ísafjarðarsýslu.

2. gr.

Stofnendur sjóðsins eru undirritaðir 16 ábyrgðarmenn hans og skuldbinda þeir sig með undirskrift sinni undir samþykktir þessar til þess að ábyrgjast að sjóðurinn standi í skilum. Svarar hver ábyrgðarmaður hlutfallslega fyrir halla eða tjóni, sem sjóðurinn kann að verða fyrir, en hann getur ekki sjálfur staðið straum af. Þó ábyrgist enginn einn meir en kr. 6 000.00 — sex þúsund krónur —. Hver ábyrgðarmaður leggur fram við stofnun sjóðsins kr. 6 000.00 — sex þúsund krónur — af ábyrgðarupphæð sinni, sem stofnfé sjóðsins. Skal ákveðið um vexti af því fé á aðalfundi. Þó mega þeir ekki vera hærri en 1% umfram innlánsvexti sjóðsins.

3. gr.

Ábyrgðarmenn sjóðsins (eða stofnfjáreigendur) skulu ekki vera færri en 12. Skal stjórninni skylt að gera það, sem í hennar valdi stendur til að sjá um, að ábyrgðarmenn (eða stofnfjáreigendur) verði aldrei færri en 12. Ábyrgð getur eigi fallið niður nema fyrir andlát, burtflutning úr hreppnum, missi fjárforræðis, gjaldþrot, nauðasamninga, eða ef maður verður öreigi á annan hátt. Stofnfjárframlag endurgeiðist eigi, fyrr en við löglegt niðurfall ábyrgðar eða samkvæmt heimildinni í 22. gr. laga nr. 69 27. júní 1941.

4. gr.

Stjórn sjóðsins skipa 5 menn. Skulu 3 þeirra kjörnir á aðalfundi, úr flokki ábyrgðarmanna (eða stofnfjáreigenda), en hinir 2 af sýslunefnd á sama tíma og gildir kosning þeirra allra til 1 árs. Hlutfallskosningu skal viðhafa, ef þess er óskað. Stjórnarnefndarmenn má endurkjósa, en hafi þeir setið í stjórninni 4 ár samfleytt, er þeim ekki skylt að taka við kosningu, fyrr en að 4 árum liðnum. Stjórnin kýs formann úr sínum flokki. Deyi stjórnarnefndarmaður kjörinn af ábyrgðarmönnum, flytji burt úr hreppnum, eða falli ábyrgð hans niður á annan lögmætan hátt, skal þegar í stað kalla saman fund ábyrgðarmanna og kjósa annan í stað þess fyrir það, sem eftir er af kjörtímabilinu. Deyi stjórnarnefndarmaður, kjörinn af sýslunefnd, eða verði á lögmætan hátt óhæfur til að gegna stjórnarstörfum, skal tafarlaust beiðast þess, að sýslunefnd kjósi annan í hans stað. Ekki má stjórnin reka eigin lánastarfsemi eða aðra atvinnu, er komi í bága við hagsmuni sjóðsins.

Ríkisprentsmiðjan Gutenberg.

Stjórn sparisjóðsins ræður starfsmenn hans og hefur umsjón með öllum framkvæmdum sjóðsins.

Birta skal í blaði því, sem flytur stjórnvaldaauglýsingar, hverjir séu stjórnendur sjóðsins og starfsmenn og hverjir geti undirritað kvittanir og aðrar yfirlýsingar, svo að skuldbindandi sé fyrir sjóðinn gagnvart viðskiptamönnum hans.

Stjórnendur sjóðsins bera, einn fyrir alla og allir fyrir einn, ábyrgð á því, að ekkert af fé sjóðsins fari forgörðum fyrir hirðuleysi. Tapist eitthvað af fé sjóðsins fyrir handvömm eða óráðvendni sparisjóðsstjórnar eða einhverra starfsmanna sjóðsins, endurskoðunarmanna eða annarra, sem við hann eru riðnir, skal hlutaðeigendum skylt að bæta skaðann, ef krafizt er, og sæti þeir auk þess hegningu, eins og lög standa til um sýslunarmenn hins opinbera.

5. gr.

Stjórnendur sjóðsins og starfsmenn mega ekki sjálfir taka lán úr sjóðnum. Eigi mega þeir heldur ábyrgjast lán úr honum fyrir aðra.

Sé stjórnandi eða starfsmaður sparisjóðsins í stjórn annars fyrirtækis eða framkvæmdastjóri þess, má ekki veita því fyrirtæki lán úr sjóðnum, nema sparisjóðsstjórn samþykki það einróma og bankaeftirlitið leyfi það. Þó þarf ekki slíkt leyfi til að veita lán gegn veði í fasteign, enda fari lánið ásamt því, er áður kann að hvíla á eigninni, ekki fram úr ⅔ fasteignamatsverðs.

6. gr.

Tilkynna skal bankaeftirlitinu tafarlaust, hverjir kosnir eru í stjórn sjóðsins og ráðnir starfsmenn hans.

7. gr.

Við sparisjóðinn skulu vera að minnsta kosti tveir starfsmenn, féhirðir og bókari.

Það skal jafnan vera aðalreglan, að eigi má greiða neina upphæð úr sjóðnum né í hann, nema tveir af starfsmönnum hans eða stjórnendum séu viðstaddir, og riti þeir upphæðina tafarlaust í bækur sparisjóðsins hvor um sig. Þó má féhirðir veita móttöku greiðslum í sjóðinn, án þess að annar starfsmaður sé viðstaddur, en þá skal hann tafarlaust rita greiðsluna inn í bækur sparisjóðsins. Sömuleiðis getur féhirðir greitt fé úr sjóðnum gegn ávísun formanns, þó að aðrir starfsmenn séu eigi viðstaddir. Heimilt er, að stjórnin hafi þessi störf með höndum.

Aðalfundur ákveður þóknun starfsmanna fyrir eitt ár í senn, að fengnum tillögum stjórnarinnar.

Starfsmenn sparisjóðsins skulu ráðnir til eigi skemmri tíma en eins árs í senn, og er stjórninni heimilt að segja þeim upp starfinu eða víkja þeim frá fyrirvaralaust, ef henni virðast nægar sakir til. Skal formaður þá kalla saman fund ábyrgðarmanna þegar í stað, og leggur sá fundur fullnaðarúrskurð á málið.

8. gr.

Féhirðir skal setja tryggingu fyrir fé því, sem honum er trúað fyrir.

Bankaeftirlitið ákveður fjárhæð tryggingar, að fengnum tillögum sparisjóðsstjórnar.

9. gr.

Sérhverja greiðslu í sjóðinn og úr honum skal tafarlaust skrá í dagssjóðbókina og aðrar þær bækur, sem greiðslan á heima í. Greiðslu afborgana og vaxta af lánum

skal jafnframt rita á hlutaðeigandi skuldabréf. Afborgun af víxli skal einnig tafarlaust skráð á víxilinn.

10. gr.

Allar bækur sjóðsins skulu skýrt og greinilega færðar og allar fjárhæðir þannig ritaðar, að enginn vafi geti á því leikið, hver upphæðin er. Sé einhverri tölu breytt, sakir skakkrar innfærslu, skal breytingin þannig gerð, að sjá megi, hverju breytt hefur verið. Dagsetningar sé greinilega getið við hverja einstaka greiðslu.

11. gr.

Stjórnarfundir skulu haldnir að minnsta kosti einu sinni í mánuði og ákveður stjórnin, hvernig skuli haga daglegri starfrækslu sjóðsins.

Stjórnin skal halda gerðabók, er í séu skráðar ályktanir um lánveitingar, lánsynjanir, lántökur og annað slíkt.

Í bók þessa skulu einnig skráðar ályktanir þær, sem gerðar eru á fundum, er haldnir eru af stjórn sparisjóðsins og ábyrgðarmönnum eða öðrum þeim, sem að sjóðnum standa.

12. gr.

Eigi síðar en í aprílmánuði ár hvert, skal aðalfundur haldinn, og boðar formaður hann öllum ábyrgðarmönnum 7 dögum fyrir fundinn með ábyrgðarbréfi eða á annan sannanlegan hátt. Skulu þar lagðir fram reikningar sjóðsins fyrir næstliðið almanaksár, með athugasemdum endurskoðenda og svörum stjórnar og leggur fundurinn úrskurð á þá. Aukafundi boðar formaður á sama hátt, þegar honum þykir þörf á, eða minnst 5 ábyrgðarmenn æskja þess. Fundur er lögmætur, þegar helmingur ábyrgðarmanna mætir. Mæti eigi helmingur ábyrgðarmanna, skal boða fund að nýju á sama hátt, og er hann þá lögmætur, hversu fáir sem mæta. Á fundinum ræður afl atkvæða. Þó má eigi gera breytingar á samþykktum sparisjóðsins, nema ⅔ hlutar fundarmanna á lögmætum fundi samþykki. Ábyrgðarmaður getur ekki látið aðra mæta fyrir sig á fundum.

II. Um innlög í sjóðinn, inn- og útborgun, vexti og vaxtagreiðslur o. fl.

13. gr.

a. Innlög eru tekin í gjaldgengum peningum og eigi minni en 5 kr. í senn.
b. Það, sem lagt er inn í sjóðinn, færist inn í innstæðubók og fær hver innlagsmaður reikning.
c. Sem skírteini fyrir innstæðu fær hver innlagsmaður viðskiptabók með sömu yfirskrift og einkennistölu og í innstæðubók stendur. Á bókina skal letrað, að samþykktir sjóðsins, gildandi lög og reglugerðir sparisjóðsins, séu til athugunar á skrifstofu sparisjóðsins og geti innstæðueigendur fengið þær þar, ef þeir óska. Í viðskiptabókina skal prenta ágrip af lögum nr. 69 27. júní 1941 um sparisjóði, svo og samþykktir sparisjóðsins sjálfs, og gildir hún í öllu sem samningur við sjóðinn. Eigandi greiðir andvirði bókarinnar til sparisjóðsins, þegar hann leggur inn í hana í fyrsta skipti.
d. Ef sérstakar ástæður eru fyrir hendi, má neita viðtöku á fé í sparisjóðinn, eða gjöra að skilyrði, að féð skuli standa óhreyft að minnsta kosti í eitt ár, en þá skal meiri hluti stjórnarinnar vera á því máli.
e. Um eigur manna í sparisjóðnum verður eigi sagt öðrum en þeim, sem lögum samkvæmt geta krafizt þess.

14. gr.

Innláns- og útlánsvexti ákveður Seðlabanki Íslands samkvæmt ákvæðum gildandi laga.

Vextir af innstæðu skulu reiknaðir út að fullu og færðir í bækur sjóðsins í lok hvers árs. Í innstæðubókinni skulu vextir hvers innstæðuleiganda þá lagðir við höfuðstól á reikning hans. Vextir reiknast eftir mánuðum þrítugnættum, og gjaldast vextir í eigi minni pörtum en tíu aurum.

Af upphæðum, sem nemur kr. 1 000.00 eða þar yfir, er sjóðnum eigi skylt að greiða vexti, þegar upphæðir þessar standa skemur en 2 mánuði í sjóðnum.

Í fyrsta sinn, sem viðskiptabók er sýnd eftir hver áramót, skulu vextirnir færðir í hana, og skal þess þá nákvæmlega gætt, að upphæð innstæðufjár, að meðtöldum vöxtum í viðskiptabókinni, beri saman við það, sem innstæðubókin telur.

Finnist skekkja í vaxtareikningi, eftir að vextirnir hafa verið skráðir í innstæðubók, má eigi breyta hinni skráðu vaxtaupphæð, en leiðrétta skal skekkjuna, þegar hún finnst.

15. gr.

Af fé, sem sparisjóðurinn ávaxtar með sparisjóðskjörum, verður greitt það, sem menn óska, án uppsagnarfrests, þegar stjórn sjóðsins sér það fært, en heimta má að upphæðum frá kr. 500.00 til kr. 1500.00 sé með viku fyrirvara sagt upp og upphæðum þar yfir með 2 mánaða fresti. Án 2 mánaða frests er eigi skylt að borga meira en kr. 2000.00 á mánuði hverjum úr sömu viðskiptabók.

16. gr.

Aldrei má greiða neina upphæð af sparisjóðsinnstæðufé nema því aðeins, að viðskiptabókin sé sýnd og skal þá upphæðin jafnframt skráð í hana. Skulu starfsmenn sjóðsins gæta þess nákvæmlega, að þetta sé gert, og skulu í því skyni í hvert sinn bera greiðslu þá, sem skráð er í viðskiptabókina, saman við fjárhæð þá, sem skráð er í bækur sjóðsins.

Ef sparisjóðurinn tekur við innlögum með þeim kjörum, að hægt sé að hefja innstæðuna með tékka, án þess að viðskiptabókin sé sýnd, skal greinilega letrað á bókina að hún sýni eigi ávallt rétta innstæðu og sé því ekki veðhæf.

Það er eigi á ábyrgð sparisjóðsins, þótt handhafi viðskiptabókar hafi eigi haft löglega heimild frá eiganda hennar til að fá útborgað fé það, er viðskiptabókin hljóðar um, eða eitthvað af því.

Þegar innlögum er veitt móttaka, án þess að viðskiptabók sé sýnd, skal gefa sérstaka kvittun fyrir innlögum, og skal þess getið í kvittuninni, að hún gildi aðeins, þangað til upphæðin verður rituð í viðskiptabók innstæðueiganda, en það skal gert næst, þegar viðskiptabókin er sýnd í sparisjóðnum. Þess skal enn fremur getið á hlutaðeigandi reikningi í innstæðubók, um leið og greiðslan er skráð þar, að viðskiptabókin hafi eigi verið sýnd, en aðeins sérstök kvittun verið gefin. Við samanburð innstæðubókar og viðskiptabókar, þegar hún er sýnd næst á eftir, skal það svo athugað, að innlögin séu skráð í viðskiptabókina, en kvittun sé ógild orðin.

17. gr.

Innstæðufé og vextir greiðast út úr sjóðnum í gjaldgengri mynt eða seðlum og tilfærist útborgunin í reikning eiganda í innstæðubókinni. Greiðist innstæða að fullu, skal skila viðskiptabókinni aftur án endurgjalds og glatist viðskiptabók, verður farið með hana eftir þar um gildandi lögum.

18. gr.

Ef eigandi að innstæðufé eða erfingjar hans vitja eigi sjóðsins í 15 ár, til að taka við vöxtum eða segja upp höfuðstól, og eigi heldur innan 6 mánaða eftir áskorun í blaði því, er flytur stjórnvaldaauglýsingar, er öll innstæðan ásamt vöxtum orðin eign sparisjóðsins. Þó er stjórn sparisjóðsins heimilt að greiða féð að meira eða minna leyti, ef réttur eigandi gefur sig fram innan 5 ára.

19. gr.

Innstæðufé getur sparisjóðurinn sagt lausu með 3 mánaða fresti. Skal annaðhvort rita uppsögnina í sparisjóðsbókina, eða gefa út auglýsingu um hana, er sé birt í blaði því í Reykjavík, sem stjórnvaldaauglýsingar skulu birtar í.

Eftir gjalddaga eru engir vextir greiddir af því, sem uppsagt er.

20. gr.

Ársarð allan af rekstri sparisjóðsins, að kostnaði og vöxtum frádregnum, skal leggja í varasjóð. Tjón, er sparisjóðurinn kann að verða fyrir og ársarður eigi hrekkur til að greiða, skal greiðast úr varasjóði, en eigi má greiða þaðan annað, nema því aðeins að varasjóður nemi að minnsta kosti 10% af sparisjóðsinnstæðufénu samanlögðu. Þegar svo er komið hag varasjóðs, getur stjórnarráðið samþykkt, eftir tillögum sparisjóðsstjórnarinnar, að verja megi fé úr sjóðnum til nytsamlegra fyrirtækja í almenningsþarfir í hreppnum.

21. gr.

Varasjóður sparisjóðsins skal vera í tryggum og auðseldum verðbréfum, eða inneign hjá Seðlabankanum. Þó er eigi skylt, að koma meira af varasjóði svo fyrir, en að nemi 5% af samanlögðu innstæðufé sjóðsins eins og það var í árslok næst á undan. Nú ber svo við, að stjórn sparisjóðsins neyðist til að grípa til fjár þessa, vegna ófyrirsjáanlegra útborgana, og er henni þá skylt, svo fljótt sem verða má, að koma því í samt lag aftur.

III. Um útlán.

22. gr.

Eignir sjóðsins skal ávaxta.

a. Með því að kaupa ríkisskuldabréf eða önnur skuldabréf, sem álíta má jafngóð.
b. Með því að lána fé til einstakra manna gegn áreiðanlegu fasteignaveði, í hæsta lagi ⅗ af virðingarverði því, er lögskipaðir virðingarmenn meta, eða gegn sjálfskuldarábyrgð einstakra manna eða félaga. Sjálfskuldarábyrgðarlán úr sjóðnum til einstakra manna, má þá því aðeins veita til lengri tíma en eins árs, að þau séu afborgunarlán með árlegri afborgun, og sé láninu fullkomlega lokið innan 10 ára frá lánveitingunni.
c. Með því að kaupa víxla sem sparisjóðsstjórn álítur trygga.
d. Á hvern annan hátt, er stjórn sjóðsins telur heppilegan.

23. gr.

Um vexti af útlánum fer eftir þeim reglum, sem Seðlabanki Íslands setur bönkum og sparisjóðum hverju sinni.

24. gr.

Aldrei má veita lán úr sjóðnum, nema meiri hluti sparisjóðsstjórnar sé því samþykkur og hafi ákveðið hámark lánsupphæð.

Aldrei má sparisjóðurinn lána einum viðskiptamanni eða fleiri viðskiptamönnum, sem eru fjárhagslega tengdir, meira en sem svarar 50% af eigin fé og ábyrgðarfé sínu. Í framangreindri lánsupphæð skal þó ekki telja:

1. Lán veitt gegn veði í fasteign, ef það er ekki hærra en ⅗ fasteignamatsverðs.
2. Lán veitt gegn veði í skipum, allt að 50% af matsverði.
3. Lán, sem eru tryggð með inneign í sparisjóðnum sjálfum, tryggum verðbréfum eða öðru handveði.

Sparisjóðurinn skal, til þess að það sé tryggt, að hann geti, hvenær sem er, fullnægt skyldum sínum um greiðslu á innlánsfé, eiga í sjóði, innstæðu í banka, sem ríkið ábyrgist, og í tryggum, auðseljanlegum verðbréfum minnst 1/10 af innlánsfénu. Sjóður og bankainnstæða mega þó aldrei vera minna en 7% af innlánsfénu.

Komi það fyrir, að stjórn sparisjóðsins neyðist til þess að grípa til þessa fjár vegna fyrirsjáanlegra útborgana, er henni skylt, svo fljótt sem verða má, að koma því í samt lag aftur. Sé það ekki gert innan tveggja mánaða, skal sparisjóðsstjórn tilkynna bankaeftirlitinu það, sem í samráði við stjórnina ákveður, hvenær skuli í síðasta lagi búið að leiðrétta það.

Þegar verðbréf, er sparisjóðurinn kaupir, hljóða á handhafa, skal tafarlaust láta nafnskrá bréfin sem eign sparisjóðsins. Verðbréfaforða sjóðsins má því aðeins skerða, að meiri hluti sparisjóðsstjórnar samþykki.

25. gr.

Án samþykkis allrar sparisjóðsstjórnar má sparisjóðurinn ekki taka lán til annars en þess, að fullnægja skuldbindingum sínum gagnvart innstæðueigendum. Aldrei má sparisjóðurinn taka lán, nema meiri hluti sparisjóðsstjórnar hafi ákveðið það.

Nú veðsetur sparisjóðurinn skuldabréf sín eða verðbréf sem handveð til tryggingar slíkum lánum, og skal þess þá nákvæmlega gætt, að jafnan séu í vörzlum sparisjóðsins fullgild skírteini frá lánveitanda fyrir geymslu veðsins. Skulu bækur sjóðsins einnig ljóslega bera með sér, hvar bréfin séu geymd og hver þau séu.

26. gr.

Eigi má sparisjóðurinn gefa út handhafaávísun á sjálfan sig.

IV. Um reikninga sparisjóðsins.

27. gr.

Reikningsár sparisjóðsins skal vera almanaksárið og skal ársreikningur hans ávallt vera saminn og lagður fram á skrifstofu sjóðsins fyrir lok marzmánaðar ár hvert.

28. gr.

Ársreikningur skal þannig gerður, að af honum sjáist glöggt:

1. Hversu mikið alls hefur verið greitt í sjóðinn og úr honum á árinu. Skal í því efni saminn reikningur yfir allar innborganir í sjóðinn og úr honum og sé þar í greint, hver sjóðforðinn hafi verið í ársbyrjun og í hver árslok.
2. Hverjar tekjur hann hafi haft af starfi sínu á árinu og hver útgjöld hans hafi verið, einnig skal tilgreina tap það, er hann kann að hafa beðið á árinu. Skal í þessu skyni semja reikning yfir rekstur sjóðsins.
3. Hverjar séu eignir sjóðsins í árslok og hverjar skuldir eða skuldbindingar hvíli á honum. Til þess að þetta sjáist sem gleggst, skal semja nákvæman efnahagsreikning fyrir sjóðinn eins og hagur hans stóð í árslok.

29. gr.

Semja skal við hver árslok sundurliðaða skrá yfir inneign allra innstæðueigenda að meðtöldum vöxtum. Skal tala innstæðueigenda (viðskiptabóka) nákvæmlega sjást af skrá þessari. Einnig skal semja sundurliðaða skrá yfir öll þau lán, er sjóðurinn á útistandandi, bæði fasteignaveðlán, sjálfskuldarábyrgðarlán og handveðslán. Skal semja sérstaka skrá yfir hvern flokk lánanna.

Skrár þessar skulu bera með sér, fyrir hvaða tímabil vextir eru greiddir af hverju einstöku láni, svo að glöggt sjáist, hversu mikið er greitt fyrir fram af vöxtum, og eins af hverjum lánum vextir eru vangoldnir.

Enn fremur skal semja sundurliðaða skrá yfir víxla þá er sparisjóðurinn kann að eiga í árslok og eigi eru innleystir.

Gjalddagi víxlanna sé tilgreindur á skránni. Skal sjást á skránni, hvernig víxilréttar hefur verið gætt.

Á öllum þessum skrám skal geta nafns hvers innstæðueiganda eða lántakanda, svo og einkennistölu.

Loks skal semja sundurliðaða skrá yfir allar aðrar eignir sjóðsins, svo og yfir skuldir þær, sem hann er í við aðra.

30. gr.

Skylt er sparisjóðnum að hafa reikninga sína jafnan í því formi, er fyrirmyndir bankaeftirlitsins sýna.

V. Um endurskoðun.

31. gr.

Til að rannsaka reikninga sjóðsins og bókfærslu alla, skal velja tvo endurskoðunarmenn. Skulu þeir kosnir af sýslunefnd með hlutfallskosningu til eins árs í senn. Endurkjósa má endurskoðunarmenn. Kjósa skal tvo menn til vara og ganga þeir í stað aðalmanna í forföllum þeirra.

32. gr.

Tilkynna skal bankaeftirlitinu, hverjir séu kosnir endurskoðendur sparisjóðsins.

33. gr.

Skylt er endurskoðendum að rannsaka sjóðforða sparisjóðsins eigi sjaldnar en ársfjórðungslega og verðbréfaeign hans að minnsta kosti misserislega.

Endurskoðendur eiga frjálsan aðgang að öllum bókum, verðbréfum og öðrum skjölum og verðmætum sjóðsins, hvenær sem þeim þykir henta, til eftirlits, hvort heldur eru báðir í einu eða hvor um sig.

34. gr.

Endurskoðendum er skylt að hafa nákvæmt eftirlit með allri bókfærslu sparisjóðsins og gefa gætur að því, að þar sé allt í reglu og að gætt sé allra þeirra fyrirmæla, er þar um gilda. Ber þeim gaumgæfilega að rannsaka, að allar greiðslur í sjóðinn og úr honum séu rétt færðar í bókum sparisjóðsins. Skulu þeir benda á, ef eitthvað er athugavert, svo að úr verði tafarlaust bætt.

35. gr.

Ársreikning sparisjóðsins skulu endurskoðendur rannsaka, þegar eftir að hann er saminn, og skulu þeir hafa lokið starfi fyrir marzmánaðarlok. Rita þeir síðan á reikninginn vottorð sitt um, að endurskoðun reikningsins sé lokið. Reikningurinn, með athugasemdum endurskoðenda, skal síðan lagður fyrir aðalfund til úrskurðar.

36. gr.

Verði ágreiningur milli endurskoðenda um einhver þau atriði, er tilhögun á reikningshaldi sparisjóðsins eða bókfærslu snertir, og þeir koma sér eigi saman, skulu endurskoðendur leggja málið fyrir bankaeftirlitið til úrskurðar.

Eins skal farið að, ef endurskoðendur komast að raun um, að rekstur sjóðsins sé ekki að öllu leyti lögmætur og í fullu samræmi við lög nr. 69 27. júní 1941, um sparisjóði, svo og reglugerð nr. 36 15. febr. 1942 og önnur gildandi fyrirmæli, og stjórn sjóðsins bætir eigi tafarlaust úr því sem ábótavant er.

37. gr.

Aðalfundur ákveður þóknun handa endurskoðendum fyrir starf þeirra.

Framanritaðar samþykktir staðfestast hér með.

Viðskiptaráðuneytið, 11. apríl 1972.

Lúðvík Jósepsson.

Gylfi Knudsen.

Nr. 95. 11. apríl 1972.

GJALDSKRÁ

fyrir Vatnsveitu Vestmannaeyja.

Fastagjald.

1. gr.

Fyrir hverja húseign í lögsagnarumdæmi Vestmannaeyja skal árlega greiða vatnsskatt.

Þó skal gjald þetta ekki innheimt fyrr en viðkomandi hús getur fengið vatn úr dreifikerfi vatnsveitunnar.

2. gr.

Vatnsskattur skv. 1. gr. skal vera 0,5% af fasteignamatsverði húss. Hafi fasteignamat ekki farið fram á húsi, sem hægt er að tengja dreifikerfi vatnsveitunnar, áætlar vatnsveitan gjaldið.

Notkunargjald.

3. gr.

Vatnsveitan leggur til vatnsmæla í hvert hús (hverja íbúð) og skal notandi greiða kr. 15.00 fyrir hvern teningsmetra vatns.

Notkunargjald þetta innheimtir Rafveita Vestmannaeyja á tveggja mánaða fresti, og annast um mælaaflestur.

Vatn til skipa og báta.

4. gr.

Greiðsla fyrir vatn, sem afgreitt er til skipa og báta í Vestmannaeyjahöfn, skal vera kr. 30.00 fyrir hvern teningsmetra, og auk þess kr. 200.00 í afgreiðslugjald, ef vatnið er afgreitt frá kl. 08.00—17.00 á virkum dögum en kr. 400.00 ef afgreiðsla fer fram á öðrum tímum. Vatn til skipa skal staðgreitt, nema um annað hafi verið samið fyrir fram. Skip, sem fengið hefur vatn afhent, má ekki, að viðlögðum sektum, fara úr höfninni fyrr en vatnið er greitt eða um greiðslu þess samið.

5. gr.

Vatnsveitunni er heimilt, að ákveða fast árlegt vatnsgjald fyrir skip og báta, sem heimahöfn eiga í Vestmannaeyjum eða eru að staðaldri gerð þaðan út.

Fellur þá niður vatnsgjald skv. 4. grein.

6. gr.

Fyrir önnur vatnsnot en þau, sem að framan eru talin, eða þegar mælingu verður ekki við komið, skal greiða gjald eftir ákvörðun vatnsveitunnar hverju sinni.

Stofngjöld.

7. gr.

Vatnsveitan sér um lagningu heimæða í hús og setur þar upp vatnsmæla á sinn kostnað.

8. gr.

Í stofngjald skal greiða 1% af fasteignamatsverði húss. Hafi fasteignamat ekki farið fram, ákveður vatnsveitan gjaldið hverju sinni.

9. gr.

Ef um sérstaklega langar og kostnaðarsamar heimtaugar er að ræða, skal húseigandi greiða það, sem talizt getur umfram eðlilegan kostnað.

10. gr.

Gjöld skv. 8. og 9. gr. teljast að fullu gjaldfallin fyrir þau hús, sem vatn hefur verið tengt í fyrir 1. janúar 1972, en upphæð þeirra ræðst af efni eldri gjaldskrár fyrir Vatnsveitu Vestmannaeyja nr. 174 10. júní 1968.

11. gr.

Fyrir hús, sem vatn er tengt í eftir 1. janúar 1972, skal stofngjaldið greitt skv. ákvæðum þessarar gjaldskrár og í einu lagi, áður en tenging við dreifikerfi vatnsveitunnar er framkvæmd.

12. gr.

Stofngjöld skulu greiðast á skrifstofu bæjarsjóðs. Hins vegar mun Rafveita Vestmannaeyja annast um innheimtu fastagjaldsins ásamt notkunargjöldum.

13. gr.

Ef loka þarf fyrir vatnsinntak svo sem vegna þess, að notkunar- eða fastagjald hefur ekki verið greitt innan 10 daga frá útsendingu reiknings Rafveitunnar eða stofngjald innan tilskilins frests skv. kröfubréfi bæjarsjóðs eða af öðrum þeim ástæðum, sem greindar eru í 10. gr. reglugerðar fyrir vatnsveitu Vestmannaeyja, skal húseigandi greiða 1000.00 kr. í opnunargjald áður en enduropnun fer fram.

14. gr.

Bæjarstjórn getur hækkað framantalin gjöld, öll þeirra eða hvert um sig um allt að 100%, eða lækkað þau um allt að 50%, án þess að leita þurfi staðfestingar ráðuneytis, enda verði gætt fyrirmæla l. nr. 94/1971, ákv. til bráðabirgða.

Fiskiðnaðurinn.

15. gr.

Bæjarstjórn getur ákveðið sérstaka gjaldskrá fyrir fiskiðnaðinn og aðra vatnsfreka starfsemi.

16. gr.

Þegar rætt er um fasteignamatsverð í gjaldskrá þessari er átt við fasteignamat það, sem öðlaðist gildi um áramótin 1971—1972.

17. gr.

Gjaldskrá þessi, sem bæjarstjórn Vestmannaeyja hefur samið og samþykkt, staðfestist hér með skv. vatnalögum nr. 15, 20. júní 1923, til þess að öðlast gildi frá og með 1. janúar 1972.

Jafnframt fellur úr gildi gjaldskrá fyrir Vatnsveitu Vestmannaeyja nr. 174 10. júní 1968 með breytingu nr. 99 frá 8. apríl 1969.

Félagsmálaráðuneytið, 11. apríl 1972.

Hannibal Valdimarsson.

Hallgrímur Dalberg.

Nr. 96. 14. apríl 1972.

REGLUGERÐ

fyrir Vatnsveitu Sauðárkrókskaupstaðar.

1. gr.

Bæjarstjórn Sauðárkrókskaupstaðar hefur einkarétt til reksturs vatnsveitu og sölu vatns á svæði því, er vatnsveitan nær yfir og getur fullnægt og einnig til hafnarinnar.

2. gr.

Bæjarstjórn lætur leggja vatnsæðar svo víða um kaupstaðinn, sem henta þykir, svo að húseigendur eigi greiðan aðgang að þeim í fyrirhuguðu vegarstæði eða götu, er lóðir þeirra liggja að. Frá aðalæðum skulu húseigendur leggja vatnsæðar á sinn kostnað.

3. gr.

Hver sá, er komast vill í samband við vatnsveitu Sauðárkróks, skal sækja um leyfi bæjarstjórnar þar um. Umsókninni skulu fylgja upplýsingar um hve mikið vatn hlutaðeigandi telur sig þurfa að nota.

4. gr.

Umsjónarmaður vatnsveitunnar hefur eftirlit með öllu, sem að vatnsveitunni lýtur og er öllum neytendum skylt að fara eftir fyrirmælum hans um efni, lagningu og viðhald vatnsæða sinna og annast viðgerðir og endurbætur tafarlaust, ef hann telur þess þörf.

5. gr.

Heimilt er umsjónarmanni vatnsveitunnar að loka vatnsæðum fyrir þeim, sem eftir ítrekaða áminningu eyða vatni að óþörfu, nota það svo óþrifum valdi eða vanrækja að annast nauðsynlegt viðhald á pípum sínum og tækjum, sem við þær eru tengdar. Bannað er að tengja vélar við vatnsveituna, nema með sérstöku leyfi bæjarstjórnar.

6. gr.

Vatnsveitunefnd og umsjónarmanni er heimilt að fara um hús manna þar sem vatnsæðar liggja til þess að athuga þær og tæki þau, sem við þær eru tengdar.

7. gr.

Bæjarstjórn getur fyrirskipað takmörkun á vatnsnotkun, ef skortur er á vatni. Þá getur hún lokað fyrir vatnið, þegar þarf vegna hreinsunar á vatnsgeymum, tengingu eða viðgerðar á vatnsæðum veitunnar. Slíkar lokanir skal tilkynna fyrir fram, ef nokkur tök eru á. Fullan vatnsskatt ber að greiða þó að slík lokun fari fram.

8. gr.

Af öllum húseignum í lögsagnarumdæmi Sauðárkróks, sem virt eru til fasteignamats og vatni er veitt í eða næst til vatnsæða skal greiða vatnsskatt árlega. Skatturinn skal lagður á eftir lögskipaðri fasteignamatsvirðingu húsanna og telst húshluti, sem virtur er sér til fasteignamats í þessu sambandi, heilt hús.

9. gr.

Af húsum þeim er í 8. gr. eru talin, skal greiða vatnsskatt sem hér segir:

2‰ af fasteignamati húsa, þó aldrei minna en kr. 4.50 á rúmmeter og aldrei meira en kr. 6.50 á rúmmeter.

Bæjarstjórn er heimilt að víkja frá lágmarksgjaldi, ef um sérstakar ástæður er að ræða. Hafi hús ekki verið virt fasteignamatsvirðingu ákveður vatnsveitan skattinn.

10. gr.

Vatnsveitan getur, þar sem ástæða þykir til, selt vatnsnot samkvæmt mæli, sem hún setur upp og annast viðhald á, og skal þá greiða kr. 3.50 fyrir hverja smálest.

Vatnssala samkvæmt þessari grein fellur í gjalddaga ársfjórðungslega.

11. gr.

Fyrir önnur vatnsnot en þau, er hér hafa verið nefnd, skal greiða samkv. samkomulagi við bæjarstjórn.

12. gr.

Húseigandi ber ábyrgð á greiðslu vatnsskatts húsa. Atvinnurekandi, útgerðarmaður eða útflytjandi ber ábyrgð gagnvart vatnsveitunni á greiðslu vatnsskatts af síld og öðrum fiski. Eigandi framleiðslustöðvar ber ábyrgð á, að vatnsskattur af vatnsskattsskyldri framleiðslu eða verkun á stöð hans sé greiddur á gjalddaga.

13. gr.

Fyrir vatn til skipa greiðist kr. 23.00 fyrir hverja smálest, en minnst gjald skal þó vera kr. 150.00 fyrir fiskiskip og kr. 300.00 fyrir önnur skip. Bæjarstjórn er heimilt að ákveða að hafnarbryggja Sauðárkróks greiði vatnsveitunni ákveðna upphæð á ári í vatnsskatt eftir ákvörðun bæjarstjórnar, enda hafi bryggjan tekjur af vatnssölu þeirri, er fram fer á bryggjunni.

14. gr.

Skip, sem vatnsveitan hefur afhent vatn, má ekki að viðlögðum sektum fara af höfninni fyrr en vatnið er greitt, nema gjaldfrestur hafi verið veittur.

15. gr.

Reikningsár vatnsveitunnar er almanaksárið. Gjalddagi vatnsskatts er sami og gjalddagi fasteignaskatts og greiðist vatnsskatturinn í einu lagi fyrir líðandi ár. Vatnsskatt má taka lögtaki í hinu skattskylda húsi eða atvinnufyrirtæki, án tillits til eigendaskipta. Skatturinn nýtur lögveðsréttar í eigninni næstu tvö ár eftir gjalddaga með forgangsveði fyrir hvers konar samningsveði og aðfararveði.

16. gr.

Heimilt er bæjarstjórn fyrir eitt ár í senn að hækka eða lækka vatnsskattinn um allt að 50%.

17. gr.

Brot gegn reglugerð þessari varða sektum allt að kr. 10 000.00 nema þyngri refsing liggi við að lögum.

Reglugerð þessi, sem samin er og samþykkt af bæjarstjórn Sauðárkrókskaupstaðar, staðfestist hér með samkvæmt vatnalögum, nr. 15 20. júní 1923, sbr. lög nr. 93 5. júní 1947, um aðstoð til vatnsveitna, til þess að öðlast gildi þegar í stað, og birtist til eftirbreytni öllum þeim, sem hlut eiga að máli.

Jafnframt er úr gildi felld reglugerð fyrir vatnsveitu Sauðárkróks nr. 163 21. sept. 1959, og breyting við þá reglugerð nr. 172 26. ágúst 1970.

Félagsmálaráðuneytið, 14. apríl 1972.

Hannibal Valdimarsson.

Hallgrímur Dalberg.

REGLUGERÐ

um breytingu á hafnarreglugerð fyrir Ólafsvíkurhöfn, nr. 47 19. febrúar 1970.

1. gr.

26. grein orðist þannig:

Um gjöld til hafnarinnar.

Öll skip skulu greiða hafnargjöld til hafnarsjóðs, er þau koma inn fyrir takmörk hafnarinnar.

Öll gjöld til hafnarinnar greiðast af brúttóstærð skipanna eins og hún er mest, meðan skipið hefur viðdvöl í höfninni. Undanþegin lestagjaldi og bryggjugjaldi eru herskip, skemmtiferðaskip, íslenzk vitaskip og varðskip.

2. gr.

27. grein orðist þannig:

Lestagjald.

a. Öll farmskip, önnur en strandferðaskip, og öll fiskiskip, stærri en eða jafnt og 400 brúttórúmlestir skulu greiða lestagjald, kr. 3.00 á brúttórúmlest.
b. Strandferðaskip greiða kr. 1.50 á brúttórúmlest.
c. Fiskiskip undir 400 brúttórúmlestum greiða kr. 3.00 á brúttórúmlest, þó ekki oftar en tvisvar í mánuði.
d. Heimabátar, minni en 10 brúttórúmlestir, greiða lesta- og bryggjugjald einu sinni á ári, kr. 200.00 af hverri brúttórúmlest. Lágmarksgjald skal vera kr. 1000.00. Gjalddagi er 1. apríl, eftir að skipið hefur verið gert út frá höfninni í 3 mánuði.

3. gr.

28. grein orðist þannig:

Bryggjugjöld.

Öll skip sem leggjast við bryggju eða hafnarbakka, skulu greiða kr. 1.50 á brúttórúmlest fyrir hvern sólarhring eða hluta úr sólarhring, sem skipið liggur bundið.

Fiskiskip, 10—399 brúttórúmlestir, greiði gjald þetta eigi oftar en 10 sinnum á mánuði, en bátar minni en 10 brúttórúmlestir, greiði ekkert bryggjugjald.

Heimilt er að taka lesta- og bryggjugjald af fiskiskipum, minni en 400 brúttórúmlestir, sem ársgjald í heimahöfn, kr. 162.00 af hverri brúttórúmlest.

4. gr.

29. grein fallur niður og breytist röð eftirfarandi greina í samræmi við það.

5. gr.

35. grein, sem verður 34. grein, orðist þannig:

Vörugjöld.

1. fl.: Gjald kr. 70.00/tonn:

a. Vara flutt í lausu máli í miklu magni, meira en 100 tonn í farmi, t. d. benzín, brennsluolíur, kol, korn, salt, vikur.

b. Þungavarningur, sekkjavörur, óunnið járn og stál til iðnaðar eða mannvirkjagerðar, hráefni til iðnaðar, útgerðarvörur, smurningsolíur, sjávarafurðir, landbúnaðarafurðir og iðnaðarvörur til útflutnings.

2. fl.: Gjald kr. 150.00/tonn:

Iðnaðar og byggingavörur, unnar og hálfunnar, pökkuð og niðursoðin matvæli, ávextir, vefnaðarvörur, fatnaður.

3. fl.: Gjald kr. 400.00/tonn:

a. Vélar og tæki hvers konar og varahlutar til þeirra, heimilisvélar og skrifstofuvélar, bifreiðar, bifhjól, reiðhjól, hjólbarðar, bátar, flugvélar, hreyflar, mælitæki, húsgögn. Útvarps- og sjónvarpstæki, hljóðfæri, úr, klukkur, myndavélar, sjónaukar, glysvarningur alls konar, vín, tóbak, ilmvötn, snyrtivörur.
Af flutningi vinnutækja innanlands, skal veita allt að 50% afslátt.

b. Vörur sem ekki verða flokkaðar annars staðar eftir þyngd.

4. fl.: Gjald kr. 40.00/rúmmeter:

Timbur og annað eftir rúmmáli.

5. fl.: Gjald 1%:

Sjávarafli, lagður á land á hafnarsvæðinu, til vinnslu eða brottflutnings. Gjaldið reiknast af heildarverðmæti aflans. Kaupanda aflans ber að afhenda hafnarstjóra skýrslu um keyptan afla mánaðarlega t. d. afrit af aflaskýrslu til Fiskifélags Íslands. Aflagjald fellur í gjalddaga, um leið og afla er landað. Kaupandi aflans innheimtir gjaldið hjá seljanda og er ábyrgur fyrir því til hafnarsjóðs, þótt hann vanræki innheimtu þess. Standa ber skil á greiðslu aflagjalds eigi sjaldnar en mánaðarlega.

Lágmarksgjald í öllum flokkum er kr. 20.00.

Reglugerð þessi, sem sett er samkvæmt hafnalögum, nr. 48 29. apríl 1967, staðfestist hér með til að öðlast þegar gildi og birtist til eftirbreytni öllum þeim, sem hlut eiga að máli.

Samgönguráðuneytið, 19. apríl 1972.

Hannibal Valdimarsson.

Kristinn Gunnarsson.

Nr. 98. 27. apríl 1972.

SAMÞYKKT

fyrir Veiðifélag Tunguár í Bitrufirði.

1. gr.

Félagið heitir Veiðifélag Tunguár í Bitrufirði. Heimili þess og varnarþing er í Óspakseyrarhreppi, Strandasýslu.

2. gr.

Félagið nær til allra jarða, sem land eiga að Tunguá og öllum fiskgengum ám og lækjum, sem í hana falla, en þær eru Snartartunga, Óspakseyri, Sandhólar, Þórustaðir og Brunngil.

3. gr.

Verkefni félagsins er að viðhalda góðri fiskigengd á félagssvæðinu, og að leigja það til stangarveiði eða ráðstafa veiði eftir því, sem aðalfundur ákveður hverju sinni. Félagið tekur til allrar veiði á félagssvæðinu.

4. gr.

Stjórn félagsins skipa þrír menn, formaður og tveir meðstjórnendur. Skulu þeir kosnir á aðalfundi til þriggja ára í senn. Kjósa skal tvo varamenn og tvo endurskoðendur til tveggja ára í senn.

5. gr.

Stjórnin hefur á hendi allar framkvæmdir félagsins milli aðalfunda. Hún fær menn sér til aðstoðar við þau störf í þágu félagsins, sem vinna þarf á hverjum tíma, og semur við þá um þóknun fyrir. Formaður er fulltrúi félagsins út á við og hefur yfirumsjón með öllum störfum félagsins og fjárreiðum.

Óheimilt er öllum að veiða á félagssvæðinu, nema með sérstöku skriflegu leyfi félagsstjórnarinnar. Í leyfinu skal tekið fram um veiðitíma og veiðitæki og með hvaða kjörum leyfið er veitt.

6. gr.

Aðalfund skal halda í marz/apríl mánuði ár hvert. Á aðalfundi skýrir stjórnin frá störfum félagsins á liðnu starfsári og leggur fram tillögur um starfsemi þess á næsta ári. Þá skal hún leggja fram endurskoðaða reikninga félagsins og úrskurðar fundurinn um þá.

7. gr.

Reikningsár félagsins er almanaksárið. Stjórninni ber að færa reikningana í gerðabók, sem henni er skylt að halda, svo og samþykktir félagsins, félagaskrá, arðskrá, fundargerðir og bréf.

8. gr.

Arði af sameiginlegri veiði skal skipt niður á félagsmenn samkvæmt arðskrá. Félagsmenn greiði gjöld til félagsins í sömu hlutföllum og þeir taka arð.

9. gr.

Brot á samþykkt þessari varðar sektum samkvæmt XVI. kafla laga nr. 76/1970 um lax- og silungsveiði. Sektir renna í ríkissjóð.

Samþykkt þessi staðfestist hér með samkvæmt lögum nr. 76 25. júní 1970, um lax og silungsveiði, til þess að öðlast þegar gildi og birtist til eftirbreytni öllum þeim, sem hlut eiga að máli.

Landbúnaðarráðuneytið, 27. apríl 1972.

Halldór E. Sigurðsson.

Þorv. K. Þorsteinsson.

SAMÞYKKT

fyrir Veiðifélag Sléttlíðinga.

1. gr.

Félagið heitir Veiðifélag Sléttlíðinga, Fellshreppi. Heimili þess og varnarþing er Fellshreppur, Skagafjarðarsýslu.

2. gr.

Félagið nær til allra jarða, sem land eiga að Hrolleifsdalsá, Langalæk, Skálárá, og Sléttuhlíðarvatni, en þær eru Glæsibær, Fell Tjarnir, Bræðraá, Kráksstaðir, Geirmundarhóll, afréttarland í Fellshr., (þar í talið Þverá og Klón, sem að hálfu er í einkaeign), Arnarstaðir I og Arnarstaðir II, Skálá, Hraun, Syðsti-Hóll (sameinaður Hrauni), Miðhóll og Keldur.

3. gr.

Verkefni félagsins er að viðhalda góðri fiskigengd á félagssvæðinu og ráðstafa veiði eftir því, sem aðalfundur ákveður hverju sinni.

4. gr.

Stjórn félagsins skipa þrír menn, formaður og tveir meðstjórnendur. Skulu þeir kosnir á aðalfundi til þriggja ára í senn. Ganga þeir úr stjórninni á víxl þannig, að formaður gengur út eftir eitt ár, annar meðstjórnandinn eftir tvö ár, og hinn eftir þrjú ár, og helzt svo sama röð áfram. Enginn atkvæðisbær félagsmaður getur skorazt undan endurkosningu, nema sérstök forföll hamli, eða að hann hafi verið í stjórn í þrjú ár.

Kjósa skal tvo varamenn og tvo endurskoðendur til tveggja ára í senn, þannig að annar varamaðurinn og annar endurskoðandinn gangi út annað árið, og hinir hitt árið.

5. gr.

Stjórnin hefur á hendi allar framkvæmdir félagsins milli aðalfunda. Henni er heimilt að ráða menn sér til aðstoðar við þau störf í þágu félagsins, sem vinna þarf á hverjum tíma og semur við þá um þóknun fyrir. Formaður er fulltrúi félagsins út á við og hefur yfirumsjón með öllum störfum félagsins og fjárreiðum.

Óheimilt er öllum að veiða á félagssvæðinu, nema með sérstöku skriflegu leyfi félagsstjórnarinnar. Í leyfinu skal tekið fram um veiðitíma og veiðitæki, og með hvaða kjörum leyfið er veitt.

6. gr.

Aðalfund skal halda fyrir 15. okt. ár hvert. Á aðalfundi skýrir stjórnin frá störfum félagsins á liðnu starfsári og leggur fram tillögur um starfsemi þess á næsta ári. Þá skal hún leggja fram endurskoðaða reikninga félagsins og úrskurðar fundurinn um þá.

7. gr.

Reikningsár félagsins er almanaksárið. Stjórninni ber að færa reikningana í gerðabók, sem henni er skylt að halda, svo og samþykktir félagsins, félagaskrá, arðskrá, fundargerðir og bréf.

8. gr.

Arði af sameiginlegri veiði skal skipt niður á félagsmenn samkvæmt arðskrá. Félagsmenn greiði gjöld til félagsins í sömu hlutföllum og þeir taka arð.

9. gr.

Brot á samþykkt þessari varðar sektum samkvæmt XVI. kafla laga nr. 76/1970 um lax- og silungsveiði. Sektir renna í ríkissjóð.

Samþykkt þessi staðfestist hér með samkvæmt lögum nr. 76 25. júní 1970, um lax og silungsveiði, til þess að öðlast þegar gildi og birtist til eftirbreytni öllum þeim, sem hlut eiga að máli.

Landbúnaðarráðuneytið, 27. apríl 1972.

Halldór E. Sigurðsson.

Þorv. K. Þorsteinsson.

27. apríl 1972. Nr. 100.

SAMÞYKKT

fyrir Veiðifélag Skorradalsvatns.

1. gr.

Félagið heitir Veiðifélag Skorradalsvatns. Heimili þess og varnarþing er í Skorradal, Borgarfjarðarsýslu.

2. gr.

Félagið nær til allra jarða, sem land eiga að Skorradalsvatni, Andakílsá, ofan Stíflu og Fitjaá, en þær eru Grund, Vatnsendi, Hvammur, Dagverðarnes, Stálpastaðir, Háafell, Fitjar, Vatnshorn, Hagi, Stóra-Drageyri, Litla-Drageyri, Þrætueyri, Indriðastaðir, Bakkakot, Sarpur, Mófellsstaðir, Mófellsstaðakot, Horn, Efri-Hreppur, Mið- og Syðstu-Fossar, Hálsar.

3. gr.

Verkefni félagsins er að viðhalda góðri fiskveiði á félagssvæðinu, og að ráðstafa veiði eftir því sem aðalfundur ákveður hverju sinni. Félagið tekur til allrar veiði á félagssvæðinu.

4. gr.

Stjórn félagsins skipa þrír menn, formaður og tveir meðstjórnendur. Skulu þeir kosnir á aðalfundi til þriggja ára í senn. Ganga þeir úr stjórninni á víxl þannig, að formaður gengur út eftir eitt ár, annar meðstjórnandi eftir tvö ár, og hinn eftir þrjú ár, og helzt svo sama röð áfram. Enginn atkvæðisbær félagsmaður getur skorazt undan endurkosningu, nema sérstök forföll hamli, eða að hann hafi verið í stjórn í þrjú ár. Kjósa skal tvo varamenn og tvo endurskoðendur til tveggja ára í senn, þannig að annar varamaðurinn og annar endurskoðandinn gangi út annað árið, og hinir hitt árið.

5. gr.

Stjórnin hefur á hendi allar framkvæmdir félagsins milli aðalfunda. Hún fær menn sér til aðstoðar við þau störf í þágu félagsins, sem vinna þarf á hverjum tíma, og semur við þá um þóknun fyrir. Formaður er fulltrúi félagsins út á við og hefur yfirumsjón með öllum störfum félagsins og fjárreiðum.

Óheimilt er öllum að veiða á félagssvæðinu, nema með sérstöku skriflegu leyfi félagsstjórnarinnar. Í leyfinu skal tekið fram um veiðitíma og veiðitæki, og með hvaða kjörum leyfið er veitt.

6. gr.

Aðalfund skal halda í síðasta lagi í júlí mánuði ár hvert. Á aðalfundi skýrir stjórnin frá störfum félagsins á liðnu starfsári og leggur fram tillögur um starfsemi þess á næsta ári. Þá skal hún leggja fram endurskoðaða reikninga félagsins og úrskurðar fundurinn um þá.

7. gr.

Reikningsár félagsins er almanaksárið. Stjórninni ber að færa reikningana í gerðabók, sem henni er skylt að halda, svo og samþykktir félagsins, félagaskrá, arðskrá, fundargerðir og bréf.

8. gr.

Arði af sameiginlegri veiði skal skipt niður á félagsmenn samkvæmt arðskrá. Félagsmenn greiði gjöld til félagsins í sömu hlutföllum og þeir taka arð.

9. gr.

Brot á samþykkt þessari varðar sektum samkvæmt XVI. kafla laga nr. 76/1970 um lax- og silungsveiði. Sektir renna í ríkissjóð.

Samþykkt þessi staðfestist hér með samkvæmt lögum nr. 76 25. júní 1970, um lax- og silungsveiði, til þess að öðlast þegar gildi og birtist til eftirbreytni öllum þeim, sem hlut eiga að máli.

Landbúnaðarráðuneytið, 27. apríl 1972.

Halldór E. Sigurðsson.

Þorv. K. Þorsteinsson.

Nr. 101. 28. apríl 1972.

SAMÞYKKT

fyrir Veiðifélag Höfðavatns.

1. gr.

Félagið heitir Veiðifélag Höfðavatns.
Heimili þess og varnarþing er í Hofshreppi, Skagafjarðarsýslu.

2. gr.

Félagið nær til allra jarða er land eiga að Höfðavatni, Höfðaá, Hólslæk og Urriðalæk, en þær eru: Höfði, Vatn, Mannskaðahóll og Bær, allar í Hofshreppi.

3. gr.

Verkefni félagsins er að viðhalda góðri fiskigengd á félagssvæðinu og ráðstafa veiði eftir því, sem aðalfundur ákveður hverju sinni.
Félagið nær til allrar veiði á félagssvæðinu.

4. gr.

Stjórn félagsins skipa þrír menn, formaður og tveir meðstjórnendur. Skulu þeir kosnir á aðalfundi til þriggja ára í senn. Ganga þeir úr stjórninni á víxl þannig, að formaður gengur úr eftir eitt ár, annar meðstjórnandinn eftir tvö ár og hinn eftir þrjú ár, og helzt svo sama röð áfram. Enginn atkvæðisbær félagsmaður getur skorazt undan endurkosningu, nema sérstök forföll hamli, eða hann hafi verið í stjórn í þrjú ár. Kjósa skal einn varamann til eins árs, og tvo endurskoðendur til tveggja ára í senn þannig, að annar endurskoðandinn gangi úr annað árið og hinn hitt.

5. gr.

Stjórnin hefur á hendi allar framkvæmdir félagsins milli aðalfunda. Hún fær menn sér til aðstoðar við þau störf í þágu félagsins, sem vinna þarf á hverjum tíma og semur við þá um þóknun fyrir. Formaður er fulltrúi félagsins út á við og hefur umsjón með öllum störfum þess og fjárreiðum.

Óeinnilt er öllum að veiða á félagssvæðinu, nema með sérstöku skriflegu leyfi félagsstjórnarinnar. Í leyfinu skal tekið fram um veiðitíma og veiðitæki og með hvaða kjörum leyfið er veitt.

6. gr.

Aðalfund skal halda í marzmánuði ár hvert. Á aðalfundi skýrir stjórnin frá störfum félagsins á liðnu starfsári og leggur fram tillögur um starfsemi þess á næsta ári. Þá skal hún leggja fram endurskoðaða reikninga félagsins og úrskurðar fundurinn um þá.

7. gr.

Reikningsár félagsins er almanaksárið. Stjórninni ber að færa reikningana í gerðabók, sem henni er skylt að halda, svo og samþykktir félagsins, félagsskrá og arðskrá, fundargerðir og bréf.

8. gr.

Arði af sameiginlegri veiði skal skipt niður á félagsmenn samkvæmt arðskrá. Félagsmenn greiði gjöld til félagsins í sömu hlutföllum og þeir taka arð.

9. gr.

Brot á samþykkt þessari varðar sektum samkv. XVI. kafla laga nr. 76/1970, um lax- og silungsveiði. Sektir renna í ríkissjóð.

Samþykkt þessi staðfestist hér með samkvæmt lögum nr. 76 25. júní 1970, um lax- og silungsveiði, til þess að öðlast þegar gildi og birtist til eftirbreytni öllum þeim, sem hlut eiga að máli.

Landbúnaðarráðuneytið, 28. apríl 1972.

Halldór E. Sigurðsson.

Þorv. K. Þorsteinsson.

28. apríl 1972. Nr. 102.

Staðfesting forsetans á skipulagsskrá fyrir Minningarsjóð Ragnhildar Magnúsdóttur, útgefin á venjulegan hátt ad mandatum af dómsmálaráðherra 28. apríl 1972.

Skipulagsskráin er þannig:

SKIPULAGSSKRÁ

fyrir Minningarsjóð Ragnhildar sál. Magnúsdóttur frá Litlabæ, sem andaðist 9. maí 1937.

1. gr.

Sjóðurinn heiti: „Minningarsjóður Ragnhildar Magnúsdóttur".

2. gr.

Sjóður þessi er stofnaður með 600 króna gjöf frá Helga Sigvaldasyni, samkvæmt gjafabréfi, dags. 9. maí 1938.

3. gr.

Stjórn sjóðsins skulu skipa á hverjum tíma:

Prófastur, sóknarprestur og sóknarnefndarformaður að Kálfatjarnarsókn. Heimilt skal og þeim þrem stjórnarmönnum að kjósa sér meðstjórnarmann, einhvern af nánustu niðjum sjóðstofnandans. Skal prófastur vera formaður stjórnarinnar, en að öðru leyti skipti hún sjálf með sér verkum.

4. gr.

Sjóðurinn tekur við minningargjöfum um látna menn, konur sem karla, og skal sjóðstjórnin sjá um að hafa til minningarspjöld í því skyni. Þá tekur og sjóðurinn við áheitum og hvers konar gjöfum frá öllum, er vilja styrkja hann.

Gjaldkeri skal halda skrá yfir allar minningargjafir um látna menn, þar sem getið sé dánardags þeirra og fleira, ef óskað er. Einnig skal hann bókfæra áheit og aðrar gjafir til sjóðsins.

5. gr.

Tilgangur sjóðsins skal vera:

Að hlynna að góðu viðhaldi Kálfatjarnarkirkju og/eða kirkjumunum, á hvern þann hátt, sem sjóðstjórnin telur nauðsynlegt og hagkvæmast á hverjum tíma.

6. gr.

Úr sjóðnum skal ekkert fé greiða, nema það sem nauðsynlegt er vegna hans sjálfs, svo sem ritföng, útgáfu minningarspjalda o. fl., þangað til hann er að upphæð orðinn kr. 2 000.00 — tvö þúsund krónur —. Þá má verja úr honum ⅘ ársvaxta til framkvæmda þess, er getur í 5. gr.

Einn fimmta hluta ársvaxta og árleg innlög í sjóðinn má aldrei skerða, heldur leggist þær upphæðir við höfuðstólinn, og verður sjóðstjórnin að sjá svo um, að innan hvers tíu ára tímabils, frá því að sjóðurinn hefur náð þeirri áskildu upphæð, að úr honum megi nota hluta af vöxtunum, verði þær athafnir framkvæmdar, sem sú upphæð stenzt.

7. gr.

Ávaxta skal fé sjóðsins á þann hátt, sem stjórn hans telur tryggast og hagkvæmast.

8. gr.

Stjórn sjóðsins ber að halda gerðabók og færa í hana skipulagsskrána, sem og allar fundarsamþykktir og annað, er varðar hag og rekstur sjóðsins. Þá ber henni einnig að færa bók yfir eignir sjóðsins, tekjur hans og gjöld, og færa í hana ársreikning hvern. Henni ber enn fremur að varðveita bækur sjóðsins, verðbréf og önnur skilríki á öruggum stað.

9. gr.

Reikningsár sjóðsins er almanaksárið og ber gjaldkera að gera reikning yfir tekjur hans og gjöld, árlega fyrir janúarmánaðarlok. Reikningur sjóðsins skal endurskoður af tveim mönnum, sem kosnir skulu árlega á viðkomandi safnaðarfundi.

10. gr.

Skipulagsskráin skal birt í B-deild Stjórnartíðindanna.

11. gr.

Leita skal staðfestingar forseta Íslands á skipulagsskrá þessari.

12. gr.

Með skipulagsskrá þessari er úr gildi felld skipulagsskrá fyrir Minningarsjóð Ragnhildar Magnúsdóttur nr. 52 frá 20. júní 1938.

GJALDSKRÁ

fyrir Rafveitu Grindavíkur.

I. RAFORKA

Rafveita Grindavíkur selur raforku á þann hátt og við því verði, sem hér segir:

A. Lýsing.

1. Um kwst.mæli á kr. 11.35 hverja kwst. Við þessu verði skal selja hvers konar notkun raforku, sem ekki kemst undir aðra liði þessarar gjaldskrár.
2. Um kwst.mæli á kr. 5.70 hverja kwst., auk fastagjalds, er nemi kr. 33.00 á hvern fermeter gólfflatar í rúmi því er lýsa skal.

   Fullt fermetragjald skal greiða af gólffleti í búðum, vinnustofum og skrifstofum, en fyrir geymslur og ganga skal greiða kr. 16.00 á ári af hverjum fermeter.

B. Raforka til almennrar heimilisnotkunar.

1. Um kwst.mæli á kr. 2.55 hverja kwst., auk fastagjalds kr. 25.50 á mánuði af hverju herbergi íbúðar. Í útreikningi á fjölda herbergja skal telja öll íbúðarherbergi og eldhús, en ekki ganga, baðherbergi og geymslur. Herbergi sem minna er en 5 ferm. skal telja sem hálft, en stærra en 25 ferm. sem tvö.

C. Vélanotkun o. fl.

1. a) Um kwst.mæli á kr. 5.70 hverja kwst. Hafi vélarnar mjög stuttan notkunartíma, má krefjast minnsta árgjalds kr. 3 220.00.
   b) Vélanotkun til bráðabirgða um kwst.mæli kr. 5.70 hverja kwst.
2. Ef uppsett rafvélaafl fasttengdra véla er yfir 20 kw.: Um kwst.mæli á kr. 0.95 hverja kwst., auk fastagjalds kr. 3 220.00.
3. Ef uppsett rafvélaafl fasttengdra véla er yfir 20 kw., og ekki eru tök á að mæla notað afl, má selja þannig:

   Um kwst.mæli á kr. 0.95 hverja kwst., auk fastagjalds kr. 3 050.00 á hvert kw. í málraun uppsettra véla á árinu.

   Heimilt er að rjúfa straum í allt að þrjár stundir á dag samkv. þessum gjaldskrárliðum (C 2 og C 3) kl. 10.30—12.00 og kl. 17.30—19.00.
4. Um afl- og orkumæli:
   Af notuðu afli mælt í stundarfjórðung kr. 3 220.00 á kw. á ári.
5. Um afl- og orkumæli: Af allri notkun á kr. 0.95 kwst.

Samkv. þessum gjaldskrárlið heimilast að selja raforku til vélareksturs, hitunar og ljósa, en reikna skal gólfflatargjald vegna ljósnotkunar kr. 33.00 á hvern ferm. í vinnusölum, kaffistofum og öðrum slíkum, en kr. 14.50 á hvern ferm. í vörugeymslum, efnisgeymslum, frystiklefum og þess háttar. Þar sem erfitt er að greina á milli hverjum þessara flokka gólfflatargjald skal reikna eftir, skal greiða kr. 25.00 á hvern ferm. á ári.

D. Hitun.

1. Um kwst.mæli án rofs kr. 1.90 hverja kwst.
2. Um kwst.mæli með rofi í eina til þrjár klst. á dag kr. 0.86 hverja kwst.
3. Um kwst.mæli á kr. 0.40 hverja kwst. með rofi frá kl. 8—23.

4. Um afl og orkumæli:
   a. Á kr. 0.86 hverja kwst. auk fastagjalds af mestu aflnotkun á árinu kr. 676.00 hvert kw.
   b. Ef ekki eru tök á að mæla aflnotkun, skal greiða samkv. ástimplun hitatækja og fullt álag.

F. Gatna- og hafnarlýsing.

1. Til gatna og hafnarlýsingar svo og vinnulýsingar við nýbyggingar og aðra mannvirkjagerð á kr. 5.10 hverja kwst.
2. Til dælingar á neyzluvatni Vatnsveitu Grindavíkur kr. 1.33 hverja kwst.

G. Önnur raforkusala.

1. Raforku til suðu má selja til gistihúsa, veitingahúsa, sjúkrahúsa og annarra slíkra staða, á kr. 3.30 hverja kwst. enda sé notkunin mæld um sérmæli og suðutæki fasttengd.
2. Til nota um vinnulagningar við byggingar, meðan á byggingu stendur, um kwst.-mæli á kr. 5.10 hverja kwst.
3. Til bökunarofna í brauðgerðarhúsum um kwst.mæli á kr. 1.00 hverja kwst., ef straumur er rofinn frá kl. 8.30 til 22.00 eða um tvígjaldsmæli á kr. 1.00 hverja kwst. á tímanum frá kl. 22.00 til 8.30 og kr. 2.55 hverja kwst. frá kl. 8.30 til 22.00.
4. Alla rafmagnsnotkun, sem ótalin er og ekki kemst undir aðra liði þessarar gjaldskrár, skal selja eftir gjaldskrárlið A-1. Þegar sérstaklega stendur á, má rafveitustjóri þó, að tilskildu samþykki rafveitustjórnar, veita afslátt frá gjaldskrárlið C—G (báðir meðtaldir) á orku, sem notuð er á sumrin, sé um aukningu frá vetrarnotkun að ræða. Enn fremur að selja orku eftir sérstökum samningi, sé það hagstætt vegna orkunýtingar rafveitunnar.

II. MÆLALEIGA

Rafveitustjóri ákveður stærð og gerð mælitækja, sem nota skal fyrir hverja veitu, og er sú ákvörðun skuldbindandi fyrir notandann, sem skal greiða leigu af mælitækjum sem hér segir:

1.	Af einfasamælum 60 amp. og minni	kr.	16 50 á mán.
2.	Af þrífasamælum 50 amp. og minni	—	21.00 - —
3.	Af þrífasamælum 50—100 amp.	—	33.00 - —
4.	Af þrífasamælum yfir 100 amp.	—	60.00 - —
5.	Af mestaaflsmælum 100 amp. og og minni	—	55.00 - —
6.	Af mestaaflsmælum yfir 100 amp.	—	100.00 - —
7.	Af álagsstýriliðum minni gerð	—	60.00 - —
8.	Af álagsstýriliðum stærri gerð	—	90.00 - —

Af öðrum mælitækjum en þeim, sem nefnd eru í gjaldskránni, skal ársleigan vera sem næst 20% af verði mælitækis.

III. HEIMTAUGARGJÖLD

Heimtaugargjöld miðast við aflþörf notanda, sem gerir grein fyrir væntanlegri notkun sinni í umsókn um heimtaug og ákveður rafveitustjóri stærð og gerð heimtaugar í samræmi við það.

Heimtaugargjald ákveðst þannig:

	Málstraumur stofnvara amp.	Hámarksafl KVA	Heimtaugargjald kr.
1.	3 × 60	22	13 200.00
2.	3 × 100	38	18 865.00
3.	3 × 200	75 sp.	37 730.00
4.	3 × 350	132	61 900.00

Ofangreint gjald miðast við 15 metra langan jarðstreng eða 30 metra loftlínuheimtaug. Þar sem heimtaug þarf að vera lengri en að framan greinir, skal það sem fram yfir er greiðast samkv. kostnaðarreikningi. Lengd heimtaugar reiknast frá lóðarmörkum við götu, stytztu greiðfæra leið að varkassa á útvegg. Teljist hagkvæmara að hafa varkassann á innvegg, skal leita samþykkis rafveitustjóra um gerð og frágang pípu, sem strengurinn er dreginn í, svo og staðsetningu varkassa svo aðgengilegt sé að komast að honum.

Sé lögð bráðabirgðaheimtaug í vinnuskrúr eða hús í byggingu, skal greiða fyrir hana sem hér segir:

Fyrir 60 amp. einfasa ..... kr. 2 450.00
Fyrir 60 amp. þrífasa ..... — 3 220.00

Verði þörf á að skipta um heimtaug vegna aukinnar raforkuþarfar, skal notandinn greiða mismun samkvæmt gjaldskrá.

Heimtaug verður ekki lögð meðan frost er í jörðu, eða óveður há útivinnu. Sé um óskipulögð svæði að ræða, eða óeðlilegar eða erfiðar aðstæður, skal greiða heimtaugargjald samkv. reikningi.

Ef fleiri en ein heimtaug er lögð að húsi, skal húseigandinn greiða allan kostnað við síðari heimtaugar eftir kostnaðarreikningi.

Sé nauðsynlegt eða hagkvæmara að setja upp spennistöð að mestu eða öllu leyti vegna eins notanda, skal hann leggja til lóð eða húsnæði fyrir spennistöðina, eftir því sem hagkvæmara þykir að dómi rafveitustjóra, vegna staðsetningar spennistöðvarinnar.

Þegar lóð er lögð til, er það rafveitunni gert að kostnaðarlausu og skal í öllu hlíta skilmálum rafveitunnar um stærð og staðsetningu stöðvarinnar.

Þegar húsnæði er lagt til, skal það fullnægja skilyrðum um gerð spennistöðvarhúsa, að dómi rafveitustjóra. Eðlilegur kostnaður notanda við gerð húsnæðis fyrir spennistöðina greiðist af rafveitunni, (í leiguformi t. d. fyrir lengri tíma) og kemur til frádráttar heimtaugargjaldi.

IV. OPNUNARGJÖLD.

1. Hafi gjald samkv. gjaldskrá þessari eigi verið greitt, svo að til lokunar hafi komið, skal greiða gjald fyrir enduropnun kr. 330.00.
2. Ef fundin eru óleyfileg eða of stór vör við skoðun, skal veitunni tafarlaust lokað, og ekki opnuð aftur fyrr en notandinn hefur bætt úr því, og greitt kr. 330.00 fyrir enduropnun til innheimtu rafveitunnar.

V. SÖLUSKATTUR

Söluskattur er innifalinn í gjaldskránni, nema af hitanotkun, töxtum D 1, D 2, D 3 og D 4.

Gjaldskrá þessi staðfestist hér með samkvæmt vatnalögum nr. 15 20. júní 1923, og orkulögum nr. 58 29. apríl 1967, til þess að öðlast gildi þegar í stað, og birtist til

eftirbreytni öllum þeim, sem hlut eiga að máli. Jafnframt fellur úr gildi gjaldskrá fyrir Rafveitu Grindavíkur nr. 220 7. október 1970 með síðari breytingum.

Iðnaðarráðuneytið, 2. maí 1972.

Magnús Kjartansson.

Jóhannes Guðfinnsson.

Nr. 104. 21. apríl 1972.

REGLUGERÐ

um breyting á reglugerð nr. 69 4. apríl 1972, um innflutningsgjald af bifreiðum og bifhjólum.

1. gr.

1. mgr. 2. gr. orðist svo:

Gjaldið af gjaldskyldum bifreiðum er ákveðið 25% af tollverði (cif-verði) sbr. ákvæði II. kafla tollskrárlaga nr. 1/1970. Þó skal einungis innheima 15% gjald af tollverði almenningsbifreiða, í tollskrárnúmeri 87.02.20 og vörubifreiða, að burðarmagni 6 tonn og þar yfir, úr tollskrárnúmerum 87.02.33 og 87.02.34.

2. gr.

Reglugerð þessi öðlast þegar gildi.

Fjármálaráðuneytið, 21. apríl 1972.

Halldór E. Sigurðsson.

Björn Hermannsson.

Nr. 105. 4. maí 1972.

AUGLÝSING

um breytingu á gjaldskrá fyrir Vatnsveitu Garðahrepps.

1. gr.

2. gr. gjaldskrárinnar orðist svo:

Af öllum húsum í lögsagnarumdæmi Garðahrepps, sem svo er ástatt um, sem getur í 1. gr. gjaldskrár þessarar, skal greiða árlegan vatnsskatt, sem nemur 0.15% af fasteignamati húss og lóðar. Þó skal aldrei greiða minna en kr. 750.00 af hverri íbúð.

Hús þau, sem nota vatn til annars en venjulegra heimilisþarfa, vegna atvinnu, sem í þeim er rekin eða af öðrum ástæðum, skulu greiða vatnsskatt samkvæmt mældri eða áætlaðri notkun kr. 3.70 á hvern rúmmetra vatns.

Gjaldskrárbreyting þessi, sem samin er og samþykkt af hreppsnefnd Garðahrepps, staðfestist hér með til að öðlast gildi þegar í stað og birtist til eftirbreytni öllum þeim, sem hlut eiga að máli.

Félagsmálaráðuneytið, 4. maí 1972.

Hannibal Valdimarsson.

Hallgrímur Dalberg.

REGLUGERÐ

um breytingu á reglugerð fyrir Vatnsveitu Ólafsvíkurhrepps nr. 160 30. ágúst 1963.

1. gr.

6. grein orðist svo:

Af öllum húsum í Ólafsvíkurhreppi, sem metin eru til fasteignamats og tengd eru vatnsveitu hreppsins, skal greiða árlegan vatnsskatt er nemi 0.15% af fasteignamati húsa og lóða þeirra. Vatnsskattur skal þó aldrei lægri vera en kr. 1 200.00 á hverja íbúð.

Af húsum, sem tengd eru við vatnsveituna skal greiða tengigjald kr. 5 000.00 fyrir hvert hús.

2. gr.

7. grein breytist svo:

Í stað orðanna: „2% af fasteignamati húsa" komi „0.50% af fasteingamati húsa og lóða".

3. gr.

Niðurlag 8. gr. breytist svo:

Í stað orðanna: „krónur 1.00 pr. smálest" komi „krónur 3.00 pr. smálest".

4. gr.

9. grein breytist svo:

Í stað orðanna: „kr. 0.50 fyrir hvern teningsmetra vatns" komi „kr. 3.50 fyrir hvern teningsmetra vatns".

5. gr.

11. grein breytist svo:

Í stað orðanna: „Gjalddagi vatnsskatts er 1. júlí ár hvert" komi „gjalddagi vatnsskatts er sá sami og gjalddagi fasteignaskatts".

6. gr.

12. gr. breytist svo:

Í stað orðanna: „Brot á reglugerð þessari varðar sektum allt að kr. 2 000.00" komi „Brot á reglugerð þessari varðar sektum allt að kr. 10 000.00".

Reglugerðarbreyting þessi, sem hreppsnefnd Ólafsvíkurhrepps hefur samið og samþykkt staðfestist hér með samkvæmt lögum nr. 15 20. júní 1923, sbr. lög nr. 93 5. júní 1947, til þess að öðlast gildi þegar í stað og birtist til eftirbreytni öllum þeim, sem hlut eiga að máli.

Félagsmálaráðuneytið, 4. maí 1972.

Hannibal Valdimarsson.

Hallgrímur Dalberg.

REGLUGERÐ

um komu, brottför og yfirflug flugfara í millilandaflugi yfir íslenzkt yfirráðasvæði.

I. Almenn ákvæði.

1. gr.

Loftferðir um íslenzkt yfirráðasvæði eru háðar gildandi íslenzkum reglum um loftferðir.

2. gr.

Tilkynna skal flugmálastjóra flugáætlun fyrir hvert flug, samkvæmt þeim reglum (NOTAM), sem hann ákveður.

3. gr.

Loftför, sem koma til Íslands frá öðrum löndum, skulu nota tollflugvöll til fyrstu lendingar og síðasta flugtaks, áður en utan er haldið, sbr. 4. gr. reglugerðar nr. 134 27. júlí 1945.

4. gr.

Ríkisloftför falla ekki undir reglugerð þessa.

5. gr.

Samgönguráðuneytið gefur út leyfi til loftferða yfir íslenzku yfirráðasvæði, en flugmálastjóri eða umboðsmaður hans lendingarleyfi samkvæmt reglugerð þessari.

Hvers konar umsóknir um lendingarleyfi, sem koma frá utanríkisráðuneytum eða sendiráðum erlendra ríkja, skulu sendar utanríkisráðuneytinu, hvort sem ríkin eru aðilar að Chicago-sáttmálanum eða ekki. Umsóknir, er berast frá flugmálayfirvöldum annarra ríkja, skulu hins vegar sendar flugmálastjóra.

II. Áætlunarflug.

6. gr.

Eigi má starfrækja reglubundnar loftferðir í atvinnuskyni yfir íslenzku yfirráðasvæði, nema með leyfi samgönguráðuneytisins.

7. gr.

Erlendur aðili, sem halda vill uppi reglubundnum loftferðum í atvinnuskyni, samkvæmt samningi milli Íslands og annars ríkis, má hefja þær án sérstaks leyfis, nema slíkt leyfi sé áskilið í samningnum, enda hafi hinn erlendi aðili tilskilda viðurkenningu heimalands síns.

Aðilar þeir, sem um ræðir í 1. mgr., skulu láta flugmálastjóra í té þau gögn, er hann kann að æskja, svo unnt sé að gefa nákvæm fyrirmæli um flugumferð þá, sem um er að ræða.

8. gr.

Umsóknir aðila í þeim ríkjum, sem eiga aðild að Chicago- sáttmálanum, um leyfi til að starfrækja reglubundnar loftferðir í atvinnuskyni, skulu sendar flugmálastjóra, sbr. þó 5. gr.

Umsóknir aðila frá ríkjum, sem ekki eiga aðild að Chicago- sáttmálanum, skulu sendar utanríkisráðuneytinu.

III. Óreglubundið flug.

9. gr.

Loftförum, skráðum í ríkjum, sem ekki eru aðilar að Chicago-sáttmálanum, er nauðsynlegt að fá leyfi áður en þau fljúga inn yfir íslenzkt yfirráðasvæði. Leyfisumsókn skal send utanríkisráðuneytinu og skal vera komin til þess a. m. k. 48 klst. áður en áætlað er, að loftfarið komi inn í íslenzka lofthelgi. Helgidagar og almennir frídagar á Íslandi teljast ekki með, þegar reikna skal frestinn.

Í umsóknum skulu eftirtalin atriði greind:

a. Fullt nafn og heimilisfang flytjanda.
b. Þjóðerni, skrásetningarmerki og tegund loftfars.
c. Leið sú, sem fljúga skal, ákvörðunarstaður, með upplýsingum um, hvar skuli flogið inn í lofthelgi Íslands og hvenær.
d. Dagsetning og áætlaður komu- og brottfarartími frá íslenzkum flugvelli eða flugvöllum.
e. Fjarskiptabúnaður og tíðni.

10. gr.

Erlend loftför, sem æskja þess að lenda á Íslandi í atvinnuskyni, verða að hafa sérstakt leyfi til þess. Hafi tvíhliða samningur eða samningar milli fleiri ríkja að geyma undantekningu frá þessari reglu, og Ísland er aðili að þeim samningi, ber að tilkynna flugmálastjóra, með a. m. k. 48 klst. fyrirvara, um einstök flug, sbr. 1. mgr. 9. gr.

11. gr.

Fyrir loftför skráð í ríkjum, sem eru aðilar að Chicago-sáttmálanum, og æskja leyfis til loftferða samkvæmt 10. gr. skal senda umsókn til flugmálastjóra með sama fresti og um getur í 1. mgr. 9. gr.

Ef flogið er í sambandi við fjölferð (inclusive tour) að nokkru eða öllu leyti, skal senda umsókn til flugmálastjóra með a. m. k. 15 daga fyrirvara, ef um er að ræða eina ferð á sama almanaksári. Umsókn skal þó senda með a. m. k. 30 daga fyrirvara, ef um er að ræða fleiri ferðir en eina, sem sótt er um eða hafi sami aðili fengið sams konar leyfi áður á sama almanaksári.

Í umsóknum skulu eftirtalin atriði greind:

a. Fullt nafn og heimilisfang flytjanda.
b. Þjóðerni, skrásetningarmerki og tegund loftfars.
c. Dagsetning og áætlaður komu- og brottfarartími frá íslenzkum flugvelli eða flugvöllum.
d. Staður eða staðir, sem farþegar og/eða flutningur verður fluttur frá eða til.
e. Markmið flugsins, fjöldi farþega, tegund og/eða magn flutnings.
f. Nafn og heimilisfang þess, er loftfarið hefur á leigu.
g. Sönnun fyrir því, að í gildi sé ábyrgðartrygging vegna tjóns, sem þriðja aðila á jörðu niðri kann að verða valdið og farþegatrygging.
h. Ef flogið er í sambandi við fjölferð (inclusive tour), hver einstök atriði dagskrár eru skilmálar ferðarinnar og hver greiðsla sé ákveðin fyrir hvern farþega í fjölferðinni, sbr. 12. gr. Krefjast má annarra upplýsinga áður en leyfið er veitt.

Ef um er að ræða loftfar, sem skráð er í ríki, sem ekki er aðili að Chicagosáttmálanum, skal í umsókn einnig getið um flugleið þá sem fljúga á, hvar og hvenær komið er inn í lofthelgi Íslands svo og hver fjarskiptabúnaður sé og tíðni.

Ráðherra getur, að fengnum tillögum flugmálastjóra, takmarkað eða bannað alveg leiguflug, einstakar ferðir eða um tiltekinn tíma, á tilteknum flugleið-

um, ef íslenzkt flugfélag er rekur áætlunarflug samkvæmt loftferðasamningi æskir þessa og færir rök fyrir, að slíkt leiguflug sé hættulegt hagsmunum þess.

12. gr.

Til að um fjölferð sé að ræða, verða eftirtalin skilyrði að vera uppfyllt:

I) Flugferðin skal einungis farin til flutnings þátttakenda í fjölferð, samkvæmt áður ákveðinni ferðaáætlun og auk þess skulu eftirgreind ákvæði gilda um ferðaáætlun:

a. Ferðalagið vari eigi skemur en eina viku.
b. Ferðatilhögun sé þannig, að sameiginlegt sé bæði flugferðir, gisting og a. m. k. hálft fæði, auk sameiginlegra skemmtiferða, ef um slíkt er að ræða og skulu allir þættir ferðalagsins vera innifaldir í söluverði til farþega.
c. Við brottför frá Íslandi skulu þátttakendur hvers fjölferðahóps eigi vera færri en 15, bundnir við sömu ferðatilhögun. Heimilt er að flytja fleiri en einn fjölferðaflokk í sömu flugvél, enda uppfylli hver þeirra skilyrði þessarar greinar.
d. Á ákvörðunarstað erlendis skal fararstjóri vera með hverjum fjölferðahópi.
e. Brottför og heimför verður að vera sameiginleg öllum þátttakendum í hverri fjölferð um sig.

II) Þátttakendur skulu greiða fyrir ferðalagið í heild. Lágmarkssöluverð fjölferðarinnar skal eigi vera lægra en lægsta IT sérfargjald sem í gildi er á viðkomandi flugleið til eða frá Íslandi að viðbættu jafnvirði 15 sterlingspunda. Þó skal flugmálastjóra heimilt að samþykkja lægra lágmarks söluverð fjölferðar frá Íslandi til suðrænna landa, ef rökstudd umsókn flytjanda berst honum skriflega með a. m. k. 15 daga fyrirvara og almenn sjónarmið styðja slíka leyfisveitingu.

Endurgreiðsla fyrir þá þætti ferðalagsins, sem vera kann að einstakir þátttakendur ekki færi sér í nyt, er óheimil.

Farþega án endurgjalds á vegum flugfélagsins, svo og starfsfólk flugfélags, má flytja í fjölferðar-flugfari, eftir sömu reglum, sem gilda um slíkt í reglubundnum flugferðum í atvinnuskyni.

III) Ekki má nota í fjölferðum önnur loftför en þau, sem eru eign flugfélags þess, sem að ferðinni stendur, nema með sérstöku leyfi flugmálastjóra.

IV) Breytingar á flugáætlun þeirri, sem var grundvöllur leyfis til fjölferðar, eru háðar samþykki flugmálastjóra.

V) Flugfélag, sem að fjölferð stendur, skal áður en farið er af stað, gera nafnalista yfir þá farþega, sem eiga að vera með loftfarinu. Skal ákvörðunarstaður erlendis og brottfarartími fyrir heimferð tilgreindur. Ef fleiri hópar eru í sama loftfari, skal aðgreina hvern hóp fyrir sig á listanum. Sé um að ræða farþega, sem ekki greiða fargjald, skulu þeir nafngreindir, og orsök tilgreind. Eitt undirritað eintak listans skal senda flugmálastjóra, og verður það að hafa borizt honum eigi síðar en fjórum dögum eftir brottför loftfarsins frá Íslandi.

Sú skylda hvílir á flugfélagi því, sem annast fjölferð, svo og á ferðaskrifstofu, sem að henni stendur, að gæta þess að allir þátttakendur í fjölferð komi saman heim. Sé það ekki unnt, skal flugfélag eða ferðaskrifstofa tilkynna það flugmálastjóra í síðasta lagi þegar eftir komu loftfarsins til Íslands.

Nauðsynlegar skýringar um frávik þau, er um ræðir hér að framan, skal senda flugmálastjóra skriflega, eins fljótt og unnt er.

VI) Þátttakendur í fjölferð skulu hafa farseðil (einstaklings eða sameiginlegan farseðil, með þátttakendalista viðfestum) og þátttakendaskírteini, sem sannar, að nafngreindur rétthafi þess hafi greitt, eða beri að greiða, það verð, sem greiða ber fyrir þátttöku í fjölferðinni allri.

VII) Leyfi flugmálastjóra, eða staðfest afrit af því, skal vera í loftfari því, sem flytur fjölferðahópinn. Skal skylt að sýna það, ef krafizt er, fulltrúum flugmálastjóra og öðrum opinberum starfsmönnum, sem hlut eiga að máli.

13. gr.

Um leiguflug fyrir félagasamtök (Affinity Group Charter Flight), gilda eftirfarandi reglur:

1. Farþegar þeir, sem flytja á, skulu vera félagar sömu samtaka sem hefur önnur markmið en ferðalög. Verða þeir að hafa verið skráðir í þeim félagsskap í a. m. k. 6 mánuði áður en ferðin hefst, vera maki eða barn á framfæri þeirra eða foreldri á heimili þess, sem hefur hug á að taka þátt í ferðinni.
2. Tilkynningum um ferðina, hvort sem þær eru munnlegar eða skriflegar, skal komið til félagsmanna án notkunar fjölmiðla.
3. Flugmálastjóra er heimilt að veita undanþágur frá ákvæðum 1.—2. tl., þegar um er að ræða leiguflug vegna ráðstefnuhalds eða sérstakra viðburða, en rökstudd umsókn flytjanda þarf að fylgja í hverju tilviki.
4. Sækja skal til flugmálastjóra um leyfi fyrir flugferðum þeim, sem nefndar eru í grein þessari með minnst tveggja virkra daga fyrirvara. Sé um að ræða fleiri en 4 flugferðir á næstu tveim mánuðum, skal umsóknin vera komin til flugmálastjóra minnst einum mánuði fyrir áætlaða brottför fyrstu flugferðarinnar.

14. gr.

Eftirlit með því að ofangreindum ákvæðum sé hlýtt, þar á meðal með því að staðfestum gjaldskrám flugfélaga og öllum reglum það að lútandi sé framfylgt í hvívetna af öllum söluaðilum, er í höndum flugmálastjóra. Er honum heimilt að óska eftir þeim upplýsingum frá flutningsaðila eða farþega, sem hann telur sig þurfa, til þess að ganga úr skugga um það, að um ólögmætt athæfi sé ekki að ræða.

IV. Einkaflug.

15. gr.

Leyfi þarf ekki til einkaflugs inn í, frá eða í íslenzkri lofthelgi, í erlendu loftfari, sem er skráð í ríki, sem er aðili að Chicago-sáttmálanum.

16. gr.

Einkaflug frá eða í íslenzkri lofthelgi, í erlendum loftförum, skráðum í ríkjum, sem ekki eru aðilar að Chicago-sáttmálanum, er bundið fyrirfram fengnu leyfi og skulu umsóknir um slík leyfi sendar utanríkisráðuneytinu, með sama fresti og um getur í 9. gr.

Í umsókn skulu eftirtalin atriði greind:

a. Þjóðerni, skrásetningarmerki og tegund loftfars.
b. Nafn, ríkisfang og heimilisfang eiganda og flugstjóra.
c. Leið sú, sem fljúga skal, ákvörðunarstaður, og upplýsingar um, hvar skuli flogið inn í lofthelgi Íslands og hvenær.
d. Tala þeirra, sem í loftfarinu eru.
e. Fjarskiptabúnaður og tíðni.

17. gr.

Brot gegn reglugerð þessari varða sektum, svo og afturköllun leyfa og synjun frekari leyfa fyrir sama aðila.

18. gr.

Reglugerð þessi öðlast þegar gildi.

Reglugerð þessi er sett samkvæmt lögum um loftferðir, nr. 34 21. maí 1964, og birtist til eftirbreytni öllum þeim, sem hlut eiga að máli.

Jafnframt fellur úr gildi reglugerð um komu, brottför og yfirflug erlendra flugfara í millilandaflugi yfir íslenzkt yfirráðasvæði, nr. 41 24. apríl 1965, ásamt breytingu á þeirri reglugerð, nr. 36 7. febrúar 1966.

Samgönguráðuneytið, 4. maí 1972.

Hannibal Valdimarsson.

Brynjólfur Ingólfsson.

Nr. 108. 5. maí 1972.

Staðfesting forsetans á skipulagsskrá fyrir minningarsjóð um Einar Hjörleifsson Kvaran, rithöfund, útgefin á venjulegan hátt að mandatum af dómsmálaráðherra 5. maí 1972.

Skipulagsskráin er þannig:

SKIPULAGSSKRÁ

fyrir minningarsjóð um Einar Hjörleifsson Kvaran, rithöfund.

1. gr.

Sjóðurinn heitir: Kvaransminni.

2. gr.

Sjóðurinn er stofnaður af Elinborgu Lárusdóttur, skáldkonu, til minningar um Einar H. Kvaran, rithöfund.

3. gr.

Stofnfé sjóðsins er kr. 50 000.00 — fimmtíu þúsund krónur —

Sjóðinn skal ávaxta í verðtryggðum ríkisskuldabréfum eða öðrum verðtryggðum eignum eða á reikningi í tryggum bankastofnunum. Höfuðstól sjóðsins má aldrei skerða né heldur leggja hann við neina aðra sjóði. Nafni sjóðsins má heldur aldrei breyta.

Við höfuðstól leggjast óskiptar allar gjafir til sjóðsins og tekjur aðrar en vextir sbr. 7. grein.

4. gr.

Tilgangur sjóðsins er að styrkja vísindamenn til rannsókna á merkum dulrænum fyrirbærum, sem gerast kunna hér á landi, svo og til að kanna störf íslenzkra miðla og leiðbeina þeim.

5. gr.

Umsjón og varzla sjóðsins er falin briggja manna stjórn. Skal hún þannig skipuð, að stjórn Sálarrannsóknarfélags Íslands tilnefnir einn mann og skal tilnefningin bundin við 3 ár, en niðjar Elinborgar Lárusdóttur og Einars H. Kvaran tilnefna einn mann hvorir. Stjórnin skiptir sjálf með sér verkum árlega.

6. gr.

Stjórnin ákveður styrkveitingar úr sjóðnum. Leita skal umsagnar stjórnar Sálarrannsóknarfélags Íslands um styrkveitingu hverju sinni, enda geri styrkbeiðandi grein fyrir áformum sínum og skili greinargerð að lokinni rannsókn, hljóti hann styrkinn.

7. gr.

Úr sjóðnum má veita árlega og þá allt að ⅘ hlutum vaxta sjóðsins næsta ár á undan, en ⅕ hluti leggist ávallt við höfuðstólinn. Eins má safna saman 80% ársvaxta allt að fimm samfelldra ára til úthlutunar á einu ári. Fari úthlutun hins vegar ekki fram í fimm ár eða meira, falla allir ársvextir eldri en fimm ára endanlega til bundins höfuðstóls.

8. gr.

Reikningar sjóðsins skulu árlega endurskoðaðir af endurskoðendum Sálarrannsóknarfélags Íslands og síðan birtir í Stjórnartíðindum.

9. gr.

Leita skal staðfestingar forseta Íslands á skipulagsskrá þessari.

Reykjavík, 15. febrúar 1972.

Elinborg Lárusdóttir.

8. maí 1972. Nr. 109.

SAMÞYKKT

fyrir Veiðifélag Hofsár.

1. gr.

Félagið heitir Veiðifélag Hofsár.
Heimili þess og varnarþing er Geithellnahreppur, Suður-Múlasýslu.

2. gr.

Félagið nær til allra jarða, sem land eiga að Hofsá í Álftafirði, en þær eru Flugustaðir, Hof, Markúsarsel, Tunguhlíð og Stórhóll.

3. gr.

Verkefni félagsins er að viðhalda góðri fiskigengd á félagssvæðinu og ráðstafa veiði eftir því, sem aðalfundur ákveður hverju sinni.
Félagið nær til allrar veiði á félagssvæðinu.

4. gr.

Stjórn félagsins skipa þrír menn, formaður og tveir meðstjórnendur. Skulu þeir kosnir á aðalfundi til þriggja ára í senn. Ganga þeir úr stjórninni á víxl þannig, að formaður gengur út eftir eitt ár, annar meðstjórnandinn eftir tvö ár, og hinn eftir þrjú ár, og helzt svo sama röð áfram. Enginn atkvæðisbær félagsmaður getur skorazt undan endurkosningu, nema sérstök forföll hamli, eða að hann hafi verið í stjórn í þrjú ár. Kjósa skal tvo varamenn og tvo endurskoðendur til tveggja ára í senn, þannig að annar varamaðurinn og annar endurskoðandinn gangi út annað árið, og hinir hitt árið.

5. gr.

Stjórnin hefur á hendi allar framkvæmdir félagsins milli aðalfunda. Hún fær menn sér til aðstoðar við þau störf í þágu félagsins, sem vinna þarf á hverjum tíma, og semur við þá um þóknun fyrir. Formaður er fulltrúi félagsins út á við og hefur yfirumsjón með öllum störfum félagsins og fjárreiðum.

Óheimilt er öllum að veiða á félagssvæðinu, nema með sérstöku skriflegu leyfi félagsstjórnarinnar. Í leyfinu skal tekið fram um veiðitíma og veiðitæki, og með hvaða kjörum leyfið er veitt.

6. gr.

Aðalfund skal halda eigi síðar en í septembermánuði ár hvert. Á aðalfundi skýrir stjórnin frá störfum félagsins á liðnu starfsári og leggur fram tillögur um starfsemi þess á næsta ári. Þá skal hún leggja fram endurskoðaða reikninga félagsins og úrskurðar fundurinn um þá.

7. gr.

Reikningsár félagsins er almanaksárið. Stjórninni ber að færa reikningana í gerðabók, sem henni er skylt að halda, svo og samþykktir félagsins, félagaskrá, arðskrá, fundargerðir og bréf.

8. gr.

Arði af sameiginlegri veiði skal skipt niður á félagsmenn samkvæmt arðskrá. Félagsmenn greiði gjöld til félagsins í sömu hlutföllum og þeir taka arð.

9. gr.

Brot á samþykkt þessari varðar sektum samkvæmt XVI. kafla laga nr. 76/1970 um lax- og silungsveiði. Sektir renna í ríkissjóð.

Samþykkt þessi staðfestist hér með samkvæmt lögum nr. 76 25. júní 1970, um lax- og silungsveiði, til þess að öðlast þegar gildi og birtist til eftirbreytni öllum þeim, sem hlut eiga að máli.

Landbúnaðarráðuneytið, 8. maí 1972.

Halldór E. Sigurðsson.

Þorv. K. Þorsteinsson.

Nr. 110. 8. maí 1972.

SAMÞYKKT

fyrir Veiðifélag Skraumu.

1. gr.

Félagið heitir Veiðifélag Skraumu.

Heimili þess og varnarþing er Hörðudalshreppur í Dalasýslu.

2. gr.

Félagið nær til allra jarða, sem land eiga að ánni Skraumu, en þær eru Hóll, Bjarmaland, Selárdalur, Blönduhlíð, Ketilstaðir, Álfatraðir og Gautastaðir.

3. gr.

Verkefni félagsins er að viðhalda góðri fiskigengd á félagssvæðinu, og að leigja það til stangarveiði. Félagið tekur til allrar veiði á félagssvæðinu.

4. gr.

Stjórn félagsins skipa þrír menn, formaður og tveir meðstjórnendur. Skulu þeir kosnir á aðalfundi til þriggja ára í senn. Ganga þeir úr stjórninni á víxl þannig, að formaður gengur út eftir eitt ár, annar meðstjórnandinn eftir tvö ár, og hinn eftir þrjú ár, og helzt svo sama röð áfram. Enginn atkvæðisbær félagsmaður getur skorazt undan endurskosningu, nema sérstök forföll hamli, eða að hann hafi verið í stjórn í þrjú ár. Kjósa skal tvo varamenn og tvo endurskoðendur til tveggja ára í senn, þannig að annar varamaðurinn og annar endurskoðandinn gangi út annað árið, og hinir hitt árið.

5. gr.

Stjórnin hefur á hendi allar framkvæmdir félagsins milli aðalfunda. Hún fær menn sér til aðstoðar við þau störf í þágu félagsins, sem vinna þarf á hverjum tíma, og semur við þá um þóknun fyrir. Formaður er fulltrúi félagsins út á við og hefur yfirumsjón með öllum störfum félagsins og fjárreiðum.

Óheimilt er öllum að veiða á félagssvæðinu, nema með sérstöku skriflegu leyfi félagsstjórnarinnar. Í leyfinu skal tekið fram um veiðitíma og veiðitæki, og með hvaða kjörum leyfið er veitt.

6. gr.

Aðalfund skal halda í maí mánuði ár hvert. Á aðalfundi skýrir stjórnin frá störfum félagsins á liðnu starfsári og leggur fram tillögur um starfsemi þess á næsta ári. Þá skal hún leggja fram endurskoðaða reikninga félagsins og úrskurðar fundurinn um þá.

7. gr.

Reikningsár félagsins er almanaksárið. Stjórninni ber að færa reikningana í gerðabók, sem henni er skylt að halda, svo og samþykktir félagsins, félagaskrá, arðskrá, fundargerðir og bréf.

8. gr.

Arði af sameiginlegri veiði skal skipt niður á félagsmenn samkvæmt arðskrá. Félagsmenn greiði gjöld til félagsins í sömu hlutföllum og þeir taka arð.

9. gr.

Brot á samþykkt þessari varðar sektum samkvæmt XVI. kafla laga nr. 76/1970 um lax- og silungsveiði. Sektir renna í ríkissjóð.

Samþykkt þessi staðfestist hér með samkvæmt lögum nr. 76 25. júní 1970, um lax- og silungsveiði, til þess að öðlast þegar gildi og birtist til eftirbreytni öllum þeim, sem hlut eiga að máli.

Landbúnaðarráðuneytið, 8. maí 1972.

Halldór E. Sigurðsson.

Þorv. K. Þorsteinsson.

SAMÞYKKT

fyrir Veiðifélagið Lýsu.

1. gr.

Félagið heitir Veiðifélagið Lýsa.
Heimili þess og varnarþing er Staðarsveit.

2. gr.

Félagið nær til jarða sem land eiga að Vatnsholtsá (að meðtöldu hópinu) í Staðarsveit og þeirra stöðuvatna og straumvatna er í hana renna og sami fiskistofn gengur um.

Stöðuvötnin eru sem hér segir: Lýsuvatn, Reyðarvatn, Torfavatn, Litlavatn og Hertjörn.

Jarðir þær sem hér um ræðir eru: Vatnsholt, Votilækur, Lýsudalur, Hraunsmúli, Ytri-Garðar, Hoftún og Hofgarðar.

3. gr.

Verkefni félagsins er að viðhalda góðri fiskigengd á félagssvæðinu, og að leigja það til stangarveiði. Félagið tekur til allrar veiði á félagssvæðinu.

4. gr.

Stjórn félagsins skipa 3 menn, formaður og tveir meðstjórnendur. Skulu þeir kosnir á aðalfundi til þriggja ára í senn. Ganga þeir úr stjórninni á víxl þannig, að formaður gengur út eftir eitt ár, annar meðstjórnandinn eftir tvö ár og hinn eftir þrjú ár og helzt svo sama röð áfram. Enginn atkvæðisbær félagsmaður getur skorazt undan endurkosningu nema sérstök forföll hamli eða að hann hafi verið í stjórn í þrjú ár.

5. gr.

Stjórnin hefur í hendi allar framkvæmdir félagsins milli aðalfunda. Hún fær menn sér til aðstoðar við þau störf, í þágu félagsins, sem vinna þarf á hverjum tíma, og semur við þá um þóknun fyrir. Formaður er fulltrúi félagsins út á við og hefur yfirumsjón með öllum störfum félagsins og fjárreiðum. Óheimilt er öllum að veiða á félagssvæðinu nema með sérstöku skriflegu leyfi félagsstjórnarinnar. Í leyfinu skal tekið fram um veiðitíma og veiðitæki, og með hvaða kjörum leyfið var veitt.

6. gr.

Aðalfund skal halda í aprílmánuði ár hvert. Á aðalfundi skýrir stjórnin frá störfum félagsins á liðnu starfsári og leggur fram reikninga félagsins áritaða af stjórn þess. Í upphafi aðalfundar skal kosinn endurskoðandi er endurskoði framlagða reikninga félagsins.

7. gr.

Reikningsár félagsins er almanaksárið. Stjórninni ber að færa reikningana í gerðabók sem henni er skylt að halda, svo og samþykktir félagsins, félagaskrá arðskrá, fundargerðir og bréf.

8. gr.

Arði af sameiginlegri veiði skal skipt niður á félagsmenn samkvæmt arðskrá. Félagsmenn greiði gjöld til félagsins í sömu hlutföllum og þeir taka arð.

9. gr.

Brot á samþykkt þessari varðar sektum samkvæmt XVI. kafla laga nr. 76/1970 um lax- og silungsveiði. Sektir renna í ríkissjóð.

Samþykkt þessi staðfestist hér með samkvæmt lögum nr. 76 25. júní 1970, um lax- og silungsveiði, til þess að öðlast þegar gildi og birtist til eftirbreytni öllum þeim, sem hlut eiga að máli.

Landbúnaðarráðuneytið, 8. maí 1972.

Halldór E. Sigurðsson.

Þorv. K. Þorsteinsson.

8. maí 1972. Nr. 112.

SAMÞYKKT

um stjórn bæjarmálefna Kópavogskaupstaðar.

I. KAFLI

Um skipan bæjarstjórnar og verkefni hennar.

1. gr.

Bæjarstjórn Kópavogs er skipuð 9 bæjarfulltrúum kjörnum samkvæmt lögum nr. 58/1961.

2. gr.

Bæjarstjórn Kópavogs er almennt í fyrirsvari fyrir bæinn og skal engu máli, er hann varðar, til lykta ráðið án umsagnar bæjarstjórnar.

Bæjarstjórninni ber að gæta hagsmuna bæjarins í hvívetna og annast þau viðfangsefni, sem henni eru fengin í lögum og reglugerðum, svo og málefni, sem henni eru fengin í samþykktum, er hún hefur sett eða á henni kunna að hvíla að öðru leyti.

Meginverkefni hennar eru þessi:

A. Bæjarstjórn fer með yfirstjórn á fjárreiðum bæjarins.
   1. Fyrir lok desembermánaðar ár hvert ber bæjarstjórn að gera áætlun um tekjur og gjöld bæjarins fyrir næsta reikningsár (almanaksár). Í fjárhagsáætlun skal sýna í meginatriðum, hvernig fjárveitingu til einstakra stofnana og framkvæmda skuli hagað, sbr. B-lið, enn fremur skal sýna, hvernig áætlaðar tekjur skiptast.
   2. Bæjarstjórn á að hafa yfirumsjón með fjárstjórn bæjarins, með því að tekjur séu innheimtar og greiðslur inntar af hendi í samræmi við það, sem ákveðið er í fjárhagsáætlun. Eigi má greiða fé úr bæjarsjóði nema heimild sé til þess í fjárhagsáætlun bæjarins eða annarri ákvörðun bæjarstjórnar.
   3. Hún hefur yfirumsjón með því, að eignir bæjarins séu tryggilega varðveittar.
   4. Bæjarstjórn skal hafa lagt fullnaðarúrskurð á ársreikninga bæjarins eigi síðar en í júlímánuði ár hvert.

B. Bæjarstjórn hefur yfirstjórn verklegra framkvæmda bæjarins. Í fjárhagsáætlun kveður hún á um verklegar framkvæmdir á fjárhagsárinu í megindráttum. Hún getur og gert heildaráætlanir um framkvæmd tiltekinna verkefna, er taka yfir lengri tíma, svo og um einstök verk, eftir því sem ástæða þykir til.

C. Bæjarstjórn kýs bæjarstjóra, bæjarráð og aðrar nefndir eftir því, sem segir í reglugerð þessari eða öðrum samþykktum, svo og endurskoðendur reikninga bæjarins, enn fremur skipar hún fasta starfsmenn bæjarins og semur um laun þeirra.

D. Bæjarstjórn setur reglur um stjórn bæjarmálefna og reglur um meðferð tiltekinna málefna bæjarins, ákveður gjaldskrá bæjarfyrirtækja eftir því, sem þörf krefur o. s. frv.
E. Bæjarstjórn ákveður gerð merkis og fána bæjarins og setur reglur um notkun þeirra.

II. KAFLI
Fundarsköp bæjarstjórnar.

3. gr.

Á fyrri fundi bæjarstjórnar í júnímánuði ár hvert kýs bæjarstjórn sér forseta, svo og 1. og 2. varaforseta úr hópi bæjarfulltrúa til eins árs.

Sá er rétt kjörinn forseti, sem fengið hefur atkvæði meira en helmings bæjarfulltrúa. Verði þeim atkvæðafjölda ekki náð, skal kjósa að nýju, og skal þá kjósa um þá tvo, sem flest fengu atkvæðin. Ef þrír eða fleiri, sem um skyldi kjósa, hafa fengið jafnmörg atkvæði, skal varpa hlutkesti um, hverja tvo skuli kjósa. Verður þá sá rétt kjörinn, sem fleiri atkvæði fær, þó að hann fái ekki helming atkvæða. Verði atkvæði jöfn, ræður hlutkesti.

Aldursforseti gegnir forsetastörfum, unz kosinn hefur verið forseti. Ef enginn forseta er viðstaddur á fundi bæjarstjórnar, gegnir aldursforseti forsetastörfum, nema bæjarstjórn ákveði að kjósa sérstakan fundarstjóra í það skipti.

Ef forseti deyr eða varaforseti eða verður varanlega forfallaður frá störfum í bæjarstjórn, áður en kjörtími hans er á enda, skal kjósa forseta í hans stað fyrir þann tíma, sem eftir er kjörtímabilsins.

4. gr.

Forseti bæjarstjórnar stjórnar umræðum á fundum hennar. Hann sér um, að fundargerðir séu skipulega færðar í gerðabók, og séu skráðar í hana allar skriflegar tillögur, afgreiðsla mála, atkvæðagreiðslur og ályktanir.

Forseti sér um, að allt fari löglega og skipulega fram á fundum bæjarstjórnar. Hann úrskurðar um skilning á fundarsköpum, samkvæmt samþykkt þessari, en skjóta má úrskurði hans til úrlausnar bæjarstjórnar.

Heimilt er bæjarstjórn að láta taka það, sem á bæjarstjórnarfundum gerist, upp á segulband eða með öðrum samsvarandi hætti, enda setur hún þar um sérstakar reglur.

5. gr.

Bæjarstjórn kýs tvo skrifara og tvo varaskrifara úr hópi bæjarfulltrúa til eins árs í senn á sama fundi og forsetakosning fer fram. Skrifarar skulu kosnir hlutfallskosningu.

Skrifarar skulu telja saman atkvæði, þá er atkvæðagreiðslur fara fram.

6. gr.

Bæjarstjórn ræður sérstakan fundarritara utan bæjarstjórnar, sem sér um færslu gerðabókar, og hafa skrifarar í samráði við forseta eftirlit með því, að rétt sé fært til bókar.

Í gerðabók skal þess getið, hvar og hvenær fundur sé haldinn, hverjir sitji fundinn og hver sé fundarritari.

Í fundarlok skal lesa upp gerðabók, og skulu allir viðstaddir fulltrúar undirrita hana. Hver fulltrúi, sem eigi er samróma hinum, á rétt á því, að ágreiningsálit hans verði ritað með fáum orðum í gerðabókina.

7. gr.

Bæjarstjórn heldur reglulegan fund annan og fjórða föstudag hvers mánaðar nema janúar, júlí, ágúst og desember, er halda skal aðeins einn fund og þá þriðja

föstudag hvers mánaðar. Fundur skal að jafnaði hefjast kl. 16.00. Aukafund skal halda, samkvæmt ákvörðun bæjarstjóra, forseta bæjarstjórnar eða ef þrír bæjarfulltrúar hið fæsta krefjast þess. Fundum bæjarstjórnar skal að jafnaði ljúka fyrir miðnætti, kl. 24.00.

8. gr.

Bæjarstjóri semur dagskrá bæjarstjórnarfunda.

Á dagskrá skal taka:

1. Fundargerðir bæjarráðs og annarra lögmætra nefnda, sem þurfa kunna staðfestingar bæjarstjórnar á ályktunum sínum,
2. hvert það mál, sem fellur undir verksvið bæjarstjórnar samkvæmt 2. gr., sbr. 10. gr. laga nr. 58/1961, enda sé þess óskað af bæjarstjórn, bæjarráði, lögmætri nefnd eða bæjarfulltrúa, að málið sé á dagskrá tekið,
3. lögmæltar kosningar nefnda og starfsmanna, svo og hvert það málefni annað, sem bæjarstjórn á um að fjalla að lögum.

Sá, sem óskar að fá mál tekið á dagskrá bæjarstjórnar, skal tilkynna það bæjarstjóra skriflega eigi síðar en þriðjudag næstan fyrir fund.

Bæjarstjóri skal í síðasta lagi kl. 19.00 tveimur dögum fyrir fund hafa sent öllum bæjarfulltrúum dagskrá næsta bæjarstjórnarfundar.

Í dagskrá skal tilkynna fundarstað og tíma, þær fundargerðir, sem fyrir fundi liggja, tillögur, sem fram hafa komið, og gera í stuttu máli grein fyrir þeim málum öðrum, sem um skal fjallað. Fylgja skulu eftirrit, fundargerða, tillagna, svo og annarra gagna, sem geta til upplýsingar orðið um málefni á dagskrá, eftir því, sem bæjarstjórn telur nauðsynlegt.

Ef ákveðinn verður aukafundur, samkvæmt 3. mgr. 7. gr. skal að jafnaði til hans boðað með dagskrá, er send verði bæjarfulltrúum með 24 stunda fyrirvara.

Mál skulu afgreidd í þeirri röð, sem dagskrá segir, nema bæjarstjórn ákveði, að önnur röð skuli höfð.

Heimilt er að taka mál á dagskrá, þótt ekki sé þess getið í fundarboði, enda samþykki ⅔ viðstaddra bæjarfulltrúa þau afbrigði.

9. gr.

Á reglulegum fundarstað bæjarstjórnar skal auglýsa fundi bæjarstjórnar með a. m. k. 24 stunda fyrirvara og greina þar dagskrá fundar.

10. gr.

Bæjarstjórnarfundi skal halda í heyranda hljóði. Bæjarstjórn getur þó ákveðið að ræða einstök mál fyrir luktum dyrum, t. d. einkamál manna eða mál, sem æskilegt er vegna hagsmuna bæjarins, að rædd séu fyrir luktum dyrum.

Ef tillaga kemur fram um það, að mál skuli rætt fyrir luktum dyrum, skal úr því skorið án umræðna.

Óheimilt er að skýra frá því, sem fram kemur við umræður fyrir luktum dyrum.

Ef áheyrandi á bæjarstjórnarfundi raskar fundarfriði, getur forseti látið vísa honum út.

11. gr.

Bæjarstjórn getur enga ályktun gert, nema meira en helmingur bæjarfulltrúa sé viðstaddur fund. Afl atkvæða ræður úrslitum mála.

Bæjarstjóri og hver bæjarfulltrúi getur boðið fram breytingartillögur, viðaukatillögu eða frávísunartillögu við hvert það mál, sem til umræðu er, og bæjarstjórn á úrskurðarvald um. Skulu slíkar tillögur vera skriflegar, en veita skal forseti fundarmönnum ráðrúm til þess að semja tillögu á fundi, ef þörf krefur.

Ef jafnmörg atkvæði eru með máli og móti, fellur það, nema við kosningar, þá ræður hlutkesti.

Mál má afgreiða með því að samþykkja það eða fella, vísa því frá með einfaldri eða rökstuddri dagskrá, vísa því til afgreiðslu bæjarstjóra eða nefndar eða með því að fresta því.

Forseti sker úr því, hvernig atkvæðagreiðslum um tillögur skuli hagað.

12. gr.

Bæjarstjórn afgreiðir mál við eina umræðu nema fjárhagsáætlun bæjarins, ársreikninga og reglugerðir, sem hljóta skulu staðfestingu ráðherra.

Um þessi mál skulu fram fara tvær umræður og líða vika hið skemmsta milli umræðna.

13. gr.

Atkvæðagreiðsla fer þannig fram, að bæjarfulltrúi réttir upp hönd. Nafnakall skal hafa, ef bæjarstjóri eða bæjarfulltrúi óskar. Við nafnakall greiða bæjarfulltrúar atkvæði eftir skrá um bæjarfulltrúa í stafrófsröð. Nöfnum varafulltrúa skal bæta á skrána í réttri röð í stað nafna þeirra, sem fjarstaddir eru. Hlutkesti ræður á hverjum byrja skal. Við nafnakall er bæjarfulltrúum skylt að greiða atkvæði, nema hann færi rök fyrir undanfærslu sinni, er forseti metur gild. Ef bæjarfulltrúi vill ekki una úrskurði forseta, má hann skjóta úrskurðinum til bæjarstjórnar, sem sker úr án umræðna.

14. gr.

Hver bæjarfulltrúi, sem taka vill til máls, skal óska heimildar forseta.

Að jafnaði skulu menn taka til máls í þeirri röð, sem þeir hafa kvatt sér hljóðs. Heimilt er að víkja frá þessu, ef um er að ræða bæjarstjóra eða framsögumann, svo og bæjarfulltrúa, sem gera vill stutta athugasemd eða leiðrétta ummæli um sjálfan hann.

Ef tveir eða fleiri kveða sér samtímis hljóðs, ákveður forseti í hvaða röð þeir tala.

Bæjarfulltrúi skal flytja mál sitt úr sérstökum ræðustól, nema forseti leyfi annað.

Bæjarstjórn getur heimilað, að maður utan bæjarstjórnar megi tala á bæjarstjórnarfundi, en skylt skal honum þá að gæta í hvívetna fundarskapa.

15. gr.

Þegar bæjarfulltrúi tekur til máls við afgreiðslu á fundargerð nefndar, skal hann í upphafi taka fram, hvaða lið eða liði fundargerðar hann óski að ræða. Heimilt er forseta að gera hvern einstakan lið fundargerðar að sérstöku dagskrármáli.

Flutningsmaður tillögu eða framsögumaður má tala þrisvar við hverja umræðu máls, en aðrir bæjarfulltrúar tvisvar. Bæjarfulltrúa er þó heimilt að taka oftar til máls til að bera af sér ámæli eða gera stutta athugasemd um fundarsköp.

Ef bæjarfulltrúi vill beina fyrirspurn til bæjarstjóra, skal hann hafa hana skriflega og afhenda með sama fyrirvara og um tillögu sé að ræða.

Bæjarfulltrúi skal beina máli sínu til forseta.

Ekki má lesa upp prentað mál, nema forseti leyfi.

16. gr.

Ef forseti telur umræður dragast úr hófi fram, getur hann lagt til, að ræðutími hvers bæjarfulltrúa megi ekki fara fram úr ákveðinni tímalengd, eða umræðum verði hætt.

Þá getur forseti, hvenær sem er, lagt til, að umræðu skuli lokið á ákveðnum tíma. Ekki má þó takmarka umræðu svo, að hún standi skemur en tvo tíma, meðan nokkur bæjarfulltrúi kveður sér hljóðs.

Bæjarstjórn afgreiðir tillögur forseta, samkvæmt 1. og 2. mgr. umræðulaust. Tveir bæjarfulltrúar hið fæsta geta borið fram slíkar tillögur, og skulu þær einnig afgreiddar umræðulaust.

Ákvæði um takmörkun ræðutíma eiga ekki við, þegar fjallað er um frumvarp að fjárhagsáætlun.

17. gr.

Skylt er bæjarfulltrúa að lúta valdi forseta í hvívetna, er að því lýtur að gætt sé góðrar reglu.

Ef bæjarfulltrúi ber aðra menn brigzlum eða víkur verulega frá umræðuefninu, skal forseti víta hann og nefna þau ummæli, er hann vítir. Ef bæjarfulltrúi er víttur tvisvar á sama fundi, getur forseti lagt til við bæjarstjórn, að hann verði sviptur málfrelsi framar á þeim fundi. Skal sú tillaga afgreidd umræðulaust.

Ef bæjarfulltrúi hlýðnast ekki úrskurði bæjarstjórnar eða almenn óregla kemur upp á fundi, skal forseti gera hlé um stundarsakir, eða ef nauðsyn krefur, slíta fundi.

18. gr.

Eftir hvern bæjarstjórnarfund skal öllum bæjarfulltrúum sent eftirrit af fundargerð ásamt fylgiskjölum hennar.

III. KAFLI

Réttindi og skyldur bæjarfulltrúa.

19. gr.

Hverjum bæjarfulltrúa er skylt að sækja fundi bæjarstjórnar, nema lögmæt forföll hamli.

Honum er skylt að taka að sér þau störf, sem bæjarstjórn felur honum, t. d. forsetastörf, setu í bæjarráði eða öðrum nefndum o. s. frv.

Sá, sem verið hefur forseti bæjarstjórnar, setið í bæjarráði eða annarri nefnd, getur þó skorazt undan kosningu jafnlangan tíma og hann hefur haft starfið á hendi.

20. gr.

Bæjarfulltrúum er heimilt að kynna sér skjöl bæjarins.

21. gr.

Hver bæjarfulltrúi á rétt á tiltekinni þóknun fyrir störf sín í bæjarstjórn.

Eftir hverjar bæjarstjórnarkosningar ákveður bæjarstjórn hver verða skuli þóknun bæjarfulltrúa á næsta kjörtímabili, svo og nefnda, er laun taka.

22. gr.

Ef bæjarfulltrúi, kosinn í nefnd eða til annarra starfa, forfallast um stundarsakir vegna veikinda eða af öðrum ástæðum, á hann rétt á að tilnefna mann af sama lista og hann var kjörinn, til að taka sæti hans á meðan, enda hafi varafulltrúi ekki verið kosinn.

Hafi hann engan tilnefnt, fer um varamenn samkvæmt 2. og 3. mgr. 20. gr. sveitarstjórnarlaga.

23. gr.

Bæjarstjórn getur veitt bæjarfulltrúa, sem óskar þess, lausn frá bæjarfulltrúastarfi.

IV. KAFLI
Um kosningar, skipan og starfssvið nefnda.

24. gr.

Bæjarstjórn kýs eftirtaldar nefndir og starfsmenn til að fara með tiltekin málefni, eftir því, sem lög mæla fyrir:

A. Til eins árs á fyrri fundi í júní ár hvert:
1. Forseta bæjarstjórnar.
2. 1. varaforseta bæjarstjórnar.
3. 2. varaforseta bæjarstjórnar.
4. Tvo skrifara bæjarstjórnar og tvo til vara.
5. Þrjá bæjarfulltrúa í bæjarráð.
6. Fjóra menn í byggingarnefnd, þar af tvo innan bæjarstjórnar og tvo utan bæjarstjórnar og fjóra varamenn á sama hátt. Bæjarstjóri er sjálfkjörinn og formaður nefndarinnar.
7. Fimm menn í hafnarnefnd, þar af tvo innan bæjarstjórnar og þrjá utan bæjarstjórnar og fimm varamenn á sama hátt. Auk þess eiga sæti á fundum nefndarinnar með málfrelsi og tillögurétti bæjarstjóri og bæjarverkfræðingur.
8. Sjö menn í tómstundaráð, þar af fjóra samkvæmt tilnefningu starfandi félaga í bænum, þó ekki stjórnmálafélaga. Tilnefni félögin ekki fulltrúa fyrir mailok ár hvert, kýs bæjarstjórn alla sjö fulltrúana án tilnefningar. Á sama hátt skal kjósa sjö varamenn. Bæjarstjórn kýs formann og varaformann ráðsins.
9. Tvo endurskoðendur bæjarreikninga og tvo til vara.
10. Einn mann í stjórn Sparisjóðs Kópavogs. Auk þess eiga sæti í stjórninni tveir fulltrúar kjörnir af ábyrgðarmönnum Sparisjóðsins.
11. Tvo endurskoðendur Sparisjóðs Kópavogs.
12. Kjörstjórnir við bæjarstjórnarkosningar:
    a) Þrjá menn í yfirkjörstjórn og þrjá til vara.
    b) Þrjá menn í hverja undirkjörstjórn og þrjá til vara.
13. Kjörstjórnir við alþingiskosningar:
    a) Þrjá menn í hverja hverfiskjörstjórn og þrjá til vara.
    b) Þrjá menn í hverja undirkjörstjórn og þrjá til vara.

B. Til fjögurra ára á fyrsta fundi eftir bæjarstjórnarkosningar:
1. Fimm menn í framtalsnefnd og fimm til vara. Starfstími nefndarinnar skal hefjast og enda við áramót.
2. Fjóra menn í stjórn Sjúkrasamlags Kópavogs og fjóra til vara. Auk þess skipar ráðherra til viðbótar formann og varaformann stjórnarinnar.
3. Sjö menn í félagsmálaráð og sjö til vara.
4. Fimm menn í fræðsluráð og fimm til vara.
5. Fimm menn í heilbrigðisnefnd og fimm til vara. Bæjarstjórn kýs formann nefndarinnar.
6. Þrjá menn í bókasafnsstjórn og þrjá til vara.
7. Þrjá menn í stjórn Heilsuverndarstöðvar Kópavogs og þrjá til vara. Auk þess eiga sæti í stjórninni einn fulltrúi tilnefndur af heilbrigðisráðuneytinu og einn fulltrúi tilnefndur af Sjúkrasamlagi Kópavogs. Bæjarstjórn kýs formann stjórnarinnar.
8. Fimm menn í skipulagsnefnd og fimm til vara. Að auki eiga sæti í nefndinni bæjarstjóri og bæjarverkfræðingur og er bæjarstjóri formaður nefndarinnar.

9. Sjö menn í náttúruverndarnefnd og sjö til vara. Bæjarstjórn kýs formann nefndarinnar.
10. Einn forðagæzlumann.
11. Einn millimatsmann.
12. Tvo sáttamenn og tvo til vara.
13. Sex menn í áfengisvarnarnefnd. Auk þess á sæti í nefndinni einn fulltrúi skipaður af ráðherra og er hann formaður nefndarinnar.
14. Átta menn í sjó- og verzlunardóm.
15. Einn bæjarfulltrúa eða varabæjarfulltrúa í stjórn Lífeyrissjóðs Kópavogskaupstaðar og einn til vara. Auk þess eiga sæti í stjórninni einn fulltrúi kjörinn af sjóðsfélögum og bæjarstjóri, sem er formaður stjórnarinnar.
16. Sjö menn í stjórn Félagsheimilis Kópavogs og sjö til vara. Auk þess eiga sæti í stjórninni sex fulltrúar tilnefndir af aðildarfélögum.
17. Sjö menn í stjórn Lista- og menningarsjóðs.
18. Þrjá menn í umferðarnefnd og þrjá til vara. Rétt til setu á fundum nefndarinnar hefur bæjarfógeti og bæjarverkfræðingur með málfrelsi og tillögurétti.
19. Fimm menn í stjórn Atvinnueflingarsjóðs og fimm til vara.

25. gr.

Um skipan nefnda, valdsvið þeirra og verksvið fer eftir því, sem ákveðið er í lögum eða samþykkt bæjarstjórnar. Þar, sem ekki er um slíkar reglur að ræða, getur bæjarstjórn sett þær.

Ekki má framselja slíkri nefnd vald, sem bæjarstjórn er fengið að lögum.

Þegar kjörtími nefndar er óákveðinn, skal litið svo á, að umboð nefndarmanna falli niður, þegar kjörtími bæjarstjórnar er á enda, nema um sé að ræða nefnd, sem fengið hefur til úrlausnar ákveðið og afmarkað verkefni. Þá skal litið svo á, að starfi hennar ljúki fyrst, er verkefnið er til lykta leitt.

26. gr.

Allar fastar nefndir bæjarstjórnar skulu færa gerðabækur um störf sín, og skulu gerðir fastra nefnda svo og nefnda, sem bæjarstjórn setur í einstök mál, lagðar fyrir bæjarráð og síðan bæjarstjórn til meðferðar, sbr. 11. gr.

V. KAFLI
Um bæjarráð.

27. gr.

Á fyrri fundi bæjarstjórnar í júnímánuði skulu kosnir þrír bæjarfulltrúar í bæjarráð. Þeir bæjarfulltrúar og varafulltrúar, sem kosningu hafa hlotið af sama lista og hinn kjörni bæjarráðsmaður, eru varamenn hans í þeirri röð, sem þeir skipuðu listann.

Bæjarráð kýs sér formann og má kjósa bæjarstjóra, þótt ekki sé hann kjörinn í ráðið.

Bæjarráð skal halda fund að jafnaði vikulega. Aukafund skal halda, ef bæjarstjóri ákveður það eða tveir bæjarráðsmenn hið fæsta óska þess skriflega.

Bæjarstjóri undirbýr dagskrá bæjarráðsfunda og sér um, að hún verði send bæjarfulltrúum eigi síðar en um hádegi þann dag, sem fundur er haldinn. Heimilt er að taka mál til meðferðar í bæjarráði, þótt ekki sé tilgreint á dagskrá, en skylt er þá að fresta afgreiðslu þess til næsta fundar, ef þess verður óskað.

Formaður sér um, að allt fari löglega og skipulega fram á fundum, og úrskurðar

ágreiningsmál, sem rísa kunna út af fundarsköpum. Þeim úrskurði má skjóta til úrlausnar bæjarráðs.

Bæjarráð ræður fundarritara utan bæjarráðs.

Í gerðabók skal greint frá því, hvar fundur sé haldinn og hvenær, hverjir sitji fundinn og hver sé fundarritari. Þar skal greint frá framlögðum skjölum og efni þeirra í stuttu máli, svo og hverja afgreiðslu þau fá.

Um fundarsköp bæjarráðs fer eftir sömu reglum og gilda um bæjarstjórn eftir því, sem þau geta átt við.

28. gr.

Bæjarráð fer ásamt bæjarstjóra með framkvæmdarstjórn málefna Kópavogskaupstaðar að því leyti, sem hún er ekki öðrum fengin samkvæmt lögum, reglugerðum eða sérstökum samþykktum bæjarstjórnar.

Bæjarráð tekur fullnaðarákvörðun um þau mál, sem til þess koma, nema um veruleg fjárhagsatriði sé að ræða eða málefni, þar sem ákvörðun bæjarstjórnar er sérstaklega áskilin að lögum.

Ekki getur bæjarráð þó tekið fullnaðarákvörðun um mál, ef bæjarráðsmaður eða bæjarstjóri, óskar að bæjarstjórn taki fullnaðarákvörðun um það.

29. gr.

Bæjarráð hefur eftirlit með fjárstjórn bæjarins, sbr. 47. gr. laga nr. 58/1961. Það undirbýr árlega fjárhagsáætlun bæjarins og sér um, að reikningar hans séu samdir.

Bæjarráð ákveður, hvernig varið skuli fé því, sem ætlað er til verklegra framkvæmda, að því leyti, sem slíkt er ekki fram tekið í fjárhagsáætlun.

Ekkert gjald má greiða úr bæjarsjóði, nema bæjarstjóri ávísi því til greiðslu eða einhver sá, sem fengið hefur umboð bæjarráðs til slíks.

30. gr.

Skylt er starfsmönnum bæjarins að sitja fundi bæjarráðs og annarra nefnda bæjarins, þegar þess er óskað.

VI. KAFLI

Endurskoðendur.

31. gr.

Bæjarstjórn kýs tvo endurskoðendur til eins árs í senn og tvo til vara til þess að endurskoða reikninga bæjarins og fyrirtækja hans.

Bæjarfulltrúar eru ekki kjörgengir til þessa starfs.

Um framkvæmd endurskoðunar fer eftir ákvæðum d-liðs III. kafla laga nr. 58/1961.

Lokið skal endurskoðun ekki síðar en 30. júní ár hvert.

VII. KAFLI

Um bæjarstjóra.

32. gr.

Bæjarstjórn ræður bæjarstjóra. Ráðningartími skal að jafnaði vera hinn sami og kjörtímabil bæjarstjórnar.

Heimilt er þó að ráða bæjarstjóra til lengri tíma, en þá er ráðningarsamningur uppsegjanlegur af beggja hálfu með sex mánaða fyrirvara, hvenær sem er, eftir að kjörtímabilinu er lokið.

Nú næst ekki meirihluti í bæjarstjórn fyrir ráðningu bæjarstjóra, svo að bæjarstjóri er í andstöðu við meirihluta bæjarstjórnar, og getur þá ráðherra ákveðið, að bæjarstjórnarkosningar skuli fram fara á ný.

33. gr.

Bæjarstjóri hefur á hendi framkvæmd ákvarðana þeirra, sem bæjarstjórn gerir, og framkvæmd á málefnum bæjarins yfirleitt, að því leyti, sem bæjarstjórn hefur ekki ákveðið annað um tiltekin mál. Skylt er bæjarstjórn að hafa ákveðinn viðtalstíma og sé hann auglýstur á skrifstofu bæjarins.

34. gr.

Bæjarstjóri á sæti á fundum bæjarstjórnar og bæjarráðs og hefur þar sömu réttindi og skyldur sem bæjarfulltrúar, nema annað sé sérstaklega tekið fram í þessari samþykkt.

Ekki hefur hann atkvæðisrétt, nema jafnframt sé hann bæjarfulltrúi. Hann hefur óbundið málfrelsi og tillögurétt á fundum bæjarstjórnar og bæjarráðs.

35. gr.

Nú samþykkir bæjarstjórn ályktun, sem hefur verulegan kostnað í för með sér, sem ekki hefur verið gert ráð fyrir á gildandi fjárhagsáætlun, og getur bæjarstjóri þá fellt slíka ályktun úr gildi um sinn, og skal þessi ákvörðun hans færð í gerðabókina.

Um þetta skal hann svo fljótt sem verða má senda ráðuneytinu skýrslu, og leggur það úrskurð á málið. Bæjarstjóri skal senda bæjarstjórninni eftirrit af skýrslunni, svo að hún geti gert athugasemdir við hana, áður en hún fer til ráðuneytisins.

Þá getur bæjarstjóri skotið til fullnaðarákvörðunar bæjarstjórnar ályktun bæjarráðs, sbr. 3. mgr. 28. gr.

36. gr.

Í forföllum bæjarstjóra gegnir fulltrúi hans störfum hans, nema þau séu sérstaklega öðrum falin. Forfallist bæjarstjóri um lengri tíma, skal bæjarráð setja mann til að gegna störfum hans, en þó aldrei lengur en þrjá mánuði í senn.

VIII. KAFLI

Um aðra starfsmenn bæjarins.

37. gr.

Bæjarráð skipar fasta starfsmenn bæjarins og veitir þeim lausn eftir því, sem nánar segir í reglugerð um réttindi og skyldur starfsmanna Kópavogskaupstaðar, nema vald til slíks sé að lögum fengið öðrum aðilum eða á annan veg mælt fyrir í reglugerðum um sérmál tiltekinna stofnana.

Bæjarráð getur ákveðið, hver almenn skilyrði skuli gilda um skipan í stöður hjá bænum, svo og sérskilyrði, er gilda skuli um ákveðnar stöður.

Starfsmenn skulu hlíta reglum um réttindi og skyldur starfsmanna Kópavogskaupstaðar eins og þær eru á hverjum tíma samþykktar af bæjarstjórn.

VIÐAUKI

Frá og með næstu bæjarstjórnarkosningum skal bæjarstjórn skipuð 11 bæjarfulltrúum og bæjarráð 5 fulltrúum og breytast þá ákvæði 1. gr., 24. gr. og 27. gr. til samræmis við það.

Samþykkt þessi, sem bæjarstjórn Kópavogskaupstaðar hefur samið og samþykkt, staðfestist hér með samkvæmt lögum nr. 58 29. marz 1961, til þess að öðlast gildi þegar í stað, og birtist til eftirbreytni öllum þeim, sem hlut eiga að máli.

Jafnframt er úr gildi numin samþykkt um stjórn bæjarmálefna Kópavogskaupstaðar nr. 173 12. júní 1968.

Félagsmálaráðuneytið, 8. maí 1972.

Hannibal Valdimarsson.

Hallgrímur Dalberg.

Nr. 113. 9. maí 1972.

GJALDSKRÁ

fyrir Rafveitu Voga og Vatnsleysustrandar.

I. RAFORKA

Rafveita Voga og Vatnsleysustrandar selur raforku á þann hátt og með því verði sem hér segir:

A. Lýsing.

1. Um kwst.mæli á kr. 11.72 hver kwst.
2. Um kwst.mæli á kr. 4.18 hver kwst. auk fastagjalds er nemi kr. 57.40 á ári af hverjum fermetra gólfflatar í rúmi því er lýsa skal. Fullt fermetragjald skal greiða af gólffleti í verzlunum, vinnustofum og á skrifstofum, en fyrir geymslur og ganga skal greiða kr. 17.60 af fermetra á ári.

B. Almenn heimilisnotkun.

1. Um kwst.mæli á kr. 2.64 hver kwst. Auk þess skal greiða fastagjald kr. 1.15 á mánuði af gólfflatarferm. íbúðar. Leiga af einum mæli er innifalin í fastagjaldinu.

C. Vélanotkun.

1. Um kwst.mæli á kr. 6.20 hver kwst., hafi vélarnar mjög stuttan notkunartíma, má krefjast minnsta ársgjalds kr. 1 385.00 á hvert uppsett kw. vélanna.
2. Til fiskiðnaðar með fasttengdum vélum, kr. 5.83 hver kwst.
3. Ef uppsett rafvélaafl fasttengdra véla við fisk, kjöt og mjólkuriðnað er yfir 20 kw.
   a) Um kwst.mæli á kr. 2.02 hver kwst. enda megi þá rjúfa strauminn í allt að 3 klst. á dag, í mesta álagstíma rafveitunnar um hádegið og síðdegis en þó eigi lengur en 1½ klst. í senn. Notandi kostar klukkurofa fyrir vélalagnir eða tvígjaldsmæli, sem settur er til eftirlits, um að rofið sé á tilskildum tímum.
   b) Um tvígjaldsmæli á kr. 12.50 hver kwst. í 1½ klst. á dag í tímum mesta álags rafveitunnar, en þó eigi lengur en í klst. í senn, en kr. 2.02 hver kwst. utan þess tíma.
4. Um mæli á kr. 3 125.10 fyrir hvert kw. mest notaðs afls á árinu mælt sem 15 mín. meðalálag og auk þess kr. 1.15 á notaða kwst.

D. Hitun.

1. Um kwst.mæli á kr. 0.80 hver kwst., enda megi þá rjúfa strauminn allt að 3 klst. á dag á tímum mesta álags rafveitunnar um hádegið og síðdegis, en þó eigi lengur en 1½ klst. í senn.
2. Um kwst.mæli á kr. 0.40 hver kwst. í 9 klst. á tímanum 22 til 7.

Önnur skilyrði fyrir raforku til hitunar.

a) Að línur og spennar þoli álagið, að dómi rafveitustjóra.
b) Að rafveitan leggi til álagsstýringarliði og annist viðhald þeirra.
c) Að notandi kosti segulrofa fyrir hitalögnina.
d) Að hitalagnir, þar með talin öll tæki, séu gerð samkvæmt fyrirmælum rafveitunnar og Rafmagnseftirlits ríkisins.
e) Að lagðar séu fram niðurstöður útreikninga á hitaþörf þess húsrýmis, er hita skal, þegar þess er krafizt.

E. Önnur raforkunotkun.

1. Raforku til suðu má selja til gistihúsa, veitingahúsa, sjúkrahúsa og annarra slíkra staða á kr. 3.63 hverja kwst. enda sé notkun mæld með sérmæli og suðutæki fasttengd.
2. Til nota um vinnulagnir við byggingu meðan á byggingu stendur um kwst.-mæli á kr. 7.04 hver kwst.
3. Til bökunarofna í brauðgerðarhúsum um kwst.mæli á kr. 1.15 hver kwst. á tímanum frá 22 til 8.30 og kr. 2.70 hver kwst. á tímanum frá 8.30 til 22.
4. Til gatnalýsingar á kr. 3.79 hver kwst.

Alla rafmagnsnotkun, sem ótalin er og ekki kemst undir aðra gjaldskrárliði, skal selja eftir gjaldskrárlið 1—1.

II. MÆLALEIGA

Rafveitustjóri ákveður stærð og gerð mælitækja, sem nota skal fyrir hverri veitu og er sú ákvörðun skuldbindandi fyrir notandann, sem skal greiða af mælitækjum, sem hér segir:

Af einfasamælum upp að 30 amp.	kr. 19.36 á mán.
Af þrífasamælum 50—220 amp.	— 60.17 - —
Af þrífasamælum upp að 50 amp.	— 22.24 - —
Af þrífasamælum yfir 220 amp.	— 83.34 - —
Af liða fyrir álagsstýringu	— 75.00 - —

Af öðrum mælitækjum en þeim, sem nefnd eru í gjaldskránni, skal ársleigan vera sem næst 20% af verði mælitækisins. Leigan er innheimt um leið og gjald fyrir raforku.

III. OPNUNARGJÖLD

1. Hafi gjald samkv. gjaldskrá þessari eigi verið greitt svo að til lokunar hafi komið fyrir veituna, skal taka gjald fyrir enduropnun kr. 425.00.
2. Ef fundin eru við skoðun óleyfileg eða of stór vör, skal veitunni lokað tafarlaust, og verður hún eigi opnuð aftur fyrr en notandi hefur greitt kr. 425.00 á skrifstofu rafveitunnar.
3. Verði raforkunotandi uppvís að notkun raforku án mælingar skal hann sæta ábyrgð skv. lið 2, nema þyngri refsing liggi við.

IV. HEIMTAUGARGJÖLD

Rafveitustjóri ákveður stærð og gerð heimtaugar, og/eða spennistöðvar fyrir hverja húsveitu. Umsækjandi heimtaugar skal gera grein fyrir væntanlegri notkun

húsnæðis og helztu raforkunotkun og jafnframt leggja fram raflagnateikningar. Ein heimtaug er lögð að hverri eign (hverri lóð) og skal greitt heimtaugargjald af hverri heimtaug (spennistöð) yfir allt að 15 metra. Jarðstrengsheimtaug frá jarðstrengskerfi allt að 30 metra. Loftlínuheimtaug frá loftlínukerfi samkvæmt eftirfarandi töflu:

Gjaldskrárliður	Málmstraumur í 3 × 220 V kerfi amp.	Stofnvara í 3 × 380 V kerfi amp.	Heimtaugargjald KVA	kr.
1.	2 × 60	1 × 60	13	10 000.00
2.	3 × 60	2 × 60	22	13 200.00
3.	3 × 100	3 × 60	38	18 865.00
4.			50 sp.	22 340.00
5.		3 × 100	66	31 030.00
6.	3 × 200		75	37 730.00
7.			100 sp.	44 680.00
8.	3 × 350	3 × 300	132	61 900.00
9.			150 sp.	71 030.00
10.			200 sp.	89 365.00
11.	3 × 350		231	103 000.00
12.			300	143 000.00
13.			500	237 600.00

sp. = spennir.

Rafveitan leggur ekki jarðlínu heimtaugar að húsum á þeim tíma árs, sem frost er í jörðu. Lengd heimtaugar reiknast frá lóðarmörkum við götu, stytztu leið að varkassa í útvegg. Teljist hagkvæmara að hafa kassa á innvegg, skal leita samþykkis rafveitustjóra um gerð og frágang pípu sem strengurinn verður dreginn í.

Sé jarðlínuheimtaug lögð frá loftlínu (samkv. ósk heimtaugarbeiðanda) skal lengd heimtaugar reiknuð frá loftlínustólpa að inntakskassa, en skeri heimtaugin akbraut, skal breidd akbrautar dregin frá, yfirlengdargjald jarðstrengs reiknast á hvern metra umfram fyrstu 15 metra þannig: Yj = (250 + 4 KVA) kr./m. Yfirlengdargjald loftlínu reiknast á hvern metra umfram fyrstu 30 m. Þannig: Y1 = (50 + 3 KVA) kr./m að viðbættum kr. 4 674.00 á hvern staur í umframlengd.

Sé lögð bráðabirgðaheimtaug í vinnuskúr eða hús í byggingu, er greitt fyrir fyrir hans eins og hér segir:

60 amper einfasa	kr. 2 450.00
60 amper þrífasa	— 3 220.00

Séu aðstæður þannig að kostnaður við lagningu bráðabirgðaheimtaugar verði óeðlilega hár, má taka gjald fyrir hana samkv. kostnaði.

Telji rafveitustjóri að auka þurfi flutningsgetu heimtaugar eða spennis, skal notandi greiða mismun samkvæmt gjaldskrá. Sé nauðsynlegt eða hagkvæmara að setja upp spennistöð að mestu eða öllu leyti vegna eins notanda, skal hann leggja til lóð eða húsnæði fyrir spennistöðina, eftir því sem hagkvæmara þykir að dómi rafveitustjóra vegna staðsetningar stöðvarinnar. Þegar húsnæði er lagt til, skal það fullnægja settum skilyrðum um gerð húsa spennistöðva, að dómi rafveitustjóra.

Eðlilegur kostnaður notenda við gerð húsnæðis fyrir spennistöðina greiðist af rafveitunni (í leiguformi t. d. fyrir lengri tíma) og kemur þannig til frádráttar heimtaugargjaldi.

Gjaldskrá þessi gildir í skipulögðum hverfum. Sé um óskipulagt hverfi að ræða eða aðstæður óeðlilegar, skal greiða heimtaugargjald samkv. kostnaðarreikningi.

V. ÝMIS ÁKVÆÐI

Söluskattur samkv. lögum nr. 10/1960 um söluskatt með viðauka 1. marz 1970 um núgildandi 11% söluskatt, er talinn með í upphæð gjaldanna, sem um ræðir í gjaldskrá þessari, að undanskyldri notkun til rafhitunar.

Gjaldskrá þessi staðfestist hér með samkvæmt vatnalögum nr. 15 20. júní 1923, og orkulögum nr. 58 29. apríl 1967, til þess að öðlast gildi þegar í stað, og birtist til eftirbreytni öllum þeim, sem hlut eiga að máli. Jafnframt fellur úr gildi gjaldskrá fyrir Rafveitu Vatnsleysustrandarhrepps nr. 138 22. apríl 1970 með síðari breytingum.

Iðnaðarráðuneytið, 9. maí 1972.

Magnús Kjartansson.

Jóhannes Guðfinnsson.

9. maí 7972. Nr. 114.

GJALDSKRÁ

fyrir Rafveitu Njarðvíkur.

I. RAFORKA

Rafveita Njarðvíkur selur raforku á þann hátt og með verði sem hér segir:

A. Lýsing.

1. Um kwst.mæli á kr. 11.72 hver kwst.
2. Um kwst.mæli á kr. 4.18 hver kwst. auk fastagjalds er nemi kr. 57.40 á ári af hverjum fermetra gólffletar í rúmi því er lýsa skal. Fullt fermetragjald skal greiða af gólffleti í verzlunum, vinnustofum og á skrifstofum, en fyrir geymslur og ganga skal greiða kr. 17.60 af fermetra á ári.

B. Almenn heimilisnotkun.

1. Um kwst.mæli á kr. 2.64 hver kwst. Auk þess skal greiða fastagjald kr. 1.15 á mánuði af gólffletarferm. íbúðar. Leiga af einum mæli er innifalin í fastagjaldinu.

C. Vélanotkun.

1. Um kwst.mæli á kr. 6.20 hver kwst., hafi vélarnar mjög stuttan notkunartíma, má krefjast minnsta ársgjalds kr. 1 385.00 á hvert uppsett kw. vélanna.
2. Til fiskiðnaðar með fasttengdum vélum, kr. 5.83 hver kwst.
3. Ef uppsett rafvélaafl fasttengdra véla við fisk, kjöt og mjólkuriðnað er yfir 20 kw.
   a) Um kwst.mæli á kr. 2.02 hver kwst. enda megi þá rjúfa strauminn í allt að 3 klst. á dag, í mesta álagstíma rafveitunnar um hádegið og síðdegis en þó eigi lengur en 1½ klst. í senn. Notandi kostar klukkurofa fyrir vélalagnir eða tvígjaldsmæli, sem settur er til eftirlits, um að rofið sé á tilskildum tímum.
   b) Um tvígjaldsmæli á kr. 12.50 hver kwst. í 1½ klst. á dag í tímum mesta álags rafveitunnar, en þó eigi lengur en í klst. í senn, en kr. 2.02 hver kwst. utan þess tíma.
4. Um mæli á kr. 3 125.10 fyrir hvert kw. mest notaðs afls á árinu mælt sem 15 mín. meðalálag og auk þess kr. 1.15 á notaða kwst.

D. Hitun.

1. Um kwst.mæli á kr. 0.80 hver kwst., enda megi þá rjúfa strauminn allt að 3 klst. á dag á tímum mesta álags rafveitunnar um hádegið og síðdegis, en þó eigi lengur en 1½ klst. í senn.
2. Um kwst.mæli á kr. 0.40 hver kwst. í 9 klst. á tímanum 22 til 7.

Önnur skilyrði fyrir raforkusölu til hitunar.

a) Að línur og spennar þoli álagið, að dómi rafveitustjóra.
b) Að rafveitan leggi til álagsstýringarliði og annist viðhald þeirra.
c) Að notandi kosti segulrofa fyrir hitalögnina.
d) Að hitalagnir, þar með talin öll tæki, séu gerð samkvæmt fyrirmælum rafveitunnar og Rafmagnseftirlits ríkisins.
e) Að lagðar séu fram niðurstöður útreikninga á hitaþörf þess húsrýmis, er hita skal, þegar þess er krafizt.

E. Önnur raforkunotkun.

1. Raforku til suðu má selja til gistihúsa, veitingahúsa, sjúkrahúsa og annarra slíkra staða á kr. 3.63 hverja kwst. enda sé notkun mæld með sérmæli og suðutæki fasttengd.
2. Til nota um vinnulagnir við byggingu meðan á byggingu stendur um kwst.-mæli á kr. 7.04 hver kwst.
3. Til bökunarofna í brauðgerðarhúsum um kwst.mæli á kr. 1.15 hver kwst. á tímanum frá 22 til 8.30 og kr. 2.70 hver kwst. á tímanum frá 8.30 til 22.
4. Til gatnalýsingar á kr. 3.79 hver kwst.

Alla rafmagnsnotkun, sem ótalin er og ekki kemst undir aðra gjaldskrárliði, skal selja eftir gjaldskrárlið 1—1.

II. MÆLALEIGA

Rafveitustjóri ákveður stærð og gerð mælitækja, sem nota skal fyrir hverri veitu og er sú ákvörðun skuldbindandi fyrir notandann, sem skal greiða af mælitækjum, sem hér segir:

Af einfasamælum upp að 30 amp.	kr. 19.36 á mán.
Af þrífasamælum 50—220 amp.	— 60.17 - —
Af þrífasamælum upp að 50 amp.	— 22.24 - —
Af þrífasamælum yfir 220 amp.	— 83.34 - —
Af liða fyrir álagsstýringu	— 75.00 - —

Af öðrum mælitækjum en þeim, sem nefnd eru í gjaldskránni, skal ársleigan vera sem næst 20% af verði mælitækisins. Leigan er innheimt um leið og gjald fyrir raforku.

III. OPNUNARGJÖLD

1. Hafi gjald samkv. gjaldskrá þessari eigi verið greitt svo að til lokunar hafi komið fyrir veituna, skal taka gjald fyrir enduropnun kr. 425.00.
2. Ef fundin eru við skoðun óleyfileg eða of stór vör, skal veitunni lokað tafarlaust, og verður hún eigi opnuð aftur fyrr en notandi hefur greitt kr. 425.00 á skrifstofu rafveitunnar.
3. Verði raforkunotandi uppvís að notkun raforku án mælingar skal hann sæta ábyrgð skv. lið 2, nema þyngri refsing liggi við.

IV. HEIMTAUGARGJÖLD

Rafveitustjóri ákveður stærð og gerð heimtaugar, og/eða spennistöðvar fyrir hverja húsveitu. Umsækjandi heimtaugar skal gera grein fyrir væntanlegri notkun

húsnæðis og helztu raforkunotkun og jafnframt leggja fram raflagnateikningar. Ein heimtaug er lögð að hverri eign (hverri lóð) og skal greitt heimtaugargjald af hverri heimtaug (spennistöð) yfir allt að 15 metra. Jarðstrengsheimtaug frá jarðstrengskerfi allt að 30 metra. Loftlínuheimtaug frá loftlínukerfi samkvæmt eftirfarandi töflu:

Gjaldskrárliður	Málmstraumur í 3 × 220 V kerfi amp.	Stofnvara í 3 × 380 V kerfi amp.	Heimtaugargjald KVA	kr.
1.	2 × 60	1 × 60	13	10 000.00
2.	3 × 60	2 × 60	22	13 200.00
3.	3 × 100	3 × 60	38	18 865.00
4.			50 sp.	22 340.00
5.		3 × 100	66	31 030.00
6.	3 × 200		75	37 730.00
7.			100 sp.	44 680.00
8.	3 × 350	3 × 300	132	61 900.00
9.			150 sp.	71 030.00
10.			200 sp.	89 365.00
11.	3 × 350		231	103 000.00
12.			300	143 000.00
13.			500	237 600.00

sp. = spennir.

Rafveitan leggur ekki jarðlínu heimtaugar að húsum á þeim tíma árs, sem frost er í jörðu. Lengd heimtaugar reiknast frá lóðarmörkum við götu, stytztu leið að varkassa í útvegg. Teljist hagkvæmara að hafa kassa á innvegg, skal leita samþykkis rafveitustjóra um gerð og frágang pípu sem strengurinn verður dreginn í.

Sé jarðlínuheimtaug lögð frá loftlínu (samkv. ósk heimtaugarbeiðanda) skal lengd heimtaugar reiknuð frá loftlínustólpa að inntakskassa, en skeri heimtaugin akbraut, skal breidd akbrautar dregin frá, yfirlengdargjald jarðstrengs reiknast á hvern metra umfram fyrstu 15 metra þannig: Yj = (250 + 4 KVA) kr./m. Yfirlengdargjald loftlínu reiknast á hvern metra umfram fyrstu 30 m. Þannig: Y1 = (50 + 3 KVA) kr./m að viðbættum kr. 4 674.00 á hvern staur í umframlengd.

Sé lögð bráðabirgðaheimtaug í vinnuskúr eða hús í byggingu, er greitt fyrir fyrir hans eins og hér segir:

60 amper einfasa ..... kr. 2 450.00
60 amper þrífasa ..... — 3 220.00

Séu aðstæður þannig að kostnaður við lagningu bráðabirgðaheimtaugar verði óeðlilega hár, má taka gjald fyrir hana samkv. kostnaði.

Telji rafveitustjóri að auka þurfi flutningsgetu heimtaugar eða spennis, skal notandi greiða mismun samkvæmt gjaldskrá. Sé nauðsynlegt eða hagkvæmara að setja upp spennistöð að mestu eða öllu leyti vegna eins notanda, skal hann leggja til lóð eða húsnæði fyrir spennistöðina, eftir því sem hagkvæmara þykir að dómi rafveitustjóra vegna staðsetningar stöðvarinnar. Þegar húsnæði er lagt til, skal það fullnægja settum skilyrðum um gerð húsa spennistöðva, að dómi rafveitustjóra.

Eðlilegur kostnaður notenda við gerð húsnæðis fyrir spennistöðina greiðist af rafveitunni (í leiguformi t. d. fyrir lengri tíma) og kemur þannig til frádráttar heimtaugargjaldi.

Gjaldskrá þessi gildir í skipulögðum hverfum. Sé um óskipulagt hverfi að ræða eða aðstæður óeðlilegar, skal greiða heimtaugargjald samkv. kostnaðarreikningi.

V. ÝMIS ÁKVÆÐI

Söluskattur samkv. lögum nr. 10/1960 um söluskatt með viðauka 1. marz 1970 um núgildandi 11% söluskatt, er talinn með í upphæð gjaldanna, sem um ræðir í gjaldskrá þessari, að undanskyldri notkun til rafhitunar.

Gjaldskrá þessi staðfestist hér með samkvæmt vatnalögum nr. 15 20. júní 1923, og orkulögum nr. 58 29. apríl 1967, til þess að öðlast gildi þegar í stað, og birtist til eftirbreytni öllum þeim, sem hlut eiga að máli. Jafnframt fellur úr gildi gjaldskrá fyrir Rafveitu Njarðvíkur nr. 90 20. marz 1970 með síðari breytingum.

Iðnaðarráðuneytið, 9. maí 1972.

Magnús Kjartansson.

Jóhannes Guðfinnsson.

Nr. 115. 8/10 1971.

SAMÞYKKT

um sveitarstjóra í Flateyrarhreppi í Vestur-Ísafjarðarsýslu.

1. gr.

Hreppsnefnd kýs sveitarstjóra eftir hverjar almennar hreppsnefndarkosningar, og er kjörtímabil hans hið sama og kjörtímabil hreppsnefndar.

2. gr.

Sveitarstjóri á sæti á fundum hreppsnefndar og hefur óbundið málfrelsi og tillögurétt, en atkvæðisrétt hefur hann því aðeins, að hann sé hreppsnefndarmaður.

3. gr.

Sveitarstjóri hefur á hendi framkvæmd ákvarðana þeirra, sem hreppsnefnd gerir og hreppsmála yfirleitt. Hann sér um, að öll störf, sem nefndin á að annast séu framkvæmd. Hann annast innheimtu á öllum tekjum hreppssjóðs og fyrirtækja hans án sérstakrar þóknunar. Hann er féhirðir hreppsnefndar og reikningshaldari, semur allar skýrslur hennar og reikninga, annast alla bókun og bréfaviðskipti. Hann geymir bækur nefndarinnar, innstæðubréf hreppsins, verðbréf og öll önnur skjöl og hvað annað, sem hreppnum tilheyrir og hreppsnefndin á að bera ábyrgð á.

Í forföllum sveitarstjóra skal oddviti annast störf hans.

4. gr.

Sveitarstjóri setur þá tryggingu, sem hreppsnefnd ákveður, fyrir innheimtum þeim, sem hann hefur á hendi, sbr. 3. gr.

5. gr.

Launakjör sveitarstjóra skulu ákveðin í ráðningarsamningi þeim, sem um getur í 6. gr. og greiðast úr sveitarsjóði.

6. gr.

Oddviti skal fyrir hönd hreppsnefndar gera ráðningarsamning við sveitarstjóra, eftir að ráðning hans hefur verið samþykkt af hreppsnefnd, og skal þar nánar kveðið á um kjör hans, orlof, skrifstofutíma, lífeyri og annað það, sem

nauðsynlegt er hverju sinni, og skal ráðningarsamningurinn samþykktur af hreppsnefnd.

Uppsagnarfrestur af hendi hvors aðila er 6 mánuðir.

7. gr.

Nú gerist sveitarstjóri sekur um vanrækslu og hirðuleysi í starfi sínu og skeytir ekki áminningum hreppsnefndar, getur hún þá með fundarsamþykkt vikið honum frá störfum, en tilkynna skal hún félagsmálaráðuneytinu þessa frávikningu svo fljótt sem við verður komið. Oddviti tekur þá við starfi sveitarstjóra og gegnir því, unz sveitarstjóri hefur verið ráðinn að nýju.

Samþykkt þessi, sem hreppsnefnd Flateyrarhrepps í Vestur-Ísafjarðarsýslu hefur samið og samþykkt, staðfestist hér með samkvæmt lögum nr. 58 29. marz 1961, til þess að öðlast gildi þegar í stað.

Félagsmálaráðuneytið, 8. október 1971.

Hannibal Valdimarsson.

Hallgrímur Dalberg.

16. maí 1972. Nr. 116.

REGLUGERÐ

um breyting á reglugerð um sóttvarnir, nr. 229 15. nóvember 1971.

1. gr.

2. málsgr. 10. gr. orðist svo:

Kúabólusetningarvottorð má ekki vera eldra en 3ja ára, talið frá 8. degi eftir frumbólusetningu með jákvæðum árangri, en sé um endurbólusetningu að ræða, þá frá bólusetningardegi.

2. gr.

Reglugerð þessi öðlast þegar gildi.

Heilbrigðis- og tryggingamálaráðuneytið, 16. maí 1972.

Magnús Kjartansson.

Jón Ingimarsson.

25. maí 1972. Nr. 117.

REGLUGERÐ

um tollfrjálsan farangur ferðamanna og farmanna við komu frá útlöndum.

1. gr.

Af vörum, sem eru undanþegnar tollum samkvæmt reglugerð þessari, falla einnig niður önnur aðflutningsgjöld, söluskattur við innflutning og einkasölugjöld.

2. gr.

Áfengi og tóbaksvörur.

Við komu til landsins er ferðamönnum og áhöfnum heimilt að hafa meðferðis án greiðslu aðflutningsgjalda eftirtalið magn af áfengi og tóbaksvörum:

	Áfengi þó ekki yfir 47% styrkleika	Tóbak	Öl
1. Ferðamenn	¾ lítra. Auk þess 1 líter af víni undir 21% styrkleika.	200 stk. vindlingar eða 250 gr. annað tóbak.	Ekkert
2. Skipverjar á íslenzkum skipum, sem eru lengur í ferð en 20 daga. (Skipstjóra, 1. stýrimanni, 1. vélstjóra og bryta er heimill jafnstór aukaskammtur til risnu um borð).	2 × ¾ lítra.	400 stk. vindlingar eða tilsvarandi magn annað tóbak.	48. fl.
3. Skipverjar á erlendum skipum og þeim íslenzku skipum sem eru 20 daga eða skemur í ferð ..... (Skipstjóra, 1. stýrimanni, 1. vélstjóra og bryta er heimill jafnstór aukaskammtur til risnu um borð).	¾ lítra	200 stk. vindlingar eða tilsvarandi magn annað tóbak.	24. fl.
4. Flugáhafnir. (þar með taldar aukaáhafnir) ...	⅜ lítra	100 stk. vindlingar eða tilsvarandi magn annað tóbak.	12. fl.

Í þessu sambandi reiknast hver vindill vega 5 gr., hver smávindill 2.5 gr. og hver vindlingur 1.25 gr. Smávindlar 1.5 gr. og léttari reiknast sem vindlingar. Hver flaska af öli má innihalda allt að 500 gr.

Ef skip, sem er í utanlandssiglingum, dvelur hér við land lengur en 7 daga samfleytt, má gefa skipverjum undan innsigli 200 stk. af vindlingum eða tilsvarandi magn af öðru tóbaki til hverra 7 daga. Skipstjóri, yfirvélstjóri og bryti skulu vegna risnu, fá tvöfaldan tóbaksskammt þann, sem að framan greinir.

Frekari ívilnanir varðandi áfengi og tóbak fá skipverjar ekki.

Skipverjum og flugliðum erlendra farartækja er óheimilt að hafa með sér í land úr farartæki sínu annað eða meira af hinum tollfrjálsa varningi en hæfilegan dagskammt af tóbaksvörum við hverja landgöngu.

Ákvæði þessi gilda, að því er áfengi varðar, ekki fyrir menn, sem eru undir 20 ára aldri og að því er varðar tóbak ekki fyrir þá, sem eru undir 16 ára aldri. Menn njóta eigi undanþágu, nema þeir sanni aldur sinn með framvísun nafnskírteinis eða á annan hátt, ef tollgæzlumaður krefst þess.

3. gr.

Ferðabúnaður og annar farangur.

Ferðamönnum, búsettum erlendis, er heimilt að hafa með sér til landsins án greiðslu aðflutningsgjalda, til eigin nota á ferðalaginu, íverufatnað, sængurföt, viðleguútbúnað og annan ferðabúnað, að því tilskildu, að varningur þessi geti talizt hæfilegur og eðlilegur miðað við tilgang ferðalagsins, dvalartíma viðkomandi hérlendis og hagi hans að öðru leyti, og enn fremur að varningurinn verði fluttur úr landi við brottför eigandans að svo miklu leyti, sem hann eyðist ekki hérlendis.

Ferðamönnum, búsettum hér á landi, er heimilt að hafa með sér, án greiðslu aðflutningsgjalda, fatnað og ferðabúnað, sem þeir hafa haft með sér héðan til útlanda og auk þess varning fenginn erlendis í ferðinni, eða um borð í skipi eða flugvél — annan en þann, sem talinn er undir 2. gr. — fyrir allt að 8000 krónur að smásöluverði erlendis. Andvirði annarra vara en fatnaðar má þó ekki vera meira en helmingur þessarar upphæðar og andvirði matvæla (þar með talið sælgæti) ekki nema tíundi hluti hennar. Þó má andvirði myndavéla, sjónauka, útvarpstækja og segulbandstækja nema ¾ hlutum af upphæðinni, enda gangi tollgæslumenn úr skugga um, að andvirði nýrra vara í heild fari ekki fram úr kr. 8000. Börn yngri en 12 ára njóta ekki réttinda til flutnings gjaldskyldra vara án greiðslu aðflutningsgjalda.

Skipverjar og flugliðar innlendra farartækja mega hafa með sér, án greiðslu aðflutningsgjalda varning slíkan, sem greinir í næstu málsgrein hér á undan, fyrir allt að kr. 5000 við hverja komu til landsins, enda hafi þeir verið lengur í ferð en 20 daga. Tilsvarandi undanþágа fyrir þá, sem skemur hafa verið í burtu er kr. 1500 við hverja komu. Aðilar, sem þessi mgr. tekur til, eru sjálfráðir um það, hvaða vörutegund þeir taka með sér samkv. þess heimildarákvæði, og eru ekki háðir öðrum takmörkunum en þeim er leiðir af 4. gr. og 1. mgr. 5. gr. reglugerðarinnar.

4. gr.

Innflutningsbann og takmarkanir.

Ákvæði þessi veita ekki undanþágu frá innflutningsbanni eða innflutningshömlum, sem kunna að vera á ýmsum vörutegundum af varúðarráðstöfunum.

Innflutningur, samkv. þessari reglugerð, er því m. a. bannaður á:

1. Ósoðnum kjötvörum og öðrum sláturafurðum.
2. Eggjum og hvers konar afurðum alifugla.
3. Smjöri.
4. Lyfjum umfram þau, sem eru til persónulegra nota viðkomandi ferðamanns.
5. Skotvopnum.

5. gr.

Ýmis ákvæði.

Tollundanþágа samkvæmt ákvæðum þessum gildir einungis um varning, sem er fluttur inn til persónulegra nota viðkomandi eða fjölskyldu hans eða til smágjafa.

Séu vörur, sem tollafgreiddar hafa verið með undanþágu samkvæmt reglugerð þessari, seldar eða boðnar til sölu án þess að aðflutningsgjöld hafi áður verið greidd, varðar það refsingu samkvæmt IX. kafla laga nr. 59 28. maí 1969, um tollheimtu og tolleftirlit.

Undanþágа samkvæmt reglugerð þessari nær ekki til hluta af verði munar, sem er í heild dýrari en nemur hámarki heimildar undanþágu hvers ferðamanns samkvæmt 2. og 3. málsgr. 3. gr.

Undanþága samkvæmt 2. og 3. gr. tekur einungis til varnings, sem viðkomandi ferðamenn hafa í eigin vörzlum við komu frá útlöndum og framvísa við tollgæzlumenn þegar við komu af skipsfjöl eða úr flugvél, sem flytur þá til landsins.

6. gr.

Framvísunarskylda o. fl.

Allar tollundanþágur samkvæmt reglugerð þessari eru bundnar því skilyrði, að viðkomandi ferðamaður eða farmaður framvísi vörum sínum skilvíslega fyrir tollgæzlumönnum á þann hátt, sem reglur tollgæzlunar mæla fyrir um. Vilji farmaður flytja vörurnar í land úr farartæki sínu, skal það gert á þeim tíma, sem tollgæzlan ákveður og undir tolleftirliti. Fari varningur fram úr hámarki því, sem leyfilegt er samkvæmt reglugerð þessari, og honum er ekki framvísað til tollgreiðslu, verður litið á þann flutning sem óleyfilegan og hann upptækur ger til ríkissjóðs.

Heimilt er tollgæzlumanni að setja ákveðið hámark fyrir leyfðan tollfrjálsan innflutning tiltekinna vörutegunda í háum tollflokkum innan þeirra marka, sem að öðru leyti eru sett í reglum þessum.

7. gr.

Reglugerð þessi, sem sett er samkvæmt heimild í 4. og 5. tölulið 2. gr. tollskrárlaga nr. 1 11. febrúar 1970 og 42. tl. 3. gr. sömu laga, tekur gildi 1. maí 1972 og er þá jafnframt úr gildi numin reglugerð nr. 298 28. nóvember 1968 um sama efni.

Fjármálaráðuneytið, 25. maí 1972.

Halldór E. Sigurðsson.

Björn Hermannsson.

Nr. 118. 18. maí 1972.

REGLUGERÐ

um útsvör.

I. KAFLI

Um útsvarsskyldu.

1. gr.

Hver maður, útsvarsskyldur hér á landi, sbr. 2.—9. gr., skal einungis greiða útsvar í einu sveitarfélagi, sem fellur óskipt til þess.

1. Maður, sem telja ber heimilisfastan hér á landi, skal greiða útsvar til þess sveitarfélags, sem hann átti lögheimili í næstliðinn 1. desember samkvæmt þjóðskrá, sbr. lög nr. 54/1962.
2. Maður, sem telja ber heimilisfastan hérlendis og er á förum úr landi, skal greiða útsvar skv. lögum nr. 22/1956 um skatt- og útsvarsgreiðslur útlendinga, gjaldenda, sem eru á förum úr landi, o. fl., af tekjum, sem aflað var á brottfararárinu. Útsvarið fellur til þess sveitarfélags, þar sem hann á lögheimili við brottfarardag, enda liggi fyrir sérstakt vottorð frá þjóðskránni um lögheimilið, ef það er annað en hinn 1. desember næstan á undan.

3. Maður, sem er heimilisfastur erlendis, en dvelst hérlendis og skylt er að eiga hér lögheimili, sbr. lög nr. 35/1960, vegna þess, að hann stundar hér atvinnu eða af öðrum ástæðum, skal greiða útsvar til þess sveitarfélags, sem hann átti lögheimili í skv. þjóðskrá næstliðinn 1. desember. Ef slíkur maður er á förum úr landi, þá skal hann greiða útsvar af tekjum, sem aflað var á brottfararárinu, þar sem hann á lögheimili við brottfarardag, enda liggi fyrir sérstakt vottorð frá þjóðskránni um lögheimilið, ef það er annað en hinn 1. desember næstan á undan.
4. Maður, sem er heimilisfastur erlendis og dvelst þar, en ber að greiða hér útsvar, sbr. 3. gr., skal greiða það til þess sveitarfélags, þar sem teknanna er aðallega aflað.

2. gr.

Hver maður heimilisfastur hér á landi ber ótakmarkaða útsvarsskyldu, þ. e. a. s. hann er útsvarsskyldur af öllum tekjum sínum með þeim takmörkunum, sem settar eru í reglugerð þessari, hvar og hvaðan sem teknanna er aflað.

Heimilisfastur hér á landi skal í þessu sambandi teljast:

a. Íslenzkur ríkisborgari, sem hér á lögheimili, sbr. lög nr. 35/1960 og 42/1966.
b. Íslenzkur ríkisborgari, sem flutt hefur hingað til þess að setjast hér að, þótt hann sé ekki búinn að fá hér lögheimili.
c. Erlendur ríkisborgari, sem hér hefur dvalið a. m. k. í 6 mánuði.
d. Ríkisfangslaus maður, sem hér á lögheimili.

Maður, sem hingað flytur til þess að eiga hér heimili framvegis, skal talinn hér heimilisfastur frá komu sinni til landsins, og ber hann þaðan í frá ótakmarkaða útsvarsskyldu hér. Erlendir ríkisborgarar, ríkisfangslausir menn og aðrir, sem hér hafa dvalið í 6 mánuði eða lengur, skulu taldir bera hér ótakmarkaða útsvarsskyldu, frá því að dvalartíminn hófst.

Maður, sem héðan flytur og bregður heimilisfangi sínu hér á landi, skal talinn heimilisfastur hér til brottfarar sinnar af landi og ber þangað til ótakmarkaða útsvarsskyldu hér.

Nú dvelst maður erlendis um stundarsakir, en bregður eigi heimilisfangi sínu hér á landi, og er hann þá útsvarsskyldur, eins og hann hefði dvalizt kyrr á landinu. Það skiptir eigi máli, hversu löng dvölin er erlendis (t. d. vegna kaupsýsluferðar, námsdvalar, skemmtiferðar o. s. frv.), ef maðurinn verður eigi talinn hafa brugðið heimilisfangi sínu.

3. gr.

Maður, sem ekki er heimilisfastur hér á landi, en hefur hér eða héðan tekjur, sem skattskyldar eru skv. 2. gr. laga nr. 68/1971 um tekjuskatt og eignarskatt, ber takmarkaða útsvarsskyldu hér á landi, þ. e. a. s. hann er útsvarsskyldur af tekjum, sem hann hefur hér eða héðan, sbr. 11. grein.

Hliðstætt gildir um takmarkaða útsvarsskyldu erlendis heimilisfasts manns, sem hérlendis dvelur og útsvarsskyldur er skv. ákvæðum laga nr. 22/1956, enda falli hann ekki undir ótakmarkaða útsvarsskyldu skv. ákvæðum c-liðar 2. mgr. 2. greinar.

4. gr.

Útsvarsskylda hjóna, sem samvistum eru, hvílir á hjónunum sameiginlega af öllum útsvarsskyldum tekjum þeirra, enda þótt af séreign séu eða sératvinnu. Telja ber hjón samvistum, þótt þau búi eigi saman, nema þau séu skilin lagaskilnaði eða að borði og sæng, eða vænta megi, að skilnaður þeirra sé undirbúningur undir lögskilnað eða þau muni ekki aftur flytja saman. Ábyrgjast þau bæði útsvarsgreiðslu. Rétt er því hjóna, er útsvarsgreiðslu annast, eða erfingjum þess að krefjast endurgjalds af hinu eða erfingjum þess á þeim hluta útsvarsins, er að réttum tölum kemur á tekjur af séreign eða sératvinnu þess hjóna, er eigi innti af hendi útsvarsgreiðslu.

Nú hafa hjón krafizt þess, að tekjur konunnar séu sérstaklega skattlagðar, sbr. ákvæði 2. málsliðar 2. mgr. 3. gr. laga nr. 68/1971, sbr. ákvæði 1. mgr. 1. gr. laga nr. 7/1972 um breyting á þeim lögum, og skal þá útsvarsskyldu af tekjum hjónanna skipt á sama hátt og skattskyldu. Hjónin bera ábyrgð á útsvarsgreiðslu hvors annars, enda búi þau saman, þegar álagning fer fram.

Ef til hjónabands hefur verið stofnað á skattárinu og konan haft tekjur fyrir giftingu, sem skattlagðar verða sérstaklega, þá skal útsvarsskyldu af tekjum hjónanna skipt á sama hátt og skattskyldu.

Ef eftirlifandi maki situr í óskiptu búi, skulu tekjur hans og búsins útsvarsskyldar saman með sama hætti og um tekjur einstaklings væri að ræða.

5. gr.

Útsvarsskylda af útsvarsskyldum tekjum barna innan 16 ára aldurs, sem eru á framfæri foreldra sinna (stjúpforeldra, kjörforeldra, fósturforeldra), hvílir á foreldrum eða foreldri þeirra, nema skattstjóri fallist á tilmæli foreldra eða foreldris um sérsköttun barns, sbr. ákvæði síðasta málsliðar 1. mgr. 4. gr. laga nr. 68/1971, en þá bera foreldrar eða foreldri útsvarsskyldu af tekjum barnsins á sama hátt og skattskyldu, en barnið er sjálft útsvarsskylt af tekjum þeim, sem umfram eru.

Útsvarsskyld af öllum tekjum sínum eru börn innan 16 ára aldurs, sem ekki eru á framfæri foreldra sinna (stjúpforeldra, kjörforeldra, fósturforeldra).

6. gr.

Forseti Íslands er undanþeginn útsvarsskyldu af öllum tekjum sínum, hvar og hvaðan sem teknanna er aflað.

7. gr.

Eftirtaldir menn, sem heimilisfastir eru hér á landi, eru undanþegnir útsvarsskyldu að því leyti sem hér greinir:

1. Handhafar valds Forseta Íslands eru undanþegnir útsvarsskyldu af þeim launum, sem þeir fá fyrir það starf.
2. Þeir, sem starfa erlendis í þjónustu íslenzka ríkisins, eru undanþegnir útsvarsskyldu af þeim launum, sem þeir fá fyrir slík störf. Þeir einir teljast starfa erlendis í þessu sambandi, sem eru fastráðnir, settir eða skipaðir starfsmenn á vegum utanríkisráðuneytisins við sendiráð Íslands, hjá útsendum ræðismönnum eða eru fastir fulltrúar Íslands við alþjóðlegar stofnanir, sem Ísland er aðili að.
3. Embættismenn, fulltrúar og aðrir, sem erlendis starfa hjá alþjóðastofnunum eða ríkjasamtökum, eru undanþegnir útsvarsskyldu af þeim launum, sem þeir fá fyrir slík störf, skv. því, sem ákveðið er í samningum þeim, sem Ísland er aðili að.

Að öðru leyti bera menn þessir ótakmarkaða útsvarsskyldu hér á landi, sbr. 2. grein.

8. gr.

Eftirtaldir menn eru undanþegnir útsvarsskyldu, nema að því leyti, sem þeir njóta tekna frá innlendum aðilum, af hérlendum fasteignum eða atvinnurekstri eða af eignarhlut í atvinnufyrirtæki hérlendis, sbr. 11. grein:

1. Erlendir þjóðhöfðingjar og erlendir starfsmenn þeirra.
2. Sendiherrar erlendra ríkja, sendiræðismenn og erlendir starfsmenn við sendiráð erlendra ríkja. Sendiherra tekur hér til allra sendimanna annarra ríkja, sem eftir reglum þjóðaréttar teljast til diplomata. Starfsmennirnir verða að vera í fastri þjónustu sendiráðanna og hafa starfið að aðalstarfi. Íslenzkir starfsmenn sendiráðanna njóta engra ívilnana í útsvarsskyldu skv. þessari grein.

3. Konsúlar annarra ríkja, sem ekki eru íslenzkir þegnar. Ef konsúllinn er íslenzkur þegn, hvort sem hann er sendikonsúll eða heimakonsúll, þá nýtur hann eigi undanþágu frá útsvarsskyldu skv. þessari grein. Sama gildir um konsúla, sem að vísu eru ekki íslenzkir þegnar, en eru þó ekki sendikonsúlar (consules missi), heldur eiga hér heimili af öðrum ástæðum, t. d. sem kaupsýslumenn, forstjórar stofnana eða fyrirtækja o. s. frv., þeir njóta eigi undanþágu frá útsvarsskyldu.
4. Menn úr liði Bandaríkjanna, sem dvelja hér á landi skv. varnarsamningi frá 5. maí 1951, sbr. lög nr. 110/1951, skyldulið slíkra manna eða starfsmenn, sem ekki eru íslenzkir þegnar, en ráðnir hafa verið til starfa vegna framkvæmda skv. samningnum.

9. gr.

Ríkisstjórninni er heimilt að gera samninga við stjórnir annarra ríkja um gagnkvæmar ívilnanir á útsvörum þeirra erlendra og íslenzkra aðila, sem eftir gildandi útsvarslögum ríkjanna eiga að greiða útsvar af sömu tekjum bæði á Íslandi og í einhverju öðru ríki. Ákvæði þessarar reglugerðar gilda því aðeins, að þau brjóti eigi í bága við slíka samninga. Ríkisskattstjóri skal hafa á hendi framkvæmd slíkra samninga við önnur ríki, sbr. ákvæði síðasta málsliðar 1. mgr. 42. gr. laga nr. 68/1971, sbr. ákvæði 16. gr. laga nr. 7/1972 um breyting á þeim lögum.

II. KAFLI
Um útsvarsskyldar tekjur.

10. gr.

Útsvarsskyldar eru þær tekjur, sem taldar eru í 7. gr. laga nr. 68/1971, sbr. ákvæði 3. gr. laga nr. 7/1972 um breyting á þeim lögum, með þeim frávikum, sem þar greinir svo og í 10. gr. laga nr. 68/1971, sbr. og ákvæði II. kafla reglugerðar nr. 245/1963 um tekjuskatt og eignarskatt og ákvæði reglugerðar nr. 74/1969 um breyting á þeirri reglugerð.

Frá ákvæðum 1. mgr. þessarar greinar eru þó eftirtalin frávik:

1. Frá útsvarsskyldum tekjum þeirra, sem reka atvinnu eða sjálfstæða starfsemi í eigin nafni, skal draga gjöld þau, sem talin eru í A-lið, 1. mgr. B-liðar og C-lið 11. gr., sbr. 15. gr., laga nr. 68/1971, sbr. ákvæði 7. gr. laga nr. 7/1972 um breyting á þeim lögum, sbr. og ákvæði 21.—29. gr. í III. kafla og A-liðar 32. gr. í IV. kafla reglugerðar nr. 245/1963, svo og ákvæði reglugerðar nr. 228/1971. Frádráttur sá, sem hér um ræðir, má þó aldrei vera hærri en nemur tekjum af atvinnurekstrinum eða sjálfstæðu starfseminni, þ. e. a. s. rekstrartap vegna þessa er ekki heimilt að draga frá öðrum útsvarsskyldum tekjum.

   Í þessu sambandi telst það ekki að reka atvinnu eða sjálfstæða starfsemi að hafa með höndum útleigu íbúðarhúsnæðis eða njóta tekna þar af, og frádráttur frá slíkum útsvarsskyldum tekjum er háður þeim takmörkunum, er greinir í næsta tölulið. Ber því að aðskilja tekjur og öll gjöld, þ. m. t. vaxtagjöld, vegna útleigu íbúðarhúsnæðis frá öðrum tekjum og gjöldum af atvinnurekstri eða sjálfstæðri starfsemi.

   Nú vinnur einstaklingur eða hjón, annað hvort eða bæði, eða ófjárráða börn þessara aðila, við eigin atvinnurekstur eða sjálfstæða starfsemi, og er þá sveitarstjórn heimilt, er sérstaklega stendur á, að ákveða, að tekjur slíkra aðila til útsvars verði ákveðnar eftir því, sem ætla má, að laun þessara aðila, miðað við vinnuframlag þeirra, hefðu orðið, ef þeir hefðu unnið starfið í þágu annars aðila. Þegar sveitarstjórn ákveður að beita heimild þessari, skal hún við ákvörðun tekna þessara fara eftir þeim reglum, sem gilda skv. 2. mgr. 9. gr. reglugerðar nr. 119/1965 um launaskatt. Tekjur bónda og konu hans skulu þá

vera hinar sömu og gert er ráð fyrir í verðlagsgrundvelli landbúnaðarafurða hverju sinni.

2. Frá útsvarsskyldum tekjum af eignaleigu, sem þó telst ekki falla undir atvinnurekstur, þar með talin útleiga íbúðarhúsnæðis, skal draga bein útgjöld vegna öflunar teknanna, þó ekki vaxtagjöld. Árlegur frádráttarbær viðhaldskostnaður íbúðarhúsnæðis, sem ákvarðaður er skv. b-lið 2. gr. reglugerðar nr. 228/1971 í stað raunverulegs viðhaldskostnaður, skal talinn bein útgjöld í sambandi við útleigu íbúðarhúsnæðis. Fyrning eigna telst ekki bein útgjöld í þessu sambandi. Íbúðarhúsnæði, sem eigandi lætur öðrum í té án eðlilegs endurgjalds eða endurgjaldslaust, telst útleigt íbúðarhúsnæði í þessu sambandi, þ. e. a. s. frá útsvarsskyldum reiknuðum húsaleigutekjum af slíku íbúðarhúsnæði ber að veita þann frádrátt, sem heimill er skv. þessum tölulið. Frádráttur þessi má aldrei vera hærri en nemur leigutekjunum, þ. e. a. s. frádrátt umfram tekjur vegna þessa er ekki heimilt að draga frá öðrum útsvarsskyldum tekjum.
3. Eigin húsaleiga, þ. e. a. s. reiknuð húsaleiga skv. skattmati af íbúðarhúsnæði, sem eigandi þess notar sjálfur, telst ekki með útsvarsskyldum tekjum.
4. Fé það, sem skylt er að spara skv. 11. gr. laga nr. 30/1970, telst ekki til útsvarsskyldra tekna.
5. Fengin meðlög með börnum innan 16 ára aldurs skal undanþiggja frá útsvarsskyldum tekjum. Til meðlaga í þessu sambandi telst barnalífeyrir með börnum innan 16 ára aldurs, sem greiddur er skv. ákvæðum 14. gr. laga nr. 67/1971 um almannatryggingar, sbr. 3. gr. laga nr. 16/1972 um breyting á þeim lögum, ef annað hvort foreldra er látið, svo og barnalífeyrir, greiddur skv. ákvæðum c-liðar 35. gr. greindra laga. Af þessu leiðir, að móttakandi meðlagsgreiðslna telst ekki hafa hlutaðeigandi barn innan 16 ára nema að hálfu leyti á framfæri sínu, og skerðist lækkun útsvars, sbr. ákvæði 14. gr., því samsvarandi.
6. Frá útsvarsskyldum tekjum barna innan 16 ára aldurs, sem eru á framfæri foreldra sinna, og þegar útsvarsskylda teknanna hvílir að fullu á foreldrunum, skal undanþiggja fjárhæð, er svarar til námsfrádráttar barnsins skv. mati skattyfirvalda, þó aldrei hærri fjárhæð en nemur tekjum barnsins.
7. Frá útsvarsskyldum tekjum skal undanþiggja laun þau, er um ræðir í 7. gr., greidd þeim mönnum, er þar greinir, fyrir þar umrædd störf.

11. gr.

Hjá þeim mönnum, sem bera takmarkaða útsvarsskyldu hér á landi, sbr. 3. og 8. gr., eru einungis þær tekjur útsvarsskyldar, er teljast skattskyldar hér á landi skv. ákvæðum 2. gr. laga nr. 68/1971 og ákvæðum laga nr. 22/1956, sbr. og ákvæði 3. gr. reglugerðar nr. 245/1963, þó með þeim frávikum, er greinir í 10. gr. þessarar reglugerðar, eftir því sem við á.

III. KAFLI

Um álagningu útsvars.

12. gr.

Útsvar hvert gjaldár skal vera ákveðinn hundraðshluti af útsvarsskyldum tekjum gjaldanda næstliðið almanaksár, ákvörðuðum skv. ákvæðum II. kafla reglugerðar þessarar. Hundraðshlutinn má þó aldrei vera hærri en 10 — tíu hundraðshlutar —, sbr. þó 17. gr. Sami hundraðshluti skal lagður á útsvarsskyldar tekjur allra gjaldenda í hverju sveitarfélagi.

Í sambandi við samningu fjárhagsáætlunar fyrir næsta almanaksár ákveður sveitarstjórn, hver hundraðshluti verði lagður á útsvarsskyldar tekjur gjaldenda á

því ári (gjaldárinu). Annist skattstjóri álagningu útsvara í sveitarfélaginu, sbr. 19. gr., ber að tilkynna honum um ákvörðun hundraðshlutans eigi síðar en 15. apríl á gjaldárinu.

13. gr.

Útsvar þeirra gjaldenda, sem eru á förum úr landi, sbr. 4. mgr. 2. gr. og 2. mgr. 3. gr., þ. e. a. s. þeirra, sem útsvarsskyldir eru skv. lögum nr. 22/1956, skal vera sá hundraðshluti útsvarsskyldra tekna þessara gjaldenda á brottfararárinu, sem ákveðinn var í sveitarfélaginu fyrir það almanaksár. Sama gildir um útsvar þeirra gjaldenda, er um ræðir í 8. grein.

14. gr.

Lækka skal útsvar skv. 12. gr. hjá þeim gjaldendum, sem heimilisfastir voru hér á landi allt næstliðið almanaksár fyrir gjaldár, sem hér segir:

1. um 7 000 kr. hjá hjónum,
2. um 7 000 kr. hjá einstæðu foreldri, sem hefur fyrir heimili að sjá og framfærir þar barn sitt eða börn sín innan 16 ára,
3. um 5 000 kr. hjá einstaklingi, öðrum en þeim, er um ræðir í 2. tl.,
4. um 1 000 kr. fyrir hvert barn innan 16 ára, sem gjaldandi hefur á framfæri sínu,
5. um 2 000 kr. umfram lækkun skv. 4. tl. fyrir hvert barn innan 16 ára, umfram þrjú, hafi gjaldandi fleiri en þrjú börn innan 16 ára á framfæri sínu.

Ef foreldrar barns eða barna innan 16 ára búa saman ógift, skulu þau hvort um sig teljast hafa barnið eða börnin að hálfu leyti á framfæri sínu. Ef foreldrar búa ekki saman og annað þeirra hefur barn eða börn þeirra innan 16 ára hjá sér, en hitt greiðir meðlag, skulu þau hvort um sig teljast hafa barnið eða börnin að hálfu leyti á framfæri sínu. Ef annað hvort foreldra er látið, en barnalífeyrir er greiddur með barni eða börnum þess, skal framfærandi teljast hafa barnið eða börnin að hálfu leyti á framfæri sínu. Fengin meðlög með börnum innan 16 ára aldurs, ásamt barnalífeyri, ef annað hvort foreldra er látið, teljast hins vegar ekki til útsvarsskyldra tekna, sbr. ákvæði 5. tl. 2. mgr. 10. greinar.

Hjá gjaldendum þeim, sem um ræðir í 4. mgr. 2. gr. og 2. mgr. 3. gr., þ. e. a. s. hjá þeim, sem útsvarsskyldir eru skv. ákvæðum laga nr. 22/1956, skal lækka útsvör skv. því, er að framan greinir, enda hafi ákvæðum 4. gr. þeirra laga verið beitt við ákvörðun útsvarsskyldra tekna. Heimilt skal þó, í stað þess að umreikna tekjur í fullar árstekjur skv. 4. gr. laganna og leggja útsvar á þær tekjur, að leggja útsvar skv. 12. gr. á raunverulegar tekjur gjaldársins, en skerða þess í stað lækkun þá, er að framan greinir, hlutfallslega miðað við dvalartíma gjaldanda hér á landi.

Hjá gjaldendum þeim, sem um ræðir í 3. mgr. 2. gr., skal lækkun útsvars skv. þessari grein skert hlutfallslega miðað við dvalartíma þeirra hér á landi.

Gjaldendum þeim, sem um ræðir í 1. mgr. 3. gr. og 8. gr., ber engin lækkun útsvars skv. þessari grein.

15. gr.

Heimilt er sveitarstjórn að lækka útsvar gjaldanda:

a. sem nýtur bóta samkvæmt II. kafla laga nr. 67/1971, sbr. 3.—5. gr. laga nr. 16/1972 um breyting á þeim lögum. Bætur þær, sem hér um ræðir, eru þessar: elli- og örorkulífeyrir, örorkustyrkur, makabætur, barnalífeyrir, mæðralaun, ekkju- og ekklabætur og ekkjulífeyrir.

Hliðsjón skal þó höfð af því, að barnalífeyrir skv. 14. gr. greindra laga, greiddur með börnum, ef annað hvort foreldra er látið, er ekki talinn til útsvarsskyldra tekna, sbr. 5. tl. 2. mgr. 10. gr. þessarar reglugerðar, en hefur

hins vegar leitt til skerðingar á lækkun útsvars skv. 14. gr. hennar. Barnalífeyrir, greiddur skv. c-lið 35. gr. greindra laga, telst ekki til bóta í þessu sambandi.

Fæðingarstyrkur telst ekki til bóta í þessu sambandi, enda ekki talinn til útsvarsskyldra tekna.

b. sem stundar nám í skóla sex mánuði eða lengur á ári. Hliðsjón skal þó höfð af því, að námsstyrkur, veittur úr ríkissjóði og öðrum opinberum sjóðum, telst ekki til útsvarsskyldra tekna, sbr. ákvæði d-liðar 2. tl. B-liðar 16. gr. reglugerðar nr. 245/1963.

c. af ástæðum, sem upp eru taldar í 1.—4. tl. 52. gr. laga nr. 68/1971, en þær eru þessar:
   1. ef veikindi, slys, mannslát eða skuldatöp hafa skert gjaldþol skattþegns verulega,
   2. ef skattþegn hefur veruleg útgjöld haft vegna menntunar barna sinna, eldri en 16 ára,
   3. ef á framfæri skattþegns eru börn, sem haldin eru langvinnum sjúkdómum eða eru fötluð eða vangefin og valda framfærendum útgjöldum umfram venjulegan framfærslukostnað,
   4. ef skattþegn hefur foreldra eða aðra vandamenn sannanlega á framfæri sínu.

16. gr.

Útsvar skv. 12. eða 13. gr., að frádregnum lækkunum á því skv. 14. og 15. gr., eftir því sem við á, skal lagt á í heilum hundruðum króna, þannig, að lægri fjárhæð en 100 krónum skal sleppt. Enn fremur skal fella niður útsvar gjaldanda, sem er 1 000 kr. eða lægra. Útsvar, þannig álagt, er sú fjárhæð útsvars, sem gjaldanda ber að greiða til sveitarfélags síns, sbr. 1. gr., sbr. þó ákvæði 17. og 30. greinar.

17. gr.

Nú hrekkur heildarupphæð útsvara innan sveitarfélagsins, álagðra skv. 16. gr., ekki fyrir áætluðum útgjöldum þess, og er þá sveitarstjórn heimilt, að fengnu samþykki ráðherra, að hækka álögð útsvör skv. 12. og 13. gr., þó aldrei um meira en 10% — tíu hundraðshluta —. Með umsókn sveitarfélagsins til félagsmálaráðherra um heimild til hækkunar þessarar skal fylgja:

1. upplýsingar um heildarfjárhæð útsvara í sveitarfélaginu, eins og hún reyndist skv. 16. gr., svo og fjárhæð þeirra skv. 12. grein,
2. fjárhagsáætlun sveitarfélagsins fyrir gjaldárið,
3. reikningar sveitarfélagsins fyrir síðastliðið almanaksár.

Að fengnu samþykki ráðherra skal hækka álagt útsvar hvers gjaldanda skv. 12. gr. um þann hundraðshluta, sem ráðherra heimilaði. Útsvar, þannig hækkað, skal síðan, að frádregnum lækkunum skv. 14. og 15. gr., ákveðið skv. 16. gr., eftir því sem við á. Útsvar, þannig álagt, er sú fjárhæð útsvars, sem gjaldanda ber að greiða til sveitarfélags síns, sbr. 1. gr., sbr. þó ákvæði 30. greinar.

IV. KAFLI

Um framkvæmd álagningar útsvara, útsvarsskrár, kærur, úrskurði o. fl.

18. gr.

Skattstjórar annast álagningu útsvara skv. III. kafla reglugerðar þessarar eftir því sem við á, nema sveitarstjórn hafi ákveðið að annast sjálf álagninguna eða falið sérstakri nefnd að gera það, sbr. ákvæði 5. mgr. 19. gr. Ákvörðun sveitarstjórnar þessa efnis skal hafa borizt skattstjóra í hendur eigi síðar en 15. febrúar á gjaldárinu.

19. gr.

Nú annast skattstjóri álagningu útsvara, og skal hann þá hafa samráð við hlutaðeigandi sveitarstjórn við rannsókn og úrskurðun framtala til útsvarsálagningar, þ. m. t. áætlun tekna þeirra gjaldenda, sem ekki hafa skilað framtali innan lögboðins frests.

Nú verður ágreiningur milli skattstjóra og sveitarstjórnar um útsvarsskyldu eða útsvarsskyldar tekjur gjaldanda, og ræður þá ákvörðun skattstjóra, en sveitarstjórn hefur rétt til að kæra þá ákvörðun hans, sbr. ákvæði 23. gr. Við ákvörðun útsvarsskyldra tekna skal skattstjóri gæta ákvæða 37. gr. laga nr. 68/1971, sbr. og 47. gr. þeirra laga, eftir því sem við á.

Nú ákveður sveitarstjórn að nota heimildarákvæði 3. mgr. 1. tl. 2. mgr. 10. gr., og skal hún eða nefnd á hennar vegum þá ákvarða útsvarsskyldar tekjur af þessum tekjustofni, og ber skattstjóra að hlíta þeirri ákvörðun, enda þótt hann annist álagningu útsvara.

Enda þótt skattstjóri annist álagningu útsvara skv. III. kafla reglugerðar þessarar, skal hlutaðeigandi sveitarstjórn ákveða, hvort og þá hvernig beita skuli ákvæðum 15. gr. hennar um lækkun útsvars einstakra gjaldenda og tilkynna skattstjóra þar um, áður en hann leggur útsvörin á, og ber skattstjóra að hlíta þeirri ákvörðun. Heimilt er þó sveitarstjórn að fela skattstjóra að annast lækkanir útsvara skv. 15. gr. að hluta eða öllu leyti, en þá ber sveitarstjórn að gefa skattstjóra nákvæmar reglur um, hvernig beita skuli ákvæðum 15. gr. Skattstjóra ber að fara eftir reglum sveitarstjórnar og ákvarða lækkun útsvars einstakra gjaldenda skv. þeim. Reglur þessar skulu hafa borizt skattstjóra í hendur innan 15 daga, frá því að fjárhagsáætlun var afgreidd, þó eigi síðar en 15. apríl á gjaldárinu.

Sveitarstjórn getur falið einum eða fleiri mönnum að annast störf þau, sem um ræðir í grein þessari.

Sveitarstjórn eða nefnd á hennar vegum skal skylt að leysa verk sitt skv. þessari grein af hendi í samráði við skattstjóra. Náist ekki samkomulag milli þessara aðila um framkvæmd álagningarinnar, verður sveitarstjórn að annast álagninguna.

Þeim, sem annast störf þessi, svo og störf skv. 20. gr., er bannað, að viðlagðri ábyrgð eftir ákvæðum almennra hegningarlaga um opinbera starfsmenn, að skýra óviðkomandi mönnum frá því, er þeir komast að í störfum sínum og varðar hagi gjaldþegna.

20. gr.

Nú annast sveitarstjórn sjálf eða nefnd á hennar vegum, sbr. 5. mgr. 19. gr., álagningu útsvara skv. III. kafla, og er þá skattstjóra eða umboðsmanni hans skylt að veita sveitarstjórn aðgang að skattframtölum. Skylt er sveitarstjórn að haga verki sínu á þann veg, að eigi valdi töfum eða hindri skattstjóra í að leysa af hendi verkefni þau, sem honum eru falin að lögum.

Við ákvörðun útsvarsskyldra tekna skal sveitarstjórn gæta ákvæða 37. gr. laga nr. 68/1971, sbr. og 47. gr. þeirra laga, eftir því sem við á.

21. gr.

Hver sá, sem taldi fram lægri tekjur en vera bar og hefur því borið lægra útsvar en honum bar skylda til, skal greiða eftir á útsvarsupphæð þá, sem undan var dregin. Þó skal eigi reikna útsvar gjaldanda að nýju lengra aftur í tímann en 6 ár.

Hafi gjaldþegn eigi talið fram til skatts og útsvar hans því verið áætlað, en síðar kemur í ljós, að áætlunin hefur verið of lág, svo og ef gjaldþegni hefur ekki verið gert að greiða útsvar af öllum tekjum sínum, skal reikna útsvar gjaldanda að nýju, þó ekki lengra aftur í tímann en 6 ár. Sama gildir, ef láðst hefur að leggja útsvar á gjaldþegn.

Þegar útsvar er reiknað að nýju skv. þessari grein, skal gæta ákvæða 37. gr. laga nr. 68/1971, eftir því sem við á, og gefa gjaldþegni kost á að kæra útsvarsálagninguna, sbr. 22. og 23. gr. reglugerðar þessarar. Beita má viðurlögum skv. 47. gr. laga nr. 68/1971 svo og sektum skv. 28. gr. reglugerðarinnar.

Þegar útsvar er reiknað að nýju samkvæmt þessari grein, skal senda gjaldanda tilkynningu þar um í ábyrgðarbréfi. Annist skattstjóri álagningu útsvara, skal samrit tilkynningar jafnframt sent hlutaðeigandi sveitarstjórn til upplýsinga. Tilkynning um útsvarsbreytinguna skal eigi send hlutaðeigandi sveitarstjórn til innheimtu fyrr en að loknum kærufresti eða að loknum úrskurði kæru, hafi gjaldandi kært breytinguna, sbr. 23. gr. Hafi skattstjóri annazt álagninguna, skal samrit tilkynningar sent ríkisskattstjóra.

22. gr.

Eigi síðar en 20. júní ár hvert skal skattstjóri hafa samið og lagt fram útsvarsskrá fyrir hvert sveitarfélag í umdæmi sínu, sem hann annast álagningu útsvara fyrir. Í útsvarsskrá skal tilgreina álagt útsvar hvers gjaldanda skv. 16. eða 17. gr., eftir því sem við á. Útsvarsskrá skal liggja frammi til sýnis 2 vikur á hentugum stað í hverju sveitarfélagi. Skattstjóri eða umboðsmaður hans auglýsir í tæka tíð, hvar útsvarsskrá liggi frammi.

Skattstjóra er heimilt að leggja fram sameiginlega skrá um útsvör og skatta í sveitarfélaginu. Skattstjóri skal senda hlutaðeigandi sveitarfélagi skrá um þá, er greiða eiga útsvar til sveitarfélagsins, og samrit til ríkisskattstjóra. Skrá þessi má að ákvörðun skattstjóra vera sameinuð skrá yfir þá, er gjalda eiga aðstöðugjald skv. V. kafla laga nr. 8/1972 í því sama sveitarfélagi.

Heimilt er ríkisskattstjóra að veita skattstjóra frest til framlagningar á útsvarsskrá, þó aldrei lengri frest en hann veitir skattstjóra til framlagningar á skattskrá.

Nú hefur sveitarstjórn eða nefnd á hennar vegum annazt álagningu útsvara í stað skattstjóra, og ber þá sveitarstjórn að annast skyldur þær, er um ræðir í 1. mgr. þessarar greinar.

23. gr.

Nú telur einhver útsvar sitt eigi rétt ákveðið af skattstjóra, og getur hann þá sent skriflega kæru, studda nauðsynlegum gögnum, til skattstjóra eða umboðsmanns hans innan 14 daga, frá því að útsvarsskrá var lögð fram eða póstlögð var tilkynning um útsvarsbreytingu, sbr. 4. mgr. 21. gr. Sama rétt og gjaldendur hafa til þess að kæra út af útsvari til skattstjóra hafa og sveitarstjórnir, sem hlut eiga að máli. Innan tveggja mánaða frá lokum kærufrests skulu skattstjórar hafa úrskurðað kærur og leiðrétt útsvarsskrá. Úrskurðir skattstjóra skulu rökstuddir og sendir kærendum í ábyrgðarbréfi. Hafi sveitarstjórn sjálf eða nefnd á hennar vegum ákvarðað lækkun útsvars gjaldanda skv. 15. gr. eða beitt heimildarákvæðum 3. mgr. 1. tl. 2. mgr. 10. gr. og gjaldandi kærir þá ákvörðun til skattstjóra, ber sveitarstjórn að úrskurða það atriði kæru gjaldanda og rökstyðja úrskurð sinn, en skattstjóri skal annast útsendingu og undirritun úrskurðar á sama hátt og eigin úrskurði. Samrit úrskurða skulu send ríkisskattstjóra. Leiðréttingar á útsvarsskrá skulu jafnframt sendar hlutaðeigandi sveitarfélagi og samrit til ríkisskattstjóra. Úrskurðir skulu uppkveðnir af skattstjóra eða af þeim starfsmönnum hans, sem fengið hafa sérstaka heimild ríkisskattstjóra til að kveða upp skattúrskurði.

Hafi sveitarstjórn eða nefnd á hennar vegum annazt álagningu útsvara í stað skattstjóra, getur gjaldandi, sem eigi telur útsvar sitt rétt ákveðið, sent skriflega kæru, studda nauðsynlegum gögnum, til sveitarstjórnar eða nefndar á hennar vegum innan 14 daga, frá því að útsvarsskrá var lögð fram eða póstlögð var tilkynning um

útsvarsbreytingu, sbr. 4. mgr. 21. gr. Innan tveggja mánaða frá lokum kærufrests skal sveitarstjórn hafa úrskurðað kærur. Úrskurðir skulu rökstuddir og sendir kærendum í ábyrgðarbréfi.

24. gr.

Úrskurði skattstjóra, sveitarstjórnar eða nefndar á hennar vegum, eftir því sem við á, má skjóta til ríkisskattanefndar. Kærufrestur til ríkisskattanefndar skal vera 21 dagur frá uppkvaðningu úrskurðar skattstjóra, sveitarstjórnar eða nefndar á hennar vegum, eftir því sem við á. Sama rétt og gjaldendur hafa til að kæra úrskurði skattstjóra hafa og sveitarstjórnir, sem hlut eiga að máli. Kærur skulu vera skriflegar og studdar þeim gögnum, sem kærandi telur nauðsynleg.

Ríkisskattstjóri hefur heimild til að skjóta úrskurðum skattstjóra til ríkisskattanefndar á næstu þremur mánuðum eftir dagsetningu úrskurðar skattstjóra. Kærur hans skulu vera skriflegar og studdar þeim gögnum, sem hann telur nauðsynleg.

Um frest ríkisskattanefndar til að úrskurða kærur og önnur atriði þeim viðvíkjandi fer að öðru leyti eftir ákvæðum 41. gr. laga nr. 68/1971, sbr. 15. gr. laga nr. 7/1972.

Úrskurður ríkisskattanefndar er fullnaðarúrskurður um útsvarsfjárhæð. Ágreining um útsvarsskyldu má bera undir dómstóla.

25. gr.

Telji ríkisskattstjóri ástæðu til að breyta ályktun skattstjóra um álagt útsvar, getur hann gert gjaldþegni útsvar að nýju, enda séu ákvæði 21. gr. uppfyllt, ef um hækkun útsvars er að ræða. Heimilt er gjaldanda að kæra slíka álagningu til ríkisskattanefndar eftir reglum 24. greinar.

26. gr.

Áfrýjun útsvarsákvörðunar eða deila um útsvarsskyldu frestar ekki eindaga útsvars né leysir undan neinum þeim viðurlögum, sem lögð eru við vangreiðslu þess. En ef útsvar er lækkað eftir úrskurði eða dómi eða niður fellt, skal endurgreiðsla þegar fara fram. Hafi skattstjóri annazt álagningu útsvarsins, má víkja frá ákvæði 1. málsliðar, ef sérstaklega stendur á, samkvæmt ákvörðun ríkisskattstjóra.

V. KAFLI
Ýmis ákvæði.

27. gr.

Við ákvörðun útsvarsskyldra tekna skal sá, er annast álagningu útsvara, sbr. 19. og 20. gr., eða hækkun þeirra, sbr. 21. og 25. gr., beita viðurlögum á útsvarsskyldar tekjur á þann hátt, sem fyrir er mælt í 47. gr. laga nr. 68/1971.

28. gr.

Nú skýrir gjaldþegn af ásetningi eða stórkostlegu hirðuleysi rangt frá einhverju því, er máli skiptir um útsvar hans, og skal hann þá sekur um allt að tífaldri útsvarsupphæð þeirri, sem undan var dregin. Einnig er heimilt að sekta gjaldþegn, sem ekki hefur talið fram til skatts, um allt að tífaldri útsvarsupphæð þeirri, sem áætlun var of lág um, ef útsvar er reiknað að nýju samkvæmt 21. gr. Eigi má þó reikna útsvarssekt samkvæmt þessari málsgrein lengra aftur í tímann en 6 ár.

Nú verður slíkt uppvíst við meðferð dánarbús, og skal þá greiða úr búinu tvöfalda þá upphæð, er á vantar.

Um meðferð mála skv. 1. mgr. þessarar greinar skal fara að ákvæðum 48. gr. laga nr. 68/1971, sbr. 18. gr. laga nr. 7/1972 um breyting á þeim lögum. Sektir skv. þessari grein renna til hlutaðeigandi sveitarfélags, og má innheimta þær með aðför. Um sektir þær, sem ákveðnar verða af nefnd skv. 48. gr. laga nr. 68/1971, sbr. 18. gr. laga nr. 7/1972 um breyting á þeim lögum, gilda þó sömu reglur að því er innheimtu varðar og um útsvör, eftir því sem við á, þar á meðal um lögtaksrétt.

29. gr.

Greiði gjaldþegn, sem útsvarsskyldur er hér á landi skv. I. kafla reglugerðar þessarar, útsvar af tekjum sínum, sem útsvarsskyldar eru hér á landi, til sveitarfélags í ríki, sem Ísland hefur ekki gert við tvísköttunarsamning, er ríkisskattstjóra heimilt, samkvæmt umsókn gjaldþegns, að lækka útsvar hans með hliðsjón af þessum útsvarsgreiðslum.

30. gr.

Nú þykir sýnt, að innheimtar tekjur hrökkvi ekki til greiðslu gjalda á gjaldárinu, og getur þá sveitarstjórn ákveðið hækkun álagðra útsvara, sem svarar því, sem á vantar, þannig að öll útsvör verði hækkuð eftir ákveðnu hundraðshlutfalli.

Álögð útsvör, að viðbættri hækkun, mega ekki vera hærri en fyrir er mælt í 17. grein.

31. gr.

Nú ákveður sveitarstjórn að nota heimild í 30. gr. um hækkun útsvara, og skal hún þá auglýsa þá ákvörðun sína í blöðum á staðnum eða með öðrum hætti. Viðbótargjöld þessi falla í gjalddaga viku eftir birtingu auglýsingarinnar.

Hækkanir útsvara skv. 21. og 25. gr. falla í gjalddaga viku eftir dagsetningu tilkynninga þar um til hlutaðeigandi sveitarstjórna. Sama gildir um gjalddaga sekta skv. síðasta málslið 3. mgr. 28. greinar.

32. gr.

Ef útsvar er ekki greitt innan 2ja mánaða frá gjalddaga, sbr. 29. gr. laga nr. 8/1972, skal gjaldandi greiða sveitarsjóði dráttarvexti af þeirri útsvarsfjárhæð, sem þá er gjaldfallin, en ógreidd.

Dráttarvextir eru 1½% fyrir hvern mánuð eða brot úr mánuði, og reiknast þeir frá því tveir mánuðir eru liðnir frá gjalddaga og til greiðsludags.

Heimilt er sveitarstjórn að miða upphaf dráttarvaxtareiknings við 15. hvers mánaðar.

Nú skilar kaupgreiðandi ekki útsvari gjaldanda innan tilskilins frests, sbr. 30. gr. laga nr. 8/1972, og ábyrgist hann þá greiðslu dráttarvaxta af því fé.

Reglugerð þessi staðfestist hér með samkvæmt lögum nr. 8 22. marz 1972 um tekjustofna sveitarfélaga til þess að öðlast gildi þegar í stað og birtist til eftirbreytni öllum þeim, sem hlut eiga að máli.

Félagsmálaráðuneytið, 18. maí 1972.

Hannibal Valdimarsson.

Hjálmar Vilhjálmsson.

REGLUGERÐ

um breytingu á hafnarreglugerð fyrir Húsavík, nr. 8 31. janúar 1959, sbr. reglugerð nr. 10 19. febrúar 1962 og reglugerð nr. 53 6. febrúar 1969.

1. gr.

VII. til XI. kafli reglugerðarinnar orðist þannig:

VII. KAFLI
Um gjöld til hafnarinnar.

23. gr.

Öll skip og bátar skulu greiða hafnargjöld til hafnarsjóðs, eru þau koma inn fyrir takmörk hafnarinnar.

Öll gjöld til hafnarinnar greiðast af brúttóstærð skipanna, eins og hún er mest, meðan skipið hefur viðdvöl í höfninni. Hálf rúmlest telst sem heil, en minni hluta er sleppt.

Undanþegin lestargjaldi og bryggjugjaldi eru herskip, skemmtiferðaskip, íslenzk vitaskip og varðskip og skip, sem gerð eru út til vísindalegra rannsókna við Ísland.

Strandferðaskip, sem sigla eftir fastri áætlun, greiða hálft lestagjald, en fullt bryggjugjald, ef þau koma að bryggju. Opnir bátar, sem gerðir eru út frá höfninni um lengri eða skemmri tíma, greiða fast árgjald til hafnarinnar, í stað lesta- og bryggjugjalds, kr. 600.00 á ári. Gjalddagi er 1. júní.

VIII. KAFLI
Um lestagjöld.

24. gr.

Öll skip, hvort sem þau eru tóm eða hlaðin vörum eða seglfestu skulu greiða lestargjald í hvert sinn sem þau koma til hafnarinnar, þó með þeim undantekningum, sem um getur í 23. gr.

a) Innlend fiskiskip (þilfarsskip) skulu greiða lestargjald kr. 2.00 af hverri brúttórúmlest í hvert skipti, sem þau koma til hafnarinnar, allt að 10 sinnum á hverju almanaksári. Komi skip oftar greiðist annað hvort sama gjald fyrir hverja viðkomu, ef útgerðarmaður eða skipstjóri óskar þess, eða kr. 100.00 af hverri brúttórúmlest, ef skip er gert út að staðaldri frá Húsavíkurhöfn, 6 mánuði eða lengri tíma á hverju almanaksári.

b) Öll önnur skip, sem til hafnarinnar koma, skulu greiða lestargjald, kr. 2.00 fyrir hverja brúttórúmlest, með þeim undantekningum, er áður getur. Lægsta gjald er kr. 100.00.

25. gr.

Liggi skip í höfninni lengur en 14 daga, skal eiganda þess skylt að greiða lestargjald að nýju fyrir hverja 14 daga eða brot úr þeim. Hafi skip verið tekið á land til viðgerðar telst sá tími ekki meðan það stóð uppi.

IX. KAFLI
Um bryggjugjöld.

26. gr.

Hvert það skip, sem leggst við bryggju eða hafnarbakka eða við skip, sem liggur við bryggju eða hafnarbakka, skal greiða bryggjugjald.

a) Innlend fiskiskip, sem landa afla í höfninni skulu greiða bryggjugjald kr. 1.00 af hverri brúttórúmlest í hvert sinn, sem þau koma til hafnarinnar, þó ekki oftar en 10 sinnum á hverju almanaksári.

Komi skip oftar greiðist annað hvort sama gjald fyrir hverja viðkomu, ef útgerðarmaður eða skipstjóri óska þess eða fast gjald, kr. 100.00 af brúttórúmlest, sé skip gert út að staðaldri frá Húsavík 6 mánuði eða lengur á almanaksári.

b) Öll önnur skip skulu greiða kr. 1.00 af hverri brúttórúmlest fyrir hvern hálfan sólarhring eða hluta úr hálfum sólarhring með þeim undantekningum, sem að framan greinir. Lægsta gjald er kr. 100.00.

X. KAFLI
Um vörugjöld.

27. gr.

Vörugjald skal greiða af öllum vörum og skepnum lifandi og dauðum, sem fermdar eru eða affermdar í höfninni, svo og afla lögðum í land, með þeim undantekningum, sem um getur í næstu grein.

28. gr.

Fyrir vörur, sem samkvæmt farmskrá skipsins eru ákveðnar til umhleðslu og eiga því ekki að leggjast á land nema um stundarsakir, greiðist aðeins hálft gjald. Af vörum, sem settar eru á land, en eiga að fara aftur með sama skipi, enda sé þess getið í farmskrá, greiðist ekkert gjald.

29. gr.

Þessar vörur eru undanþegnar vörugjaldi:

a) Vistir og aðrar nauðsynjar skipa og báta til eigin notkunar, sem fluttar eru úr landi.
b) Póstflutningar og farangur ferðamanna.
c) Vörur, sem fluttar eru úr varðskipi, björgunarskipi eða í þau.

30. gr.

Vörugjald skal reikna eftir máli eða þyngd með umbúðum. Brot úr gjaldeiningu telst heil gjaldeining. Fara skal eftir farmskrá skipa við útreikning vörugjalds og er skipstjóri skyldur að láta hafnarstjóra í té eftirrit af farmskrá skips síns. Sé engin farmskrá skal skipstjóri eða formaður báts gefa drengskaparvottorð um vörumagn, sem fleyta hans hefur fermt eða affermt. Þykir hafnarstjóra ástæða til, getur hann hvenær sem er látið ákveða vörumagnið á þann hátt, sem hann telur hentugast. Reynist vörumagnið meira en upp var gefið, greiðir skipið kostnaðinn. Ef ýmsar vörutegundir eru í sendingu, og beri farmskrá ekki með sér greinilega sundurliðun í vörutegundir, skal reikna vörugjaldið eftir þeirri tegund, sem hæst vörugjald ber. Sé vara flutt í gámum eða meisum (containers) skal ekki reikna gjald af þeim, en einungis innihaldi þeirra skv. almennum reglum.

Vörur skal flokka til vörugjalds eftir því sem vörugjaldskrá tiltekur og gjald greiðist eins og þar segir. Ef vafi leikur á því, hverjum flokkanna skuli telja einhverja vöru, úrskurðar hafnarstjóri, en úrskurði hans má skjóta til hafnarnefndar.

31. gr.

Vörugjaldskrá.

1. flokkur. Gjald kr. 5.00 fyrir hver 100 kg:
Kol, koks, kalk, salt, sement, kornvara, sykur og önnur matvara í sekkjum 25 kg eða stærri, fóðurvara sekkjuð og ósekkjuð, áburður, hey, garðávextir í sekkjum, steinefni til bygginga, svo sem gólf- og veggflísar, vikur og hleðslur, steinar, tjara, bik og asfalt, kísilgúr.

2. flokkur. Gjald kr. 7.00 fyrir hver 100 kg:
Olíur alls konar og benzín (nema í smápakkningum), óunnið járn og steypustyrktarjárn, feiti og olíur til smjörlíkis-, sápu-, sælgætis- og málningarframleiðslu, landbúnaðarafurðir frá öðrum höfnum, ótalið annars staðar, sjávarútvegs- og landbúnaðarafurðir til brottflutnings, veiðarfæri, ótalið annars staðar, sódi, brennisteinssýra, fljótandi gas í hylkjum, útflutningsumbúðir, síma- og raflínur á keflum, ferskir ávextir í kössum.

3. flokkur. Gjald kr. 11.00 fyrir hver 100 kg:
Vélar, ótaldar annars staðar, varahlutir, rafmagnsvörur, ótaldar annars staðar, miðstöðvarefni, vatnsrör og pípur, girðingarefni, vinnuvélar, bifreiðar, vélar og tæki til landbúnaðar, önnur en handverkfæri, trjáviður og þilplötur, sem gjald reiknast af eftir þyngd, iðnaðarvörur til útflutnings, rúðugler og byggingavörur, ótaldar annars staðar.

4. flokkur. Gjald kr. 17.00 fyrir hver 100 kg:
Olíur í litlum pakkningum, ílátum og dósum 5 lítra eða minni, matvara í litlum pakkningum, pökkum, pokum, glösum eða dósum, málningarvörur og húðunarefni, efni til gólflagningar, fullunnar efnagerðarvörur, hreinlætisvörur og aðfluttar niðursuðuvörur, kaffi í pökkum, dósum eða glösum, handverkfæri hvers konar, barnavagnar, hjólhestar, mótorhjól, saumavélar, búsáhöld ýmiss konar, aðfluttar burstavörur, lyfjavörur, og garn, gúmmívörur, aðfluttar leðurvörur og skófatnaður, lyfjavörur, glervörur ótaldar annars staðar, hjúkrunarvörur, skrifstofuvélar, byssur, skotfæri, leikföng, skrautvörur og glysvarningur, áfengi, ilmvötn, tóbaksvörur, hljóðfæri, svo og allar þær vörur, sem gjald er tekið af eftir þyngd og ótaldar eru annars staðar.

5. flokkur. Gjald kr. 3.50 fyrir 0.1 teningsmeter eða kr. 1.00 fyrir hvert teningsfet:
Trjáviður, húsgögn og aðrar vörur, sem reiknast eftir rúmmáli.

6. flokkur. Gjald fyrir hvert stykki sem hér segir:

Stórgripir, sauðfé og loðdýr	kr. 30.00
Tómar tunnur, kassar o. þ. h.	— 5.00

7. flokkur. Sjávarafli: Gjald 1% af verðmæti:
Gjaldið er 1% af verðmæti sjávarafla lögðum á land í höfninni til vinnslu, verkunar eða brottflutnings. Kaupanda sjávaraflans ber að afhenda hafnarstjórn skýrslu um keyptan afla mánaðarlega. Aflagjaldið fellur í gjalddaga um leið og afla er landað og ber kaupanda að halda gjaldinu eftir og standa skil á því til hafnargjaldkera mánaðarlega.

XI. KAFLI
Um ýmis gjöld til hafnarinnar.

32. gr.

Fyrir að leggja skipi eða bát í fjöru hafnarinnar til hreinsunar eða aðgerðar skal greiða kr. 0.50 af hverri brúttórúmlest skipsins eða bátsins fyrir hvern sólarhring eða hluta úr sólarhring, þó aldrei minna en kr. 50.00.

33. gr.

Fyrir að leggja vörur, sem affermdar eru, á land hafnarinnar, skal greiða kr. 1.00 fyrir hvern fermetra af landi því, sem varan liggur á, fyrir hvern sólarhring, talið frá öðrum degi eftir að affermingu er lokið. Sama gjald skal greiða fyrir vörur, sem fluttar eru á land hafnarinnar og fara eiga í skip.

34. gr.

Fyrir lóðir hafnarinnar, geymsluhús og tæki skal greiða gjald fyrir leigu og aðstöðu eftir nánari ákvörðun hafnarnefndar eða samkvæmt samningi.

Almenn lóðarleiga skal ákveðin í upphafi hvers árs, en sé ekki sérstök ákvörðun þá tekin um leiguna, framlengjast lóðarleigukjör óbreytt til næstu áramóta.

Gjalddagi lóðarleigu er 1. janúar ár hvert.

35. gr.

Fyrir geymslu skips, sem lagt er í lægi í höfninni skv. 20. gr. greiði eigandi árgjald kr. 5.00 á brúttólest.

36. gr.

Fyrir vatn afhent við bryggju skal greiða:

a. Heimabátar og skip undir 12 lestir brúttó kr. 500.00 á ári.
   Heimabátar og skip 12—50 lestir brúttó kr. 1 500.00 á ári.
   Heimabátar og skip 50 lestir brúttó og yfir kr. 3 000.00 á ári.
b. Öll önnur skip og bátar skulu greiða fyrir vatn kr. 40.00 pr. tonn.

37. gr.

Fyrir kjölfestu greiðist gjald, sem hafnarnefnd ákveður í hvert sinn.

38. gr.

Fyrir uppsátur skipa og báta greiðist árgjald miðað við brúttóstærð sem hér segir: Allt að 5 rúmlestum kr. 50.00, 6—12 rúmlesta kr. 75.00 og stærri skip og bátar kr. 150.00.

39. gr.

Hafnarvörður tilkynni hafnargjaldkera jafnóðum um öll afnot hafnar og hafnarmannvirkja samkvæmt þessum kafla.

2. gr.

Reglugerð þessi öðlast þegar gildi.

Reglugerð þessi, sem sett er samkvæmt hafnalögum nr. 48 29. apríl 1967, birtist hér með til eftirbreytni öllum þeim, sem hlut eiga að máli.

Samgönguráðuneytið, 16. maí 1972.

Hannibal Valdimarsson.

Kristinn Gunnarsson.

REGLUGERÐ

um Iðnþróunarsjóð.

1. gr.

Heiti sjóðsins er Iðnþróunarsjóður (Nordisk Industrialiseringsfond for Island.) Heimili sjóðsins og varnarþing er í Reykjavík. Stofnaðilar sjóðsins eru ríkisstjórnir Danmerkur, Finnlands, Íslands, Noregs og Svíþjóðar. Stofnaðilar hafa gert með sér sérstakan stofnsamning fyrir sjóðinn, dags. 12. desember 1969, og er hann birtur sem fylgiskjal með lögum um sjóðinn, nr. 9 frá 13. febr. 1970, og hafa ákvæði hans lagagildi hér á landi.

2. gr.

Tilgangur sjóðsins er:

a) að stuðla að tækni- og iðnþróun Íslands við aðild Íslands að Fríverzlunarsamtökum Evrópu (EFTA) og auðvelda aðlögun iðnaðarins í því sambandi;
b) að stuðla að þróun útflutningsiðnaðar á Íslandi og leggja áherzlu á aukna samvinnu á sviði iðnaðar og viðskipta milli Íslands og hinna Norðurlandanna;
c) að efla samkeppnishæfni íslenzka heimamarkaðsiðnaðarins.

3. gr.

Stofnfé sjóðsins skal vera jafnvirði 14 milljóna Bandaríkjadollara, sem stofnaðilar leggja fram skv. stofnsamningi frá 12. desember 1969.

4. gr.

Reikningseining sjóðsins skal vera jöfn einum Bandaríkjadollar. Öll útlán sjóðsins skulu miðuð við þessa einingu. Verði breyting á stofngengi eða raunverulegu sölugengi Bandaríkjadollars, og þar með reikningseiningu sjóðsins, breytast eftirstöðvar lána, svo og greiðslur vaxta og afborgana í samræmi við það.

5. gr.

Sjóðurinn starfar einkum að verkefni sínu með því:

a) að veita lán til ákveðinna verkefna, annað hvort einn eða í samvinnu við aðra aðila;
b) að ábyrgjast lán, sem veitt eru af öðrum aðilum.

Fé til lánveitinga fær sjóðurinn af stofnfé sínu og tekjum, og skulu lánveitingar ákveðnar í samræmi við viðurkennd bankaleg og efnahagsleg sjónarmið. Sjóðurinn skal stefna að því að tryggja eðlilega ávöxtun stofnfjárins og forðast ónauðsynlega áhættu.

Í sérstökum tilvikum er heimilt að veita lán með sérlega hagstæðum kjörum eða framlög, m. a. til tækniaðstoðar, rannsókna og markaðsathugana. Slík lán eða framlög mega samtals ekki nema meira en 10% af stofnfé sjóðsins.

Lán, framlög eða ábyrgðir má veita til fyrirtækja í einkaeign eða í eigu opinberra aðila og til fjárfestingarlánasjóða, sem hafa sama tilgang og Iðnþróunarsjóður.

Sjóðurinn skal hafa náið samstarf við íslenzkar lánastofnanir, sem veita lán til iðnaðar.

6. gr.

Sjóðurinn skal hafa stjórn, framkvæmdastjórn og framkvæmdastjóra.

7. gr.

Stjórn sjóðsins skal skipuð fimm mönnum, einum frá hverju aðildarríki. Varamaður skal skipaður fyrir hvern stjórnarmann. Menn þessir skulu skipaðir til þriggja ára í senn. Iðnaðarráðherra skipar fulltrúa Íslands og varamann hans. Fulltrúa og varamenn hinna ríkjanna skipa stjórnvöld hvers ríkis eftir reglum er þau setja. Sjóðurinn greiðir laun stjórnarmanna og framkvæmdastjórnarmannanna skv. ákvörðun iðnaðarráðherra.

8. gr.

Stjórn sjóðsins kýs sér formann til eins árs í senn, frá 1. maí til jafnlengdar næsta árs á eftir. Engar bindandi ákvarðanir má taka, nema a. m. k. 3 stjórnarmenn eða varamenn þeirra séu á fundi. Hver stjórnarmaður fer með eitt atkvæði. Til ákvörðunar þarf meirihluta atkvæða, og skal atkvæði íslenzka stjórnarmannsins vera þar með.

9. gr.

Stjórn sjóðsins skal halda a. m. k. tvo fundi á ári. Formaður stjórnar og framkvæmdastjóri boða til og undirbúa fundi. Fund skal boða komi fram ósk um það frá einum eða fleiri stjórnarmanna. Fundina skal að jafnaði halda á Íslandi. Framkvæmdastjóri er ritari á fundum stjórnarinnar.

10. gr.

Stjórn sjóðsins tekur ákvarðanir um málefni hans, en í því felst m. a.:

a) að taka ákvarðanir um lánveitingar og setja lágmarksskilyrði fyrir þeim og um ábyrgðir sem veita á;
b) að taka ákvarðanir um vaxta- og útlánskjör sjóðsins;
c) að ráða framkvæmdastjóra að fengnum tillögum framkvæmdastjórnar;
d) að setja framkvæmdastjóra starfsreglur með erindisbréfi eftir tillögum framkvæmdastjórnar;
e) að fela framkvæmdastjórninni, eftir því, sem hún telur heppilegt, að taka ákvarðanir um starfsemi sjóðsins, þar með talið lánveitingar;
f) að skipa tvo menn til að endurskoða bókhald og reikninga sjóðsins. Skal annar þeirra vera löggiltur endurskoðandi, og hinn aðalendurskoðandi Seðlabanka Íslands;
g) að úrskurða reikninga sjóðsins og taka ákvarðanir um ráðstöfun tekjuafgangs, svo og um afskriftir krafna sjóðsins, að fengnum tillögum framkvæmdastjórnar.

11. gr.

Iðnaðarráðherra skipar fimm menn í framkvæmdastjórn sjóðsins eftir tilnefningu eftirtalinna aðila: Landsbanka Íslands, Iðnaðarbanka Íslands h.f., Iðnlánasjóðs, Útvegsbanka Íslands og Búnaðarbanka Íslands, sem hver tilnefnir einn mann. Varamenn skulu skipaðir á sama hátt, og skal skipunartími aðalmanna og varamanna vera þrjú ár. Ráðherra skipar formann framkvæmdastjórnar, en hún skiptir með sér verkum að öðru leyti. Framkvæmdastjóri Iðnþróunarsjóðs á sæti í framkvæmdastjórninni. Framkvæmdastjóri undirbýr fundi framkvæmdastjórnar í samráði við formann hennar. Fundi skal halda eftir því, sem þörf krefur, en þó að jafnaði eigi sjaldnar en tvisvar í mánuði.

12. gr.

Verkefni framkvæmdastjórnar eru einkum þessi:

a) að gera tillögur til sjóðsstjórnarinnar um þau mál, er sjóðsstjórnin tekur ákvörðun um, þar á meðal um lánveitingar, framlög, ábyrgðir, ráðstöfun tekjuafgangs og afskriftir;
b) að gera tillögu um ráðningu framkvæmdastjóra;
c) að taka ákvarðanir um starfsemi sjóðsins, þar með talið lánveitingar og framlög, eftir því sem sjóðsstjórnin felur henni sbr. 10. gr.;
d) að afgreiða lánveitingar og ábyrgðir skv. samþykktum sjóðsstjórnar;
e) að undirrita skjöl sjóðsins, hafa umsjón með rekstri hans og starfsemi;
f) að vinna að því í samstarfi við sjóðsstjórnina, að tilgangi með stofnun sjóðsins verði sem bezt náð.

13. gr.

Framkvæmdastjóri sjóðsins ber ábyrgð á ráðningu og uppsögn starfsfólks og daglegum rekstri. Hann annast vörzlu eigna sjóðsins, hefur yfirumsjón með bókhaldi, úrvinnslu lánsumsókna og fer með prókúruumboð fyrir sjóðinn.

14. gr.

Til að skuldbinda sjóðinn þarf undirskrift tveggja manna, sem eiga sæti í framkvæmdastjórninni.

15. gr.

Seðlabanki Íslands skal veita sjóðnum nauðsynlega fyrirgreiðslu og starfsaðstöðu að því er varðar húsnæði, bókhald, afgreiðslu, daglega endurskoðun, lögfræðilega þjónustu, innheimtu, geymslu verðbréfa o. fl. Sjóðurinn endurgreiðir útlagt fé vegna þess.

16. gr.

Bókhaldsár sjóðsins skal vera hið sama og almanaksárið.

Í lok hvers bókhaldsárs semur framkvæmdastjórn sjóðsins skýrslu um starfið á árinu og leggur hana ásamt endurskoðuðum og árituðum ársreikningum fyrir stjórn sjóðsins í síðasta lagi 1. maí næst á eftir.

17. gr.

Iðnþróunarsjóður er undanþeginn opinberum gjöldum og sköttum til ríkissjóðs og sveitarsjóðs á sama hátt og Seðlabanki Íslands.

Sjóðurinn er og undanþeginn stimpilgjaldi af fjárskuldbindingum, sem hann kann að taka á sig.

18. gr.

Reglugerð þessi, sem sett er samkvæmt tillögum stjórnar Iðnþróunarsjóðs og með heimild í 7. gr. laga nr. 9 frá 13. febr. 1970, öðlast þegar gildi.

Iðnaðarráðuneytið, 18. maí 1972.

Magnús Kjartansson.

Árni Snævarr.

REGLUGERÐ

um breyting á reglugerð nr. 133 frá 15. júlí 1971 fyrir veðdeild Landsbanka Íslands um útgáfu á 23. flokki bankavaxtabréfa samkvæmt lögum nr. 73 frá 22. maí 1965 og breytingu á þeim lögum sbr. lög nr. 32 frá 7. apríl 1971, um heimild fyrir veðdeild Landsbanka Íslands til að gefa út nýja flokka bankavaxtabréfa.

1. gr.

Fyrir orðin í 1. málsgrein 1. greinar reglugerðarinnar „má ekki fara fram úr 15 milljónum króna" komi: má ekki fara fram úr 30 milljónum króna.

2. gr.

10. gr. reglugerðarinnar orðist svo: Lán þau, sem veðdeildarflokkurinn veitir, má hann greiða í bankavaxtabréfum sínum eftir nafnverði þeirra, enda sanni lántaki, að fyrir liggi loforð banka eða sparisjóðs um kaup á bréfunum. Semja má um sölu bankavaxtabréfa flokksins fyrirfram í einu eða fleiru lagi, enda samþykki fjármálaráðherra söluverðið.

Reglugerð þessi, sem sett er samkvæmt heimild í lögum nr. 73/1965, sbr. lög nr. 32/1971, um heimild fyrir veðdeild Landsbanka Íslands til að gefa út nýja flokka bankavaxtabréfa, tekur þegar gildi.

Viðskiptaráðuneytið, 18. maí 1972.

Lúðvík Jósepsson.

Þórhallur Ásgeirsson.

Nr. 122. 23. maí 1972.

AUGLÝSING

um framboð til kjörs forseta Íslands.

Frestur til að skila framboðum til kjörs forseta Íslands, er fram á að fara 25. júní 1972, rann út laugardaginn 20. þ. m.

Í kjöri til forsetaembættisins er dr. Kristján Eldjárn, núverandi forseti Íslands.

Þetta auglýsist hér með samkvæmt lögum um framboð og kjör forseta Íslands, nr. 36 12. febrúar 1945, sbr. lög nr. 39 26. apríl 1963.

Í dóms- og kirkjumálaráðuneytinu, 23. maí 1972.

Ólafur Jóhannesson.

Baldur Möller.

Stjórnartíðindi B 14, nr. 94—122. Útgáfudagur 2. júní 1972.

STJÓRNARTÍÐINDI B 15 — 1972

9. júní 1972. 309 Nr. 123.

REGLUR

um útdrátt vinninga í happdrættisláni ríkissjóðs 1972, skuldabréf A.

1. gr.

Útdráttur fer fram í Reiknistofu Raunvísindastofnunar Háskólans. Viðstaddir útdráttinn séu forstöðumaður stofunnar og eftirtaldir eftirlitsmenn:

a. Notarius publicus.
b. fulltrúi fjármálaráðuneytisins og
c. fulltrúi Seðlabanka Íslands.

2. gr.

Við útdráttinn skal nota eftirfarandi gögn og tæki:

a. Tölvu Reiknistofunnar.
b. Forrit, sem stýrir tölvunni við útdráttinn. Forritið skal gert af Reiknistofunni og skulu notaðar til þess viðurkenndar aðferðir. Forritið skal skráð á gataspjöld og þannig úr garði gert, að einungis minniseiningar úr kjarnaminni tölvunnar séu notaðar. Eftirlitsnefndin skal fá sérfræðing, sem ekki starfar við reiknistofu til að fylgjast með gerð forritsins yfirfara það að lokum og afhenda það til notarii publici til varðveizlu. Forritið skal varðveitt af notario publico milli útdrátta.
c. Tunnu með 40 hylkjum í. Í hverju hylkjanna er fólginn á seðli einn tölustafanna frá 0 til 9, þannig að sérhver tölustafanna 0 til 9 er í fjórum hylkjum.
d. Átta gataspjöld (titilspjöld), þar sem á er skráð titill, dagsetning og númer viðkomandi útdráttar, fjöldi og upphæð vinninga svo og númer skuldabréfa, sem dregið er úr.
e. Eitt gataspjald (stýrisspjald) með 48 tölustöfum sbr. 4. gr. hér á eftir.

3. gr.

Útdráttur hefst með því, að notarius publicus velur 48 sinnum hylki úr happdrættistunnunni. Eftir hvert val er tölustafur viðkomandi hylkis skráður, en hylkið með seðli sínum er aftur sett í tunnuna, áður en næsta val fer fram.

4. gr.

Forstöðumaður Reiknistofu lætur gata hina 48 tölustafi í fyrstu 48 dálka gataspjalds og í þeirri röð, sem þeir voru dregnir. Eftirlitsnefndin gengur úr skugga um, að ofangreint stýrisspjald sé rétt gatað.

5. gr.

Tölvan er látin lesa forritið, titilspjöldin átta og stýrisspjaldið sbr. 2. gr.

6. gr.

Tölvan velur nú vinningsnúmer og vinningsupphæðir og stýrir ofangreind 48 stafa tala valinu. Tölvan skrifar út vinningsnúmer og vinningsupphæðir jafnóðum.

Ríkisprentsmiðjan Gutenberg.

Þegar þessari útskrift er lokið, stanzar tölvan og vinningalistinn er staðfestur með undirskrift eftirlitsnefndarinnar.

7. gr.

Tölvan er nú aftur ræst og skrifar þá vinningalista, sem raðaður er í númeraröð. Eftirlitsnefndin gengur úr skugga um, að þessi listi sé í samræmi við upphaflega vinningalistann sbr. 6. gr. Raðaði vinningalistinn er notaður til birtingar.

8. gr.

Bili tölvan, eða stöðvist útdráttur hennar, tekur notarius publicus forritið, titilspjöldin og stýrisspjaldið í sína vörzlu, þar til viðgerð er lokið. Útdráttur er þá endurtekinn og hefst með því að tölvan er látin lesa hin geymdu gögn sbr. 5. gr.

9. gr.

Reglur þessar eru settar skv. heimild í lögum nr. 99 28. desember 1971.

Fjármálaráðuneytið, 9. júní 1972.

Halldór E. Sigurðsson.

Jón Sigurðsson.

Stjórnartíðindi B 15, nr. 123. Útgáfudagur 15. júní 1972.

STJÓRNARTÍÐINDI B 16 — 1972

15. maí 1972. 311 Nr. 124.

GJALDSKRÁ

fyrir Rafveitu Keflavíkur.

I. RAFORKA

Rafveita Keflavíkur selur raforku á þann hátt og við því verði sem hér segir.

A. Lýsing.

11. Um kwst.mæli á kr. 11.40 hver kwst.
12. Um kwst.mæli á kr. 4.40 hver kwst., auk fastagjalds, er nemi kr. 49.70 á ári af hverjum fermetra gólfflatar í rúmi því er lýsa skal. Fullt fermetragjald skal greiða af gólffleti í búðum, vinnustofum og skrifstofum, en fyrir geymslur og ganga skal greiða kr. 17.00 af fermetra á ári.

B. Almenn heimilisnotkun.

21. Um kwst.mæli á kr. 2.55 hver kwst. Auk þess skal greiða fastagjald kr. 19.60 á mánuði af hverju herbergi íbúðar. Í útreikningi á fjölda herbergja skal telja öll herbergi, sem ætluð eru til íbúðar, og eldhús. Herbergi, sem er minna en 5 m² skal teljast hálft, og stærra en 25 m², sem tvö. Leiga af einum mæli er innifalinn í fastagjaldinu.

Þar sem meðalstærð herbergja í íbúð er undir 10 m², má miða við sameiginlegt flatarmál þeirra, þannig að hverjir 10 m² jafngilda einu herbergi og og 6 m² hálfu herbergi.

C. Vélanotkun.

31. Um kwst.mæli á kr. 6.20 hver kwst. Hafi vélarnar mjög stuttan notkunartíma, má krefjast minnsta árgjalds kr. 1 240.00 á hvert uppsett kw. vélanna.
32. Til fiskiðnaðar, með fasttengdum vélum kr. 2.55 hver kwst.
33. Ef uppsett rafvélaafl fasttengdra véla við fisk, kjöt eða mjólkuriðnað er yfir 20 kw.

a. Um kwst.mæli á kr. 1.80 hver kwst., enda megi rjúfa strauminn í allt að 3 klst. á dag, á tímum mesta álags rafveitunnar um hádegið og síðdegis, en þó eigi lengur en 1½ klst. í senn. Notandi kosti klukkurofa fyrir vélalagnir eða tvígjaldsmæli, sem settur er til eftirlits með að rofið sé á tilskildum tíma.

b. Um tvígjaldsmæli á kr. 10.75 hver kwst. í 1½ klst. tvisvar sinnum á dag á tímum mesta álags rafveitunnar, en þó ekki lengur en 1 klst. í senn, en á kr. 2.00 hver kwst. utan þess tíma.

c. Um tvígjaldsmæli á kr. 10.75 hver kwst. í 1½ klst. á dag á tímum mesta álags rafveitunnar, en þó eigi lengur en 1 klst. í senn, en á kr. 2.00 hver kwst. utan þess tíma.

34. Um mæli á kr. 2 310.00 fyrir hvert kw. mesta notaðs afls á árinu, mælt sem 15 mínútna meðalálag og auk þess kr. 1.23 á notaða kwst.
35. Ef ekki eru tök á að mæla mesta notað afl má selja þannig: Um mæli á kr. 1 520.00 fyrir hvert uppsett kw. vélanna og auk þess kr. 1.23 á notaða kwst.

D. Hitun.

41. Um kwst.mæli á kr. 0.80 hver kwst., enda megi þá rjúfa strauminn í allt að 3 klst. á dag á tímum mesta álags rafveitunnar um hádegið og síðdegis, en þó eigi lengur en 1½ klst. í senn.
42. Um kwst.mæli á kr. 0.40 hver kwst., í 9 klst. á tímanum frá kl. 22 til 7.

Önnur skilyrði fyrir raforkusölu til hitunar.

a. Að vélaafl, línur og spennar þoli álagið að dómi rafveitustjóra.
b. Rafveitan leggur til álagsstýringarrofa og annast viðhald þeirra. Kostar notandinn tengingu þeirra og greiðir leigu af þeim samkvæmt reglum, sem gilda um leigu mæla.
c. Að hitalagnir, þar með talin öll tæki, séu gerð samkvæmt fyrirmælum rafveitunnar, ofnar fasttengdir með sérstökum rofum og hitastillir notaður.

E. Önnur raforkunotkun.

51. Raforku til suðu má selja til gistihúsa, veitingahúsa, sjúkrahúsa og annarra slíkra staða, á kr. 3.30 hver kwst. enda sé notkunin mæld um sérmæli og suðutæki fasttengd.
52. Til nota um vinnulagnir við byggingar, meðan á byggingu stendur, um kwst.-mæli á kr. 6.30 hver kwst.
53. Til bökunarofna í brauðgerðarhúsum um kwst.mæli á kr. 1.00 hver kwst., ef straumur er rofinn frá kl. 8.30 til kl. 22, eða um tvígjaldsmæli á kr. 1.00 hver kwst. á tímanum frá kl. 22 til 8.30 og kr. 2.55 hver kwst. frá kl. 8.30 til 22.
54. Til gatnalýsingar á kr. 2.55 hver kwst.

Alla rafmagnsnotkun, sem ótalin er og ekki kemst undir aðra liði þessarar gjaldskrár, skal selja eftir gjaldskrárlið A—1. Þegar sérstaklega stendur á, má rafveitustjóri þó, að tilskildu samþykki rafveitustjórnar, veita afslátt frá gjaldskrárlið C—E (báðir meðtaldir) á orku, sem notuð er á sumrin, sé um aukningu frá vetrarnotkun að ræða. Enn fremur að selja orku eftir sérstökum samningi, sé það hagstætt vegna orkunýtingar rafveitunnar.

II. MÆLALEIGUR

Rafveitustjóri ákveður stærð og gerð mælitækja, sem nota skal fyrir hverri veitu og er sú ákvörðun skuldbindandi fyrir notandann, sem skal greiða leigu af mælitækjum sem hér segir:

1.	Af einfasamælum upp að 30 amp.	kr. 16.50 á mán.
2.	Af þrífasamælum upp að 50 amp.	— 20.40 – —
3.	Af þrífasamælum 50 til 200 amp.	— 52.00 – —
4.	Af þrífasamælum yfir 200 amp.	— 75.00 – —
5.	Af álagsstýringarliðum	— 75.00 – —

Af öðrum mælitækjum en þeim, sem nefnd eru í gjaldskránni skal ársleigan vera sem næst 20% af verði mælitækisins. Leigan er innheimt um leið og gjald fyrir raforku.

Hafi gjald samkvæmt gjaldskrá þessarri ekki verið greitt, svo til lokunar hafi komið fyrir veitu, skal taka gjald fyrir enduropnun kr. 380.00.

Ef fundin eru óleyfileg eða of stór vör við skoðun, skal veitunni lokað tafarlaust og verður hún eigi enduropnuð fyrr en notandinn hefur greitt kr. 380.00 gjald á skrifstofu rafveitunnar.

III. HEIMTAUGARGJÖLD

Rafveitustjóri ákveður stærð og gerð heimtaugar eða spennistöðvar fyrir hverja húsveitu. Umsækjandi heimtaugar skal gera grein fyrir væntanlegri notkun húsnæðis og helztu raforkunotkun.

Ein heimtaug er lögð að hverri eign (á sömu lóð) og skal greitt heimtaugargjald af hverri heimtaug (spennist.) fyrir allt að 15 m jarðstrengsheimtaug frá jarðstrengskerfi og allt að 30 m loftlínuheimtaug frá loftlínukerfi, samkvæmt eftirfarandi töflu:

Gjaldskrárliður	Málmstraumur í 3 × 220 V kerfi amp.	Stofnvara í 3 × 380 V kerfi amp.	Heimtaugargjald KVA	kr.
1.	2 × 60	1 × 60	13	10 000.00
2.	3 × 60	2 × 60	22	13 200.00
3.	3 × 100	3 × 60	38	18 865.00
4.			50 sp.	22 340.00
5.		3 × 100	66	31 030.00
6.	3 × 200		75	37 730.00
7			100 sp.	44 680.00
8.	3 × 350	3 × 300	132	61 900.00
9.			150 sp.	71 030.00
10.			200 sp.	89 365.00
11.		3 × 350	231	103 000.00
12.			300 sp.	143 000.00
13.			500 sp.	237 600.00

Sp. = spennir.

Lengd heimtaugar reiknast frá lóðarmörkum við götu, stytztu greiðfæru leið að varkassa á útvegg. Teljist hagkvæmara að hafa kassa á innvegg skal leita samþykkis rafveitustjóra um gerð og frágang pípu, sem strengurinn verður dreginn í.

Sé jarðlínuheimtaug lögð frá loftlínu (samkv. ósk heimtaugarbeiðanda) skal lengd heimtaugar reiknuð frá loftlínustólpa að inntakskassa, en þveri heimtaugin akbraut, skal breidd akbrautar dregin frá.

Yfirlengdargjald jarðstrengs reiknast á hvern metra, umfram fyrstu 15 m þannig: Yj = (300 + 4 × kVA) kr./m.

Yfirlengdargjald loftlínu reiknast á hvern metra umfram fyrstu 30 m þannig: YL = (200 + 3 × kVA) kr./m að viðbættum kr. 5 000.00 á hvern staur í umframlengd.

Sé lögð bráðabirgðaheimtaug í vinnuskúr eða hús í byggingu, skal greitt fyrir hana, sem hér segir:

60 amp. einfasa ..... kr. 2 450.00
60 amp. þrífasa ..... — 3 220.00

Séu aðstæður þannig, að kostnaður við lagningu bráðabirgðaheimtaugar verði óeðlilega hár, má taka gjald fyrir hana samkvæmt kostnaði.

Telji rafveitustjóri að auka þurfi flutningsgetu heimtaugar eða spennis, skal notandi greiða mismun samkvæmt gjaldskrá.

Sé nauðsynlegt eða hagkvæmara að setja upp spennistöð að mestu eða öllu leyti vegna eins notanda, skal hann leggja til lóð eða húsnæði fyrir spennistöðina, eftir því sem hagkvæmara þykir að dómi rafveitustjóra, vegna staðsetningar stöðvarinnar.

Þegar lóð er lögð til, er það rafveitunni gert að kostnaðarlausu og skal í öllu hlíta skilmálum rafveitunnar um stærð og staðsetningu stöðvarinnar.

Þegar húsnæði er lagt til skal það fullnægja skilyrðum um gerð spennistöðvarhúsa að dómi rafveitustjóra. Eðlilegur kostnaður notanda við gerð húsnæðis fyrir spennistöðina greiðist af rafveitunni. (í leiguformi t. d. fyrir lengri tíma) og kemur til frádráttar heimtaugargjaldi.

Gjaldskrá þessi skildir í skipulögðum hverfum. Sé um óskipulagt hverfi að ræða eða aðstæður óeðlilegar skal greiða heimtaugargjald samkvæmt kostnaðarreikningi. Helmingur heimtaugargjalds skal greiddur við umsókn, en síðari hlutinn áður en notkun hefst.

Söluskattur skv. lögum er innifalinn í gjaldinu nema af raforku til húshitunar.

Gjaldskrá þessi staðfestist hér samkvæmt vatnalögum nr. 15 20. júní 1923, og orkulögum nr. 58 29. apríl 1967, til þess að öðlast gildi þegar í stað, og birtist til eftirbreytni öllum þeim, sem hlut eiga að máli. Jafnframt fellur úr gildi gjaldskrá fyrir Rafveitu Keflavíkur nr. 233 30. október 1970 með síðari breytingum.

Iðnaðarráðuneytið, 15. maí 1972.

Magnús Kjartansson.

Jóhannes Guðfinnsson.

Nr. 125. 15. maí 1972.

GJALDSKRÁ

fyrir Rafveitu Gerðahrepps.

I. RAFORKA

Rafveita Gerðahrepps selur raforku á þann hátt og við því verði sem hér segir.

A. Lýsing.

11. Um kwst.mæli á kr. 11.40 hver kwst.
12. Um kwst.mæli á kr. 4.40 hver kwst., auk fastagjalds, er nemi kr. 49.70 á ári af hverjum fermetra gólfflatar í rúmi því er lýsa skal. Fullt fermetragjald skal greiða af gólffleti í búðum, vinnustofum og skrifstofum, en fyrir geymslur og ganga skal greiða kr. 17.00 af fermetra á ári.

B. Almenn heimilisnotkun.

21. Um kwst.mæli á kr. 2.55 hver kwst. Auk þess skal greiða fastagjald kr. 19.60 á mánuði af hverju herbergi íbúðar. Í útreikningi á fjölda herbergja skal telja öll herbergi, sem ætluð eru til íbúðar, og eldhús. Herbergi, sem er minna en 5 m² skal teljast hálft, og stærra en 25 m², sem tvö. Leiga af einum mæli er innifalinn í fastagjaldinu.

Þar sem meðalstærð herbergja í íbúð er undir 10 m², má miða við sameiginlegt flatarmál þeirra, þannig að hverjir 10 m² jafngilda einu herbergi og og 6 m² hálfu herbergi.

C. Vélanotkun.

31. Um kwst.mæli á kr. 6.20 hver kwst. Hafi vélarnar mjög stuttan notkunartíma, má krefjast minnsta árgjalds kr. 1 240.00 á hvert uppsett kw. vélanna.

32. Til fiskiðnaðar, með fasttengdum vélum kr. 2.55 hver kwst.
33. Ef uppsett rafvélaafl fasttengdra véla við fisk, kjöt eða mjólkuriðnað er yfir 20 kw.
a. Um kwst.mæli á kr. 1.80 hver kwst., enda megi rjúfa strauminn í allt að 3 klst. á dag, á tímum mesta álags rafveitunnar um hádegið og síðdegis, en þó eigi lengur en 1½ klst. í senn. Notandi kosti klukkurofa fyrir vélalagnir eða tvígjaldsmæli, sem settur er til eftirlits með að rofið sé á tilskildum tíma.
b. Um tvígjaldsmæli á kr. 10.75 hver kwst. í 1½ klst. tvisvar sinnum á dag á tímum mesta álags rafveitunnar, en þó ekki lengur en 1 klst. í senn, en á kr. 2.00 hver kwst. utan þess tíma.
c. Um tvígjaldsmæli á kr. 10.75 hver kwst. í 1½ klst. á dag á tímum mesta álags rafveitunnar, en þó eigi lengur en 1 klst. í senn, en á kr. 2.00 hver kwst. utan þess tíma.
34. Um mæli á kr. 2 310.00 fyrir hvert kw. mesta notaðs afls á árinu, mælt sem 15 mínútna meðalálag og auk þess kr. 1.23 á notaða kwst.
35. Ef ekki eru tök á að mæla mesta notað afl má selja þannig: Um mæli á kr. 1 520.00 fyrir hvert uppsett kw. vélanna og auk þess kr. 1.23 á notaða kwst.

D. Hitun.

41. Um kwst.mæli á kr. 0.80 hver kwst., enda megi þá rjúfa strauminn í allt að 3 klst. á dag á tímum mesta álags rafveitunnar um hádegið og síðdegis, en þó eigi lengur en 1½ klst. í senn.
42. Um kwst.mæli á kr. 0.40 hver kwst., í 9 klst. á tímanum frá kl. 22 til 7.

Önnur skilyrði fyrir raforkusölu til hitunar.

a. Að vélaafl, línur og spennar þoli álagið að dómi rafveitustjóra.
b. Rafveitan leggur til álagsstýringarrofa og annast viðhald þeirra. Kostar notandinn tengingu þeirra og greiðir leigu af þeim samkvæmt reglum, sem gilda um leigu mæla.
c. Að hitalagnir, þar með talin öll tæki, séu gerð samkvæmt fyrirmælum rafveitunnar, ofnar fasttengdir með sérstökum rofum og hitastillir notaður.

E. Önnur raforkunotkun.

51. Raforku til suðu má selja til gistihúsa, veitingahúsa, sjúkrahúsa og annarra slíkra staða, á kr. 3.30 hver kwst. enda sé notkunin mæld um sérmæli og suðutæki fasttengd.
52. Til nota um vinnulagnir við byggingar, meðan á byggingu stendur, um kwst.-mæli á kr. 6.30 hver kwst.
53. Til bökunarofna í brauðgerðarhúsum um kwst.mæli á kr. 1.00 hver kwst., ef straumur er rofinn frá kl. 8.30 til kl. 22, eða um tvígjaldsmæli á kr. 1.00 hver kwst. á tímanum frá kl. 22 til 8.30 og kr. 2.55 hver kwst. frá kl. 8.30 til 22.
54. Til gatnalýsingar á kr. 2.55 hver kwst.

Alla rafmagnsnotkun, sem ótalin er og ekki kemst undir aðra liði þessarar gjaldskrár, skal selja eftir gjaldskrárlið A—1. Þegar sérstaklega stendur á, má rafveitustjóri þó, að tilskildu samþykki rafveitustjórnar, veita afslátt frá gjaldskrárlið C—E (báðir meðtaldir) á orku, sem notuð er á sumrin, sé um aukningu frá vetrarnotkun að ræða. Enn fremur að selja orku eftir sérstökum samningi, sé það hagstætt vegna orkunýtingar rafveitunnar.

II. MÆLALEIGUR

Rafveitustjóri ákveður stærð og gerð mælitækja, sem nota skal fyrir hverri veitu og er sú ákvörðun skuldbindandi fyrir notandann, sem skal greiða leigu af mælitækjum sem hér segir:

1. Af einfasamælum upp að 30 amp. ..... kr. 16.50 á mán.
2. Af þrífasamælum upp að 50 amp. ..... — 20.40 - —
3. Af þrífasamælum 50 til 200 amp. ..... — 52.00 - —
4. Af þrífasamælum yfir 200 amp. ..... — 75.00 - —
5. Af álagsstýringarliðum ..... — 75.00 - —

Af öðrum mælitækjum en þeim, sem nefnd eru í gjaldskránni skal ársleigan vera sem næst 20% af verði mælitækisins. Leigan er innheimt um leið og gjald fyrir raforku.

Hafi gjald samkvæmt gjaldskrá þessarri ekki verið greitt, svo til lokunar hafi komið fyrir veitu, skal taka gjald fyrir enduropnun kr. 380.00.

Ef fundin eru óleyfileg eða of stór vör við skoðun, skal veitunni lokað tafarlaust og verður hún eigi enduropnuð fyrr en notandinn hefur greitt kr. 380.00 gjald á skrifstofu rafveitunnar.

III. HEIMTAUGARGJÖLD

Rafveitustjóri ákveður stærð og gerð heimtaugar eða spennistöðvar fyrir hverja húsveitu. Umsækjandi heimtaugar skal gera grein fyrir væntanlegri notkun húsnæðis og helztu raforkunotkun.

Ein heimtaug er lögð að hverri eign (á sömu lóð) og skal greitt heimtaugargjald af hverri heimtaug (spennist.) fyrir allt að 15 m jarðstrengsheimtaug frá jarðstrengskerfi og allt að 30 m loftlínuheimtaug frá loftlínukerfi, samkvæmt eftirfarandi töflu:

Gjaldskrárliður	Málmstraumur í 3 × 220 V kerfi amp.	Stofnvara í 3 × 380 V kerfi amp.	Heimtaugargjald KVA	kr.
1.	2 × 60	1 × 60	13	10 000.00
2.	3 × 60	2 × 60	22	13 200.00
3.	3 × 100	3 × 60	38	18 865.00
4.			50 sp.	22 340.00
5.		3 × 100	66	31 030.00
6.	3 × 200		75	37 730.00
7			100 sp.	44 680.00
8.	3 × 350	3 × 300	132	61 900.00
9.			150 sp.	71 030.00
10.			200 sp.	89 365.00
11.		3 × 350	231	103 000.00
12.			300 sp.	143 000.00
13.			500 sp.	237 600.00

Sp. = spennir.

Lengd heimtaugar reiknast frá lóðarmörkum við götu, stytztu greiðfæru leið að varkassa á útvegg. Teljist hagkvæmara að hafa kassa á innvegg skal leita samþykkis rafveitustjóra um gerð og frágang pípu, sem strengurinn verður dreginn í.

Sé jarðlínuheimtaug lögð frá loftlínu (samkv. ósk heimtaugarbeiðanda) skal lengd heimtaugar reiknuð frá loftlínustólpa að inntakskassa, en þveri heimtaugin akbraut, skal breidd akbrautar dregin frá.

Yfirlengdargjald jarðstrengs reiknast á hvern metra, umfram fyrstu 15 m þannig: Yj = (300 + 4 × kVA) kr./m.

Yfirlengdargjald loftlínu reiknast á hvern metra umfram fyrstu 30 m þannig: YL = (200 + 3 × kVA) kr./m að viðbættum kr. 5 000.00 á hvern staur í umframlengd.

Sé lögð bráðabirgðaheimtaug í vinnuskúr eða hús í byggingu, skal greitt fyrir hana, sem hér segir:

60 amp. einfasa	kr. 2 450.00
60 amp. þrífasa	— 3 220.00

Séu aðstæður þannig, að kostnaður við lagningu bráðabirgðaheimtaugar verði óeðlilega hár, má taka gjald fyrir hana samkvæmt kostnaði.

Telji rafveitustjóri að auka þurfi flutningsgetu heimtaugar eða spennis, skal notandi greiða mismun samkvæmt gjaldskrá.

Sé nauðsynlegt eða hagkvæmara að setja upp spennistöð að mestu eða öllu leyti vegna eins notanda, skal hann leggja til lóð eða húsnæði fyrir spennistöðina, eftir því sem hagkvæmara þykir að dómi rafveitustjóra, vegna staðsetningar stöðvarinnar.

Þegar lóð er lögð til, er það rafveitunni gert að kostnaðarlausu og skal í öllu hlíta skilmálum rafveitunnar um stærð og staðsetningu stöðvarinnar.

Þegar húsnæði er lagt til skal það fullnægja skilyrðum um gerð spennistöðvarhúsa að dómi rafveitustjóra. Eðlilegur kostnaður notanda við gerð húsnæðis fyrir spennistöðina greiðist af rafveitunni, (í leiguformi t. d. fyrir lengri tíma) og kemur til frádráttar heimtaugargjaldi.

Gjaldskrá þessi skildir í skipulögðum hverfum. Sé um óskipulagt hverfi að ræða eða aðstæður óeðlilegar skal greiða heimtaugargjald samkvæmt kostnaðarreikningi. Helmingur heimtaugargjalds skal greiddur við umsókn, en síðari hlutinn áður en notkun hefst.

Söluskattur skv. lögum er innifalinn í gjaldinu nema af raforku til húshitunar.

Gjaldskrá þessi staðfestist hér samkvæmt vatnalögum nr. 15 20. júní 1923, og orkulögum nr. 58 29. apríl 1967, til þess að öðlast gildi þegar í stað, og birtist til eftirbreytni öllum þeim, sem hlut eiga að máli. Jafnframt fellur úr gildi gjaldskrá fyrir Rafveitu Gerðahrepps nr. 232 30. október 1970 með síðari breytingum.

Iðnaðarráðuneytið, 15. maí 1972.

Magnús Kjartansson.

Jóhannes Guðfinnsson.

15. maí 1972. Nr. 126.

REGLUGERÐ

um niðurjöfnun og innheimtu vatnsskatts á Selfossi.

1. gr.

Almennur vatnsskattur.

Af öllum fasteignum í lögsagnarumdæmi Selfosshrepps, sem leggja við vegi eða opin svæði, þar sem vatnsæðar liggja, skal greiða árlegan vatnsskatt og skal honum varið til þess að standa straum af kostnaði við vatnsveituna.

Sama er og um aðrar fasteignir, sem fá vatn úr vatnsveitukerfi Vatnsveitu Selfosshrepps.

Álagningarstofn almenns vatnsskatts skal vera heildarmat hverrar fasteignar, þ. e. a. s. mat mannvirkja að viðbættu mati lóðar skv. lögum um fasteignamat og fasteignaskráningu nr. 28 29. apríl 1963.

Nú er fasteign, sem greiða ber af vatnsskatt, eigi virt fasteignamatsvirðingu, og ákveður þá vatnsveitan skattinn. Við ákvörðun vatnsskatts samkvæmt þessari málsgrein skal höfð hliðsjón af því, hvert líklegt fasteignamat myndi verða á eigninni fullfrágenginni.

Um hús, sem eru í byggingu og því eigi virt fasteignamatsvirðingu, skulu eftirfarandi ákvæði gilda.

1. Vatnsskattur skal lagður á öll hús í byggingu samkv. ákvæðum 1. og 4. mgr. hér á undan, ef lokið er við steypu á efstu plötu, elllegar ef þakúttekt hefur farið fram.
2. Miða skal upphaf vatnsskattsálagningar við úttektardagsetningu byggingarfulltrúans á Selfossi, ef hún er fyrir hendi, annars áætlar vatnsveitan viðkomandi dagsetningu.
3. Vatnsskatturinn skal reiknast á 1. ári hlutfallslega frá þeim mánuði, sem úttekin átti sér stað.
4. Hafi bygging verið lengur en þrjú ár í smíðum, án þess að verða vatnsskattshæf samkv. framangreindum reglum, skal reikna vatnsskatt af mannvirkjum eins og þau væru fullfrágengin. Þriggja ára tímabilið skal reiknast frá þeim tíma, er úttekt á grunni byggingarinnar fór fram, samkv. bókun byggingarfulltrúans á Selfossi.

2. gr.
Aukavatnsskattur.

Af húsum þeim, er vatn nota til annars en venjulegra heimilisþarfa, vegna atvinnu, sem í þeim er rekin, eða af öðrum ástæðum, skal greiða aukagjald, sem nefnist aukavatnsskattur.

Aukavatnsskatt skal að jafnaði greiða samkv. mældri notkun, en verði því eigi við komið, ákveður vatnsveitan aukavatnsskattinn samkv. áætlaðri notkun.

Sé vatn látið af hendi úr brunahönum eða öðrum vatnstökustöðum sem almennur vatnsskattur er eigi greiddur af, skal endurgjaldið vera 100% hærra pr. rúmmeter heldur en krafizt er af almennum aukavatnsskattsgreiðendum, auk útlagðs kostnaðar vegna vatnstökunnar.

3. gr.
Gjaldtaxtar.

Af öllum fasteignum, sem vatnsskattsskyldar eru skv. 1. gr., skal greiða vatnsskatt, sem nemur 0.20% af heildarfasteignamati eignarinnar, þ. e. a. s. af mati mannvirkja ásamt mati lóðar.

Vatnsskattur skv. 1. mgr. skal hlíta eftirfarandi ákvæðum um minnsta og mesta gjald á rúmmeter í byggingum á viðkomandi lóð:

Íbúðarhúsnæði	minnst 4.80, en mest 7.20 kr./m³
Vörugeymslur	minnst 3.60, en mest 8.40 kr./m³
Aðrar byggingar	minnst 4.80, en mest 8.40 kr./m³

Vatnsskattur samkvæmt framanskráðum reglum skal aldrei vera lægri en kr. 750.00 af skattskyldri fasteign.

Aukavatnsskattur, sem greiddur er skv. 2. gr., skal vera kr. 3.70 á hvern rúmmeter vatns.

Hreppsnefnd getur hækkað eða lækkað um allt að 50% framantalin gjöld, án þess að leita þurfi staðfestingar ráðuneytisins.

4. gr.

Gjalddagi vatnsskatts.

Vatnsskattur hvers árs fellur í gjalddaga 15. janúar og ber að greiða hann til skrifstofu Selfosshrepps.

Þar sem aukavatnsskattur er ákveðinn, sbr. 2. gr., er heimilt að innheimta skattinn á 4 gjalddögum, í lok hvers ársfjórðungs

Vatnsskatt má taka lögtaki, og er hann tryggður með lögtaksrétti í eigninni næstu 2 ár eftir gjalddaga, með forgangsrétti fyrir hvers konar samningsveði og aðfararveði.

5. gr.

Gildistími reglugerðar.

Reglugerð þessi gildir frá 1. jan. 1972.

Ákvæði til bráðabirgða.

Gjalddagi vatnsskatts, sbr. 1. mgr. 4. gr. skal á árinu 1972 vera 15. maí.

Reglugerð þessi, sem er samin og samþykkt af hreppsnefnd Selfosshrepps, staðfestist hér með samkvæmt vatnalögum nr. 15 20. júní 1923, sbr. lög nr. 93 5. júní 1947, til þess að öðlast gildi þegar í stað.

Félagsmálaráðuneytið, 15. maí 1972.

Hannibal Valdimarsson.

Hallgrímur Dalberg.

24. maí 1972. **Nr. 127.**

Staðfesting forsetans á skipulagsskrá fyrir Minningarsjóð Halldórs Jónassonar, útgefin á venjulegan hátt að mandatum af dómsmálaráðherra 24. maí 1972.

Skipulagsskráin er þannig:

SKIPULAGSSKRÁ

fyrir Minningarsjóð Halldórs Jónassonar.

1. gr.

Minningarsjóður Halldórs Jónassonar frá Hrafnagili er stofnaður af vandamönnum hans og vinum. Höfuðstóll sjóðsins er kr. 31 000.72. Gjafir, er sjóðnum kunna að áskotnast leggist við höfuðstólinn.

2. gr.

Sjóðurinn er í vörzlu skólameistara Menntaskólans á Akureyri, og fer um alla vörzlu hans eftir almennum reglum um sjóði í vörzlu skólans.

3. gr.

Þriggja manna stjórn fer með yfirráð sjóðsins. Skólameistari er sjálfkjörinn formaður, en tveir meðstjórnendur eru kjörnir árlega af og úr hópi íslenzku-, sögu- og latínukennara skólans.

4. gr.

Höfuðstól sjóðsins má aldrei skerða, en af vöxtum hans má úthluta ár hvert verðlaunum til þess nemanda skólans, er skarar fram úr í íslenzku, sögu eða latínu. Dimittendar gangi fyrir að öðru jöfnu. Ef ástæða þykir til má skipta verðlaununum í tvennt. Verðlaunaveiting fari fram í lok skólaárs.

5. gr.

Leita skal staðfestingar forseta Íslands á skipulagsskrá þessari.

Nr. 128. 24. maí 1972.

AUGLÝSING

um staðfestingu sjávarútvegsráðuneytisins á verðgrundvelli frystrar rækju fyrir framleiðslutímabilið 1. júní til 31. október 1972.

Með skírskotun til laga nr. 72 28. maí 1969 um Verðjöfnunarsjóð fiskiðnaðarins og samkvæmt tillögum stjórnar Verðjöfnunarsjóðs, hefur ráðuneytið staðfest verðgrundvöll á frystri rækju fyrir framleiðslutímabilið 1. júní til 31. október 1972.

Vélskelflett rækja.

	CIF.
1. 10 × 4 × 1 lb., blokkfryst	£ 0.52 pr. lb.
10 × 4 × 2 lbs., blokkfryst	- 0.52 — —
10 × 2 × 2 lbs., blokkfryst	- 0.52 — —
2. 24 × 1 lb., blokkfryst	- 0.65 — —
3. 2 × 5 kg, sérfryst	- 0.53 — —
4. 4 × 2 kg og 5 × 2 kg, sérfryst	- 0.54 — —
5. 24 × 450 gr, sérfryst	- 0.54 — —

Handskelflett rækja.

1. 10 × 4 × 1 lb., blokkfryst	£ 0.64 pr. lb.
10 × 4 × 2 lbs., blokkfryst	- 0.64 — —
2. 24 × 1 lb., blokkfryst	- 0.53 — —
3. 6 × 4 lbs., sérfryst	- 0.66 — —
4. 6 × 4 × 1 lb., sérfryst	- 0.67 — —
24 × 450 gr, sérfryst	- 0.67 — —
Í saltlegi	- 0.57 — —

Verðbil skulu vera 2% fyrir vél- og handskelfletta rækju en 2.5% fyrir handskelfletta rækju í saltlegi.

Greiðslur í sjóðinn eða úr honum miðast við 50% verðbreytingu frá grundvallarverði að viðbættu eða frádregnu verðbili.

Sjávarútvegsráðuneytið, 24. maí 1972.

F. h. r.

Jón L. Arnalds.

Gylfi Þórðarson.

AUGLÝSING

um staðfestingu sjávarútvegsráðuneytisins á verðgrundvelli frysts humars á humarvertíð 1972.

Með skírskotun til laga nr. 72 28. maí 1969 um Verðjöfnunarsjóð fiskiðnaðarins og samkvæmt tillögum stjórnar Verðjöfnunarsjóðs, hefur ráðuneytið staðfest verðgrundvöll frysts humars á humarvertíð 1972.

5 × 5 lbs. í skel garndreginn.

7— 9	$ 4.140	pr.	lb.	cif.	U.S.A.
9—12	— 3.825	—	—	—	—
12—15	— 3.600	—	—	—	—
15—18	— 3.060	—	—	—	—
18—24	— 2.565	—	—	—	—
24—30	— 1.980	—	—	—	—
30—45	— 1.440	—	—	—	—

4 × 12 lbs. í skel með görn.

7—15	Lire 1 265	pr.	lb.	cif.	Milano
0—20	— 1 265	—	—	—	—
15—30	— 1 020	—	—	—	—
30—45	— 760	—	—	—	—
45—60	— 590	—	—	—	—

Verðbil verði 6%.

Greiðslur í sjóðinn eða úr honum miðast við 50% verðbreytingu frá grundvallarverði að viðbættu eða frádregnu verðbili.

Sjávarútvegsráðuneytið, 25. maí 1972.

F. h. r.

Jón L. Arnalds.

Gylfi Þórðarson.

25. maí 1972. Nr. 130.

REGLUGERÐ

um námsstyrki til læknanema gegn skuldbindingu um læknisþjónustu í héraði.

1. gr.

Heimilt er að veita árlega allt að 10 stúdentum í læknisfræði námsstyrki, hvern að fjárhæð allt að 200 þús krónur, gegn skuldbindingu um læknisþjónustu í héraði.

2. gr.

Veita má sama stúdent styrk í allt að 3 ár, þó aldrei fyrr en hann hefur staðizt fyrsta hluta embættisprófs.

3. gr.

Umsóknir um slíka námsstyrki skal rita á sérstök eyðublöð, sem heilbrigðismálaráðuneytið lætur gera, og skal þar gerð grein fyrir efnahag umsækjanda, námsferli og öðru því, sem ráðuneytið telur skipta máli.

Umsóknir skal senda landlækni fyrir 1. janúar ár hvert. Leitar hann umsagnar læknadeildar háskólans um umsækjendur.

Að fenginni umsögn læknadeildar gerir landlæknir tillögur til heilbrigðismálaráðherra um það hverjir skuli hljóta styrki.

4. gr.

Styrkþegi skal skuldbinda sig til að gegna læknisþjónustu í héraði þannig að hver styrkveiting jafngildi einu almanaksári í læknishéraði.

5. gr.

Styrkþegi skal vera reiðubúinn til að gegna læknisþjónustu í héraði 1½ ári eftir læknispróf og í því héraði, sem landlæknir ákveður eða styrkþegi óskar.

Hafi þjónustu styrkþega eigi verið óskað 2½ ári eftir lokapróf, fellur niður skylda hans til þjónustu í héraði, enda semjist eigi öðru vísi milli landlæknis og styrkþega.

6. gr.

Geti styrkþegi ekki uppfyllt skyldur sínar, af ástæðum, sem landlæknir metur gildar, skal hann þá þegar hefja endurgreiðslu styrkja þeirra, sem hann hefur notið og endurgreiða þá ásamt vísitölubundnum vöxtum, þannig að hver styrkveiting endurgreiðist á einu ári, a. m. k. ¼ hluti á 3ja mánaða fresti ásamt áföllnum vöxtum.

7. gr.

Ráðuneytið lætur gera samning og skulu þar prentaðir skilmálar þeir, sem styrkþegi gengst undir.

Ákvæði til bráðabirgða.

Kjör þau, sem ákveðin eru í reglugerð þessari, önnur en fjárhæð, gilda einnig fyrir þá, sem námslán fengu árið 1970—71 enda verði svo um samið við hvern og einn.

Reglugerð þessi, sem sett er samkvæmt 13. gr. læknaskipunarlaga nr. 43/1965, með áorðnum breytingum, öðlast þegar gildi.

Heilbrigðis- og tryggingamálaráðuneytið, 25. maí 1972.

Magnús Kjartansson.

Jón Ingimarsson.

SAMÞYKKT

fyrir Veiðifélag Holtamannaafréttar.

1. gr.

Félagið heitir Veiðifélag Holtamannaafréttar.

2. gr.

Heimili þess og varnarþing er í Rangárvallasýslu.

3. gr.

Félagið tekur yfir Þórisvatn allt og önnur vötn á Holtamannaafrétti, aðrennsli þeirra, svo og frárennsli að Tungnaá. Aðild að félaginu eiga allar jarðir í eftirtöldum hreppum: Ásahreppi, Djúpárhreppi, Holtahreppi og Landhreppi, ásamt Næfurholti og Hólum í Rangárvallasýslu, en þær eru:

Í Ásahreppi:

Ás I, Ás II, Ás III, Ás IV, Áshóll, Ásmúli, Ásmundarstaðir I, vesturbær, Ásmundarstaðir II, austurbær, Ásmundarstaðir III, Berustaðir I, Berustaðir II, Bólstaður, Borgarholt, Efri-Hamrar, Sumarliðabær I, efri, Framnes, Hamrahóll, Hárlaugsstaðir, Heiði, Hellnatún I, Hellnatún II, Herríðarhóll, Húsar II, austurbær, Húsar I, austurbær, Kálfholt, Kastalabrekka, Krókur, Lindarbær, Lækjartún, Sumarliðabær II, neðri, Rifshalakot I, Sel, Syðri-Hamrar I, vesturbær, Syðri-Hamrar II, austurbær, Vetleifsholt I, Vetleifsholt II, Þjórsártún.

Í Djúpárhreppi:

Bali I, Bali II, Bjarg, Bjóla I, Bjóla II, Bjóluhjáleiga, Borgartún I, suðurbær, Brautartunga, Brekka, Búð, Hali, Háteigur, Hávarðarkot, Hrafntóftir I, Hrafntóftir II, Hraukur, Húnakot, Jaðar, Litla-Rimakot, Melur, Miðkot, Norður-Nýibær, Oddspartur, Rangá, Sandhólaferja, Sigtún, Dísukot I, Dísukot II, Eyrartún, Hábær I, Hábær II, Háfshjáleiga, Háfur, Háirimi I, Háirimi II, Skarð, Skinnar, Smáratún, Sólbakki, Stóra-Rimakot, Suður-Nýibær, Tjörn, Tobbakot I, Tobbakot II, Unhóll I, vesturbær, Unhóll II, austurbær, Vatnskot I, Vatnskot II, Vesturholt, Ægissíða I, Ægissíða II, Ægissíða III, Önnupartur.

Í Holtahreppi:

Árbæjarhellir, Árbær, Árbæjarhjáleiga, Heiðarbrún, Lyngás, Litla-Tunga I, Litla-Tunga II, Efri-Rauðalækur, Brekkur I, Brekkur II, Syðri-Rauðalækur, Arnkötlustaðir, Meiri-Tunga I, Meiri-Tunga II, Meiri-Tunga III, Meiri-Tunga IV, Þjóðólfshagi I, Þjóðólfshagi II, Fosshólar, Lýtingsstaðir, Hvammur, Nefsholt I, Laugaland með Nefsholti II, Gata, Marteinstunga, Hallstún, Bjálmholt, Ölversholt, Ölversholtshjáleiga, Pula, Kaldakinn, Mykjunes, Skammbeinsstaðir I, Skammbeinsstaðir II, Skammbeinsstaðir III, Skammbeinsstaðir IV, Þverlækur, Lækur I, Lækur II, Akbraut, Stúfholt I, Stúfholt II, Saurbær, Kaldárholt, Ketilsstaðir, Hagi, Guttormshagi, Kvíárholt, Hreiður, Raftholt, Gíslholt, Kambur.

Í Landmannahreppi:

Austvaðsholt I, Austvaðsholt II, Árbakki, Bjalli, Efra-Sel, Fellsmúli, Flagbjarnarholt efra, Flagbjarnarholt neðra, Galtalækur, Hellar, Heysholt, Hjallanes I, Hjalla-

nes II, Holtsmúli I, Holtsmúli II, Hrólfsstaðahellir með Tjörfastöðum, Húsagarður, Hvammur, norðurbær með Árbæ og Hvammi III, Hvammur, suðurbær, Króktún, Leirubakki I, Leirubakkahóll, Lunansholt, Lækjarbotnar, Merkihvoll, Minni-Vellir, Múli með Litla-Klofa, Neðra-Sel, Réttarnes, Skarð með Skarðseli, Skarfanes, Snjallsteinshöfði, Stóri-Klofi, Borg, Eskiholt, Mörk, Ósgröf, Skarðstorfa, Stóru-Vellir, Yrjar, Vatnagarður, Vindás, Púfa, Lunansholt II.

Í Rangárvallahreppi:

Næfurholt, Hólar.

4. gr.

Verkefni félagsins er að viðhalda góðri fiskigengd á félagssvæðinu og ráðstafa veiði, eftir því sem aðalfundur ákveður hverju sinni, þó skal aðeins leyfð stangarveiði í Þórisvatni. Félagið tekur til allrar veiði á félagssvæðinu.

Um málefni annarra vatna á félagssvæðinu en Þórisvatns fjalla aðeins atkvæðisbærir aðilar úr Ásahreppi og Djúpárhreppi.

5. gr.

Stjórn félagsins skipa fimm menn, formaður og fjórir meðstjórnendur, og skulu þeir kjörnir þannig, að einn verði úr hverjum eftirtaldra hreppa: Ásahreppi, Djúpárhreppi, Holtahreppi og Landhreppi ásamt Næfurholti og Hólum. Fimmti stjórnarmaðurinn skal kjörinn úr Ásahreppi eða Djúpárhreppi. Stjórnarmenn skulu kosnir á aðalfundi til þriggja ára í senn. Ganga þeir úr stjórninni á víxl þannig, að formaður gengur úr eftir eitt ár, tveir meðstjórnendur eftir tvö ár, og hinir eftir þrjú ár, og helzt svo sama röð áfram. Enginn atkvæðisbær félagsmaður getur skorazt undan endurkosningu, nema sérstök forföll hamli, eða að hann hafi verið í stjórn í þrjú ár. Kjósa skal fjóra varamenn og tvo endurskoðendur til tveggja ára í senn, þannig að tveir varamenn og annar endurskoðandinn ganga úr annað árið og hinir hitt árið.

6. gr.

Stjórn félagsins hefur á hendi allar framkvæmdir félagsins milli aðalfunda. Hún fær menn sér til aðstoðar við þau störf í þágu félagsins, sem vinna þarf á hverjum tíma og semur við þá um þóknun fyrir. Formaður er fulltrúi félagsins út á við og hefur yfirumsjón með öllum störfum félagsins og fjárreiðum.

Óheimilt er öllum að veiða á félagssvæðinu nema með sérstöku skriflegu leyfi félagsstjórnar. Í leyfinu skal tekið fram um veiðitíma og veiðitæki og með hvaða kjörum leyfið er veitt.

7. gr.

Aðalfund skal halda ekki síðar en í apríl ár hvert. Á aðalfundi skýrir stjórnin frá störfum félagsins á liðnu starfsári og leggur fram tillögur um starfsemi þess á næsta ári. Þá skal hún leggja fram endurskoðaða reikninga félagsins og úrskurðar fundurinn um þá.

8. gr.

Reikningsár félagsins er almanaksárið. Stjórninni ber að færa reikningana í gerðabók, sem henni er skylt að halda, svo og samþykktir félagsins, félagaskrá, arðskrá, fundargerðir og bréf, og skal hafa sérstakt reikningshald fyrir Þórisvatn.

9. gr.

Arði af sameiginlegri veiði skal skipt niður á félagsmenn samkvæmt arðskrá, er verði í tveimur deildum, A Þórisvatn, B önnur vötn á afréttinum. Félagsmenn greiði gjöld til félagsins í sömu hlutföllum og þeir taka arð.

10. gr.

Brot á samþykkt þessari varðar sektum samkvæmt XVI. kafla laga nr. 76/1970 um lax- og silungsveiði.

Sektir renna í ríkissjóð.

Samþykkt þessi staðfestist hér með samkvæmt lögum nr. 76 25. júní 1970, um lax- og silungsveiði, til þess að öðlast þegar gildi og birtist til eftirbreytni öllum þeim, sem hlut eiga að máli.

Landbúnaðarráðuneytið, 29. maí 1972.

Halldór E. Sigurðsson.

Þorv. K. Þorsteinsson.

30. maí 1972. Nr. 132.

GJALDSKRÁ

fyrir Hitaveitu Sauðárkróks.

I. KAFLI

1. gr.

Hitaveita Sauðárkróks selur afnot hitaorku úr hitaveitukerfum þeim, sem gerð hafa verið eða verða gerð í lögsagnarumdæmi Sauðárkróks og Skarðshrepps eftir þeim reglum, sem settar eru í gjaldskrá þessari, sbr. reglugerð staðfestri 5. maí 1971 um hitaveitu og hitalagnir á Sauðárkróki.

2. gr.

Hitaveita Sauðárkróks lætur hverju húsi, sem er í sambandi við vatnsæðar hennar í té vatnsmagn, er ætla má að nægi til hitunar á húsinu. Hitaveitan lætur setja stillanlegan hemil fyrir hámarksrennsli til hvers upphitunarkerfis og miðast gjald hitaveitunnar fyrir selda orku við það hámark, sem hemillinn er stilltur á. Hitaveitan ræður gerð hemils og sér um viðhald og endurnýjun hans.

3. gr.

Einungis starfsmenn hitaveitunnar mega breyta stillingu innsiglaðra tengihluta. Hitaveitan breytir stillingu hemils eftir óskum húseiganda fyrsta árið, sem hús hans er tengt við hitaveitukerfið, en síðan verður hemilsstillingu að jafnaði breytt einu sinni á ári og skal beiðni um breytingu komið á framfæri við hitaveituna fyrir 1. sept. ár hvert.

Hámarksstilling hemils gildir allt árið, þótt orkunotkun verði minni hluta úr ári,

Minnsta sala gegnum hemil skal vera 1 mín. líter. Selt vatnsmagn standi ávallt á heilum eða hálfum mín. líter.

II. KAFLI

4. gr.

Gjald fyrir afnot heita vatnsins eru sem hér segir:

Vatnsgjald er kr. 220.00 á mánuði fyrir hvern mínútultr. í hámarksstillingu hemils.

5. gr.

Hitaveitugjöld skv. 4. gr. verða krafin annan hvern mánuð og skulu þau greiðast til skrifstofu Sauðárkrókskaupstaðar. Gjalddagi er við framvísun reiknings eða

tilkynningar um reikningsupphæð. Það eru vanskil, ef gjöldin eru ekki að fullu greidd innan 10 daga frá gjalddaga.

III. KAFLI

6. gr.

Heimæðagjald Hitaveitu Sauðárkróks skal vera sem hér segir fyrir eina heimæð:

Rúmmál húss (utanm.)	Heimæðagjald:					
400— 2 000 m³	= 12 000.00 kr. f.	400 m³,	9.60 kr./m³	þar yfir		
2 000— 6 000 —	= 27 360.00 — -	2 000 —	8.20	—	—	—
6 000—10 000 —	= 60 000.00 — -	6 000 —	7.20	—	—	—
Meira en 10 000 —	= 88 800.00 — -	10 000 —	6.20	—	—	—

7. gr.

Gjöld samkv. 6. gr. eru miðuð við vísitölu byggingarkostnaðar 1. jan. 1972. Er hitaveitunefnd heimilt að breyta þeim í samræmi við þær breytingar, sem á nefndri vísitölu verða.

IV. KAFLI

8. gr.

Nú eru leyfð afnot hitaveitunnar til annars en húshitunar, og er þá hitaveitunefnd heimilt að ákveða gjald fyrir þau afnot sérstaklega í hverju tilviki með hliðsjón af gjaldskrá þessari.

9. gr.

Öll gjöld skv. gjaldskrá þessari má taka lögtaki á kostnað gjaldanda.

10. gr.

Hitaveita Sauðárkróks hefur rétt til að loka aðrennsli heita vatnsins að húsi eða íbúð notanda, sem vanrækir að greiða hitaveitugjöld. Fyrirætlun um lokun ber að tilkynna með þriggja daga fyrirvara.

Allan kostnað við lokun og opnun á ný greiðir sá, sem í vanskilum er, kr. 250.00 í hvert skipti.

Eftirlitmanni Hitaveitu Sauðárkróks, skal, hvenær sem er, frjáls aðgangur að öllum hitakerfum, sem tengd eru við hitaveituna. Er húseiganda skylt að hlíta tafarlaust fyrirmælum hans um viðgerðir á bilunum og sérhverjum ráðstöfunum til varnar gegn misnotkun heita vatnsins.

Gjaldskrá þessi sem er samin og samþykkt af bæjarstjórn Sauðárkróks, staðfestist hér með samkvæmt orkulögum nr. 58 29. apríl 1967, til þess að öðlast gildi þegar í stað og birtist til eftirbreytni öllum þeim, sem hlut eiga að máli. Jafnframt fellur úr gildi gjaldskrá frá 5. maí 1971 nr. 86/1971.

Iðnaðarráðuneytið, 30. maí 1972.

Magnús Kjartansson.

Jóhannes Guðfinnsson.

Staðfesting forsetans á skipulagsskrá fyrir Minningarsjóð Margrétar Auðunsdóttur, útgefin á venjulegan hátt að mandatum af dómsmálaráðherra 2. júní 1972.
Skipulagsskráin er þannig:

SKIPULAGSSKRÁ

fyrir minningarsjóð Margrétar Auðunsdóttur frá Dalsseli.

1. gr.
Sjóðurinn heitir: Minningarsjóður Margrétar Auðunsdóttur.

2. gr.
Sjóðurinn er stofnaður til minningar um Margréti Auðunsdóttur, Fljótshlíðarskóla, er fæddist að Dalsseli undir Eyjafjöllum 28. maí 1912 og andaðist 10. febrúar 1972. Stofnendur sjóðsins eru: Jónatan Jakobsson, eiginmaður Margrétar sálugu, og börn þeirra: Auður Helga Jónatansdóttir, Sigrún Ólöf Jónatansdóttir og Benedikt Theódór Jónatansson.
Stofnfé sjóðsins er kr. 25 000.00 — tuttugu og fimm þúsund krónur 00/100.

3. gr.
Tekjur sjóðsins eru: Vextir af peningum og verðbréfum sjóðsins, gjafir, áheit og annað, er sjóðnum kann að áskotnast. Tekjurnar leggjast við höfuðstólinn með þeim takmörkunum, er segir í 6. grein.

4. gr.
Stjórn sjóðsins skulu skipa þrír menn: Skólastjóri gagnfræðaskólans á Hvolsvelli, formaður skólanefndar skólans, en þriðja manninn kýs skólanefnd gagnfræðaskólans til fjögurra ára. Stjórnin kýs sér sjálf formann og skiptir með sér verkum.

5. gr.
Tilgangur sjóðsins er að veita þeim nemendum viðurkenningu, sem í gagnfræðaskólanum í Hvolsvelli ná beztum árangri í íslenzku (stafsetningu, málfræði, ritgerð og bókmenntum) við landspróf eða lokapróf úr skólanum. Stjórn sjóðsins skal að loknu vorprófi ár hvert, að fengnum skriflegum tillögum frá íslenzkukennara skólans og prófdómara, úthluta verðlaunum til þess eða þeirra nemenda, sem til greina koma og að þeirra dómi eiga rétt á þeim. Engum nemanda skal þó veita verðlaun, sem ekki hefur góða fyrstu einkunn, t. d. átta, eða sambærilega einkunn, verði núverandi einkunnagjöf breytt. Þess er óskað að úthlutun úr sjóðnum fari fram 28. maí, ef ástæður leyfa.

6. gr.
Þrem fjórðu hlutum af ársvöxtum sjóðsins má verja samkv. skipulagsskrá þessari, en fjórði hluti ársvaxtanna leggst við höfuðstólinn, unz sjóðurinn er orðinn kr. 100 000.00 — eitt hundrað þúsund krónur 00/100, þá má verja fjórum fimmtu hlutum ársvaxtanna samkvæmt þessari skipulagsskrá, en fimmti hluti ársvaxtanna leggst þá við höfuðstólinn.
Þegar sjóðurinn er orðinn kr. 1 000 000.00 — ein milljón krónur 00/100 — má verja allt að níu tíundu hlutum ársvaxtanna samkv. skipulagsskrá þessari. Tíundi

hluti ársvaxtanna leggst þó jafnan við höfuðstólinn ásamt öðrum tekjum sjóðsins. Allir ársvextir leggjast við höfuðstólinn þau ár, sem veiting úr sjóðnum fellur niður. Sé leyfð úthlutun ekki notuð að fullu, leggst afgangurinn einnig við höfuðstólinn. Höfuðstólinn má aldrei skerða.

7. gr.

Höfuðstól sjóðsins skal ávaxta í ríkistryggðum banka, sparisjóðum eða verðbréfum, sem stjórn sjóðsins telur fullkomlega trygg. Aldrei má kaupa hlutabréf fyrir fé sjóðsins.

8. gr.

Stjórn sjóðsins ber að halda gerðabók fyrir sjóðinn og færa í hana skipulagsskrána, nöfn, aldur, heimilisföng allra þeirra nemenda, sem verðlaun fá úr sjóðnum, ásamt greinargerð um, hvers vegna þau fengu verðlaunin. Gjafir, er sjóðnum kunna að berast og nöfn gefenda skulu færast í gerðabók, svo og samþykktir og annað er varðar hag og rekstur sjóðsins. Enn fremur ber sjóðsstjórninni að halda bók yfir eignir sjóðsins, tekjur hans og gjöld, og færa í hana ársreikninga sjóðsins, og skulu þeir þar undirritaðir af stjórn sjóðsins og endurskoðendum.

9. gr.

Reikningsár sjóðsins er almanaksárið, og skulu reikningar fullgerðir fyrir lok janúarmánaðar næst á eftir. Skulu þeir síðan endurskoðaðir af sömu mönnum, sem endurskoða skólareikninga gagnfræðaskólans í Hvolsvelli. Staðfest afrit af þeim með árituðum athugasemdum endurskoðenda skal þá sent menntamálaráðuneytinu til frekari umsagnar og síðan birtir í B deild Stjórnartíðinda.

10. gr.

Heimilt er að breyta skipulagsskrá þessari er tímar líða, ef brýnar ástæður liggja til. Þó veitir öll stjórn sjóðsins ásamt allri viðkomandi skólanefnd, svo og menntamálaráðuneytið að samþykkja breytingarnar.

Aldrei má þó breyta nafni sjóðsins né þeim aðaltilgangi hans, sem er fyrst og fremst að auka áhuga nemenda gagnfræðaskólans í Hvolsvelli fyrir íslenzku máli og bókmenntum og veita þeim, er skara fram úr, verðlaun eða styrki til framhaldsnáms, ef sjóðurinn yrði þess megnugur er tímar líða.

11. gr.

Leita skal staðfestingar forseta Íslands á skipulagsskrá þessari og þeim breytingum, sem kunna að verða gerðar á henni samkv. ákvæðum 10. greinar. Óskast hún svo birt í B deild Stjórnartíðinda.

Reykjavík, 28. maí 1972.

Jónatan Jakobsson.

Auður H. Jónatansdóttir. Sigrún Ó. Jónatansdóttir Benedikt Th. Jónatansson.

REGLUGERÐ

um breyting á reglugerð fyrir vatnsveitu Höfðahrepps, Höfðakaupstað, nr. 9 11. janúar 1961.

1. gr.

Í stað „1% af fasteignamati húsanna“ í 8. gr. komi: 0,15% af fasteignamati húsanna.

2. gr.

Í stað „2% af fasteignamati húsanna“ í 8. gr. komi: 0,25% af fasteignamati húsanna.

3. gr.

Í stað „Fyrir hverja smálest vatns, ef selt er eftir mæli kr. 1.00“ í 7. tölulið 10. gr. komi: Fyrir hverja smálest vatns til iðnaðarfyrirtækja kr. 5.00.

Reglugerð þessi, sem samin er og samþykkt af hreppsnefnd Höfðahrepps, staðfestist hér með samkvæmt vatnalögum nr. 15 20. júní 1923, til þess að öðlast gildi þegar í stað, og birtist til eftirbreytni öllum þeim, sem hlut eiga að máli.

Félagsmálaráðuneytið, 31. maí 1972.

Hannibal Valdimarsson.

Hallgrímur Dalberg.

31. maí 1972. Nr. 135.

REGLUGERÐ

um niðurjöfnun og innheimtu vatnsskatts á Eyrarbakka.

1. gr.

Almennur vatnsskattur.

Af öllum fasteignum í lögsagnarumdæmi Eyrarbakkahrepps, sem liggja við vegi eða opin svæði, þar sem vatnsæðar liggja, skal greiða árlegan vatnsskatt og skal honum varið til þess að standa straum af kostnaði við vatnsveituna.

Sama er og um aðrar fasteignir, sem fá vatn úr vatnsveitukerfi Vatnsveitu Eyrarbakkahrepps.

Álagningarstofn almenns vatnsskatts skal vera heildarmat hverrar fasteignar, þ. e. a. s. mat mannvirkja að viðbættu mati lóðar skv. lögum um fasteignamat og fasteignaskráningu nr. 28 29. apríl 1963.

Nú er fasteign, sem greiða ber af vatnsskatt, eigi virt fasteignamatsvirðingu, og ákveður þá vatnsveitan skattinn. Við ákvörðun vatnsskatts samkvæmt þessari málsgrein skal höfð hliðsjón af því, hvert líklegt fasteignamat myndi verða á eigninni fullfrágenginni.

Um hús, sem eru í byggingu og því eigi virt fasteignamatsvirðingu, skulu eftirfarandi ákvæði gilda:

1. Vatnsskattur skal lagður á öll hús í byggingu samkv. ákvæðum 1. og 4. mgr. hér á undan, ef lokið er við steypu á efstu plötu, ellegar ef þakúttekt hefur farið fram.

2. Miða skal upphaf vatnsskattsálagningar við úttektardagsetningu byggingarfulltrúans á Eyrarbakka, ef hún er fyrir hendi, annars áætlar vatnsveitan viðkomandi dagsetningu.
3. Vatnsskatturinn skal reiknast á 1. ári hlutfallslega frá þeim mánuði, sem úttektin átti sér stað.
4. Hafi bygging verið lengur en þrjú ár í smíðum án þess að verða vatnsskatthæf samkv. framangreindum reglum, skal reikna vatnsskatt af mannvirkjum eins og þau væru fullfrágengin. Þriggja ára tímabilið skal reiknast frá þeim tíma, er úttekt á grunni byggingarinnar fór fram, samkv. bókun byggingarfulltrúans á Eyrarbakka.

2. gr.
Aukavatnsskattur.

Af húsum þeim, er vatn nota til annars en venjulegra heimilisþarfa, vegna atvinnu, sem í þeim er rekin, eða af öðrum ástæðum skal greiða aukagjald, sem nefnist aukavatnsskattur.

Aukavatnsskatt skal að jafnaði greiða samkv. mældri notkun, en verði því eigi við komið, ákveður vatnsveitan aukavatnsskattinn samkv. áætlaðri notkun.

Sé vatn látið af hendi úr brunahönum eða öðrum vatnstökustöðum, sem almennur vatnsskattur er eigi greiddur af, skal endurgjaldið vera 100% hærra pr. rúmmeter heldur en krafizt er af almennum aukavatnsskattgreiðendum, auk útlagðs kostnaðar vegna vatnstökunnar.

3. gr.
Gjaldtaxtar.

Af öllum fasteignum, sem vatnsskattsskyldar eru skv. 1. gr., skal greiða vatnsskatt, sem nemur 0.5% (5 af þúsundi) af heildarfasteignamati eignarinnar, þ. e. a. s. af mati mannvirkja ásamt mati lóðar.

Vatnsskattur skv. 1. mgr. skal hlíta eftirfarandi ákvæðum um minnsta og mesta gjald á rúmmeter í byggingum á viðkomandi lóð:

Íbúðarhúsnæði: Minnst 4,80, en mest 7,20 kr./m³.
Vörugeymslur: Minnst 3,60, en mest 8,40 kr./m³.
Aðrar byggingar: Minnst 4,80, en mest 8,40 kr./m³.

Vatnsskattur samkvæmt framanskráðum reglum skal aldrei vera lægri en kr. 1250.00 af skattskyldri fasteign.

Aukavatnsskattur, sem greiddur er skv. 2. gr., skal vera kr. 3,70 á hvern rúmmeter vatns.

Hreppsnefnd getur hækkað eða lækkað um allt að 50% framantalin gjöld, án þess að leita þurfi staðfestingar ráðuneytisins.

4. gr.
Gjalddagi vatnsskatts.

Vatnsskattur hvers árs fellur í gjalddaga 15. janúar og ber að greiða hann til skrifstofu Eyrarbakkahrepps.

Þar sem aukavatnsskattur er ákveðinn, sbr. 2. gr., er heimilt að innheimta skattinn á 4 gjalddögum, í lok hvers ársfjórðungs.

Vatnsskatt má taka lögtaki og er hann tryggður með lögtaksrétti í eigninni næstu 2 ár eftir gjalddaga, með forgangsrétti fyrir hvers konar samningsveði og aðfararveði.

Ákvæði til bráðabirgða.

Gjalddagi vatnsskatts, sbr. 1. mgr. 4. gr., skal á árinu 1972 vera 1. júní.

Reglugerð þessi, sem samin er og samþykkt af hreppsnefnd Eyrarbakkahrepps, staðfestist hér með samkvæmt vatnalögum nr. 15 20. júní 1923, sbr. lög nr. 93 5. júní 1947, um aðstoð til vatnsveitna, til þess að öðlast gildi þegar í stað og birtist til eftirbreytni öllum þeim, sem hlut eiga að máli.

Félagsmálaráðuneytið, 31. maí 1972.

Hannibal Valdimarsson.

Hallgrímur Dalberg.

3. júní 1972. Nr. 136.

REGLUGERÐ

um hækkun bóta samkvæmt lögum um almannatryggingar.

1. gr.

Upphæðir bóta samkvæmt lögum um almannatryggingar annarra en fjölskyldubóta og fæðingarstyrks skulu hækka um 12% frá 1. júlí 1972 að telja.

Hækkunin tekur einnig til lágmarksbóta og heimildarbóta samkv. 19. gr., sbr. 5. gr. laga nr. 96 1971, svo og greiðslna samkvæmt 73. gr.

Reglugerð þessi er sett samkvæmt 78. grein laga nr. 67/1971.

Í heilbrigðis- og tryggingamálaráðuneytinu, 3. júní 1972.

Magnús Kjartansson.

Páll Sigurðsson.

3. júní 1972. Nr. 137.

REGLUGERÐ

um greiðslur sjúkratryggðra til samlagslækna.

1. gr.

Samlagsmenn í sjúkrasamlögum skulu greiða samlagslækni sínum, eða lækni, er í hans stað kann að koma, samkvæmt samningum hlutaðeigandi samlags kr. 45.00 fyrir hvert viðtal á lækningastofu og kr. 90.00 fyrir hverja vitjun læknis til sjúklings.

Þar sem samið er um greiðslu læknishjálpar fyrir hvert unnið verk dregst þetta gjald frá umsömdu gjaldi fyrir viðtöl og vitjanir.

Reglugerð þessi er sett samkvæmt heimild í 43. gr. laga um almannatryggingar nr. 67/1971 til að öðlast gildi þegar í stað.

Í heilbrigðis- og tryggingamálaráðuneytinu, 3. júní 1972.

Magnús Kjartansson.

Páll Sigurðsson.

AUGLÝSING

um takmarkað leyfi til dragnótaveiða sumarið 1972.

Samkvæmt 1. gr. laga nr. 40 9. júní 1960, um takmarkað leyfi til dragnótaveiða í fiskveiðilandhelgi Íslands undir vísindalegu eftirliti, getur ráðherra, samkvæmt tillögum Hafrannsóknastofnunarinnar og Fiskifélags Íslands, ákveðið fyrir eitt ár í senn, að dragnótaveiði sé heimil á tilteknu svæði eða svæðum á tímabilinu 15. júní til 31. október eða skemmri tíma, eftir því sem nánar er ákveðið.

Þó segir í 1. gr. laga nr. 50 16. apríl 1971, að sé leyfi veitt til dragnótaveiða fyrir Norðurlandi á tilteknu svæði eða svæðum, skuli leyfisveiting, þrátt fyrir ákvæði áðurgreindra laga, við það miðuð, að veiðin sé heimil á tímabilinu 15. júlí til 30. nóvember eða skemmri tíma. Þá segir enn fremur í 1. gr. laga nr. 50/1971, að bönnuð sé öll veiði með dragnót, flotvörpu eða botnvörpu í Faxaflóa frá punkti 6 sjómílur í vestur frá Garðskaga og þaðan beint í Malarrif.

Fiskifélag Íslands hefur leitað álits sveitarstjórna og annarra aðila, sem hagsmuna hafa að gæta í þessu efni.

Í samræmi við ákvæði téðra laga og athuganir Fiskifélags Íslands hefur sjávarútvegsráðuneytið ákveðið, að leyfi til dragnótaveiða skuli veitt frá og með 15. þessa mánaðar á eftirgreindum svæðum:

I. Milli línu réttvísandi austur úr Álftavíkurfjalli (Álftavíkurtanga) að línu réttvísandi austur úr Gvendarnesi, sunnan Fáskrúðsfjarðar. Þó skulu veiðar óheimilar í Seyðisfirði og Loðmundarfirði innan línu úr Álaftavíkurtanga í Dalatanga og þaðan fyrir mynni Mjóafjarðar í Flesjatanga og fyrir mynni Norðfjarðarflóa í Barðsneshorn. Þá eru dragnótaveiðar óheimilar á Sandvík og á Vaðlavík innan línu frá Barðsneshorni í Gerpi og þaðan í Krossanestanga. Einnig eru dragnótaveiðar óheimilar í Reyðarfirði innan línu úr Krossanestanga norðan fjarðarins í Vattarnestanga sunnan fjarðarins. Þá eru dragnótaveiðar og óheimilar í Fáskrúðsfirði innan línu úr Hafnarnesi að norðan í Hafnarnesvita að sunnan.

II. Frá línu réttvísandi vestur frá Malarrifi á Snæfellsnesi að línu réttvísandi norður úr Hornbjargi.

Á Vestfjörðum er dragnótaveiði óheimil innfjarða innan lína, sem hér segir:

1. Úr Ólafsvita um Tálkna, þvert fyrir Patreksfjörð og Tálknafjörð.
2. Milli Svarthamra að sunnan og Tjaldaness að norðan í Arnarfirði.
3. Milli Svalvogarvita að sunnan og Fjallskagavita að norðan í Dýrafirði.
4. Milli Mosdals að sunnan og Arnarness að norðan í Önundarfirði.
5. Milli Keravíkur að sunnan og Galtarbæjar að norðan í Súgandafirði.
6. Milli Galtarvita að sunnan og Rits að norðan.

Bátum innan lögmætra stærðarmarka, sem skráðir eru og gerðir hafa verið út frá verstöðvum á framangreindum svæðum, verður veitt leyfi til að veiða hvar sem er á svæðunum.

III. Enn fremur hefur sjávarútvegsráðuneytið ákveðið að bátum innan lögmætra stærðartakmarka, sem skráðir eru og gerðir hafa verið út frá verstöðvum á Norðurlandi, verði veitt leyfi til dragnótaveiða frá 15. júlí til 30. nóvember n. k., á svæði frá línu, réttvísandi norður úr Hornbjargi austur að línu, réttvísandi norðaustur úr Font á Langanesi.

Þó skulu veiðar óheimilar á eftirgreindum svæðum:

1. Innan línu, utan Ingólfsfjarðar og Ófeigsfjarðar, frá Veturmýrarnesi í Selsker og þaðan í Drangatanga.
2. Innanverðum Húnaflóa innan línu frá Gjögurvita, þvert yfir fjörðinn að Kálfshamarsvita.
3. Í Skagafirði innan línu úr Hegranestá í Fagranes á Reykjaströnd.
4. Í Skagafirði innan línu frá Hellnanesi á Þórðarhöfða í Kringlu í Málmey og úr norðurenda Málmeyjar í Stapa á Hrolllaugshöfða.
5. Í Haganesvík innan línu úr Músarnesi vestan Haganesvíkur fyrir víkina í Olnboga austan Hagnesvíkur.
6. Í Siglufirði innan línu frá Landsenda vestan Siglufjarðar fyrir fjörðinn í Siglunesvita.
7. Í Eyjafirði innan línu frá nyrzta odda Hálshöfða, vestan fjarðarins, þvert yfir um syðsta odda Hríseyjar beina stefnu yfir í Svínárnes.
8. Í Eyjafirði innan línu 1 sjómílu réttvísandi austur úr Fossdalsvita í línu 1 sjómílu réttvísandi austur úr Múlatöng.
9. Á 3ja mílna belti kringum Grímsey miðað við strandlengju eyjarinnar.
10. Á tímabilinu 15. júlí til 15. ágúst innan línu úr Bríkurskeri við vestanverðan Skjálfandaflóa um Lundey í Héðinshöfða við austanverðan flóann. Á tímabilinu 16. ágúst til 30. nóvember n.k. eru dragnótaveiðar óheimilar á innanverðum Skjálfandaflóa innan línu úr innra horni Skálavíkur við vestanverðan flóann um Lundey í Héðinshöfða við austanverðan flóann.
11. Á tímabilinu 15. júlí til 31. ágúst n. k. á innanverðum Axarfirði innan línu úr Gerðibrekkuhaus að vestan í Grímshafnartanga að austan.
12. Á tímabilinu 1. september til 30. nóvember n. k. á innanverðum Axarfirði innan línu úr ós Naustár að sunnan í Grímshafnartanga að norðan.
13. Í Axarfirði innan línu, sem hugsast dregin úr Leirhafnartanga að sunnan í Grjótnes að norðan.
14. Á svæði innan línu frá Ásmundarstaðarey norðan Raufarhafnar í Melrakkanes.
15. Í Þistilfirði á tímabilinu 15. júlí til 15. ágúst innan línu úr Grenjanesi í Rauðanestá og á tímabilinu 16. ágúst til 30. nóvember innan línu úr Hleinartanga í Laxártanga vestan fjarðarins.

Bátum, sem skráðir eru og gerðir hafa verið út frá verstöðvum á hinum leyfðu veiðisvæðum fyrir Norðurlandi, verður einum veitt leyfi til að veiða á þeim svæðum, en hins vegar verða þeim ekki leyfðar dragnótaveiðar annars staðar innan fiskveiðilandhelginnar.

Samkvæmt 3. gr. laga nr. 21 10. maí 1969, um breyting á lögum nr. 62 18. maí 1967, um bann gegn veiðum með botnvörpu og flotvörpu, taka heimildir þær, sem veittar eru í þeim lögum til veiða með botnvörpu og flotvörpu, og til dragnótaveiða.

Sjávarútvegsráðuneytið, 5. júní 1972.

F. h. r.

Jón L. Arnalds.

Þórður Ásgeirsson.

GJALDSKRÁ

fyrir Rafveitu Hafnarfjarðar.

I. RAFORKA

Rafveita Hafnarfjarðar selur raforku á þann hátt og við því verði sem hér segir:

A. Lýsing.

01 1. Um kwst.-mæli á kr. 11.73 hverja kwst.

02 2. Um kwst.-mæli á kr. 5.61 hverja kwst. auk fastagjalds er nemi kr. 1518.00 á ári fyrir allt að 25 m² gólfflatarmáls í rúmi því, er lýsa skal, og kr. 29.00 fyrir hvern m² umfram 25 m². Fullt fermetragjald skal greiða af gólffleti í íbúðum, vinnustofum og skrifstofum, en fyrir geymslur og ganga skal greiða kr. 13.00 á m² á ári.

Séu notaðir flúrskinslampar, natríumlampar eða kvikasilfurslampar með ófasviksjöfnuðum straumrásum, er heimilt að miða orkugjald skv. 1. og 2. tölulið við kílóvoltamperstundir í stað kílówattstunda.

B. Almenn heimilisnotkun.

12 Um kwst.-mæli á kr. 2.59 hverja kwst. og auk þess fastagjald kr. 264.00 á ári fyrir hvert herbergi, sem ætlað er til íbúðar, og eldhús, en ekki ganga, baðherbergi eða geymslur.

C. Vélanotkun.

20 1. Um kwst.-mæli á kr. 5.61 hverja kwst.

23 2. Um mæla þannig reiknað, enda sé aflnotkun minnst 5 kw. Aflgjald skv. kwst.-mæli á kr. 2 783.00 hvert árs-kw. Auk þess skal greitt orkugjald skv. kwst.-mæli á kr. 0.99 hverja kwst. Minnsta aflgjald er kr. 13 915.00 á ári. Verði raunstuðullinn lægri en 0.8 er heimilt að miða aflgjaldið við 90% af mestu kVA-notkun í stað mestu kw.-notkunar.

D. Hitun.

03 1.1 Um kwst.-mæli á kr. 2.33 hverja kwst. (án söluskatts).

04 1.2 Um kwst.-mæli á kr. 2.59 hverja kwst. (með söluskatti).

16 2.1 Um kwst.-mæli á kr. 0.82 hverja kwst. (án söluskatts), enda megi rjúfa straumminn í allt að 3 klst. á dag, á tímum mesta álags rafveitunnar.

17 2.2 Um kwst.-mæli á kr. 0.91 hverja kwst. (með söluskatti), enda megi rjúfa strauminn í allt að 3 klst. á dag, á tímum mesta álags rafveitunnar.

32 3.1 Um kwst.-mæli á kr. 0.43 hverja kwst. (án söluskatts), enda megi rjúfa straumminn í allt að 12 klst. á sólarhring.

33 3.2 Um kwst.-mæli á kr. 0.47 hverja kwst. (með söluskatti), enda megi rjúfa strauminn í allt að 12 klst. á sólarhring.

Skilyrði fyrir raforkusölu til hitunar.

a) Að vélaafl, götulínur og spennar þoli álagið, að dómi rafveitustjóra.

b) Að notandi kosti segulrofa fyrir hitalögnina.

c) Að hitalagnir, þar með talin öll tæki, séu gerð skv. fyrirmælum rafveitunnar og Rafmagnseftirlits ríkisins, ofnar fasttengdir með sérstökum rofum og hitastillar notaðir, þegar þess er krafizt.

d) Að húsnæðið fullnægi þeim lágmarkskröfum um einangrun, sem rafveitan kann að setja.

e) Að lagðar séu fram niðurstöður útreikninga á hitaþörf þess húsrýmis, er hita skal, þegar þess er krafizt og skal þá tekið fram, við hvaða minnsta útihita hitaþörfin er miðuð.

Frá og með 1. marz 1972 innheimtist söluskattur ekki af raforku til húshitunar.

E. Stórnotkun.

Um mæla þannig reiknað enda sé aflnotkun minnst 200 kw.
Aflgjald: kr. 4 674.00 hvert árs-kw.
Orkugjald: kr. 0.52 hver kwst.
Sala skv. þessum lið er háð ákvörðun rafveitunefndar.

F. Önnur notkun.

1. Rafveitustjóra er heimilt að veita afslátt frá framangreindum verðlagsákvæðum á liðunum A til D á orku, sem notuð er á sumrin, ef um töluverða aukningu frá vetrarnotkun er að ræða, eða ef orkan er eingöngu notuð á sumrin.
2. Til nota við vinnulagnir við byggingar, meðan á byggingu stendur, þannig:
   a) Um kwst.-mæli á kr. 6.16 hverja kwst.
   b) Um mestastraumsrofa á kr. 56.00 hvert amper á mánuði.
   Rafveitustjóri ákveður hvort settur skuli upp kwst.-mælir eða mestastraumsrofi.
3. Gjöld fyrir götu- og hafnarlýsingu: Kr. 16 100.00 hvert árskílówatt, þótt mælitækjum verði ekki við komið, enda greiði þá notandi að auki stofnkostnað eða viðhaldskostnað að fullu eftir ákvörðun rafveitunnar. Þó ákveður bæjarstjórn gjald fyrir götulýsingu í Hafnarfirði samkv. tillögu rafveitunefndar, sem gerð skal árlega við afgreiðslu fjárhagsáætlunar bæjarins.
4. Þegar sérstaklega stendur á, má rafveitustjóri selja raforku eftir sérstökum samningi, þó eigi lengur en til eins árs í senn, nema samþykki rafveitunefndar komi til.

G. Mælaleiga.

1. Af einfasamælum	kr.	13.00 á mán.
2. Af þrífasamælum til og með 100 A	—	33.00 – —
3. Af þrífasamælum yfir 100 A	—	55.00 – —
4. Af mestaaflsmælum	—	84.00 – —

II. HEIMTAUGARGJÖLD

Heimtaugargjald skal greitt samkvæmt eftirfarandi töflu: Fari lengd jarðlínuheimtaugar fram úr 15 m eða loftlínuheimtaugar fram úr 40 m skal greitt yfirlengdargjald eins og taflan sýnir.

Málstraumur stofnvara	Jarðlína Lágmark Kr.	Jarðlína Yfirlengd Kr./m	Loftlína Lágmark Kr.	Loftlína Yfirlengd Kr./stólpa
	220 V kerfi			
63 A 1-fasa	10 890	605	8 250	8 019
100 A 1-fasa	13 200	726	10 450	10 021
63 A 3-fasa	13 640	726	10 450	10 021
100 A 3-fasa	16 940	825	11 880	12 529
125 A 3-fasa	21 120	924	14 850	13 145
200 A 3-fasa	33 000	1 254	23 540	15 026
300 A 3-fasa	47.630	1 529		

Málstraumur stofnvara	Jarðlína Lágmark Kr.	Jarðlína Yfirlengd Kr./m	Loftlína Lágmark Kr.	Loftlína Yfirlengd Kr./stólpa
	380 V kerfi			
63 A 1-fasa	10 890	605	9 350	8 019
63 A 2-fasa	13 200	605	10 450	9 350
63 A 3-fasa	18 480	726	14 190	10 021
100 A 3-fasa	29 260	825	21 120	12 529
125 A 3-fasa	36 520	924	25 630	13 145
200 A 3-fasa	57 200	1 254	40 480	15 026
300 A 3-fasa	82 500	1 529		

Fyrir heimtaugar með meiri flutningsgetu en taflan segir til um (hér kann að þurfa dreifistöð) skal greitt heimtaugargjald er nemi kr. 440.00 á hvert kVA. Skal þá miða aflið við varastærðirnar 425, 500 og 630 A. Yfirlengdargjald reiknast þá í hlutfalli við aukna flutningsgetu eftir 300 A skv. töflunni.

Lengd jarðlínuheimtaugar, 63—200 A í 220 V kerfi og 63—125 A í 380 V kerfi reiknast frá varakassa stytztu greiðfæra leið að lóðamörkum. Þurfi að leggja jarðlínuheimtaug af ofangreindum stærðum út frá loftlínu, skal lengd heimtaugar reiknuð jöfn lengd jarðstrengs frá varkassa að loftlínustólpa. Þveri jarðlínuheimtaugin akbraut, skal breidd akbrautar ekki reiknuð með.

Lengd stærri jarðlínuheimtaugar, en að ofan greinir, reiknast frá varkassa að rofa í dreifistöð. Yfirlengd reiknast ekki af vegalengd, sem er umfram 100 m frá varkassa. Yfirlengdin reiknast sem yfirlengd jarðlínu skv. töflu þótt heimtaugin sé tekin frá loftlínu.

Lengd loftlínuheimtaugar, 63—100 A í 220 og 380 V kerfi, reiknast frá næsta stólpa í notendalínu við götu, stytztu greiðfæra leið að varkassa. Þurfi að setja stólpa fyrir heimtaug nær húsi en 40 m svo að hún nái löglegri hæð, skal greitt umframgjald kr. 4400.00 fyrir stólpann.

Séu tvær eða fleiri heimtaugar sameiginlegar að hluta, er rafveitunni heimilt að jafna lengdargjöldum niður á umsækjendur heimtauga.

Sé nauðsynlegt að setja upp dreifistöð vegna ákveðins notanda og hún að mestu leyti notuð í hans þágu, skal notandanum skylt að leggja til lóð undir stöðina, rafveitunni að kostnaðarlausu og skal hann í öllu hlíta skilmálum rafveitunnar um stærð lóðarinnar og staðsetningu stöðvarinnar.

Sé um óskipulagt svæði að ræða eða aðstæður óvenjulegar, er heimilt að krefjast sérstaks aukagjalds af húseiganda eða gera honum að greiða fyrir heimtaugina skv. kostnaði, en gera honum viðvart um það fyrir fram.

Óski húseigandi eftir að flutningsgeta heimtaugar verði aukin, eða ef breyta þarf loftlínuheimtaug í jarðlínuheimtaug, vegna breytinga á stofnlínu í götu skal húseigandi greiði fullt heimtaugargjald fyrir hina nýju heimtaug að frádregnu hálfu gjaldi hinnar fyrri heimtaugar, hvort tveggja miðað við gildandi gjaldskrá, þegar breytingin fer fram. Húseigandi skal kosta breytingar á stofntaug innanhúss, sem þessu kann að vera samfara og taka á sig annan kostnað er af þessu kann að stafa.

Gjaldskrá þessi gildir í skipulögðum hverfum innan lögsagnarumdæmis Hafnarfjarðar, Garðahrepps og Bessastaðahrepps.

III. OPNUNARGJÖLD

1. Hafi gjald skv. gjaldskrá þessari eigi verið greitt, svo að til lokunar hafi komið fyrir veituna, skal taka gjald fyrir enduropnun, kr. 220.00.
2. Ef fundin eru við skoðun óleyfileg eða of stór vör, skal veitunni lokað tafarlaust og verður hún eigi opnuð aftur, fyrr en notandi hefur greitt kr. 275.00 gjald á skrifstofu rafveitunnar.

Sé opnað utan venjulegs vinnutíma, er þó heimilt að krefjast opnunargjalds samkv. kostnaði.

IV. ÝMIS ÁKVÆÐI

1. Rafveitunefnd er heimilt að ákveða leigu fyrir mælitæki og fjarstýrirofa svo og að breyta hitatöxtum rafmagns til samræmingar við nágrannarafveiturnar.
2. Hækki innkaupsverð á raforku, er rafveitunefnd heimilt að hækka gjaldskrá þessa um allt að 40% af þeirri hækkun.
3. Fyrir hver full 5%, sem kaupgjald hjá Rafveitu Hafnarfjarðar hækkar eða lækkar, hvort heldur er sökum breytinga á grunnkaupi eða kaupgjaldsvísitölu eftir 1. febrúar 1968, er rafveitunefnd heimilt að hækka eða lækka gjaldskrá þessa um 4%.

Breytingar gjalda samkv. 1—3 eru háðar samþykki iðnaðarráðuneytisins.

Söluskattur samkvæmt lögum nr. 10/1960 um söluskatt, með síðari breytingum og viðaukum, er talinn í upphæð gjalda þeirra, sem um ræðir í I. kafla gjaldskrár þessarar, nema annars sé sérstaklega getið.

Gjaldskrá þessi staðfestist hér með samkvæmt vatnalögum nr. 15 20. júní 1923, og orkulögum nr. 58 29. apríl 1967, til þess að öðlast gildi þegar í stað, og birtist til eftirbreytni öllum þeim, sem hlut eiga að máli. Jafnframt fellur úr gildi gjaldskrá fyrir Rafveitu Hafnarfjarðar nr. 192 1. september 1971.

Iðnaðarráðuneytið, 7. júní 1972.

Magnús Kjartansson.

Jóhannes Guðfinnsson.

8. júní 1972. Nr. 140.

AUGLÝSING

um skipulag í Reykdælahreppi í Þingeyjarsýslu.

Að fengnum tillögum skipulagsstjórnar ríkisins hefur ráðuneytið samkvæmt heimild í 4. gr. 2. mgr. skipulagslaga nr. 19 21. maí 1964 ákveðið, að ákvæði skipulagslaga nr. 19/1964 skuli ná til Reykdælahrepps.

Félagsmálaráðuneytið, 8. júní 1972.

F. h. r.
Hjálmar Vilhjálmsson.

Hallgrímur Dalberg.

8. júní 1972. Nr. 141.

AUGLÝSING

um skipulag í Ölfushreppi í Árnessýslu.

Að fengnum tillögum skipulagsstjórnar ríkisins hefur ráðuneytið samkvæmt heimild í 4. gr. 2. mgr. skipulagslaga nr. 19 21. maí 1964 ákveðið, að ákvæði skipu-

lagslaga nr. 19/1964 skuli ná til Ölfushrepps að undanskildum nauðsynlegum byggingum vegna búrekstrar á lögbýlum.

Félagsmálaráðuneytið, 8. júní 1972.

F. h. r.
Hjálmar Vilhjálmsson.

Hallgrímur Dalberg.

Nr. 142. 8. júní 1972.

AUGLÝSING

um skipulag í Glæsibæjarhreppi í Eyjafjarðarsýslu.

Að fengnum tillögum skipulagsstjórnar ríkisins hefur ráðuneytið samkvæmt heimild í 4. gr. 2. mgr. skipulagslaga nr. 19 21. maí 1964 ákveðið, að ákvæði skipulagslaga nr. 19/1964 skuli ná til Glæsibæjarhrepps.

Félagsmálaráðuneytið, 8. júní 1972.

F. h. r.
Hjálmar Vilhjálmsson.

Hallgrímur Dalberg.

Nr. 143. 8. júní 1972.

AUGLÝSING

um skipulag í Djúpárhreppi í Rangárvallasýslu.

Að fengnum tillögum skipulagsstjórnar ríkisins hefur ráðuneytið samkvæmt heimild í 4. gr. 2. mgr. skipulagslaga nr. 19 21. maí 1964 ákveðið, að ákvæði skipulagslaga nr. 19/1964 skuli ná til Djúpárhrepps.

Félagsmálaráðuneytið, 8. júní 1972.

F. h. r.
Hjálmar Vilhjálmsson.

Hallgrímur Dalberg.

Nr. 144. 8. júní 1972.

AUGLÝSING

um staðfestingu félagsmálaráðuneytisins á byggingasamþykkt fyrir Ölfushrepp í Árnessýslu.

Samkvæmt lögum nr. 19 20. október 1905, um byggingasamþykktir, sbr. lög nr. 84 16. des. 1943, um breytingar á þeim lögum og skipulagslög nr. 19 21. maí 1964, hefur ráðuneytið í dag staðfest byggingasamþykkt fyrir Ölfushrepp í Árnessýslu.

Byggingasamþykkt þessi er í samræmi við fyrirmynd þá, sem félagsmálaráðuneytið hefur staðfest og birt með auglýsingu nr. 23/1967 í B-deild Stjórnartíðinda.

Félagsmálaráðuneytið, 8. júní 1972.

F. h. r.
Hjálmar Vilhjálmsson.

Hallgrímur Dalberg.

8. júní 1972. Nr. 145.

AUGLÝSING

um staðfestingu á breyting á staðfestu skipulagi í Skildinganesi í Reykjavík.

Samkvæmt skipulagslögum nr. 19 21. maí 1964 hefur ráðuneytið hinn 31. maí 1972 staðfest breytingu á staðfestu skipulagi í Skildinganesi, að því er varðar eftirfarandi:

1. Vesturhluti lands undir hverfisstofnanir verði 4 einbýlishúsalóðir.
2. Knattvöllur færist að Skeljanesi, neðan byggðar við Skeljatanga.
3. Lega Gnitaness færist í sama horf og sýnt er á uppdrætti í mælikvarða 1:2000 staðfestum 10.2. 1965.

Félagsmálaráðuneytið, 8. júní 1972.

F. h. r.
Hjálmar Vilhjálmsson.

Hallgrímur Dalberg.

Nr. 146.

REIKNINGUR

yfir tekjur og gjöld Söfnunarsjóðs Íslands fyrir árið 1969.

Tekjur:

1.	Sjóður frá fyrra ári			kr. 37 624 110.35
2.	Bætt við innstæður vaxtaeigenda:			
	a. Innlög á árinu	kr.	211 921.47	
	b. Verðlaun úr Minningarsjóði Eiríks prófessors Briems	—	1 434.00	
	c. Vaxtabætur Söfnunarsjóðsins	—	34 223.04	
	Innstæðuaukning alls	kr.	247 578.51	
	d. Vextir lagðir við höfuðstól	—	2 615 420.92	
				— 2 862 999.43
3.	Vextir af útlánum	kr.	3 616 015.80	
4.	Þóknun, dráttarvextir o. fl.	—	12 602.45	
5.	Vextir geymdir til útborgunar 1970	—	644 848.83	
				— 4 273 467.08
				kr. 44 760 576.86

Gjöld:

1. Vextir vaxtaeigenda fyrir árið 1969:			
a. Ársvextir 9.5%	kr.	3 246 065.40	
b. Dagvextir 9%	—	14 204.35	
			kr. 3 260 269.75
2. Kostnaður:			
a. Launagreiðslur	kr.	114 600.00	
b. Annar kostnaður	—	93 689.30	
			— 208 289.30
3. Vextir er féllu til útborgunar 1969	kr.	588 807.04	
4. Höfuðstóll greiddur á árinu	—	137 770.07	
			— 726 577.11
5. Sjóður í árslok 1969:			
a. Veðskuldabréf	kr.	12 275 793.00	
b. Skuldabr. bæjar- og sveitarfélaga	—	7 829 821.00	
c. — byggingarsamvinnufél. með ríkisáb.	—	16 832 278.90	
d. Bankavaxtabréf	—	645 000.00	
e. Önnur skuldabréf með ríkisábyrgð	—	1 340 000.00	
Verðbréfaeign samtals	kr.	38 922 892.90	
f. Óinnheimtir vextir	—	1 563 600.50	
g. Skrifstofugögn	—	17 930.00	
h. Innstæða í Seðlabankanum	—	46 734.42	
i. Í sjóði hjá féhirði	—	14 282.88	
			— 40 565 440.70
			Kr. 44 760 576.86

Efnahagsyfirlit.

Eignir:

1. Veðskuldabréf	kr.	38 922 892.90	
2. Óinnheimtir vextir	—	1 563 600.50	
3. Skrifstofugögn	—	17 930.00	
4. Innstæða í Seðlabanka Íslands	—	46 734.42	
5. Sjóður hjá féhirði	—	14 282.88	
			kr. 40 565 440.70
			Kr. 40 565 440.70

Skuldir:

1. Innstæður vaxtaeigenda:			
a. Aðaldeild	kr.	25 220 754.99	
b. Erfingjarentudeild	—	4 451 939.18	
c. Útborgunardeild	—	8 311 105.27	
			kr. 37 983 799.44
2. Vextir fyrir 1969, geymdir til útborgunar			— 644 848.83
3. Varasjóður			— 1 936 792.43
			Kr. 40 565 440.70

Reykjavík, 28. febrúar 1970.

Jón Skaftason. Gunnlaug Briem. Jóna Guðjónsdóttir.

REIKNINGUR

yfir tekjur og gjöld Söfnunarsjóðs Íslands fyrir árið 1970.

Tekjur:

1.	Sjóður frá fyrra ári			kr. 40 565 440.70
2.	Bætt við innstæður vaxtaeigenda:			
	a. Innlög á árinu	kr.	157 924.49	
	b. Vaxtabætur Söfnunarsjóðsins	—	24 636.83	
	Innstæðuaukning alls	kr.	182 560.32	
	c. Vextir lagðir við höfuðstól	—	2 943 438.66	
				— 3 125 998.98
3.	Vextir af útlánum	kr.	3 990 118.00	
4.	Þóknun, dráttarvextir o. fl.	—	252 263.00	
5.	Vextir geymdir til útborgunar 1971	—	657 274.00	
				— 4 899 655.00
				Kr. 48 591 094.68

Gjöld:

1.	Vextir vaxtaeigenda fyrir árið 1970:			
	a. Ársvextir 9.5%	kr.	3 594 996.67	
	b. Dagvextir 9%	—	5 715.99	
				kr. 3 600 712.66
2.	Kostnaður:			
	a. Launagreiðslur	kr.	229 300.00	
	b. Annar kostnaður	—	75 490.50	
				— 304 790.50
3.	Vextir er féllu til útborgunar 1970	kr.	644 848.83	
4.	Höfuðstóll greiddur á árinu	—	141 725.14	
				— 786 573.97
5.	Sjóður í árslok 1970:			
	a. Veðskuldabréf	kr.	13 318 624.00	
	b. Skuldabr. bæjar- og sveitarfélaga	—	7 379 739.00	
	c. — byggingarsamvinnufél. með ríkisáb.	—	18 945 393.90	
	d. Bankavaxtabréf	—	620 000.00	
	e. Önnur skuldabréf með ríkisábyrgð	—	720 000.00	
	Verðbréfaeign samtals	kr.	40 983 756.90	
	f. Óinnheimtir vextir	—	1 832 232.00	
	g. Skrifstofugögn	—	17 930.00	
	h. Innstæða í Seðlabankanum	—	955 248.28	
	i. Í sjóði hjá féhirði	—	109 850.37	
				— 43 899 017.55
				Kr. 48 591 094.68

Efnahagsyfirlit.

Eignir:

1. Veðskuldabréf	kr.	40 983 756.90	
2. Óinnheimtir vextir	—	1 832 232.00	
3. Skrifstofugögn	—	17 930.00	
4. Innstæða í Seðlabanka Íslands	—	955 248.28	
5. Sjóður hjá féhirði	—	109 850.37	
			kr. 43 899 017.55
			Kr. 43 899 017.55

Skuldir:

1. Innstæður vaxtaeigenda:			
a. Aðaldeild	kr.	27 293 810.34	
b. Erfingjarentudeild	—	4 682 630.05	
c. Útborgunardeild	—	8 991 632.89	
			kr. 40 968 073.28
2. Vextir fyrir 1970 geymdir til útborgunar			— 657 274.00
3. Varasjóður			— 2 273 670.27
			Kr. 43 899 017.55

Reykjavík, 28. febrúar 1971.

Bjarni Guðmundsson. **Jón Skaftason.** **Jóna Guðjónsdóttir.**

Nr. 148. 18. mai 1972.

REGLUGERÐ

um breytingu á reglugerð nr. 159/1969, um stofnkostnað skóla.

1. gr.

Aftan við 9. grein bætist:

Nú óskar eitt sveitarfélag eða fleiri saman að reisa stærra íþróttahús eða sundlaug en samrýmist áðurnefndum reglum um stærðir sala eða lauga og annars rýmis vegna skóla, er nýta eiga íþróttamannvirkið, og er ráðuneytinu þá heimilt að greiða 50% af áætluðum normkostnaði viðbótarrýmis, annars en áhorfendasvæðis og fylgirýmis þess, enda sé stærð sala 14x27 m og laugar 16⅔x8 m hið minnsta og fylgirými samsvarandi.

Þar sem að dómi ráðuneytisins telst rétt að hafa áhorfendasvæði og sérstakt fylgirými vegna þess, er því einnig heimilt að greiða 50% af normkostnaði áhorfendasvæðis. Slík heimild skal þó að jafnaði aðeins notuð vegna eins íþróttahúss og einnar sundlaugar innan hvers eðlilegs samgöngusvæðis fyrir íþróttakeppni. Menntamálaráðuneytið skal hafa forgöngu um að koma á samstarfi sveitarfélaga um staðsetningu þessara íþróttahúsa og sundlauga í samráði við landshlutasamtök hlutað-

eigandi sveitarfélaga og að fenginni umsögn stjórna héraðssambanda ungmenna- og íþróttafélaga í sama landshluta.

Þátttaka ríkissjóðs í stofnbúnaði er miðuð við skólaafnot eingöngu.

2. gr.

Reglugerð þessi öðlast þegar gildi.

Í menntamálaráðuneytinu, 18. maí 1972.

Magnús T. Ólafsson.

Birgir Thorlacius.

14. júní 1972. Nr. 149.

REGLUGERÐ

um landsútsvör banka.

1. gr.

Landsútsvör greiða bankar, það er Seðlabankinn og viðskiptabankar. Undir hugtakið banki falla ekki sjóðir, sem starfa á vegum bankanna, og settir eru á stofn með löggjöf til þess að vinna að verkefni, sem ekki telst til bankastarfsemi.

2. gr.

Landsútsvar bankanna skal vera 1% af mismun heildarútlánsvaxta og heildarinnlánsvaxta næstliðið almanaksár.

3. gr.

Með heildarútlánsvöxtum er átt við vexti af hvers konar útlánum bankanna í innlendum sem erlendum viðskiptum, án tillits til útlánsforma, hvort sem um er að ræða vexti af veittum lánum, keyptum skuldaskjölum eða verðbréfum frá skuldara eða þriðja aðila, eða vexti af peningum bankanna í ávöxtun hérlendis, t. d. hjá Seðlabankanum, eða erlendis.

4. gr.

Bankaþóknun, umsjónarlaun, lántökugjöld og aðrar hliðstæðar greiðslur, sem bankar taka samkvæmt lögum á grundvelli gjaldskrár bankanna eða samkvæmt hefð, teljast ekki til vaxta skv. 3. gr. Þó skal viðskiptagjald (nú 3%) af yfirdrætti á reikningslánum og hlaupareikningum teljast með til útlánsvaxta skv. greininni.

Hvers konar afföll af skuldaskjölum, sem bankarnir reikna sér, teljast til útlánsvaxta, skv. 3. gr.

5. gr.

Undir heildarinnlánsvexti falla hvers konar vaxtagjöld, sem bankarnir inna af höndum fyrir fé, sem þeir fá til ráðstöfunar eða þeim berst, í hvaða formi sem er, í innlendum eða erlendum skiptum. Falla hér m. a. undir vaxtagjöld, sem bankarnir greiða til Seðlabankans eða til erlendra viðskiptamanna. Vexti af eigin fé ber þó ekki að telja til innlánsvaxta.

6. gr.

Við framtal og álagningu landsútsvarsins skal leggja heildarbókhald bankanna til grundvallar, en ekki miða við einstök útibú þeirra.

7. gr.

Að öðru leyti gilda almennar reglur um landsútsvör bankanna, skv. lögum og reglugerðum settum þar um.

Reglugerð þessi staðfestist hér með samkvæmt lögum nr. 8 22. marz 1972 um tekjustofna sveitarfélaga til að öðlast gildi þegar í stað og fer um álagningu landsútsvara 1972 samkvæmt ákvæðum hennar.

Félagsmálaráðuneytið, 14. júní 1972.

F. h. r.

Hjálmar Vilhjálmsson.

Hallgrímur Dalberg.

Nr. 150. 21. júní 1972.

REGLUGERÐ

um orlof.

I. KAFLI
Almenn ákvæði.

1. gr.

Orlofsgreiðslur fara fram með tvennum hætti. Annars vegar fá fastir starfsmenn orlofslaun, þ. e. þeir fá greidd venjuleg laun meðan þeir eru í orlofi. Aðrir launþegar fá hins vegar greitt orlofsfé, sem nemur a. m. k. 8⅓% af launum þeirra í samræmi við ákvæði þessarar reglugerðar. Eigi skal þó reikna orlofsfé af greiðslum, sem ekki eru tekjuskattsskyldar hjá orlofsþega. Þetta ákvæði rýrir þó ekki víðtækari eða hagkvæmari orlofsrétt samkvæmt öðrum lögum, samningum eða venjum.

II. KAFLI
Orlofsfé.

2. gr.

Í hvert skipti, sem laun eru greidd, skal launagreiðandi afhenda launþega launaseðil, er sýni fjárhæð launa og orlofsfjár. Ráðuneytið lætur gera eyðublað fyrir launaseðil til þæginda fyrir aðila.

Innan þriggja virkra daga frá útborgun vinnulauna skulu launagreiðendur greiða gjaldfallið orlofsfé, sbr. 1. mgr. þessarar greinar, til næstu póststöðvar samkvæmt nánari fyrirmælum póst- og símamálastjórnar. Orlof sjómanna á fiskiskipum má þó inna af hendi þrisvar á ári, þar sem ákvæði eru í kjarasamningum um kauptryggingu og kauptryggingatímabil, eftir 15. maí, 15. september og í árslok. Greiðslunni skal fylgja skilagrein á þar til gerðu eyðublaði, sem ráðuneytið lætur gera í samráði við póst- og símamálastjórnina, eða á öðru því eyðublaði, sem samþykkt er af henni.

Eyðublöð, sem um ræðir í grein þessari, fá launagreiðendur afhent á póststöðvum.

3. gr.

Póststöðvar skulu gera grein fyrir innborguðu orlofsfé samkvæmt nánari reglum pósts og síma eigi sjaldnar en einu sinni í mánuði.

4. gr.

Póstur og sími sér um nauðsynlega úrvinnslu þeirra gagna, sem berast frá póststöðvunum.

Skýrsluvélar ríkisins og Reykjavíkurborgar annast skýrsluvélavinnslu eftir nánari ákvörðun póst- og símamálastjórnar.

5. gr.

Á þriggja mánaða fresti skal póstur og sími senda launþegum reikningsyfirlit, er sýni fjárhæð móttekins orlofsfjár þeirra vegna, frá hvaða launagreiðendum það er og fyrir hvaða tímabil. Auk þess getur launþegi hvenær sem er fengið slíkt yfirlit gegn því að greiða sérstakt gjald, jafnt burðargjaldi fyrir tvö ábyrgðarbréf af fyrsta þyngdarflokki. Launþegi, sem óskar eftir slíku yfirliti, skal snúa sér til póststöðvar og fylla þar út beiðni á sérstöku eyðublaði.

Þegar launþegi fær reikningsyfirlit pósts og síma skal hann með samanburði við launaseðla sína ganga úr skugga um það, að orlofsfé hafi verið greitt hans vegna svo sem fyrir er mælt í reglugerð þessari.

Telji launþegi, að misbrestur hafi orðið á skilvísri greiðslu orlofsfjár, ber honum að tilkynna það næstu póststöð og leggja fram launaseðla og reikningsyfirlit eða myndrit af þeim máli sínu til stuðnings. Póststöð skal þegar í stað gera nauðsynlegar ráðstafanir vegna vanskilanna.

6. gr.

Nú kemur í ljós, að launagreiðandi hefur vanrækt greiðslu orlofsfjár og skal þá póstur og sími vekja athygli hans á því og skora á hann að gera full skil þegar í stað eða í síðasta lagi innan þriggja daga.

Beri slík áskorun ekki árangur skal póstur og sími hlutast til um innheimtu þegar í stað.

Póstur og sími skal tilkynna hlutaðeigandi stéttarfélagi og vinnuveitendafélagi um endurtekin vanskil orlofsfjár.

III. KAFLI

Taka orlofs.

7. gr.

Þegar launþegi hyggst fara í orlof skal hann fá vottorð vinnuveitanda síns um það, hvaða daga hann verði í orlofi. Einnig skal hann fá vottorð trúnaðarmanns verkalýðsfélags síns, þess efnis, að honum sé kunnugt um fyrirhugað orlof.

Á reikningsyfirliti því, sem launþegi fær við lok orlofsárs, skal vera rúm fyrir framangreind vottorð svo og kvittun fyrir móttöku orlofsfjárins.

Gegn framvísun reikningsyfirlitsins, sbr. 2. mgr. þessarar greinar, með árituðum vottorðum samkvæmt 1. mgr. fær launþegi greitt orlofsfé sitt á póststöð.

8. gr.

Nú kemur í ljós, að vanskil hafa orðið á einhverjum hluta orlofsfjár samkvæmt reikningsyfirliti við lok orlofsárs og skal þá póstur og sími gefa út greiðsluheimild til launþega fyrir því, sem vangreitt reyndist, strax og skil hafa verið gerð á því.

Launþegi framvísar slíkri greiðsluheimild á póststöð með árituðum vottorðum vinnuveitanda og trúnaðarmanns verkalýðsfélags, sbr. 7. gr. um, að hann hafi tekið orlof eða ætli nú að taka það og fær þá greiðslu samkvæmt greiðsluheimildinni.

9. gr.

Launþegi, sem hyggst skipta orlofi sínu og taka aðeins hluta þess í senn, fær greitt orlofsfé í réttu hlutfalli við þann tíma, sem hann hyggst vera í orlofi það sinn, gegn afhendingu lokareikningsyfirlits.

Póststöð afhendir launþega þá nýja greiðsluheimild fyrir afgangi orlofsfjárins. Póst- og símamálastjórnin lætur gera eyðublað fyrir þessa greiðsluheimild með rúmi fyrir vottorð samkvæmt 7. gr.

Við töku síðari hluta orlofs framvísar launþegi þessari greiðsluheimild með tilskildum vottorðum og fær þá greitt orlofsfé í hlutfalli við lengd orlofsins. Skipti launþegi enn orlofi sínu fær hann nýja greiðsluheimild samkvæmt þessari grein.

Ákvæði til bráðabirgða.

Áunnið orlofsfé í orlofsmerkjum á orlofsárinu 1. maí 1972 til 30. apríl 1973 greiðist launþegum á orlofsárinu 1. maí 1973 til 30. apríl 1974 með sama hætti og var fyrir gildistöku þessarar reglugerðar.

Orlofsmerki, sem launagreiðendur kunna að hafa undir höndum við gildistöku reglugerðar þessarar, fást endurgreidd á öllum póststöðvum, nema bréfahirðingum, til 31. desember 1973.

Reglugerð þessi staðfestist hér með samkvæmt lögum nr. 87 24. des. 1971 um orlof til þess að öðlast gildi 1. maí 1973 og birtist til eftirbreytni öllum þeim, sem hlut eiga að máli. Frá sama tíma fellur úr gildi reglugerð um orlof nr. 252 28. des. 1971.

Félagsmálaráðuneytið, 21. júní 1972.

Hannibal Valdimarsson.

Hjálmar Vilhjálmsson.

Nr. 151.

REIKNINGAR

Iðnlánasjóðs fyrir árið 1971.

Iðnlánasjóður.

Rekstursreikningur árið 1971.

Gjöld:

Vextir	kr.	20 950 715.85
Reksturskostnaður	—	4 009 810.50
Óafturkræf framlög	—	4 380 821.00
Afskrifað lán	—	6 000.00
Tekjuafgangur	—	75 857 071.65
	Kr.	105 204 419.00

Tekjur:

Vextir	kr.	47 363 207.20
Iðnlánasjóðsgjald, innb. 1971	—	40 500 000.00
Framlag ríkissjóðs	—	15 000 000.00

Framleiðslugjald af áli:			
Fyrir desember 1970	kr.	254 336.30	
Fyrir janúar—nóvember 1971	—	2 086 875.50	
			kr. 2 341 211.80
			Kr. 105 204 419.00

Efnahagsreikningur hinn 31. desember 1971.

Eignir:

Vélalán 1. jan. 1971	kr.	176 335 102.26	
+ Útlán 1971	—	67 667 000.00	
	kr.	244 002 102.26	
÷ Afborganir 1971	—	41 414 788.79	
			kr. 202 587 313.47
Byggingalán 1. jan. 1971	kr.	280 666 943.83	
+ Útlán 1971	—	59 700 000.00	
	kr.	340 366 943.83	
÷ Afborganir 1971	—	18 753 044.51	
			— 321 613 899.32
Lán v/breytinga á lausaskuldum 1. jan. 1971	kr.	53 802 896.26	
÷ Afborganir 1971	—	15 670 450.77	
			— 38 132 445.49
Hagræðingalán 1. jan. 1971	kr.	8 695 187.84	
÷ Afborganir	—	382 011.27	
			— 8 313 716.57
Verðbréf og víxlar			— 17 280 916.84
Innstæður á bankareikningum	kr.	15 438 429.25	
Innstæður v/gjaldfallinna lausaskuldalána	—	9 581 300.00	
			— 25 019 729.25
Stofnfé Útflutningslánasjóðs			— 9 000 000.00
Hlutafé í Fjárfestingarfélagi Íslands			— 1 750 000.00
Áhöld, bókfært verð			— 1 000.00
			Kr. 623 698 480.94

Skuldir:

Framkvæmdasjóður Íslands			kr. 116 522 870.00
Iðnþróunarsjóður			— 69 000 000.00
Skuldir við banka			— 22 266 666.04
Sérskuldabréfalán:			
v/Lausaskuldalána	kr.	44 085 000.00	
v/Hagræðingalána	—	6 825 000.00	
			— 50 910 000.00
Stofnsjóður 1. jan. 1971	kr.	289 141 873.25	
Tekjuafgangur 1971, skv. rekstrarreikningi	—	75 857 071.65	
Stofnsjóður 31. des. 1971			— 364 998 944.90
			Kr. 623 698 480.94

Iðnlánasjóður. **Veiðarfæradeild.**

Rekstursreikningur árið 1971.

Gjöld:

Vextir	kr.	561 100.00
Tekjuafgangur	—	2 243 454.10
	Kr.	2 804 554.10

Tekjur:

Vextir	kr.	654 554.10
Verðjöfnunargjald	—	2 150 000.00
	Kr.	2 804 554.10

Efnahagsreikningur árið 1971.

Eignir:

Veiðarfæralán 1. jan. 1971	kr.	11 953 279.57	
÷ Afborganir 1971	—	440 808.10	
			kr. 11 512 471.47
Skuldabréf			— 10 000 000.00
Innstæða á bankareikningi			— 1 370 357.70
			Kr. 22 882 829.17

Skuldir:

Framkvæmdasjóður Íslands			kr. 5 200 000.00
Stofnsjóður 1. jan. 1971	kr.	15 439 375.07	
Tekjuafgangur 1971 skv. rekstursreikningi	—	2 243 454.10	
Stofnsjóður 31. des. 1971			— 17 682 829.17
			Kr. 22 882 829.17

Reykjavík, 28. marz 1972.

IÐNLÁNASJÓÐUR

Framkvæmdastjórnin

Bragi Hannesson. **Pétur Sæmundsen.**

Við undirritaðir endurskoðendur Iðnlánasjóðs og Veiðarfæradeildar Iðnlánasjóðs höfum yfirfarið reikninga sjóðsins ásamt fylgiskjölum, borið saman við bækur sjóðsins, svo og athugað bækur sjóðsins, útlán, verðbréf og bankainnstæður og ekkert fundið athugavert.

Reykjavík, 28. marz 1972.

Bjarni Björnsson. *Ingólfur Finnbogason.*

Með tilvísun til yfirlýsingar endurskoðenda Iðnlánasjóðs, samþykkir stjórn sjóðsins reikningana.

Reykjavík, 28. marz 1972.

Tómas Vigfússon. *Gunnar J. Friðriksson.* *Otto Schopka.*

GJALDSKRÁ

fyrir Rafveitu Akureyrar.

I. RAFORKA

Rafveita Akureyrar selur raforku á þann hátt og við því verði, sem hér segir:

A. Lýsing.

1. Um kwst.-mæli á kr. 11.80 hverja kwst.
2. Um kwst.-mæli á kr. 3.45 hverja kwst. auk fastagjalds er nemi kr. 1 750.00 á ári fyrir 25 m^2 gólfflöt eða minna af rúmi því, er lýsa skal og kr. 51.00 fyrir hvern ferm. umfram 25 m^2. Þennan gjaldskrárlið má nota í verzlunum fyrir kæliskápa og einfasa mótora upp að 3 kw. og greiði notandi aukagjald fyrir hvert kw. sem svarar til gjalds fyrir 38 ferm. gólfflatar.

B. Almenn heimilisnotkun.

1. Um tvo kwst.-mæla, annan til ljósa, hinn til suðu og hitunar. Á ljósamælinn reiknast ljósagjald kr. 11.80 á kwst. en á hinn mælinn kr. 2.70 á kwst.
2. Um einn kwst.-mæli fyrir alla notkun á heimilinu á kr. 2.24 á hverja kwst. auk þess greiðast fastagjöld kr. 1.44 á mán. af hverjum fermetra gólfflatar íbúðar. Við útreikning á gólffleti skal telja öll herbergi og eldhús, enn fremur ganga, baðherbergi, geymslur og bílskúra.
3. Sértaxti Sundlaugar Akureyrar. Kr. 2.23 á kwst. og fastagjald ákveðið af stjórn rafveitunnar.

C. Vélanotkun.

1. Um kwst.-mæli á kr. 5.70 fyrir hverja kwst. Þó skal minnsta árgjald vera kr. 750.00 á hvert kw. í málraun vélanna.
2. Um mestastraumsmæli, ef um meira en 50 kw. er að ræða og notkunartími er meira en 1000 klst. á ári, greiðist kr. 1 880.00 fyrir hvert kw. upp að 50 kw. og kr. 0.96 á kwst. fyrir fyrstu 200 000 kwst. ársnotkun.
3. Um mestastraumsmæli, ef um meira en 50 kw. er að ræða og notkunartími er meira en 1000 klst. á ári, greiðist kr. 1 670.00 fyrir hvert kw., sem er framyfir 50 kw. og kr. 0.90 á kwst. fyrir umfram 200 000 kwst.
4. Ef um meira en 30 kw. er að ræða og ársnotkunin er meiri en 1000 kwst. á ári, á kr. 3.35 hverja kwst.
5. Um kwst.-mæli á kr. 3.50 fyrir hverja kwst. til búreksturs.
6. Um kwst.-mæli á kr. 0.43 og kr. 0.38 fyrir hverja kwst. og kr. 3 560.00 á kw. Sér samn.
7. Um kwst.-mæli á kr. 0.40 kwst. Háð olíuverði. Sér samn.

D. Hitun.

1. Um kwst.-mæli á kr. 0.75 hverja kwst., enda megi þá rjúfa strauminn með klukkurofa í þrjár klst. á dag á tímum mesta álags rafveitunnar, en þó ekki lengur en 1½ klst. í senn.
2. Um tvígjaldsmæli á kr. 1.02 hverja kwst. frá kl. 8 til kl. 23.
3. Um tvígjaldsmæli á kr. 0.58 hverja kwst. frá kl. 23 til kl. 8.

4. Um kwst.-mæli á kr. 0.43 hverja kwst. ef straumurinn er rofinn frá kl. 8 til 23.
5. Sértaxti Sundlaugar Akureyrar til hitunar kr. 0.44 og D-6 á kr. 0.39 frá 1. maí til 1. október.

E. Til hitunar í iðnaði.

1. Um kwst.-mæli á kr. 1.53 hverja kwst., enda sé þá minnsta notkun 10 000 kwst. á ári.
2. Um tvígjaldsmæli á kr. 1.96 hverja kwst. frá kl. 8 til kl. 23.
3. Um tvígjaldsmæli á kr. 0.96 hvreja kwst. frá kl. 23 til kl. 8.
4. Rafmagn til súgþurrkunar á kr. 1.15 fyrir hverja kwst.

Önnur notkun:

1. Rafveitustjórn getur með sérstökum samningi selt raforku þeim notendum, sem hafa eigin vélar til orkuvinnslu, með því skilyrði, að stöðva megi raforkusölu til þeirra hvenær sem þarf að dómi rafveitustjóra.
2. Þegar sérstaklega stendur á, má rafveitustjóri í samráði við rafveitustjórn, selja raforku eftir sérstökum samningi í hvert sinn.
3. Gjald fyrir götu- og hafnarlýsingu ákveður bæjarstjórn.

II. MÆLALEIGUR

Rafveitustjóri ákveður stærð og gerð mælitækja, sem nota skal fyrir veitu hverri, og er sú ákvörðun skuldbindandi fyrir notandann, sem skal greiða ársleigu af mælitækinu samkvæmt eftirfarandi skrá:

Teg. mælitækis:	Upp að 30 A. kr.	35—50 A. kr.	50—100 A. kr.	100—500 A. kr.	Yfir 500 A. kr.
1-fasa kwst.-mælar	180.00	209.00	228.00	—	—
3-fasa kwst.-mælar	288.00	430.00	509.00	946.00	2 081.00
Tvígjalds og mestastr.-mælar	—	569.00	946.00	1 523.00	3 052.00
Klukkurofar og skiptiklukkur	726.00	—	—	—	—

Af öðrum tækjum en þeim, sem nefnd eru í skránni, skal leigan vera sem næst 15% af mælitækisverðinu og semur rafveitustjóri nánari skrá um leiguna. Leigan skal innheimt um leið og gjald fyrir raforku.

III. OPNUNARGJÖLD

1. Hafi gjald fyrir raforku eigi verið greitt, svo að til lokunar hafi komið, skal taka gjald fyrir enduropnun veitunnar, kr. 100.00. Enn fremur skal sama gjald tekið ef farið er á staðinn til lokunar, jafnvel þótt lokun sé ekki framkvæmd.
2. Ef fundin eru óleyfileg vör við skoðun, eða of stór, skal loka veitunni tafarlaust og verður hún ekki enduropnuð fyrr en notandinn hefur greitt kr. 100.00 á skrifstofu rafveitunnar.

IV. HEIMTAUGARGJÖLD

Heimtaugargjald skal miða við flutningsgetu heimtauganna samkvæmt töflunni, sem hér fer á eftir. Fari lengd jarðstrengsheimtaugar fram úr 15 metrum eða loftlínu fram úr 30 metrum, skal húseigandi greiða yfirlengdargjald eins og taflan sýnir. Þetta gildir eingöngu um byggingar utan skipulagðra byggingasvæða:

Liður	Málstr. stofnvara	Jarðstrengur Lágmark kr.	Jarðstrengur Yfirlengd kr. á m.	Loftlína Lágmark kr.	Loftlína Yfirlengd kr. á stólpa
1.	25 1-fasa	—	—	1 200.00	1 600.00
2.	60 3-fasa	—	—	2 400.00	2 800.00
3.	60 3-fasa	3 800.00	220.00	—	—
4.	100 3-fasa	4 900.00	250.00	—	—
5.	200 3-fasa	9 900.00	410.00	—	—
6.	350 3-fasa	17 400.00	560.00	—	—

Lengd jarðstrengsheimtaugar reiknast frá lóðarmörkum við götu stytztu greiðfæra leið til varkassa. Lengd loftlínuheimtaugar reiknast frá næsta stólpa í notendalínu við götu, stytztu greiðfæra leið að varkassa.

V. ÝMIS ÁKVÆÐI

a. Sértaxtar hækka hlutfallslega eins og þeir taxtar, sem þeir byggjast á.
b. Söluskattur er innifalinn í verðinu.
c. Frá og með 1. marz 1972 innheimtist söluskattur ekki af raforku til húshitunar.

Gjaldskrá þessi staðfestist hér með samkvæmt vatnalögum nr. 15 20. júní 1923, og orkulögum nr. 58 29. apríl 1967, til þess að öðlast gildi þegar í stað, og birtist til eftirbreytni öllum þeim, sem hlut eiga að máli. Jafnframt fellur úr gildi gjaldskrá fyrir Rafveitu Akureyrar nr. 76 19. janúar 1970 með síðari breytingum.

Iðnaðarráðuneytið, 15. júní 1972.

Magnús Kjartansson.

Jóhannes Guðfinnsson.

15. júní 1972. Nr. 153.

AUGLÝSING

um staðfestingu sjávarútvegsráðuneytisins á verðgrundvelli á óverkuðum saltfiski fyrir framleiðslutímabilið 1. júní til 30. september 1972.

Með skírskotun til laga nr. 72 28. maí 1969, um Verðjöfnunarsjóð fiskiðnaðarins og samkvæmt tillögum stjórnar Verðjöfnunarsjóðs, hefur ráðuneytið staðfest grundvallarverð á óverkuðum saltfiski fyrir framleiðslutímabilið 1. júní til 30. september 1972:

Stórfiskur nr. 1	kr. 71.00
Millifiskur nr. 1	— 66.20
Smáfiskur 40/60 nr. 1	— 58.25
Smáfiskur 60/100 nr. 1	— 53.85

Verð á öðrum gæðaflokkum skal ákveðið í hlutföllum söluverða.
Verð þessi eru f.o.b.
Verðbil verði 2.5% miðað við verðhækkun eingöngu. Greiðslur í sjóðinn miðast við 50% af verðbreytingu frá grundvallarverði að viðbættu verðbili, en greiðslur úr sjóðnum miðast við 50% af verðbreytingu frá grundvallarverði án verðbils.

Sjávarútvegsráðuneytið, 15. júní 1972.

F. h. r.
Jón L. Arnalds.

Gylfi Þórðarson.

REIKNINGUR

yfir tekjur og gjöld Styrktarsjóðs Friðriks konungs Áttunda árið 1971.

Tekjur:

1. Sjóður í ársbyrjun (Stj.tíð. 1971 B bls. 315):			
a. Söfnunarsjóðsinnstæða	kr.	51 672.62	
b. Bankainnstæða	—	35 809.30	
			kr. 87 481.92
2. Vextir:			
a. Af Söfnunarsjóðsinnstæðu	kr.	6 483.89	
b. Af bankainnstæðu	—	1 176.50	
			— 7 660.39
			Kr. 95 142.31

Gjöld:

Sjóður til næsta árs:			
a. Innstæða í Söfnunarsjóði	kr.	82 321.51	
b. Innstæða í Búnaðarbankanum	—	12 820.80	
			kr. 95 142.31
			Kr. 95 142.31

Í landbúnaðarráðuneytinu, 28. marz 1972.

Gunnlaugur E. Briem.

Reikning þennan höfum við undirritaðir endurskoðað og ekkert fundið við hann athugavert.

Reykjavík, 12. apríl 1972.

Jón Sigurðsson. *Björn Hermannsson.*

Nr. 155.

REIKNINGUR

yfir tekjur og gjöld Styrktarsjóðs Kristjáns konungs Níunda árið 1971.

Tekjur:

1. Sjóður í ársbyrjun (Stj.tíð. 1971 B bls. 314):			
a. Innritunarskírteini	kr.	101 170.40	
b. Innstæða í Söfnunarsjóði	—	48 787.14	
c. Bankainnstæða	—	57 973.30	
			kr. 207 930.84
2. Vextir:			
a. Af innritunarskírteini	kr.	4 072.00	
b. Af Söfnunarsjóðsinnstæðu	—	7 259.76	
c. Af bankainnstæðu	—	1 844.80	
			— 13 176.56
			Kr. 221 107.40

Gjöld:

1. Sjóður til næsta árs:		
a. Innritunarskírteini	kr. 101 170.40	
b. Innstæða í Söfnunarsjóði	— 100 086.90	
c. Bankainnstæða	— 19 850.10	
		kr. 221 107.40
		Kr. 221 107.40

Í landbúnaðarráðuneytinu, 28. marz 1972.

Gunnlaugur E. Briem.

Reikning þennan höfum við undirritaðir endurskoðað og ekkert fundið við hann athugavert.

Reykjavík, 12. apríl 1972.

Jón Sigurðsson. *Björn Hermannsson.*

Nr. 156.

REIKNINGUR

yfir tekjur og gjöld Styrktarsjóðs V. Giga's árið 1971.

Tekjur:

1. Sjóður í ársbyrjun (Stj.tíð. 1971 B bls. 313):		
Innstæða í Söfnunarsjóði	kr. 80 458.06	
2. Vextir af Söfnunarsjóðsinnstæðu	— 7 643.51	
		Kr. 88 101.57

Gjöld:

Sjóður til næsta árs:	
Innstæða í Söfnunarsjóði	kr. 88 101.57
	Kr. 88 101.57

Í landbúnaðarráðuneytinu, 28. marz 1972.

Gunnlaugur E. Briem.

Reikning þennan höfum við undirritaðir endurskoðað og ekkert fundið við hann athugavert.

Reykjavík, 12. apríl 1972.

Jón Sigurðsson. *Björn Hermannsson.*

REIKNINGUR

yfir tekjur og gjöld Söfnunarsjóðs Íslands fyrir árið 1971.

Tekjur:

1. Sjóður frá fyrra ári			kr. 43 899 017.55
2. Bætt við innstæður vaxtaeigenda:			
a. Innlög á árinu	kr.	376 240.00	
b. Vextir lagðir við höfuðstól	—	3 169 191.53	
			— 3 545 431.53
3. Vextir af útlánum	kr.	3 919 425.54	
4. Þóknun, dráttarvextir o. fl.	—	433 285.11	
5. Vextir geymdir til útborgunar 1972	—	723 522.00	
			— 5 076 232.65
			Kr. 52 520 681.73

Gjöld:

1. Vextir vaxtaeigenda fyrir árið 1971:			
a. Ársvextir 9.5%	kr.	3 875 763.27	
b. Dagvextir 9%	—	16 950.26	
			kr. 3 892 713.53
2. Kostnaður:			
a. Launagreiðslur	kr.	315 000.00	
b. Annar kostnaður	—	82 753.20	
			— 397 753.20
3. Vextir er féllu til útborgunar 1971	kr.	657 274.00	
4. Höfuðstóll greiddur á árinu	—	170 396.89	
			— 827 670.89
5. Sjóður í árslok 1971:			
a. Veðskuldabréf	kr.	15 099 246.60	
b. Skuldabr. bæjar- og sveitarfélaga	—	6 961 240.00	
c. — byggingarsamv.fél. með ríkisábyrgð	—	21 779 599.90	
d. Bankavaxtabréf	—	615 000.00	
e. Önnur skuldabréf með ríkisábyrgð	—	530 000.00	
Verðbréfaeign samtals	kr.	44 985 086.50	
f. Óinnheimtir vextir	—	2 333 726.00	
g. Skrifstofugögn	—	17 930.00	
h. Innstæða í Seðlabankanum	—	28 318.88	
i. Í sjóði hjá féhirði	—	37 482.73	
			— 47 402 544.11
			Kr. 52 520 681.73

Efnahagsyfirlit.

Eignir:

1. Veðskuldabréf	kr.	44 985 086.50	
2. Óinnheimtir vextir	—	2 333 726.00	
3. Skrifstofugögn	—	17 930.00	
4. Innstæða í Seðlabanka Íslands	—	28 318.88	
5. Sjóður hjá féhirði	—	37 482.73	
			kr. 47 402 544.11
			Kr. 47 402 544.11

Skuldir:

1. Innstæður vaxtaeigenda:			
a. Aðaldeild	kr.	29 691 873.12	
b. Erfingjarentudeild	—	4 927 866.02	
c. Útborgunardeild	—	9 723 368.78	
			kr. 44 343 107.92
2. Vextir fyrir 1971 geymdir til útborgunar			— 723 522.00
3. Varasjóður			— 2 335 914.19
			Kr. 47 402 544.11

Reykjavík, 28. febrúar 1972.

Bjarni Guðmundsson. **Jón Skaftason.** **Jóna Guðjónsdóttir.**

Nr. 158.

REIKNINGUR

yfir tekjur og gjöld Styrktarsjóðs verðugra og þurfandi þjóðjarðalandseta í hinu fyrrverandi Suðuramti árið 1971.

Tekjur:

1. Sjóður í ársbyrjun (Stj.tíð. 1971 B bls. 314): Söfnunarsjóðsinnstæða	kr.	99 543.95
2. Vextir af Söfnunarsjóðsinnstæðu	—	9 456.67
		Kr. 109 000.62

Gjöld:

Sjóður til næsta árs: Innstæða í Söfnunarsjóði	kr.	109 000.62
		Kr. 109 000.62

Í landbúnaðarráðuneytinu, 28. marz 1972.

Gunnlaugur E. Briem.

Reikning þennan höfum við undirritaðir endurskoðað og ekkert fundið við hann athugavert.

Reykjavík, 12. apríl 1972.

Jón Sigurðsson. *Björn Hermannsson.*

REIKNINGUR

yfir tekjur og gjöld Framfarasjóðs Jóns prófasts Melsteds og frú Steinunnar Bjarnadóttur Melsteds árið 1971.

Tekjur:

Sjóður í ársbyrjun (Stj.tíð. 1971 B bls. 312):

1.	Söfnunarsjóðsinnstæða	kr. 24 643.89
2.	Óafhentir trjárækturtarsjóðir	— 2 193.50
3.	Vextir árið 1971 af aðalsjóðnum	— 2 341.16
4.	Vextir árið 1971 af sparisjóðsinnstæðu trjárækturtarsjóða	— 153.30
		Kr. 29 331.85

Gjöld:

Í sjóði til næsta árs:

1.	Í Söfnunarsjóði	kr. 26 985.05
2.	Í Landsbankanum:	
a.	Trjárækturtarsjóður Úlfljótsvatnskirkjugarðs	— 617.10
b.	Trjárækturtarsjóður Þingvallakirkjugarðs	— 606.40
c.	Trjárækturtarsjóður Hlíðar í Grafningi	— 574.10
d.	Trjárækturtarsjóður Keldnakots í Stokkseyrarhreppi	— 549.20
		Kr. 29 331.85

Í landbúnaðarráðuneytinu, 28. marz 1972.

Gunnlaugur E. Briem.

Reikning þennan höfum við undirritaðir endurskoðað og ekkert fundið við hann athugavert.

Reykjavík, 12. apríl 1972.

Jón Sigurðsson. *Björn Hermannsson.*

STJÓRNARTÍÐINDI B 17 — 1972

REGLUGERÐ

um breyting á reglugerð um söluskatt nr. 169 21. ágúst 1970.

1. gr.

1. og 2. mgr. 27. gr. orðist svo:

Söluskattskyldir aðilar og aðrir, sem tilgreindir eru á söluskattskrá sbr. 5. gr., skulu ótilkvaddir greiða mánaðarlega innheimtumanni ríkissjóðs í umdæmi því, þar sem þeir eru heimilisfastir, söluskatt þann, sem þeim ber að standa skil á samkvæmt reglugerð þessari. Greiðslum skal fylgja skýrsla, á þar til gerðum eyðublöðum, um heildarveltu fyrir síðasta mánuð, þar með talin úttekt til eigin nota, svo og upplýsingar um frádrátt, söluskattskylda sölu og söluskatt þann, sem inna ber af hendi.

Söluskattskýrslu með upplýsingum um heildarveltu og frádrátt ber einnig að skila innheimtumanni fyrir hvert uppgjörstímabil, þótt ekki hafi verið um söluskattskylda sölu að ræða.

2. gr.

29. gr. orðist svo:

Skattstjóri skal rannsaka söluskattskýrslur og leiðrétta skattinn, ef hann er rangt tilgreindur. Einnig skal skattstjóri áætla söluskatt af viðskiptum þeirra, sem ekki hafa greitt skattinn við framvísun fullnægjandi skýrslu innan tilskilins tíma.

Skattstjóri skal ársfjórðungslega semja skrá um söluskatt í umdæmi sínu fyrir 5. dag annars mánaðar frá lokum hvers ársfjórðungs fyrir ársfjórðunginn á undan, og skal skráin send innheimtumanni.

3. gr.

30. gr. orðist svo:

Söluskatti ásamt söluskattskýrslu, sbr. 27. gr., skal skila fyrir hvern mánuð. Gjalddagi er 15. dagur næsta mánaðar eftir uppgjörsmánuð og eindagi 10 dögum síðar. Beri eindaga upp á helgidag eða almennan frídag, færist eindagi á næsta virkan dag á eftir.

4. gr.

31. gr. orðist svo:

Skattstjóri getur heimilað þeim, sem hafa smávægilegan rekstur með höndum, að greiða söluskatt við framvísun söluskattskýrslu einu sinni á ári, enda sé söluskattskyld velta yfirleitt minni en kr. 250 000.00 á ári.

Ríkisprentsmiðjan Gutenberg.

5. gr.

38. gr. orðist svo:

Ef söluskattur er ekki greiddur og söluskattskýrslu ekki skilað á tilskildum tíma og skattur því áætlaður, skal ekki lækka skatt aðila, þótt hann kæri, nema hann sanni, að viðskipti hans hafi verið áætluð meira en 10% hærri en þau voru í reynd. Sé mismunur 10% eða meira, skal greiða skatt af hinum raunverulegu upphæðum að viðbættum 10%. Sé mismunur minni en 10%, skal greiða skatt af þeirri upphæð, sem áætluð var. Sama regla gildir, ef söluskattskýrslu er ábótavant og skattur þess vegna áætlaður, en ekki úr ágöllum bætt, þótt skattaðili hafi fengið um það áskorun frá skattstjóra. Ákvæðum þessarar málsgreinar þarf þó eigi að beita, ef skattaðili færir gildar ástæður sér til afsökunar.

Sé skattur vanreiknaður eða viðskipti dregin undan, má gera aðila söluskatt 5 ár aftur í tímann.

6. gr.

Reglugerð þessi, sem sett er samkvæmt heimild í lögum nr. 10/1960 og nr. 3/1970, öðlast gildi 1. júlí 1972.

Fyrsti gjalddagi samkvæmt reglugerðinni er 15. september 1972, en þá fellur í gjalddaga söluskattur fyrir júlí og ágúst, en söluskattur fyrir þá mánuði verður greiddur í einu lagi og er eindagi hans 25. september 1972. Næsti gjalddagi verður 15. október 1972, en þá fellur í gjalddaga söluskattur fyrir september, en eindagi hans er 25. október 1972.

Fjármálaráðuneytið, 22. júní 1972.

Halldór E. Sigurðsson.

Jón Sigurðsson.

STJÓRNARTÍÐINDI B 18 — 1972

13. júní 1972. 359 Nr. 161.

GJALDSKRÁ

fyrir Rafveitu Akraness.

Rafveita Akraness selur raforku á þann hátt og við því verði, sem hér segir:

I. KAFLI

I. Almenn notkun:

A.1. Til lýsingar: Um kwst.-mæli á kr. 2.59 hverja kwst. auk fastagjalds, er reiknast þannig:

Kr. 4.26 á mánuði af hverjum m^2 gólfflatar, er lýsa skal. Þó skal aðeins reikna helming gólfflatar til gjalda í göngum og geymslum o. þ. h. Einnig í sjúkrahúsum, elliheimilum, vistheimilum fyrir börn. Ákvæði þetta nær ekki til starfsmannabústaða þessara stofnana.

B.1. Til heimilisnotkunar: Um kwst.-mæli kr. 2.20 hverja kwst. auk fastagjalds, er reiknast þannig:

Kr. 18.60 á mánuði fyrir hvert herbergi, sem ætlað er til íbúðar og eldhús. Herbergi, sem er minna en 5 m^2 skal reikna sem hálft, en ef herbergi er stærra en 25 m^2 skal reikna hverja byrjaða 25 m^2 sem herbergi.

C.1. Til véla: Um kwst.-mæli kr. 2.59 hverja kwst. auk fastagjalds, er reiknast þannig:

Kr. 55.00 á mánuði fyrir hvert kw. í ástimpluðu rafafli fastra vinnuvéla. Eftir þessum lið má einnig selja raforku án fastagjalds til eldunar- og þvottatækja í sjúkrahúsum, elliheimilum, vistheimilum barna og í gisti- og veitingahúsum.

Um kwst.-mæli án fastagjalds þannig:

A.2. Til lýsingar og ýmissa nota, sem ekki verða felld undir aðra liði gjaldskrárinnar:

Kr. 10.56 fyrir hverja kwst.

B.2. Til véla og vinnulagna í byggingum í smíðum og til véla við Akranesshöfn:

Kr. 5.50 fyrir hverja kwst.

C.2. Til véla í matvælaiðnaði:

Kr. 1.93 fyrir hverja kwst., enda sé uppsett rafafl fastra véla yfir 40 kw. og árlegur nýtingartími vélanna eigi skemmri en 1200 kwst. á hvert uppsett kw. þeirra. Rafveitan áskilur sér rétt til að rjúfa strauminn í allt að 1½ klst. á dag um hádegið á tíma mesta álags. Eftir þessum gjaldskrárlið má einnig selja raforku til rafsuðu málma.

D.2. Til götu- og hafnarlýsingar:

Samkvæmt árlegri ákvörðun bæjarstjórnar Akraness, og kosti rafveitan rekstur og viðhald lýsingarkerfisins.

Ríkisprentsmiðjan Gutenberg.

Um mesta-álagsmæli þannig:

A.3. Til atvinnufyrirtækja með meira en 40 kw. afl, sem mesta ársálag: Kr. 2530.00 fyrir hvert kw. mesta álags á árinu, og kr. 0.75 fyrir hverja kwst.

II. Hitanotkun.

Um kwst.-mæli á:

D.1. Kr. 1.54 kwst. án rofs.
D.2. Kr. 0.83 kwst. með allt að 1½ klst. rofi á sólarhring.
D.3. Kr. 0.77 kwst. með allt að 2½ klst. rofi á sólarhring.
D.4. Kr. 0.61 kwst. með allt að 4½ klst. rofi á sólarhring.
D.5. Kr. 0.44 kwst. með allt að 14½ klst. rofi á sólarhring.
D.6. Kr. 0.50 kwst., ef notkun fer fram eingöngu á tímabilinu frá 1. maí til 15. október ár hvert. Roftími er allt að 3 klst. á sólarhring. Einnig má selja eftir þessum taxta orku, sem rafveitunni er heimilt að rjúfa að vild.

Eftir taxta D.3. má einnig selja raforku með blönduðu rofi, þannig að hluti notkunar sé rofinn í 14½ klst. á sólarhring, en á móti sé a. m. k. jafnmikið afl órofið.

Gjaldið breytist með útsöluverði á dísilolíu í Reykjavík á hverjum tíma og miðast hér við grunnverð kr. 3.96 á olíulítra. Kwst.-gjaldið standi jafnan á heilum eyri.

Sala til hitanotkunar er háð nánari ákvörðun rafveitustjóra og rafveitunefndar m. a. með tilliti til:

a. Að raforka sé aflögu vegna almennrar notkunar (forgangsnotkunar) að dómi rafveitustjóra.
b. Að vélaafl, spennar og rafstrengir þoli álag að dómi rafveitustjóra.
c. Verðlags og hagkvæmni slíkrar sölu að dómi rafveitustjóra og rafveitunefndar.

Notendur rafhita skulu fá skrifleg leyfi (hitaleyfi) fyrir slíka notkun. Þar skal greint frá hve mikið afl er heimilt að setja upp og hvaða gjaldalið skuli greitt eftir. Ef tvö ár eru liðin frá útgáfu slíks leyfis, en notkun ekki hafin, skal leyfið endurnýjað. Sé það ekki gert fellur leyfið úr gildi.

Önnur skilyrði fyrir raforkusölu til hitunar eru:

d. Að straumur sé rofinn á tilskildum tíma með sjálfvirkum búnaði og kosti notandinn tengingu slíks búnaðar og greiði leigu af honum samkvæmt 2. kafla.
e. Að tæki, lagnir og allur búnaður í sambandi við rafhitunina sé samkvæmt fyrirmælum rafveitunnar og settum reglum. M. a. ofnar fasttengdir með sérstökum rofum, hitastillar notaðir.
f. Að notkun um mæli hitalagnarinnar sé eigi minni en 6000 kwst. á ári. Undanþegin þessu ákvæði er þó notkun samkvæmt taxta D.1. Ef notkun er minni en 6000 kwst. á ári er rafveitunni heimilt að krefjast gjalds fyrir 6000 kwst. notkun eða færa notkunina yfir á taxta D.1.

Þegar sérstaklega stendur á er rafveitustjóra heimilt að tilskildu samþykki rafveitunefndar að selja raforku eftir sérstökum samningi í hvert skipti.

II. KAFLI

Mæla- og rofaleiga.

Rafveitustjóri ákveður stærð og gerð mælitækja, sem nota skal fyrir hverri veitu, og er sú ákvörðun skuldbindandi fyrir notandann, sem skal greiða leigu af mælitækjum samkvæmt eftirfarandi:

1. Af einfasa kwst.-mæli allt að 30 amp. ..... kr. 8.00 á mán.
2. Af þrífasa kwst.-mæli 50 amp. og minni ..... — 16.00 á mán.

3. Af þrífasa kwst.-mæli yfir 50 amp. til 200 amp. ..... — 39.00 á mán.
4. Af þrífasa kwst.-mæli yfir 200 amp. ..... — 58.00 á mán.

Af klukkurofum skal notandinn greiða leigu sem hér segir:

1. Af ein- eða tvípóla kl.rofa 40 amp. og minni ..... kr. 51.00 á mán.
2. Af þrípóla kl.rofa 60 amp. og minni ..... — 64.00 á mán.
3. Af þrípóla kl.rofa yfir 60 amp. til 200 amp. ..... — 80.00 á mán.
4. Af þrípóla kl.rofa yfir 200 amp. ..... — 102.00 á mán.
5. Af fjarstýrandi klukkurofa ..... — 16.00 á mán.

Að öðrum mælitækjum og rofum en þeim, sem nefndir eru í skránni, skal ársleigan vera sem næst 20% af verði tækisins. Leiguna skal innheimta um leið og gjald fyrir raforkuna.

III. KAFLI

Tengigjöld
(heimtaugar).

Rafveitustjóri ákveður stærð og gerð heimtaugar eða spennistöðvar fyrir húsveitu.

Af hverri húsveitu, sem tengd er við rafveituna, skal greiða tengigjald sem hér segir:

Gjaldskrárliður nr.	Málstraumur stofnvara 220 V kerfi amp.	380 V kerfi amp.	Flutningsgeta miðuð við stærð stofnvara kVA	Tengigjald jarðstrengshæð allt að 15 m eða lofthæð allt að 30 m kr.
1.1	2 × 60	1 × 60	13	4 930.00
1.2	3 × 60	2 × 60	22	6 920.00
1.3	3 × 100	3 × 60	38	10 020.00
1.4		3 × 100	66	16 400.00
1.5	3 × 200		76	18 600.00
1.6	3 × 350	3 × 200	132	30 600.00
1.7		3 × 350	231	52 200.00

Fyrir vinnuheimtaugar fyrir hús í byggingu á skipulögðum svæðum skal greiða kr. 1800.00.

Lengd heimtaugar reiknast frá lóðarmörkum við götu, stytztu greiðfæra leið að varkassa.

Yfirlengdargjald jarðstrengs reiknast á hvern meter umfram fyrstu 15 metrana þannig: Yj = (430 + 5.4 × kVA) kr./m.

Yfirlengd loftlínu reiknast á hvern meter umfram fyrstu 30 metrana þannig: Yl = (72 + 3.6 × kVA) kr./m, að viðbættum kr. 3600.00 á hvern stólpa í umfram línu.

Tengigjöld miðuð við stærð spenna:

Gjaldskrárliður nr.	Stærð spennis kVA	Tengigjald kr.
2.1	150	34 600.00
2.2	300	69 600.00
2.3	500	110 100.00
2.4	750	164 000.00

Tengigjald skal reikna eftir þessum gjaldskrárlið, þegar spennistöð er byggð að mestu eða öllu leyti í þágu eins notanda. Skal notandi þá leggja til lóð eða húsnæði fyrir spennistöðina, eftir því sem hagkvæmara þykir að dómi rafveitustjóra

vegna staðsetningar stöðvarinnar. Húsnæðið skal fullnægja að öllu leyti settum skilyrðum um gerð spennistöðvahúsa. Kostnaður notandans við gerð húsnæðis fyrir spennistöðina kemur til frádráttar tengigjaldi samkvæmt þessari gjaldskrá. Þó aldrei meiri frádráttur en tengigjaldinu nemur.

Þessi gjaldskrá tengigjalda gildir í skipulögðum hverfum innan Akraneskaupstaðar. Í óskipulögðum hverfum greiðist tengigjald eftir kostnaði samkvæmt reikningi rafveitunnar. Tengigjald fellur í gjalddaga, þegar setningu heimtaugar eða byggingu spennistöðvar er lokið.

IV. KAFLI
Opnunargjöld.

1. Hafi gjald samkvæmt gjaldskrá þessari eigi verið greitt, svo að til lokunar hafi komið fyrir veitu, skal taka gjald fyrir enduropnun, kr. 150.00.
2. Ef fundin eru óleyfileg eða of stór vör við skoðun, skal veitunni lokað tafarlaust, og verður hún eigi opnuð fyrr en notandinn hefur greitt kr. 150.00 gjald í skrifstofu rafveitunnar.

Í framangreindum verðum er innifalinn 11% söluskattur, nema í I. kafla II, sölu til hitanotkunar, en á þá sölu er ekki lagður söluskattur.

Gjaldskrá þessi staðfestist hér með samkvæmt vatnalögum nr. 15 20. júní 1923, og orkulögum nr. 58 29. apríl 1967, til þess að öðlast gildi þegar í stað, og birtist til eftirbreytni öllum þeim, sem hlut eiga að máli. Jafnframt fellur úr gildi gjaldskrá fyrir Rafveitu Akraness nr. 238 30. október 1970 með síðari breytingum.

Iðnaðarráðuneytið, 13. júní 1972.

Magnús Kjartansson.

Jóhannes Guðfinnsson.

Nr. 162. 13. júní 1972.

REGLUGERÐ
fyrir Vatnsveitu Siglufjarðar.

1. gr.

Vatnsveita Siglufjarðar er eign Siglufjarðarkaupstaðar og er rekin í þeim tilgangi að fullnægja vatnsþörf heimila og fyrirtækja í kaupstaðnum, eftir því sem við verður komið og reglugerð þessi kveður nánar á um.

Vatnsveita Siglufjarðar er sjálfstætt fyrirtæki í rekstri Siglufjarðarkaupstaðar með sérstöku reikningshaldi.

Reikningar Vatnsveitu Siglufjarðar skulu jafnan fylgja reikningum bæjarsjóðs Siglufjarðar til endurskoðunar og samþykktar.

2. gr.

Bæjarstjórn Siglufjarðar hefur æðsta vald í málefnum Vatnsveitunnar og í umboði hennar annast bæjarráð daglega umsjón með framkvæmd starfa, er vatnsveituna varða.

3. gr.

Vatnsveita Siglufjarðar hefur einkarétt á sölu vatns í Siglufjarðarkaupstað og nýtingar vatnslinda í landi kaupstaðarins til vatnsnota sbr. 1. gr.

Þeir vatnsnotendur, sem ekki hafa tengdar heimæðar sínar aðalvatnsveitukerfinu og óska eftir að nýta vatnslind í landi kaupstaðarins til eigin þarfa, skulu sækja um sérstakt leyfi til bæjarráðs þar að lútandi. Bæjarráð setur skilyrði fyrir þess konar vatnsnotkun og ákveður greiðslu fyrir hana.

4. gr.

Óheimilt er að spilla vatnslindum í landi kaupstaðarins með neins konar jarðraski eða mannvirkjagerð og þess skal gætt að grunnvatn í bæjarlandinu spillist ekki af völdum olíu eða aðrennslisefna, sem valdið geta tímabundinni eða varanlegri mengun grunnvatns.

Heimilt er bæjarstjórn að banna mannvirkjagerð eða umgang manna og búfjár á ákveðnum svæðum í landi kaupstaðarins ef það hefur í för með sér hættu á mengun neyzluvatns.

5. gr.

Hver sá, er á húseign við götu eða veg, sem vatnsæð liggur um, á rétt á að tengja vatnsæð frá henni á eigin kostnað við húsið, enda sé það reist með samþykki byggingarnefndar og vatnið ætlað til heimilisþarfa.

Vatnsnot til annarra þarfa skulu að jafnaði leyfð með nánari fyrirmælum og skilyrðum, er vatnsveitan setur hverju sinni.

Vélar og önnur tæki, þau er nota vatn, önnur en venjuleg heimilistæki, má ekki tengja við hús eða heimæðar, nema að fengnu leyfi vatnsveitunnar. Einnig getur vatnsveitan fyrirskipað breytingar á eldri tækjum og vélum, ef nauðsyn krefur.

Réttur húseiganda til vatnsnota skuldbindur ekki vatnsveituna til þess að tryggja að þrýstingur í götuæðum sé ávallt nægjanlegur.

Ef sýnt þykir, að götuæðar þær, sem fyrir eru, geti eigi séð atvinnufyrirtæki eða öðrum, sem óska eftir vatni, til annarra þarfa en heimilis, fyrir nægjanlegu vatni, er notanda skylt að greiða kostnað við nauðsynlegar úrbætur, eftir úrskurði vatnsveitunnar.

Ef vatnsæðar hafa ekki verið lagðar í götu eða veg, þar sem óskað er eftir vatnsnotkun, getur vatnsveitan sett það skilyrði fyrir lögn vatnsæðar, að tryggt sé, að kostnaður við lögnina fáist endurgreiddur, annað hvort með beinni þátttöku notenda eða með því að gjöld fyrir vatnsnotkun verði ákveðin með hliðsjón af kostnaðinum.

Vatnsveitan getur einnig ákveðið, að notendur er bætast síðar við, beri hluta stofnkostnaðar við lögnina.

Vatnsveitan hefur eignarrétt og viðhaldsskyldu á dreifiæðum, enda þótt húseigandi hafi í upphafi borið að einhverju eða öllu leyti þann kostnað, er af lögninni leiddi, nema öðru vísi verði um samið.

Vatnsveitan skal á eigin kostnað koma fyrir brunahönum, eftir fyrirsögn slökkviliðsstjóra.

6. gr.

Sá, er óskar að leggja vatnsveituæð að húsi sínu, leggja nýlagnir, gera breytingar á eða viðbætur við eldri vatnslagnir, skal með nægum fyrirvara fá til þess leyfi hjá vatnsveitunni. Umsóknir skulu skrifaðar á eyðublöð sem fást á bæjarskrifstofunum, Siglufirði, og skulu þær undirritaðar af eiganda hússins eða fullgildum umboðsmanni hans, ásamt pípulagningameistara þeim, sem verkið á að annast.

Með umsókninni fylgi uppdráttur af vatnslögninni í tvíriti og eigi í minni mælikvarða en 1:100.

Uppdrátturinn skal gerður af þar til hæfum manni, er hlotið hefur til þess löggildingu bæjarstjórnar.

Uppdrátturinn skal sýna gerð og stærð allra vatnsæða, loka og krana, bæði utan húss og innan. Á afstöðunni skal sýnd og málsett lega heimæðar frá húsvegg að tengistað við vatnsveituæð. Gert skal ráð fyrir vatnsmæli á óskiptri húsæð og skal honum afmarkaður staður á uppdrætti. Álíti vatnsveitan nauðsyn á, að gerðir séu nánari uppdrættir eða séruppdrættir skulu þeir látnir í té.

Ef uppdrættir eru ekki til af gömlum vatnslögnum, sem breyta á, getur vatnsveitan krafizt þess, að þeir séu gerðir og ber húseigandi allan kostnað af því.

Ef vatnsveitan samþykkir uppdrátt skal á hann færð áritun um það.

Pípulagningameistari sá, er verkið á að vinna, ritar nafn sitt á eintak vatnsveitunnar, áður en verkið hefst. Sé skipt um pípulagningameistara meðan á verki stendur skal það tilkynnt vatnsveitunni.

Uppdráttur áritaður af vatnsveitunni og viðkomandi pípulagningameistara skal ávallt vera á vinnustað. Með áritun tekur vatnsveitan enga ábyrgð á því, að hægt sé að framkvæma verkið vegna leiðslna eða annars, sem kann að vera því til fyrirstöðu.

7. gr.

Pípulagningameistarar, löggiltir af bæjarstjórn, hafa einir rétt til að annast vatnslagnir og gildir það um nýlagnir, jafnt sem viðbætur við eða breytingar á eldri vatnslögnum. Þeir bera og ábyrgð á að allar lagnir séu í samræmi við samþykkt þessa, nánari fyrirmæli er kunna að verða sett og samþykktan uppdrátt.

Ef pípulagningameistari brýtur í bága við fyrirmæli samþykktar þessarar eða reglna, settum samkvæmt henni, eða ef brot er framið af starfsmönnum, sem hann ber ábyrgð á, getur vatnsveitan veitt honum áminningu. Enn fremur má bæjarstjórn svipta hann löggildingu, ef um miklar sakir er að ræða eða ítrekuð brot.

8. gr.

Vatnsveitan skal hafa eftirlit með því, að nýlagnir séu í samræmi við samþykktan uppdrátt og samþykkt þessa.

Engar vatnsæðar má hylja fyrr en þær hafa verið viðurkenndar af vatnsveitunni.

Vatnsveitan hefur rétt til þess að láta þrýstiprófa vatnslagnir á kostnað húseiganda og sé það gert skal pípulagningameistari sá, er ábyrgð ber á verkinu, vera viðstaddur og aðstoða starfsmenn vatnsveitunnar við prófunina.

Álíti eftirlitsmaður vatnsveitunnar að verk sé eigi framkvæmt samkvæmt ákvæðum samþykktar þessarar eða öðrum reglum, er settar kunna að verða, getur hann stöðvað verkið, þar til bætt hefur verið úr því, sem áfátt kann að vera.

9. gr.

Allar vatnsæðar frá vatnsveituæðum að húsi og í því eru eign húseiganda og ber hann kostnað af lögn þeirra og viðhaldi.

Vatnsveitan getur ákveðið að heimæðar eða hluti þeirra skuli lagður af starfsmönnum hennar en á kostnað húseiganda.

Að jafnaði fær hvert hús leyfi fyrir einni heimæð. Óski húseigandi eftir fleiri heimæðum, ber honum að sækja sérstaklega um það til vatnsveitunnar. Óheimilt er að tengja sama húskerfið við tvær eða fleiri heimæðar.

Vatnsveitan getur ákveðið, að fleiri en eitt hús séu tengd sömu heimæð og gefur þá fyrirmæli um vídd og legu æðarinnar. Hún getur ákveðið hvernig skipt skuli kostnaði við slíkar framkvæmdir, ef aðilar verða ekki ásáttir um slíkt.

Óski húseigandi að tengja við gamla heimæð skal hann fá til þess leyfi bæði hjá eiganda heimæðarinnar og vatnsveitunni.

Því aðeins er heimilt að tengja heimæðar við hús, að þau séu fokheld og upphituð.

Húseiganda ber skylda til að halda við vatnslögnum sínum á eigin kostnað og láta gera við leka, þegar hans verður vart. Þótt leka hafi ekki orðið vart getur vatnsveitan, ef hún telur brýna þörf á, lagt fyrir húseiganda að endurnýja vatnslagnir sínar að nokkru eða öllu leyti.

Vanræki húseigandi viðhald á vatnslögnum sínum, er vatnsveitunni heimilt að annast viðgerð á kostnað hans.

10. gr.

Eftirlitsmenn vatnsveitunnar skulu hafa frjálsan aðgang að öllum vatnslögnum innanhúss og skulu húseigendur gefa þær upplýsingar um vatnsnotkun, sem óskað er eftir.

11. gr.

Vatnsveitan hefur rétt til þess að taka úr sambandi ónotaðar vatnsæðar í eigu einstaklinga sé eigi gert sennilegt, að þær verði teknar í notkun innan skamms tíma.

Kostnað er af þessu leiðir greiðir eigandi.

12. gr.

Vatnsveitan ber ekki fjárhagslega ábyrgð á tjóni, er leiða kann af rekstrartruflunum, er verða vegna vinnu við æðar vatnsveitunnar eða af öðrum ástæðum.

Ef eldsvoða ber að höndum, hafa slökkvilið, lögregla og starfsmenn vatnsveitunnar heimild til þess að gera hverjar þær ráðstafanir, sem nauðsynlegar mega teljast, hvort heldur á vatnsæðum í einkaeign, eða eign vatnsveitunnar.

13. gr.

Heimilt er að loka vatnsæðum þeirra notenda, sem eftir ítrekaða áminningu eyða vatni að óþörfu, nota það þannig að óþrifum eða óþægindum valdi, eða vanrækja viðhald á leiðslum og tækjum tengdum vatnsveitunni.

Starfsmönnum vatnsveitunnar er heimilt að fara um hús og lóðir vatnsnotenda, til að athuga um vatnslagnir og gera þær ráðstafanir í þágu vatnsveitunnar, sem nauðsynlegar kunna að teljast.

14. gr.

Vatnsveitan getur fyrirskipað takmörkun á vatnsnotkun og jafnvel lokað fyrir vatn ákveðinn tíma, til þess að tryggja fyrirtækjum, sem ekki geta án þess verið, nægjanlegt vatn. Þegar þannig stendur á getur vatnsnotandi ekki krafizt lækkunar á gjaldi sínu.

Vatnsveitan getur lokað fyrir vatn í öllum bænum eða nokkrum hluta hans til hreinsunar á vatnsgeymum, og til viðgerða á vatnsgeymum og vatnsæðum. Slík lokun skal þó tilkynnast fyrirfram, ef nokkur tök eru á.

15. gr.

Skylt er landeiganda að láta af hendi land sitt, landsafnot og mannvirki í þágu vatnsveitunnar, og þola þær kvaðir, óhagræði og takmörkun á afnotarétti, sem vatnsveitan kann að hafa í för með sér við lagningu vatnsæða eða annarra nauðsynlegra framkvæmda, enda komi fullar bætur fyrir, skv. mati, ef samkomulag næst eigi þar um.

16. gr.

Þeir, sem óska að fá vatn úr vatnsæðum vatnsveitunnar til afnota um stundarsakir, skulu bera allan kostnað af bráðabirgðavatnslögnum, í sambandi við slíka vatnsnotkun. Heimilt er vatnsveitunni að loka fyrir vatnsæðar, sem þannig eru gerðar, að hætta geti verið á, að í þeim frjósi vatn.

17. gr.

Vatnsskattur skal greiðast af öllum húsum með 0.20% (0.20 af hundraði) af fasteignamati þeirra. Lágmarksskattur af íbúð skal vera kr. 750.00 af íbúð á ári.

18. gr.

Auk vatnsskatts, sbr. 17. gr., greiði vatnsfrekur atvinnurekstur, s. s. frystihús, magngjald, kr. 2.00 — tvær krónur — pr. tonn, eftir mæli.

19. gr.

Fyrir tímabundin eða sérstök vatnsnot skal greiða sem hér segir, auk vatnsskatts, sbr. 17. og 18. gr.:

A. Fyrir þvottaplan, sem rekið er til þvotta á bifreiðum, t. d. í sambandi við eldneytissölur, skal greiða kr. 5 000.00 á ári fyrir vatnsnotkun.

B. Fyrir vatnsnotkun í sláturhúsum skal greiða kr. 2.00 fyrir hverja slátraða sauðkind.

C. Fyrir vatnsnotkun við síldarsöltun skal greiða kr. 10.00 á hverja uppsaltaða tunnu síldar. Sama gjald skal vera fyrir hverja tunnu af söltuðum hrognum. Fyrir sjósaltaða síld, sem lögð er á land til pökkunar og pæklunar, skal greiða kr. 5.00 fyrir hverja útskipaða tunnu.

D. Fyrir vatnsnotkun til síldarbræðslu skal greiða kr. 40.00 fyrir hvert landað tonn síldar, þó ekki lægra gjald en svarar til 150 tonna.

E. Fyrir vatn til skipa skal greiða gjald kr. 25.00 fyrir hverja smálest af vatni eða hluta úr smálest. Ef um vatnskaup í stórum stíl er að ræða er bæjarstjóra heimilt að veita afslátt, þó aldrei meira en 25%. Skip, sem vatnsveitan hefur afhent vatn, má ekki, að viðlögðum sektum, fara af höfninni, fyrr en vatnið er greitt, nema gjaldfrestur hafi verið veittur.

F. Af hverjum 100 kg af söltuðum, frystum eða ísuðum fiski greiðist kr. 0.50. Af hverri tunnu af söltuðum, flökuðum saltfiski greiðist kr. 1.00. Af hverjum 100 kg af hraðfrystum fiskflökum greiðist kr. 1.30. Af frystri síld kr. 2.20 pr. tunnu. Af hverri framleiddri smálest af ís til fiskjar skal greiða kr. 1.00.

G. Vatnsnotkun vegna fastra véla í húsum, annarra en heimilisvéla, s. s. kælikerfa, þvottavéla o. s. frv., skal greiða með kr. 3.00 á hverja smálest, eftir vatnsmæli, eða samsvarandi eftir hámarkshemli. Heimilt er bæjarráði að semja um þessi not við hlutaðeigendur.

H. Greiðsla fyrir önnur þau vatnsnot, sem ekki eru upptalin í þessari grein, og ekki heyra undir ákvæði 14. gr. skal fara eftir ákvörðun bæjarráðs. Jafnvel skal stuðzt við mælingu vatnsnota við ákvörðun þeirra til gjalds, ef aðstæður leyfa, en varanleg stórnotkun skal seld eftir hámarksrennsli og notkunartíma, eftir því sem hægt er. Getur bæjarráð sett þar um nánari reglur, ef þurfa þykir.

Vatnsskattsskylda framleiðslu má ekki flytja burt af framleiðslustað fyrr en vatnsskattur af henni er greiddur, að viðlögðum sektum, skv. síðari greinum þessarar reglugerðar, ef út af er brugðið.

20. gr.

Þar sem vatnsnot eru mikil, eða komi í ljós, að þau séu óeðlileg, er bæjarráði og bæjarstjórn heimilt að krefjast aukavatnsskatts, skv. vatnsmælingu, eða eftir ákvörðun bæjarráðs. Aukavatnsskattur skal miðaður við kr. 2.00 á smálest.

21. gr.

Bæjarstjórn er heimilt að breyta vatnsgjöldum, skv. reglugerð þessari, um allt að 50%, til hækkunar og lækkunar, bæði í heild og einstökum liðum.

22. gr.

Gjalddagi á vatnsskatti, skv. ákvæðum 17. og 19. greina, skal vera 2. janúar ár hvert, en af vatnsskatti til atvinnurekstrar, skv. 18. og 19. gr., við lok hvers mánaðar.

23. gr.

Vatnsskatt af fasteignum má taka lögtaki og má gera lögtak í hinu skattskylda húsi, án tillits til eigendaskipta. Skatturinn nýtur lögveðsréttar í húseignum næstu tvö ár, eftir gjalddaga, með forgangsrétti fyrir hvers konar samningsveði, og aðfararveði. Sé vatnsskattur eða vatnsgjöld í vanskilum, er bæjarráði heimilt að láta loka vatnsrennsli til gjaldenda og heimilt að krefjast allt að kr. 500.00 opnunargjalds, þegar skil hafa verið gerð á vatnsskattinum eða vatnsgjöldunum.

24. gr.

Hver sá, sem verður sannur að sök um að taka vatn án heimildar eða á annan hátt en ráð er fyrir gert, í þeim tilgangi að losna við að greiða lögmæt gjöld fyrir, skal sæta sektum, nema þyngri refsing liggi við, skv. hegningarlögum. Auk þess er honum skylt að greiða fyrir vatnið, eftir mati bæjarráðs.

25. gr.

Hver, sem skemmir eða saurgar vatnsæðar vatnsveitunnar, vatnsþrær eða vatnsból, brunahana eða önnur mannvirki, sem heyra vatnsveitunni til, skal greiða fullar bætur, skv. mati 2ja dómkvaddra manna, og sæta sektum.

26. gr.

Brot á reglugerð þessari varða sektum, allt að kr. 100 000.00 — eitt hundrað þúsund krónum —. Með mál út af brotum á reglugerð þessari skal farið sem almenn lögreglumál.

Reglugerð þessi, sem bæjarstjórn Siglufjarðarkaupstaðar hefur samið og samþykkt, staðfestist hér með samkvæmt vatnalögum, nr. 15 20. júní 1923, sbr. lög nr. 93 5. júní 1947, um aðstoð til vatnsveitna, til þess að öðlast gildi þegar í stað, og birtist til eftirbreytni öllum þeim, sem hlut eiga að máli.

Jafnframt er úr gildi felld reglugerð fyrir Vatnsveitu Siglufjarðar nr. 6 20. janúar 1964 með síðari breytingum.

Félagsmálaráðuneytið, 13. júní 1972.

Hannibal Valdimarsson.

Hallgrímur Dalberg.

REGLUGERÐ

um holræsi í Siglufjarðarkaupstað.

1. gr.

Reglugerð þessi gildir um allt lögsagnarumdæmi Siglufjarðar, nema annað sé tekið fram hér á eftir.

2. gr.

Bæjarstjórn ákveður lagningar holræsa, aðalæða og götuæða.

Bæjarverkfræðingur sér um daglegan rekstur holræsakerfis bæjarins.

3. gr.

Hverjum þeim, sem á húseign, sem hægt er að tengja við holræsakerfi bæjarins, er skylt að tengja þá húseign við holræsakerfið eftir því, sem nánar er tekið fram í reglugerð þessari.

Ef eigi er unnt eða ekki talið ráðlegt að dómi bæjarverkfræðings að tengja hús við holræsakerfið, ber að haga frágangi frárennslislagna samkvæmt fyrirmælum bæjarverkfræðings.

4. gr.

Hyggist húseigandi tengja ræsi frá húsi sínu við holræsakerfi bæjarins eða gera breytingar eða viðbætur við eldra ræsi, ber honum með nægum fyrirvara að fá til þess skriflegt leyfi hjá bæjarverkfræðingi.

Umsóknir um leyfi ber að skrifa á eyðublöð, sem fást á skrifstofu bæjarverkfræðings, og skulu þær undirritaðar af eiganda hússins eða umboðsmanni hans.

5. gr.

Með umsókninni fylgi uppdráttur af fyrirhuguðum holræsum og/eða breytingum á þeim eldri. Uppdráttur þessi skal gerður af þar til hæfum manni, er hlotið hefur til þess löggildingu bæjarstjórnar.

Sá sem uppdrátt gerir, skal undirrita hann með eigin hendi og ber hann ábyrgð á, að hann sé í samræmi við reglugerð þessa og brjóti eigi í bága við byggingarsamþykkt, brunamálasamþykkt, heilbrigðissamþykkt, né aðrar þær reglur um þessi mál, sem í gildi eru í Siglufirði. Samþykkt bæjarverkfræðings á uppdrætti, sbr. 7. gr., rýrir á engan hátt þá ábyrgð.

6. gr.

Uppdráttum þeim, sem um getur í 5. gr., skal skila í tvíriti, og skulu bæði eintökin undirrituð. Uppdrættirnir skulu gerðir á haldgóðan, óstökkan pappír og þannig frá þeim gengið, að ekki máist drættir eða letur við geymslu. Stærð þeirra skal vera 42.0 × 59.4 eða 59.4 × 84.1 cm. Standi sérstaklega á, getur bæjarverkfræðingur leyft að gera uppdrættina á stærri blöð í DIN-broti. Nota skal mælikvarða 1:100 og 1:50, og ef sýna þarf smáatriði minnst 1:20.

Uppdrættir skulu sýna allar lagnir, utan húss sem innan, er tengjast eiga við holræsið. Öll tæki, vatnslásar, niðurföll, hreinsilok og brunnar, er kerfinu tilheyra, skulu og sýnd. Taka skal fram um vídd, efni og halla allra lagna.

Auk þess skal fylgja málsett afstöðumynd í mælikvarða 1:500, er sýni tengingu frárennsliskerfis hússins við götuholræsi.

Sérteikning skal fylgja af brunnum, fitu-, sand-, olíu- og benzíngildrum.

Á ofangreinda uppdrætti skal rita allar hæðartölur, sem nauðsynlegar eru, miðaðar við hæðarmerkjakerfi Siglufjarðar.

Ef bæjarverkfræðingur telur ástæðu til, getur hann krafizt ýtarlegri upplýsinga en um getur hér að framan.

7. gr.

Þegar bæjarverkfræðingur hefur samþykkt uppdrátt, stimplar hann og áritar bæði eintökin. Annað eintakið skal varðveitt í skjalasafni bæjarverkfræðings.

8. gr.

Pípulagningameistarar, löggiltir af bæjarstjórn, hafa einir rétt til þess að annast holræsalagnir, og gildir það um nýlagnir jafnt sem viðbætur við eða breytingar á eldri holræsalögnum. Þeir bera og ábyrgð á, að allar lagnir séu í samræmi við reglugerð þessa, nánari fyrirmæli, er kunna að verða sett, og samþykktan uppdrátt.

Ef pípulagningameistari brýtur í bág við fyrirmæli reglugerðar þessarar eða reglna, settra samkvæmt þeim, eða brot er framið af starfsmönnum, sem hann ber ábyrgð á, getur bæjarverkfræðingur veitt honum áminningu. Enn fremur getur bæjarstjórn svipt hann löggildingu, ef um miklar sakir er að ræða eða ítrekað brot.

9. gr.

Pípulagningameistari sá, er verkið á að vinna, ritar nafn sitt á bæði eintök samþykkts uppdráttar, áður en verkið hefst.

Pípulagningameistarinn ber fulla ábyrgð á, að verkið sé framkvæmt í samræmi við samþykktan uppdrátt. Sé skipt um pípulagningameistara, meðan á verki stendur, ber að tilkynna það bæjarverkfræðingi. Skal pípulagningameistari sá, er við tekur, gefa skriflegar upplýsingar um, hversu miklum hluta verksins sé þegar lokið. Er honum eigi heimilt að halda verkinu áfram, fyrr en hann hefur áritað áðurnefnda uppdrætti.

Ávallt skal hafa áritaðan uppdrátt á vinnustað.

Uppdráttur fellur úr gildi eftir eitt ár, sé þá ekki farið að vinna eftir honum.

10. gr.

Með samþykkt uppdráttar er engin ábyrgð á því tekin, að unnt sé að leggja holræsi samkvæmt honum vegna lagna eða annarra mannvirkja, er kunna að vera fyrir.

11. gr.

Bæjarverkfræðingur skal hafa eftirlit með því, að lagnir séu í samræmi við samþykktan uppdrátt og reglugerð þessa.

Engar frárennslislagnir má hylja, fyrr en þær hafa verið viðurkenndar af bæjarverkfræðingi.

Álíti bæjarverkfræðingur, að verk sé eigi framkvæmt samkvæmt ákvæðum reglugerðar þessarar eða öðrum reglum, er settar kunna að verða, getur hann stöðvað verkið, þar til bætt hefur verið úr því, sem áfátt kann að vera.

Bæjarverkfræðingur hefur rétt til þess að láta þrýstiprófa frárennslislagnir á kostnað húseiganda, og sé það gert, skal pípulagningameistari sá, er ábyrgð ber á verkinu, vera viðstaddur og aðstoða starfsmenn bæjarverkfræðings við prófunina.

12. gr.

Þegar bæjarverkfræðingur hefur samþykkt uppdrátt, getur hann veitt heimild til tengingar við holræsakerfi bæjarins gegn sérstöku gjaldi, sem bæjarstjórn ákveður. Heimild þessa og götuleyfi vegna frárennslis, getur hann bundið þeim skilyrðum, er hann telur nauðsynleg.

Bæjarverkfræðingur getur ákveðið, að frárennslislögn utanhúss eða hluti hennar skuli lögð af starfsmönnum bæjarins á kostnað húseiganda. Ef fleiri húseigendur eiga í hlut, ákveður bæjarverkfræðingur skiptingu kostnaðar.

Að jafnaði skal ein lögn vera frá hverri húseign út í holræsakerfi bæjarins. Bæjarverkfræðingur getur þó ákveðið, að fleiri en eitt hús noti sama frárennsli að nokkru eða öllu leyti, og kveður þá nánar á um vídd og legu lagnarinnar.

Ef ágreiningur verður um skiptingu kostnaðar sker bæjarverkfræðingur úr.

Allar viðgerðir á götum eða öðrum svæðum, er gera þarf vegna lagningar frárennslis, strax að verki loknu eða síðar, skulu gerðar á kostnað eiganda.

13. gr.

Skylt er mönnum að hlíta því, að holræsi sé lagt um eignarland þeirra eða umráðasvæði, og fram fari á því nauðsynlegt viðhald.

Um bætur fyrir slíkt fer skv. ákvæðum vatnalaga.

14. gr.

Eigi er heimilt að veita frárennsli, er valdið getur skemmdum á holræsakerfinu eða truflað rekstur þess, út í göturæsi. Þannig má ekki veita út í göturæsi vökvum, sem innihalda mikið magn af fitu, t. d. frá veitinga- og matgerðarhúsum, súrum vökvum, vökvum, sem eru heitari en 35°C, mælt í götubrunni, olíu, benzíni, eða öðrum efnum, sem hætta eða óþægindi geta stafað af.

Þar sem hætta er á, að skolp innihaldi ofangreind efni, ber húseiganda að gera ráðstafanir til að fjarlægja þau eða gera óskaðleg, áður en því er veitt út í holræsakerfið.

Ráðstöfunum þessum ber að haga samkvæmt fyrirmælum bæjarverkfræðings.

15. gr.

Húseigendum ber að sjá um hreinsun á frárennslislögnum frá húsum sínum og gæta þess, að þær stíflist ekki.

Rotþrær ber að hreinsa að minnsta kosti einu sinni á ári.

Fitu- og olíugildrur, benzín- og sandgildrur o. þ. h. ber að hreinsa reglulega, þannig að tryggt sé, að útbúnaðurinn gegni sínu hlutverki.

16. gr.

Frárennslislögnum, sem teknar hafa verið úr notkun, skal lokað tryggilega.

17. gr.

Brot á reglugerð þessari varðar sektum allt að kr. 200 000.00 — tvö hundruð þúsund 00/100 —, nema þyngri refsing liggi við samkvæmt öðrum lögum. Með mál út af slíkum brotum skal farið að hætti opinberra mála.

Nú vanrækir maður að vinna verk, sem bæjarverkfræðingur hefur fyrirskipað, skv. reglugerð þessari, eða verk er ekki unnið á viðunandi hátt, og er honum þá heimilt að láta vinna það, sem þarf, á kostnað aðila.

Skal þá greiða kostnaðinn til bráðabirgða úr bæjarsjóði, en innheimta síðan hjá aðila með lögtaki, ef þörf krefur.

18. gr.

Gjaldskrárákvæði: Holræsagjald skal árlega greiða til bæjarsjóðs Siglufjarðar af öllum eignum, sem metnar eru til fasteignamats, og skal vera 0.3‰ af hinu nýja fasteignamati. Gjalddagi skal vera 2. janúar ár hvert.

Reglugerð þessi, sem samin er og samþykkt af bæjarstjórn Siglufjarðar staðfestist hér með samkvæmt lögum nr. 15 20. júní 1923, til þess að öðlast gildi þegar í stað og birtist til eftirbreytni öllum þeim, sem hlut eiga að máli.

Jafnframt er úr gildi felld reglugerð um holræsagerð í Siglufjarðarkaupstað nr. 233 31. des. 1959.

Félagsmálaráðuneytið, 13. júní 1972.

Hannibal Valdimarsson.

Hallgrímur Dalberg.

15. júní 1972. Nr. 164.

REGLUGERÐ

um varnir gegn mengun af völdum eiturefna og hættulegra efna.

1. gr.

Ef ætla má, að eiturefni eða hættuleg efni samkvæmt lögum nr. 85/1968, er valdið geta tjóni á mönnum og dýrum eða mengað loft, láð eða lög, þannig að mönnum, dýrum eða plöntum geti stafað hætta af, myndist, komi fram eða séu notuð við starfrækslu verksmiðja og iðjuvera, er starfræksla þeirra bundin leyfi heilbrigðismálaráðherra, sbr. 3., 4. og 10. gr.

2. gr.

Til þeirra verksmiðja og iðjuvera, sem um ræðir í 1. gr., teljast m. a.:

1. Sementsverksmiðjur, kalkbrennslur og glerverksmiðjur.
2. Pappírs- og tréniverksmiðjur.
3. Efnaverksmiðjur, þar með taldar áburðarverksmiðjur, málningarverksmiðjur og hreinlætisefnaverksmiðjur.
4. Málmbræðslur, málmvinnslur og málmsteypur.
5. Olíubrunnar og dælistöðvar.
6. Olíu- og fituhreinsunarstöðvar.
7. Síldar- og fiskimjölsverksmiðjur.
8. Starfsemi, þar sem brennsla á kolum, koksi og olíum fer fram í öðrum tilgangi en til húsahitunar eða heimilishalds.

3. gr.

Verksmiðjur þær og iðjuver, sem um ræðir í 1. gr. sbr. 2. gr., og reistar hafa verið, en starfrækslu eiga að hefja eftir gildistöku reglugerðar þessarar, mega ekki hefja störf fyrr en að fengnu leyfi heilbrigðismálaráðherra.

4. gr.

Ef reisa á verksmiðju eða iðjuver, sem ætla má að falli undir ákvæði 1. gr., má eigi ákveða staðsetningu hennar, gerð né búnað, fyrr en að fengnu leyfi heilbrigðismálaráðherra.

5. gr.

Sá, er hefja vill starfrækslu, sbr. 3. gr., eða reisa verksmiðju eða iðjuver, sbr. 4. gr., skal senda Heilbrigðiseftirliti ríkisins umsókn um starfsleyfi.

Í umsókn skal greina m. a.:
1. Hvers konar framleiðsla á fram að fara í verksmiðjunni eða iðjuverinu.
2. Framleiðsluaðferð í megindráttum.
3. Áætlað framleiðslumagn af hverri framleiðslutegund.
4. Hvers konar eiturefni og hættuleg efni nota á við starfræksluna eða ætla má að myndist eða komi fram við hana.
5. Hvaða tæki eða búnað nota skuli til varnar gegn mengun.
6. Hvernig frárennsli skuli háttað.

Þá skal fylgja umsókn m. a.:
1. Nákvæm lýsing og uppdrættir af staðsetningu, staðháttum og byggingum.
2. Lýsing og uppdrættir af aðalvélum.
3. Lýsing og uppdrættir af næsta umhverfi, svo og skrá um eigendur fasteigna í næsta nágrenni.
4. Umsögn heilbrigðisnefndar þeirrar sveitar, þar sem verksmiðjan eða iðjuverið er eða á að vera staðsett.

6. gr.

Verksmiðjur og iðjuver, er starfa við gildistöku reglugerðar þessarar og falla undir ákvæði 1. gr. sbr. 2. gr., skulu innan þriggja mánaða frá gildistöku reglugerðarinnar senda Heilbrigðiseftirliti ríkisins gögn þau, er um ræðir í 5. gr., og óska starfsleyfis.

7. gr.

Verksmiðju eða iðjuver, sem veitt hefur verið starfsleyfi, sbr. 3., 4. og 6. gr., má eigi stækka né breyta, nema að fengnu leyfi heilbrigðismálaráðherra. Umsókn um breytingu eða stækkun skal senda Heilbrigðiseftirliti ríkisins ásamt skýrslum þeim og gögnum, sem um ræðir í 5. gr., eftir því sem við á.

8. gr.

Hafi Heilbrigðiseftirliti ríkisins borizt umsókn, skal hún þegar í stað tekin til afgreiðslu. Telji eftirlitið, að gögn skorti, skal krefja um þau.

9. gr.

Heilbrigðiseftirlit ríkisins skal senda Eiturefnanefnd, Náttúruverndarráði, Siglingamálastofnun ríkisins og Öryggiseftirliti ríkisins umsóknir um starfsleyfi til umsagnar, ef ástæða telst til.

Heilbrigðiseftirlit ríkisins getur kannað sjálft eða látið aðra aðila kanna hver þau atriði, er það telur þörf á, og aflað hverra þeirra gagna, er það telur nauðsynleg. Þá getur það krafið umsækjanda um hver þau gögn og upplýsingar, sem það telur nauðsynleg og hægt er með sanngirni að krefjast.

10. gr.

Þegar Heilbrigðiseftirlit ríkisins hefur fengið þau gögn um starfsleyfisumsókn, er það telur þurfa, og kannað þau, skal það gera tillögur sínar um afgreiðslu hvers máls. Skal þess sérstaklega gætt, að eiturefni og hættuleg efni frá verksmiðjum og iðjuverum valdi ekki tjóni á mönnum, dýrum eða plöntum né mengi loft, láð eða lög. Leggja má til, að ákveðin starfræksla verði alls ekki leyfð eða einungis að uppfylltum ákveðnum skilyrðum svo sem um hreinsunar- eða varnarbúnað eða sérmenntun tæknilegra stjórnenda. Í tillögunum skal greina hæfilega fresti til úrbóta og fyrirmæli um, á hvern hátt úrbætur skuli gerðar. Tillögurnar skulu rækilega

rökstuddar og fram tekin mengunarmörk. Tillögur sínar skal Heilbrigðiseftirlitið senda heilbrigðismálaráðherra, sem skal endanlega úrskurða málið.

11. gr.

Heilbrigðisnefnd í hverju sveitarfélagi skal fylgjast með því, að ákvæðum reglugerðar þessarar sé hlýtt. Verði hún þess vör að svo sé eigi, skal hún þegar í stað senda Heilbrigðiseftirliti ríkisins rækilega skýrslu um málið.

12. gr.

Heilbrigðiseftirlit ríkisins hefur yfirumsjón með því, að ákvæðum reglugerðar þessarar sé hlýtt. Í því sambandi hefur það og starfsmenn þess heimild til að skoða og rannsaka framleiðsluhætti, mengunarvarnir og ráðstafanir allar á þessu sviði, sem gerðar eru í verksmiðjum eða iðjuverum. Ætíð skal gefa fyrirsvarsmönnum fyrirtækjanna kost á að fylgjast með athugunum þessum. Heilbrigðiseftirlitið getur á hverjum tíma krafið fyrirsvarsmenn verksmiðja og iðjuvera um hverjar þær upplýsingar um starfræksluna, sem það telur nauðsynlegar til að geta innt störf sín af höndum.

13. gr.

Komi fram, að fyrirmælum um mengunarvarnir sé eigi hlýtt, skal Heilbrigðiseftirlitið þegar í stað setja þeim, er hlut á að máli, hæfilegan frest til úrbóta. Sé þeim fyrirmælum heldur eigi hlýtt, skal Heilbrigðiseftirlitið tilkynna heilbrigðismálaráðherra um málið, sem ákveður hvaða viðurlögum skuli beita.

Komi Heilbrigðiseftirlitið auga á hættu, sem áður var eigi ljós og því eigi getið í starfsleyfi, getur það lagt til við heilbrigðismálaráðherra, að starfsleyfi verði tekið til endurskoðunar með hliðsjón af þessari vitneskju. Sama gildir, ef á markað koma ný tæki eða ráð til mengunarvarna, sem breyta forsendum gildandi starfsleyfis.

14. gr.

Nú telur Heilbrigðiseftirlit ríkisins, að svo alvarleg mengunarhætta stafi af eiturefnum eða hættulegum efnum frá tiltekinni verksmiðju eða iðjuveri, að aðgerðir þoli enga bið, og er því þá heimilt að stöðva til bráðabirgða með lögregluvaldi rekstur eða framleiðslu verksmiðjunnar eða iðjuversins. Skýrslu um þessar aðgerðir ásamt nauðsynlegum rökstuðningi og gögnum skal Heilbrigðiseftirlitið senda heilbrigðismálaráðherra, sem tekur endanlega ákvörðun í málinu að fenginni greinargerð bannþola.

15. gr.

Rekstur verksmiðju eða iðjuvers, sem fellur undir 1. gr., og eigi hefur aflað sér starfsleyfis, getur heilbrigðismálaráðherra, að fengnum tillögum Heilbrigðiseftirlits ríkisins, látið stöðva með lögregluvaldi. Sama gildir, ef eigi er hlýtt fyrirmælum heilbrigðismálaráðherra um sérstakar ráðstafanir um varnir gegn mengun.

16. gr.

Um mál, er rísa kunna út af brotum á reglugerð þessari, skal fara að hætti opinberra mála.

17. gr.

Fyrir brot á reglugerð þessari skal refsa með sektum, nema þyngri refsing liggi við samkvæmt öðrum lögum. Nú er brot ítrekað eða stórfellt, og getur refsing þá

orðið varðhald eða fangelsi allt að tveimur árum. Tilraun og hlutdeild í brotum samkvæmt reglugerð þessari er refsiverð, eftir því sem segir í III. kafla almennra hegningarlaga.

18. gr.

Reglugerð þessi er sett samkvæmt heimild í 13. gr. laga nr. 85 31. desember 1968 og öðlast þegar gildi.

Í heilbrigðis- og tryggingamálaráðuneytinu, 15. júní 1972.

Magnús Kjartansson.

Páll Sigurðsson.

Nr. 165. 26. júní 1972.

REGLUGERÐ

fyrir daggjaldanefnd sjúkrahúsa.

1. gr.

Heiti nefndarinnar er daggjaldanefnd sjúkrahúsa. Hlutverk hennar er að ákveða gjald til opinberra sjúkrahúsa, hæla og annarra stofnana, sem vista sjúklinga, sem sjúkrasamlög eða sjúkratryggingadeild Tryggingastofnunar ríkisins tryggja ókeypis vist, svo og gjaldskrá sömu stofnana vegna þjónustu við sjúklinga, sem ekki eru vistaðir í stofnuninni.

Nefndin ákvarðar einnig gjald sjálfseignarstofnana og einkaaðila fyrir þjónustu samkvæmt 1. mgr., þannig að það jafngildir samningi við Tryggingastofnun ríkisins, ef ákvörðun nefndarinnar er hlýtt.

2. gr.

Nefndina skipa 5 menn og skal einn skipaður af fjármálaráðherra, einn skipaður af Tryggingastofnun ríkisins, einn skipaður af Landssambandi sjúkrahúsa, einn skipaður af Sambandi ísl. sveitarfélaga og einn skipaður af heilbrigðismálaráðherra, og er hann jafnframt formaður nefndarinnar.

3. gr.

Nefndin ákveður daggjöld og gjaldskrár þannig, að samanlagðar tekjur stofnunarinnar standi undir eðlilegum rekstrarkostnaði á hverjum tíma, miðað við þá þjónustu, er heilbrigðis- og tryggingamálaráðherra hefur ákveðið, að stofnunin veiti innan ramma fjárlaga.

4. gr.

Stofnanir skulu árlega fyrir 1. apríl láta daggjaldanefnd í té yfirlit yfir tekjur og gjöld liðins árs, svo og starfslið og starfsemi alla í því formi, sem nefndin ákveður. Skulu upplýsingar sundurliðaðar þannig, að fram komi, hvernig afkoma hvers einstaks þáttar í rekstri stofnunarinnar er. Skal nefndin láta stofnunum í té leiðbeiningar um uppsetningu bókhalds til þess að reikningar þeirra verði sambærilegir.

5. gr.

Stofnanir skulu tilkynna daggjaldanefnd eða viðkomandi ráðuneyti með 6 mánaða fyrirvara, miðað við 1. janúar og 1. júlí, allar ráðgerðar breytingar í rekstri,

sem áhrif mundu hafa á tekjur og gjöld svo sem fjölgun eða fækkun starfsmanna eða breytingar á fjölda sjúkrarúma.

Að fenginni ákvörðun ráðuneytisins samkvæmt 3. gr. skal nefndin taka tillit til breytingarinnar við ákvörðun næstu gjaldskrár frá og með gildistöku hennar að telja.

Við ákvörðun gjaldskrár skal nefndin eigi taka tillit til þeirra breytinga á tekjum og gjöldum, sem stofnað er til með öðrum hætti.

6. gr.

Daggjaldanefnd skal endurskoða daggjöld og aðrar gjaldskrár stofnana tvisvar á ári, þannig að breytingar komi til framkvæmda miðað við 1. janúar og 1. júlí, og skal nefndin tilkynna hlutaðeigendum um breytingarnar bréflega og með auglýsingu í Lögbirtingablaði.

Skal nefndin í byrjun hvers árs láta stofnunum í té sundurliðaða greinargerð um, hvernig nefndin áætlar rekstur þeirra fyrir komandi ár miðað við gildandi gjaldskrár og áætluð útgjöld.

7. gr.

Reynist gjöld eða tekjur stofnunar hærri eða lægri en áætlun nefndarinnar hafði gert ráð fyrir, skal nefndinni gerð nákvæm grein fyrir orsökum þess.

Telji nefndin frávik eiga sér orsakir, sem séu eðlilegar miðað við starfsreglur nefndarinnar og rekstur sjúkrahússins, skal hækka eða lækka daggjald eða aðrar gjaldskrár stofnunarinnar til að mismunurinn vinnist upp á ekki lengri tíma en 12 mánuðum frá næstu ákvörðun nefndarinnar á gjaldskrá eftir að henni er kunnugt um mismuninn.

Frávik, sem stafa af ákvörðunum sjúkrahússtjórnar eða sjúkrahúslækna án þess að gætt sé ákvæða 5. og 3. greina, eru fjárhagslega á ábyrgð þess aðila, sem sjúkrahúsið á eða rekur.

8. gr.

Nefndin skal miða daggjöld stofnunar við raunverulegan rekstrarkostnað hennar að frádregnum viðhaldskostnaði lausra muna og fasteignar og fjármagnskostnaði.

Til greiðslu á viðhaldskostnaði og endurnýjun lausafjármuna skal reikna árlega sem svarar 20% af bókfærðu verði lausafjármuna.

Til að mæta viðhaldi fastafjármuna skal reikna í daggjald 2.5% af fasteignarmati húsa.

Til að mæta afskriftum fasteigna skal reikna sjúkrahúsum sveitarfélaga 0.8% af fasteignarmati í daggjald og sjálfseignarstofnunum eða einkasjúkrahúsum 2% af fasteignarmati að frádregnu hlutfalli opinberra byggingarstyrkja í stofnkostnaði.

Til að standa undir fjármagnskostnaði vegna rekstrar skal reikna í daggjald sem svarar 1% af heildarrekstrargjöldum ársins.

9. gr.

Að öðru leyti ákveður nefndin sér sjálf starfsreglur enda tilkynni hún viðkomandi aðilum þar um.

10. gr.

Reglugerð þessi er sett í samræmi við lög nr. 67/1971 og öðlast gildi þegar í stað. Daggjöld fyrir árið 1973 ákveðast samkvæmt henni.

Í heilbrigðis- og tryggingamálaráðuneytinu, 26. júní 1972.

Magnús Kjartansson.

Páll Sigurðsson.

REGLUGERÐ

um afgreiðslutíma lyfjabúða í Reykjavík.

1. gr.

Lyfjabúðir í Reykjavík skulu vera opnar sem hér segir:

1.1. Almennur afgreiðslutími skal vera:

Mánudaga—föstudaga ..... kl. 9—18

Í desember er lyfjabúðum heimilt að hafa opið umfram almennan afgreiðslutíma á sama hátt og almennar verzlanir.

1.2. Auk framangreinds afgreiðslutíma skulu tvær lyfjabúðir vera opnar saman eina viku í senn þannig:

Mánudaga—föstudaga ..... kl. 18—22
Laugardaga ..... kl. 9—22
Aðfangadag jóla og gamlársdag ..... kl. 9—12

1.3. Á helgidögum og almennum frídögum skal aðeins ein lyfjabúð vera opin á tímabilinu kl. 10—22.

1.4. Næturvarzla skal vera í einni lyfjabúð þannig:

Mánudaga—föstudaga ..... kl. 22— 9 næsta morgun
Laugardaga ..... kl. 22—10 næsta morgun
Helgidaga og almenna frídaga ..... kl. 22— 9 næsta morgun
Aðfangadag og gamlársdag ..... kl. 12—10 næsta morgun

1.5. Árbæjarapótek og Lyfjabúð Breiðholts taka hvorki þátt í vörzlu á helgidögum, almennum frídögum né kvöld- og næturvörzlu. Hins vegar skulu þau opin laugardaga kl. 9—12.

2. gr.

Nánari reglur um skiptingu afgreiðslutíma milli lyfjabúða samkvæmt 1. gr. setur landlæknir að fengnum tillögum Apótekarafélags Íslands.

3. gr.

Ef farsóttir ganga getur ráðuneytið mælt svo fyrir samkvæmt tillögum landlæknis og að höfðu samráði við Apótekarafélag Íslands að fjölgað verði afgreiðslutímum samkvæmt 1. gr. og aukið starfslið eftir þörfum.

4. gr.

Taka skal sérstakt afgreiðslugjald kr. 100.00 fyrir að afgreiða hvern einstakling á næturvörzlu (þ. e. á tímabilinu kl. 22—9 eða 10 eftir því sem við á).

Þó skal ekki taka gjald þetta ef eingöngu er um að ræða afgreiðslu eftir lyfseðli sem er greinilega auðkenndur þannig að hann skuli afgreiddur í næturvörzlu (t. d. nocte).

5. gr.

Reglugerð þessi sem sett er samkvæmt 38. gr. lyfsölulaga nr. 30 29. apríl 1963 öðlast gildi 15. júlí 1972 að undanskildum lið 1.4. í 1. gr. um næturvörzlu, sem öðlast gildi 1. október 1972, sbr. og ákvæði til bráðabirgða.

Jafnframt falla úr gildi, að því er varðar afgreiðslutíma lyfjabúða í Reykjavík, ákvæði reglugerðar um afgreiðslutíma lyfjabúða nr. 158 10. ágúst 1966 sbr. og reglugerðir um breytingar á þeirri reglugerð nr. 131 11. september 1967 og nr. 31 30. janúar 1970.

Ákvæði til bráðabirgða.

Á tímabilinu frá 15. júlí til 30. september 1972 skal Næturvarzla apóteka að Stórholti 1 vera opin með sama hætti og áður á tímunum:

Mánudaga—föstudaga	kl. 23— 9 næsta morgun
Laugardaga	kl. 23—10 næsta morgun
Helgdaiga og almenna frídaga	kl. 23— 9 næsta morgun

Á sama tímabili skulu þær lyfjabúðir, sem annast kvöldvörzlu samkvæmt lið 1.2. í reglugerðinni vera opnar til kl. 23.

Í heilbrigðis- og tryggingamálaráðuneytinu, 27. júní 1972.

Magnús Kjartansson.

Páll Sigurðsson.

28. júní 1972. Nr. 167.

AUGLÝSING

um staðfestingu sjávarútvegsráðuneytisins á verðgrundvelli á freðfiski fyrir framleiðslutímabilið 1. júní til 30. september 1972.

Með skírskotun til laga nr. 72 28. maí 1969, um Verðjöfnunarsjóð fiskiðnaðarins, og samkvæmt tillögum stjórnar Verðjöfnunarsjóðs, hefur ráðuneytið staðfest grundvallarverð á freðfiski fyrir framleiðslutímabilið 1. júní til 30. september 1972:

	U.S. cent á lb. Cif.
Þorskur:	
4 × 14 m.r. interl.	40.00
8 × 7 r.l.	37.30
10 × 5 og 3 × 18	60.00
5 × 10	62.70
4 × 15	64.50
12 × 1	62.70
Blokk	47.00
Blokk 24½	48.00
Ýsa:	
4 × 14 m.r. interl.	54.60
10 × 5 og 3 × 18	64.50
12 × 1	67.20
Blokk	50.00
Blokk 24½	51.00
Steinbítur:	
10 × 5	67.00
12 × 1	69.70
Blokk	50.00

	U.S. cent á lb. Cif.
Karfi:	
8 × 7 m.r.	31.75
10 × 5 m.r.	38.40
10 × 5 r.l.	44.70
12 × 1	50.10
Blokk	39.00
Ufsi:	
8 × 7 r.l.	26.47
4 × 6 kg	29.50
10 × 5	37.00
Blokk	30.00
Langa:	
8 × 7 r.l.	28.92
10 × 5	51.70
Blokk	42.00
Grálúða:	
Heilfryst	31.40
Blokk	41.00
Heilfrystur fiskur	13.72

Verðbil verði 2.5% miðað við verðhækkun eingöngu. Greiðslur í sjóðinn miðast við 50% af verðbreytingu frá grundvallarverði að viðbættu verðbili, en greiðslur úr sjóðnum miðast við 50% af verðbreytingu frá grundvallarverði án verðbils.

Sjávarútvegsráðuneytið, 28. júní 1972.

F. h. r.
Jón L. Arnalds.

Gylfi Þórðarson.

Nr. 168. 27. júní 1972.

AUGLÝSING

um útgáfu Sérlyfjaskrár, Lyfjaverðskrár II, ásamt Lyfjagreiðsluskrá Tryggingastofnunar ríkisins.

Frá og með 1. júlí 1972 tekur gildi Sérlyfjaskrá, Lyfjaverðskrá II, ásamt Lyfjagreiðsluskrá Tryggingastofnunar ríkisins, felldar sama í eina bók útgefna 30. maí 1972.

Jafnframt fellur úr gildi Sérlyfjaskrá, Lyfjaverðskrá II, ásamt Lyfjagreiðsluskrá Tryggingastofnunar ríkisins frá 21. desember 1969 ásamt síðari viðaukum og breytingum.

Heilbrigðis- og tryggingamálaráðuneytið, 27. júní 1972.

Magnús Kjartansson.

Páll Sigurðsson.

REIKNINGUR

yfir tekjur og gjöld Aldarafmælissjóðs Búnaðarfélags Breiðdæla árið 1971.

Tekjur:

1. Sjóður í ársbyrjun 1971: Innstæða í Söfnunarsjóði	kr.	3 258.14
2. Vextir af Söfnunarsjóðsinnstæðu	—	309.52
	Kr.	3 567.66

Gjöld:

Sjóður til næsta árs: Innstæða í Söfnunarsjóði	kr.	3 567.66
	Kr.	3 567.66

Í landbúnaðarráðuneytinu, 28. marz 1972.

Gunnlaugur E. Briem.

Reikning þennan höfum við undirritaðir endurskoðað og ekkert fundið við hann athugavert.

Reykjavík, 12. apríl 1972.

Jón Sigurðsson. *Björn Hermannsson.*

Nr. 170.

REIKNINGUR

yfir tekjur og gjöld Gjafasjóðs C. Liebes árið 1971.

Tekjur:

1. Sjóður í ársbyrjun (Stj.tíð. 1971 B bls. 311): Söfnunarsjóðsinnstæða	kr.	16 973.74
2. Vextir af Söfnunarsjóðsinnstæðu	—	1 612.50
	Kr.	18 586.24

Gjöld:

1. Greitt Búnaðarfélagi Íslands	kr.	1 450.00
2. Sjóður í árslok: Söfnunarsjóðsinnstæða	—	17 136.24
	Kr.	18 586.24

Í landbúnaðarráðuneytinu, 28. marz 1972.

Gunnlaugur E. Briem.

Reikning þennan höfum við undirritaðir endurskoðað og ekkert fundið við hann athugavert.

Reykjavík, 12. apríl 1972.

Jón Sigurðsson. *Björn Hermannsson.*

REIKNINGUR

yfir tekjur og gjöld Styrktarsjóðsins Þorvaldarminning árið 1971

Tekjur:

1. Sjóður í ársbyrjun (Stj.tíð. 1971 B bls. 312):			
a. Í Söfnunarsjóði	kr.	29 406.81	
b. Í Landsbankanum	—	24 935.20	
			kr. 54 342.01
2. Vextir:			
a. Af Söfnunarsjóðsinnstæðu	kr.	3 693.64	
b. Af bankainnstæðu	—	881.00	
			— 4 574.64
			Kr. 58 916.65

Gjöld:

Sjóður til næsta árs:			
a. Í Söfnunarsjóði	kr.	50 640.45	
b. Í Landsbankanum	—	8 276.20	
			kr. 58 916.65
			Kr. 58 916.65

Í landbúnaðarráðuneytinu, 28. marz 1972.

Gunnlaugur E. Briem.

Reikning þennan höfum við undirritaðir endurskoðað og ekkert fundið við hann athugavert.

Reykjavík, 12. apríl 1972.

Jón Sigurðsson. *Björn Hermannsson.*

Nr. 172.

REIKNINGUR

yfir tekjur og gjöld Styrktarsjóðs sjómanna fyrir árið 1971.

Tekjur:

Sjóður í ársbyrjun:		
Landsbankainnstæða nr. 15383	kr.	134.20
Vextir af Landsbankainnstæðu	—	9.40
		Kr. 143.60

Gjöld:

Sjóður til næsta árs:		
Landsbankainnstæða nr. 15383	kr.	143.60
		Kr. 143.60

Félagsmálaráðuneytið, 27. apríl 1972.

Hjálmar Vilhjálmsson.

Gunnlaugur Þórðarson.

REIKNINGUR

yfir tekjur og gjöld Styrktarsjóðs Þórarins Tuliniusar fyrir árið 1971.

Tekjur:

Sjóður í ársbyrjun:		
Söfnunarsjóðsinnstæða nr. 709	kr. 21 938.72	
Búnaðarbankainnstæða nr. 129	— 48 411.40	
		kr. 70 350.12
Vextir af Söfnunarsjóðsinnstæðu	kr. 2 084.17	
Vextir af Búnaðarbankainnstæðu	— 3 354.40	
		— 5 438.57
		Kr. 75 788.69

Gjöld:

Sjóður til næsta árs:		
Söfnunarsjóðsinnstæða nr. 709	kr. 22 147.89	
Búnaðarbankainnstæða nr. 129	— 53 640.80	
		kr. 75 788.69
		Kr. 75 788.69

Félagsmálaráðuneytið, 27. apríl 1972.

Hjálmar Vilhjálmsson.

Gunnlaugur Þórðarson.

Nr. 174.

REIKNINGUR

yfir tekjur og gjöld Grímseyjarsjóðs W. Fiske fyrir árið 1971.

Tekjur:

Sjóður í ársbyrjun:		
Söfnunarsjóðsinnstæða nr. 731	kr. 54 487.36	
Búnaðarbankainnstæða nr. 131	— 15 687.90	
		kr. 70 175.26
Vextir af Söfnunarsjóðsinnstæðu	kr. 5 176.29	
Vextir af Búnaðarbankainnstæðu	— 1 096.60	
		— 6 272.89
		Kr. 76 448.15

Gjöld:

Styrkur til Grímseyinga		kr. 4 894.00
Sjóður til næsta árs:		
Söfnunarsjóðsinnstæða nr. 731	kr. 54 748.65	
Búnaðarbankainnstæða nr. 131	— 16 805.50	
		Kr. 76 448.15

Félagsmálaráðuneytið, 27. apríl 1972.

Hjálmar Vilhjálmsson.

Gunnlaugur Þórðarson.

REIKNINGUR

yfir tekjur og gjöld Minningarsjóðs hjónanna Steinunnar Sighvatsdóttur og Magnúsar Ólafssonar fyrir árið 1971.

Tekjur:

Sjóður í ársbyrjun:		
Söfnunarsjóðsinnstæða nr. 487	kr.	25 469.25
Vextir af Söfnunarsjóðsinnstæðu	—	2 419.57
	Kr.	27 888.82

Gjöld:

Sjóður til næsta árs:		
Söfnunarsjóðsinnstæða nr. 487	kr.	27 888.82
	Kr.	27 888.82

Félagsmálaráðuneytið, 27. apríl 1972.

Hjálmar Vilhjálmsson.

Gunnlaugur Þórðarson.

Nr. 176.

REIKNINGUR

yfir tekjur og gjöld styrktarsjóðs þeirra, sem bíða tjón af jarðeldum, fyrir árið 1971.

Tekjur:

Sjóður í ársbyrjun:		
Búnaðarbankainnstæða nr. 121	kr.	185 511.30
Vextir af Búnaðarbankainnstæðu	—	13 026.70
	Kr.	198 548.00

Gjöld:

Styrkir:			
Hallormsstaðaskóli	kr.	1 000.00	
Búnaðarsamband Austurlands	—	1 200.00	
		kr.	2 200.00
Sjóður til næsta árs:			
Búnaðarbankainnstæða nr. 121		—	196 348.00
		Kr.	198 548.00

Félagsmálaráðuneytið, 27. apríl 1972.

Hjálmar Vilhjálmsson.

Gunnlaugur Þórðarson.

REIKNINGUR

yfir tekjur og gjöld Styrktarsjóðs W. Fischers fyrir árið 1971.

Tekjur:

Sjóður í ársbyrjun:		
a. Innritunarskírteini	kr. 20 000.00	
b. Söfnunarsjóðsinnstæða nr. 712	— 41 537.78	
c. Búnaðarbankainnstæða nr. 123	— 83 531.50	
		kr. 145 069.28
Vextir af:		
a. Innritunarskírteini	kr. 8 475.00	
b. Söfnunarsjóðsinnstæðu	— 3 946.08	
c. Búnaðarbankainnstæðu	— 5 452.80	
		— 17 873.88
		Kr. 162 943.16

Gjöld:

Sjóður til næsta árs:		
a. Innritunarskírteini	kr. 20 000.00	
b. Söfnunarsjóðsinnstæða nr. 712	— 41 933.86	
c. Búnaðarbankainnstæða nr. 123	—101 009.30	
		— 162 943.16
		Kr. 162 943.16

Félagsmálaráðuneytið, 5. maí 1972.

Hjálmar Vilhjálmsson.

Gunnlaugur Þórðarson.

Nr. 178.

REIKNINGUR

yfir tekjur og gjöld Styrktarsjóðs Gísla Jóns Nikulássonar fyrir árið 1971.

Tekjur:

Sjóður í ársbyrjun:	
Söfnunarsjóðsinnstæða nr. 716	kr. 110 873.12
Vextir af Söfnunarsjóðsinnstæðu	— 10 533.42
	Kr. 121 406.54

Gjöld:

Sjóður til næsta árs:	
Söfnunarsjóðsinnstæða nr. 716	kr. 121 406.54
	Kr. 121 406.54

Félagsmálaráðuneytið, 27. apríl 1972.

Hjálmar Vilhjálmsson.

Gunnlaugur Þórðarson.

REIKNINGUR

yfir tekjur og gjöld Minningarsjóðs Jóhanns Jóhannessonar og Sigurbjargar Guðnadóttur fyrir árið 1971.

Tekjur:

Sjóður í ársbyrjun:			
Söfnunarsjóðsinnstæða nr. 385	kr.	2 796 988.34	
Útvegsbankainnstæða nr. 9253	—	246 419.43	
Skuldabréf Dvalarheimilis aldraðra í Borgarnesi	—	800 000.00	
Sérskuldabréf Silla og Valda	—	93 200.00	
Sérskuldabréf B. S. F. R.	—	5 000.00	
Sérskuldabréf Kjartans Júlíussonar	—	20 000.00	
			kr. 3 961 607.77
Vextir af:			
Söfnunarsjóðsinnstæðu	kr.	265 713.89	
Útvegsbankainnstæðu	—	19 732.00	
Sérskuldabréfi Dvalarh. aldraðra í Borgarnesi	—	56 000.00	
Sérskuldabréfi Silla og Valda	—	4 680.00	
Sérskuldabréfi B. S. F. R.	—	300.00	
Sérskuldabréfi Kjartans Júlíussonar	—	1 400.00	
			— 347 825.89
			Kr. 4 309 433.66

Gjöld:

Sjóður til næsta árs:			
Söfnunarsjóðsinnstæða	kr.	3 062 702.23	
Útvegsbankainnstæða	—	358 731.43	
Dvalarheimili aldraðra í Borgarnesi	—	800 000.00	
Silli og Valdi	—	78 000.00	
Sérskuldabréf Kjartans Júlíussonar	—	10 000.00	
			kr. 4 309 433.66
			Kr. 4 309 433.66

Félagsmálaráðuneytið, 5. maí 1972.

Hjálmar Vilhjálmsson.

Gunnlaugur Þórðarson.

Nr. 180.

REIKNINGUR

yfir tekjur og gjöld Styrktarsjóðs Christians konungs X og Alexandrine drottningar árið 1971.

Tekjur:

Sjóður í ársbyrjun:		
Söfnunarsjóðsinnstæða nr. 706	kr.	96 725.27
Vextir af Söfnunarsjóðsinnstæðu	—	9 188.90
	Kr.	105 914.17

Gjöld:

Sjóður til næsta árs:		
Söfnunarsjóðsinnstæða nr. 706	kr.	105 914.17
	Kr.	105 914.17

Félagsmálaráðuneytið, 27. apríl 1972.

Hjálmar Vilhjálmsson.

Gunnlaugur Þórðarson.

Nr. 181.

REIKNINGUR

yfir tekjur og gjöld Minningarsjóðs Vestur-Ísafjarðarsýslu fyrir árið 1971.

Tekjur:

Sjóður í ársbyrjun:		
Söfnunarsjóðsinnstæða nr. 551	kr.	9 217.61
Vextir af Söfnunarsjóðsinnstæðu	—	875 67
	Kr.	10 093.28

Gjöld:

Sjóður til næsta árs:		
Söfnunarsjóðsinnstæða nr. 551	kr.	10 093.28
	Kr.	10 093.28

Félagsmálaráðuneytið, 27. apríl 1972.

Hjálmar Vilhjálmsson.

Gunnlaugur Þórðarson.

Nr. 182.

REIKNINGUR

yfir tekjur og gjöld sjóðsins „Stígs" fyrir árið 1971.

Tekjur:

Sjóður í ársbyrjun:		
Söfnunarsjóðsinnstæða nr. 395	kr.	20 088.56
Vextir af Söfnunarsjóðsinnstæðu	—	1 908.41
	Kr.	21 996.97

Gjöld:

Sjóður til næsta árs:		
Söfnunarsjóðsinnstæða nr. 395	kr.	21 996.97
	Kr.	21 996.97

Félagsmálaráðuneytið, 27. apríl 1972.

Hjálmar Vilhjálmsson.

Gunnlaugur Þórðarson.

REIKNINGUR

Samgöngubótasjóðs Páls Jónssonar árið 1971.

Rekstrarreikningur fyrir árið 1971.

Tekjur:

Vextir af bankainnstæðum		kr. 16 251.59
		Kr. 16 251.59

Gjöld:

Tekjur umfram gjöld		kr. 16 251.59
		Kr. 16 251.59

Efnahagsreikningur pr. 31. des. 1971.

Eignir:

Bankainnstæður		kr. 187 387.25
		Kr. 187 387.25

Skuldir:

Höfuðstólsreikningur:		
Hrein eign pr. 31. jan. 1971	kr. 171 135.66	
Hreinar tekjur árið 1971	— 16 251.59	
		kr. 187 387.25
		Kr. 187 387.25

Samgönguráðuneytið, 5. apríl 1972.

Brynjólfur Ingólfsson.

Nr. 184.

REIKNINGUR

Gullbrúðkaupssjóðs Bjarna amtmanns Þorsteinssonar og frú Þórunnar Hannesdóttur árið 1971.

Rekstrarreikningur fyrir árið 1971.

Tekjur:

Vextir af bankainnstæðum		kr. 8 662.93
		Kr. 8 662.93

Gjöld:

Tekjur umfram gjöld		kr. 8 662.93
		Kr. 8 662.93

Efnahagsreikningur pr. 31. des. 1971.

Eignir:

Bankainnstæður		kr. 102 670.66
		Kr. 102 670.66

Skuldir:

Höfuðstólsreikningur:		
Hrein eign pr. 1. jan. 1971	kr. 94 007.73	
Hreinar tekjur árið 1971	— 8 662.93	
		kr. 102 670.66
		Kr. 102 670.66

Samgönguráðuneytið, 5. apríl 1972.

Brynjólfur Ingólfsson.

Nr. 185.

REIKNINGUR

Framleiðnisjóðs landbúnaðarins.

Efnahagsreikningur 31. desember 1970.

Eignir:

1. Innstæða í Búnaðarbanka:			
a. Ráðstafað	kr. 1 600 000.00		
b. Óráðstafað	— 3 792 267.90		
		kr.	5 392 267.90
2. Skuldabréf fyrir lánum		—	25 350 241.35
		Kr.	30 742 509.25

Skuldir:

1. Búnaðarbanki Íslands (óafgr. þóknun fyrir árið 1970)	kr.	73 500.00
2. Höfuðstóll	—	30 669 009.25
	Kr.	30 742 509.25

Rekstrarreikningur 1970.

Tekjur:

1. Vextir af lánum	kr.	588 778.30
2. Vextir af innstæðum	—	779 137.00
3. Lántökugjald	—	73 500.00
	Kr.	1 441 415.30

Gjöld:

1. Kostnaður	kr.	168 500.00
2. Styrkveitingar	—	1 140 000.00
3. Til höfuðstóls	—	132 915.30
	Kr.	1 441 415.30

REIKNINGUR

Framleiðnisjóðs landbúnaðarins.

Efnahagsreikningur 31. desember 1971.

Eignir:

1. Innstæða í Búnaðarbanka:			
a. Ráðstafað	kr.	700 000.00	
b. Óráðstafað	—	1 657 015.10	
			kr. 2 357 015.10
2. Skuldabréf fyrir lánum			— 29 651 913.17
			Kr. 32 008 928.17

Skuldir:

Höfuðstóll	kr. 32 008 928.17
	Kr. 32 008 928.17

Rekstrarreikningur 1971.

Tekjur:

1. Vextir af lánum	kr. 1 673 861.92
2. Vextir af innstæðum	— 241 057.00
3. Lántökugjald	— 69 000.00
	Kr. 1 983 918.92

Gjöld:

1. Kostnaður	kr. 144 000.00
2. Styrkveitingar	— 500 000.00
3. Til höfuðstóls	— 1 983 918.92
	Kr. 1 983 918.92

Nr. 187. 30. júní 1972.

GJALDSKRÁ

fyrir Rafveitu Borgarness.

1. KAFLI
RAFMAGNSSALA

Rafveita Borgarness selur rafmagn á þann hátt og við því verði, sem hér segir:

A. Almenn notkun.

Fyrir almenna notkun eru taxtarnir hér á eftir reiknaðir í gjaldstigum. Eitt gjaldstig jafngildir kr. 2.20 frá og með gildistöku þessarar gjaldskrár.

A 1. Taxtar með aflgjaldi og orkugjaldi.

A 11 Til ýmissa nota, um mestaaflsmæli:
kr. 3 300.00, 1 500 gjaldstig fyrir hvert árs-kílówatt,
— 0.55, 0.25 gjaldstig fyrir hverja kwst.
Enn fremur skal greiða grunngjald,
— 2 200.00, 1 000 gjaldstig á ári.

A 12 Til ýmissa nota, um markaflsmæli, með 5 kw. lágmarksstillingu:
kr. 3 960.00, 1 800 gjaldstig fyrir hvert kw. í markaflsstillingu,
— 0.55, 0.25 gjaldstig fyrir hverja kwst. allrar notkunar,
— 8.80, 4 gjaldstig fyrir hverja kwst. í notkun umfram markaflstillingu.
Enn fremur skal greiða grunngjald,
— 2 200.00, 1 000 gjaldstig á ári.

A 2. Taxtar með orkugjaldi og fastagjöldum.
Orkugjald, mælt um kwst.mæli, reiknast þannig:
kr. 2.20, 1 gjaldstig fyrir hverja kwst.
Fastagjöld til viðbótar orkugjaldi reiknast þannig:

A 21 Til lýsingar:
kr. 44.00, 20 gjaldstig á ári af hverjum m² gólfflatar í rými því, sem lýsa skal. — Þó kemur aðeins helmingur gólfflatar til gjalda í geymslum, tilh. göngum o. þ. h. Samanlagt flatarmál skal reiknað í heilum fermetrum.

A 22 Til heimilisnotkunar:
kr. 220.00, 100 gjaldstig á ári fyrir hvert herbergi, sem ætlað er til íbúðar og eldhúss. — Herbergi minna en 5 m² skal reikna sem hálft, en stærra en 25 m² sem tvö. Samanlagt skal reiknað með heilum tölum herbergja.

A 23 Til véla og annarra vinnutækja:
kr. 1 100.00, 500 gjaldstig á ári fyrir hvert kw. í ástimpluðu rafafli fastra vinnutækja. Samanlagt skal reiknað í heilum kw.

A 3. Taxtar með orkugjaldi.
Orkugjald, mælt um kwst.mæli, reiknast þannig:

A 31 Til lýsingar og til ýmissa nota, sem ekki verða felld undir aðra liði gjaldskrárinnar:
kr. 8.80, 4 gjaldstig fyrir hverja kwst. án skilyrða um nýtingartíma rafafls.

A 32 Til véla og annarra vinnutækja:
kr. 4.40, 2 gjaldstig fyrir hverja kwst. með því skilyrði, að uppsett ástimplað rafafl tækja sé minnst 1.5 kw. og nýtingartími þess eigi skemmri en 800 klst. á ári, þ. e. að notkun sé minnst 1200 kwst. Ef nýtingartíminn reynist skemmri, gildir taxti A 31.

Önnur ákvæði.

Um A 11:
a. Aflnotkun mælist sem meðalálag yfir 15 mínútur.
b. Ef ekki eru tök á að mæla notað afl, en aðeins er mæld orkan um kwst.mæli má ef sérstaklega stendur á, miða við ástimplað rafafl neyzlutækja og reiknast þá 1200 gjaldstig á ári fyrir hvert kw.

Um A 22:

a. Þar sem meðalstærð herbergja í íbúð er minni en 10 m², má reikna með þeirri meðalstærð við útreikning á tölu herbergja.

Um A 23:

a. Fyrir föst raftæki til matargerðar í gisti- og veitingahúsum, sjúkrahúsum og öðrum slíkum stöðum, kemur aðeins þriðjungur ástimplaðs samanlagðs rafafls til gjalda.

Um A 32:

a. Fyrir vinnulagnir bygginga í smíðum gildir þessi taxti án skilyrða um nýtingartíma.

Um A 1—A 3 (þ. e. alla taxtaflokka):

a. Til viðbótar öllum töxtum reiknast mælagjöld skv. 2. kafla gjaldskrár.

b. Ef fastviksstuðull hjá notanda er lægri en 0.8 getur rafveitan krafizt þess að notandi geri ráðstafanir til að hækka stuðulinn á sinn kostnað upp í það gildi, en greiði að öðrum kosti hærra verð fyrir raforkuna, meðan stuðullinn er undir 0.8.

c. Rafveitustjóri getur bannað notkun rafsuðuspenna eða takmarkað notkun þeirra við tiltekna tíma sólarhrings, ef nauðsyn krefur að hans dómi, vegna truflana eða annarra annmarka af þeirra völdum.

B. Hitanotkun.

Um kwst.mæli á:

B 1. 1.33 kr./kwst., án rofs
B 2. 0.73 kr./kwst., með allt að 1½ klst. rofi á sólarhring
B 3. 0.68 kr./kwst., með allt að 2½ klst. rofi á sólarhring
B 4. 0.59 kr./kwst., með allt að 4½ klst. rofi á sólarhring
B 5. 0.41 kr./kwst., með allt að 14½ klst. rofi á sólarhring

Gjaldið breytist með útsöluverði á dísilolíu á hverjum tíma, en miðast hér við grunnverðið kr. 3.96 á olíulítra. Þó reiknast aldrei hærra gjald en sem svarar 0.3 gjaldstigi fyrir taxta B 3 og í hlutfalli við það fyrir aðra hitunartaxta.. — Gjaldið standi jafnan á heilum eyri. Söluskattur er ekki innheimtur af raforkusölu til hushitunar.

Önnur skilyrði fyrir raforkusölu til hitunar.

a. Að raforka sé aflögu vegna almennrar notkunar (forgangsnotkunar) að dómi rafveitustjóra.

b. Að vélaafl, spennar og línur þoli álagið að dómi rafveitustjóra.

c. Að straumur sé rofinn á tilskildum tímum með sjálfvirkum rofa, og kosti notandinn tengingu rofans og greiði leigu af honum samkvæmt 2. kafla gjaldskrár.

d. Að tæki, lagnir og allur búnaður í sambandi við rafmagnshitunina sé samkvæmt fyrirmælum rafveitunnar og settum reglum, m. a. ofnar fasttengdir með sérstökum rofum og hitastillar notaðir.

e. Að notkun um mæli hitalagnarinnar sé eigi minni en 6000 kwst. á ári.

C. Sérákvæði um rafmagnssölu.

C 1. Til götu og hafnarlýsingar:
1.3 gjaldstig fyrir hverja kwst.

C 2. Til notkunar eftir sérstökum samningi:
Þegar sérstaklega stendur á, er rafveitustjóra heimilt, að tilskildu samþykki rafveitunefndar, að selja rafmagn eftir sérstökum samningi í hvert skipti, þó eigi lengur en til tveggja ára í senn.

2. KAFLI
MÆLAGJÖLD OG ROFAGJÖLD

Rafveitustjóri ákveður stærð og gerð mæla, rofa og stýritækja, sem nota skal fyrir hverri veitu, og er sú ákvörðun skuldbindandi fyrir notandann, sem skal greiða eftirfarandi árgjöld:

	Gjaldstig
1. Af mælum, þ. e.:	
M (11) einfasa kwst.mælum, 30 A og minni	60
M (12) þrífasa kwst.mælum, 50 A og minni	100
M (13) þrífasa kwst.mælum, yfir 50 A, án straumspenna	200
M (14) þrífasa kwst.mælum, yfir 50 A, með straumspennum	350
M (15) mestaaflsmælum	1 200
M (16) markaflsmælum	1 200
2. Af rofum þ. e.:	
R (21) klukkurofum, 40 A og minni	300
R (22) klukkurofum, yfir 40 A, til og með 60 A	400
R (23) klukkurofum, yfir 60 A, til og með 200 A	500
R (24) klukkurofum, yfir 200 A	700
R (25) fjarstýritækjum	400

Að öðrum mælum og rofum en þeim, sem nefndir eru hér að framan, skal gjaldið vera sem næst 15% af verði tækisins.

3. KAFLI
TENGIGJÖLD

Rafveitustjóri ákveður stærð og gerð heimtaugar eða spennistöðvar fyrir húsveitu. Af hverri húsveitu, sem tengd er við rafveituna, skal greiða tengigjald sem hér segir:

Gjaldskrárliður Heimtaug eða spennistöð	Málstraumur stofnvara í 3-fasa kerfi 220 V amp.	380 V amp.	Flutningsgeta skv. stærð stofnvara eða spennis KVA	Tengigjöld skv. jöfnu g = 1500 + 150 × kVA Gjaldstig g.	Tengigjald kr.
T 11	2 × 60	1 × 60	13	3 400	7 480
T 12	3 × 60	2 × 60	22	4 800	10 560
T 13	3 × 100	3 × 60	38	7 200	15 840
T 14		3 × 100	66	11 400	25 080
T 15	3 × 200		76	12 900	28 380
T 16	3 × 350	3 × 200	132	21 300	46 860
T 17		3 × 350	231	36 100	79 420
T 18			300	41 500	91 300
T 19			500	76 500	168 300

Fyrir aðrar stærðir stofnvara eða spenna en hér er talið, skal reikna tengigjald eftir sömu jöfnu og að ofan.

Önnur ákvæði.

Um heimtaugar.

Tengigjald miðast við allt að 15 metra jarðstrengsheimtaug eða allt að 30 metra loftlínuheimtaug. Lengd heimtaugar reiknast frá lóðarmörkum við götu, stytztu greiðfæra leið að varkassa. Yfirlengdargjald jarðstrengs reiknast á hvern metra umfram

fyrstu 15 metrana þannig: Yj = (200 + 3 × kVA) gjaldstig á metra. Yfirlengdargjald loftlínu reiknast á hvern metra umfram fyrstu 30 metrana þannig: Yl = (40 + 2 × kVA) gjaldstig á metra, að viðbættum 2000 gjaldstigum á hvern stólpa í umframlínu.

Um spennistöðvar.

Tengigjald skal reikna eftir stærð spennis, þegar spennistöð er byggð að mestu eða öllu leyti í þágu eins notanda. Skal notandi þá leggja til lóð eða húsnæði fyrir spennistöðina, eftir því sem hagkvæmara þykir að dómi rafveitustjóra vegna staðsetningar stöðvarinnar. Húsnæðið skal fullnægja að öllu leyti settum skilyrðum um gerð spennistöðvahúsa. Þegar lóð er lögð til, er það gert rafveitunni að kostnaðarlausu, en kostnaður notanda við gerð húsnæðis fyrir spennistöðina kemur til frádráttar tengigjaldi skv. þessari gjaldskrá, þó aldrei meiri frádráttur en tengigjaldinu nemur.

Almennt.

Þessi gjaldskrá tengigjalda gildir í skipulögðum hverfum, en í óskipulögðum hverfum skal greiða tengigjald eftir kostnaðarreikningi heimtaugar eða spennistöðvar. Tengigjald fellur í gjalddaga, þegar sótt er um heimtaug eða spennistöð. Fyrir bráðabirgðaheimtaug skal greiða sem svarar 1500 gjaldstigum eða eftir reikningi, ef um verulegan kostnað er að ræða.

4. KAFLI
OPNUNARGJÖLD

1. Hafi gjald samkvæmt gjaldskrá þessari eigi verið greitt, svo að til lokunar hafi komið fyrir veitu, skal taka gjald fyrir enduropnun, krónur 200.00.
2. Ef fundin eru óleyfileg eða of stór vör við skoðun, skal veitunni lokað tafarlaust, og verður hún ekki opnuð fyrr en notandinn hefur greitt krónur 200.00 gjald á skrifstofu rafveitunnar.

Gjaldskrá þessi staðfestist hér með samkvæmt vatnalögum nr. 15 20. júní 1923, og orkulögum nr. 58 29. apríl 1967, til þess að öðlast gildi þegar í stað, og birtist til eftirbreytni öllum þeim, sem hlut eiga að máli. Jafnframt fellur úr gildi gjaldskrá fyrir Rafveitu Borgarness nr. 101 7. apríl 1970 með síðari breytingum.

Iðnaðarráðuneytið, 30. júní 1972.

Magnús Kjartansson.

Þórleifur Jónsson.

AUGLÝSING

um breyting á gjaldskrá fyrir dýralækna nr. 112 12. júlí 1966.

VII. kafli gjaldskrárinnar orðist svo:

Allar greiðslur samkvæmt framangreindri gjaldskrá greiðast með kaupgjaldsvísitölu, eins og hún er ákveðin á hverjum tíma.

Fyrir læknisstörf, sem vinna verður að kvöldi eða næturlagi frá kl. 20 að kvöldi til kl. 7 að morgni og eftir kl. 3 á laugardögum og störf unnin á sunnudögum eða hátíðisdögum, er dýralækni heimilt að taka 60% hærri greiðslu en að framan greinir. Þessar greiðslur fyrir dýralæknisstörf hækka þó ekki, ef dýralæknir er sjálfur valdur að því, að störfin verða ekki unnin á venjulegum vinnutíma virka daga.

Gjaldskrárbreyting þessi staðfestist hér með samkvæmt lögum nr. 31 5. maí 1970, um dýralækna, til þess að öðlast þegar gildi.

Landbúnaðarráðuneytið, 28. júní 1972.

Halldór E. Sigurðsson.

Þorv. K. Þorsteinsson.

Útkomið í A-deild Stjórnartíðinda 1972.

Bráðabirgðalög um breyting á umferðarlögum, nr. 40 23. apríl 1968, undirskrifuð af forsetanum 11. janúar 1972, nr. 1.

Auglýsing um staðfesting forseta Íslands á breytingu á reglugerð nr. 76 frá 17. júní 1958 fyrir Háskóla Íslands með áorðnum breytingum, undirskrifuð af menntamálaráðherra 11. janúar 1972, nr. 2.

Forsetabréf um að Alþingi skuli koma saman til framhaldsfunda, undirskrifað af forsetanum 11. janúar 1972, nr. 3.

Auglýsing um staðfesting forseta Íslands á breytingu á reglugerð fyrir Háskóla Íslands, nr. 76/1958, með áorðnum breytingum, undirskrifuð af menntamálaráðherra 17. febrúar 1972, nr. 4.

Lög um heimild fyrir ríkisstjórnina til að selja jörðina Fjós í Laxárdalshreppi, undirskrifuð af forsetanum 21. febrúar 1972, nr. 5.

Lög um heimild fyrir ríkisstjórnina til að selja jörðina Ytri-Bug í Fróðárhreppi á Snæfellsnesi, undirskrifuð af forsetanum 21. febrúar 1972, nr. 6.

Lög um breyting á lögum nr. 68 15. júní 1971, um tekjuskatt og eignarskatt, undirskrifuð af forsetanum 23. marz 1972, nr. 7.

Lög um tekjustofna sveitarfélaga, undirskrifuð af forsetanum 22. marz 1972, nr. 8.

Lög um heimild fyrir ríkisstjórnina til að selja Brekkuborg í Breiðdalshreppi og Þorsteinsstaði í Saurbæneshreppi, undirskrifuð af forsetanum 13. marz 1972, nr. 9.

Lög um heimild fyrir ríkisstjórnina til að selja jarðirnar Háls og Kambshjáleigu í Búlandshreppi, undirskrifuð af forsetanum 13. marz 1972, nr. 10.

Lög um breyting á lögum nr. 54 27. apríl 1967, um Jarðeignasjóð, undirskrifuð af forsetanum 13. marz 1972, nr. 11.

Auglýsing um meðferð forsetavalds í fjarveru forseta Íslands, undirskrifuð af forsætisráðherra 22. janúar 1972, nr. 12.

Auglýsing um að forseti Íslands sé kominn heim og tekinn við stjórnarstörfum, undirskrifuð af forsætisráðherra 25. janúar 1972, nr. 13.

Auglýsing um meðferð forsetavalds í fjarveru forseta Íslands, undirskrifuð af forsætisráðherra 1. marz 1972, nr. 14.

Auglýsing um að forseti Íslands sé kominn heim og tekinn við stjórnarstörfum, undirskrifuð af forsætisráðherra 6. marz 1972, nr. 15.

Auglýsing um staðfesting forseta Íslands á breytingu á reglugerð fyrir Háskóla Íslands, nr. 76/1958, með áorðnum breytingum, undirskrifuð af menntamálaráðherra 18. apríl 1972, nr. 16.

Lög um breyting á lögum nr. 4 28. febr. 1966, um útflutningsgjald af sjávarafurðum, undirskrifuð af forsetanum 4. maí 1972, nr. 17.

Lög um breyting á lögum nr. 72 28. maí 1969, um Verðjöfnunarsjóð fiskiðnaðarins, undirskrifuð af forsetanum 4. apríl 1972, nr. 18.

Lög um breyting á lögum nr. 74 28. apríl 1962, um innflutning búfjár, undirskrifuð af forsetanum 19. apríl 1972, nr. 19.

Lög um bann við losun hættulegra efna í sjó, undirskrifuð af forsetanum 21. apríl 1972, nr. 20.

Lög um breyting á skipulagsskrá nr. 79 18. sept. 1929 fyrir minningarsjóð hjónanna Halldórs Jónssonar og Matthildar Ólafsdóttur frá Suður-Vík og dætra þeirra, Guðlaugar og Sigurlaugar, til stofnunar elliheimilis fyrir Vestur-Skaftafellssýslu og Eyjafjöll, undirskrifuð af forsetanum 27. apríl 1972, nr. 21.

Lög um Stýrimannaskólann í Reykjavík, undirskrifuð af forsetanum 3. maí 1972, nr. 22.

Lög um breyting á umferðarlögum, nr. 40 23. apríl 1968, undirskrifuð af forsetanum 3. maí 1972, nr. 23.

Lög um heimild sveitarfélaga til stofnunar og starfrækslu atvinnu- og þjónustufyrirtækja með takmarkaðri ábyrgð, undirskrifuð af forsetanum 20. maí 1972, nr. 24.

Lög um breyting á skipulagslögum, nr. 19 1964, undirskrifuð af forsetanum 20. maí 1972, nr. 25.

Lög um heimild fyrir ríkisstjórnina til að taka lán vegna framkvæmdaáætlunar fyrir árið 1972, undirskrifuð af forsetanum 25. maí 1972, nr. 26.

Lög um breyting á lögum nr. 41/1968, um verzlunaratvinnu, undirskrifuð af forsetanum 3. maí 1972, nr. 27.

Lög um heimild fyrir ríkisstjórnina að veita sjálfskuldarábyrgð á lánum til kaupa á skuttogurum, undirskrifuð af forsetanum 12. maí 1972, nr. 28.

Lög um breyting á lögum nr. 111 30. des. 1970, um virkjun Lagarfoss, undirskrifuð af forsetanum 12. maí 1972, nr. 29.

Lög um breyting á lögum nr. 94 19. nóv. 1970, um ráðstafanir til stöðugs verðlags og atvinnuöryggis, undirskrifuð af forsetanum 15. maí 1972, nr. 30.

Fjáraukalög fyrir árið 1969, undirskrifuð af forsetanum 16. maí 1972, nr. 31.

Lög um breyting á lögum nr. 25 14. júní 1929, um gjaldþrotaskipti, undirskrifuð af forsetanum 19. maí 1972, nr. 32.

Forsetabréf um þinglausnir, undirskrifað af forsetanum 20. maí 1972, nr. 33.

Lög um breyting á íþróttalögum nr. 49/1956, undirskrifuð af forsetanum 24. maí 1972, nr. 34.

Lög um breyting á lögum nr. 101 28. des. 1970, um lífeyrissjóð bænda, undirskrifuð af forsetanum 24. maí 1972, nr. 35.

Lög um heimild fyrir ríkisstjórnina til að selja eyðijörðina Holt í Dyrhólahreppi, Vestur-Skaftafellssýslu, undirskrifuð af forsetanum 24. maí 1972, nr. 36.

Lög um heimild fyrir ríkisstjórnina til að selja Markúsarsel, Tunguhlíð og Veturhús í Geithellnahreppi, undirskrifuð af forsetanum 24. maí 1972, nr. 37.

Lög um breyting á lögum nr. 31 5. maí 1970, um dýralækna, undirskrifuð af forsetanum 24. maí 1972, nr. 38.

Lög um breyting á lögum nr. 7 31. marz 1967, um námslán og námsstyrki, undirskrifuð af forsetanum 24. maí 1972, nr. 39.

Lög um sameiningu Borgarfjarðarhrepps og Loðmundarfjarðarhrepps í Norður-Múlasýslu í einn hrepp, undirskrifuð af forsetanum 24. maí 1972, nr. 40.

Lög um breyting á skipulagslögum, nr. 19 21. maí 1964, undirskrifuð af forsetanum 24. maí 1972, nr. 41.

Lög um breyting á lögum um ferðamál, nr. 4 14. febr. 1969, undirskrifuð af forsetanum 24. maí 1972, nr. 42.

Lög um breyting á lögum nr. 41 27. apríl 1963, um aðstoð ríkisins við kaupstaði og kauptún vegna landakaupa, undirskrifuð af forsetanum 24. maí 1972, nr. 43.

Lög um breyting á læknaskipunarlögum, nr. 43 12. maí 1965, undirskrifuð af forsetanum 24. maí 1972, nr. 44.

Lög um Stofnlánadeild samvinnufélaga, undirskrifuð af forsetanum 24. maí 1972, nr. 45.

Lög um lagmetisiðju ríkisins í Siglufirði, undirskrifuð af forsetanum 19. maí 1972, nr. 46.

Lög um veðtryggingu iðnrekstrarlána, undirskrifuð af forsetanum 26. maí 1972, nr. 47.

Lög um Sölustofnun lagmetisiðnaðarins, undirskrifuð af forsetanum 26. maí 1972, nr. 48.

Lög um breyting á lögum nr. 29 29. apríl 1963, um Lífeyrissjóð starfsmanna ríkisins, og lögum nr. 23 22. apríl 1967, um breyting á þeim lögum, undirskrifuð af forsetanum 26. maí 1972, nr. 49.

Lög um breyting á lögum nr. 30 27. júní 1921, um erfðafjárskatt, undirskrifuð af forsetanum 26. maí 1972, nr. 50.

Lög um Bjargráðasjóð, undirskrifuð af forsetanum 26. maí 1972, nr. 51.

Lög um breyting á sveitarstjórnarlögum, nr. 58 29. marz 1961, undirskrifuð af forsetanum 26. maí 1972, nr. 52.

Lög um orlof húsmæðra, undirskrifuð af forsetanum 29. maí 1972, nr. 53.

Lög um breyting á lögum nr. 115 19. nóv. 1936, um þingsköp Alþingis, undirskrifuð af forsetanum 29. maí 1972, nr. 54.

Lög um veitingu ríkisborgararéttar, undirskrifuð af forsetanum 29. maí 1972, nr. 55.

Lög um lögreglumenn, undirskrifuð af forsetanum 29. maí 1972, nr. 56.

Lög um breyting á lögum nr. 52 12. maí 1970, um eftirlit með skipum, undirskrifuð af forsetanum 29. maí 1972, nr. 57.

Lög um breyting á siglingalögum, nr. 66/1963, sbr. lög nr. 14/1968, undirskrifuð af forsetanum 29. maí 1972, nr. 58.

Lög um getraunir, undirskrifuð af forsetanum 29. maí 1972, nr. 59.

Lög um stofnun og slit hjúskapar, undirskrifuð af forsetanum 29. maí 1972, nr. 60.

Lög um vitagjald, undirskrifuð af forsetanum 29. maí 1972, nr. 61.

Lög um breyting á lögum nr. 79 31. des. 1968, um ráðstafanir í sjávarútvegi vegna breytingar gengis íslenzkrar krónu, og um hækkun á aflahlut og breytt fiskverð, undirskrifuð af forsetanum 29. maí 1972, nr. 62.

Lög um breyting á lögum um lífeyrissjóð sjómanna, nr. 78/1970, undirskrifuð af forsetanum 29. maí 1972, nr. 63.

Auglýsing um meðferð forsetavalds í fjarveru forseta Íslands, undirskrifuð af forsætisráðherra 31. maí 1972, nr. 64.

Lög um Íþróttakennaraskóla Íslands, undirskrifuð af forsetanum 29. maí 1972, nr. 65.

Lög um Tækniskóla Íslands, undirskrifuð af forsetanum 29. maí 1972, nr. 66.

Lög um breyting á lögum nr. 84 1970, um Háskóla Íslands, undirskrifuð af forsetanum 29. maí 1972, nr. 67.

Lög um breyting á lögum nr. 68 11. maí 1966, um iðnfræðslu, undirskrifuð af forsetanum 29. maí 1972, nr. 68.

Lög um ráðstafanir til jöfnunar á námskostnaði, undirskrifuð af forsetanum 29. maí 1972, nr. 69.

Lög um Stofnun Árna Magnússonar á Íslandi, undirskrifuð af forsetanum 29. maí 1972, nr. 70.

Lög um breyting á lögum um ferðamál, nr. 4 14. febr. 1969, undirskrifuð af handhöfum valds forseta Íslands 31. maí 1972, nr. 71.

Lög um breyting á lögum nr. 30 12. maí 1970, um Húsnæðismálastofnun ríkisins, undirskrifuð af handhöfum valds forseta Íslands 1. júní 1972, nr. 72.

Höfundalög, undirskrifuð af forsetanum 29. maí 1972, nr. 73.

Lög um skipan dómsvalds í héraði, lögreglustjórn, tollstjórn o. fl., undirskrifuð af forsetanum 27. apríl 1972, nr. 74.

Lög um breyting á lögum nr. 82 21. ágúst 1961, um meðferð opinberra mála, undirskrifuð af forsetanum 27. apríl 1972, nr. 75.

Lög um breyting á lögum nr. 85 23. júní 1936, um meðferð einkamála í héraði, undirskrifuð af forsetanum 27. apríl 1972, nr. 76.

Lög um breyting á lögum nr. 89 17. des. 1966, um Framleiðnisjóð landbúnaðarins, undirskrifuð af forsetanum 3. maí 1972, nr. 77.

Lög um breyting á lögum nr. 40 11. maí 1970, um kaup á sex skuttogurum, undirskrifuð af forsetanum 4. maí 1972, nr. 78.

Jarðræktarlög, undirskrifuð af forsetanum 29. maí 1972, nr. 79.

Lög um heimild ríkisstjórninni til handa til að staðfesta Bernarsáttmálann til verndar bókmenntum og listaverkum í þeirri gerð hans, sem samþykkt var á ráðstefnu Bernarsambandsríkja í París 24. júlí 1971, undirskrifuð af handhöfum valds forseta Íslands 31. maí 1972, nr. 80.

Lög um heimild fyrir ríkisstjórnina til að stofna og reka hjúkrunarskóla í tengslum við Borgarspítalann í Reykjavík, undirskrifuð af handhöfum valds forseta Íslands 31. maí 1972, nr. 81.

Auglýsing um að forseti Íslands sé kominn heim og tekinn við stjórnarstörfum, undirskrifuð af forsætisráðherra 8. júní 1972, nr. 82.

Lög um heimild fyrir ríkisstjórnina til lántöku vegna kaupa á þyrlu og vegna viðgerðar á varðskipinu Þór, undirskrifuð af forsetanum 2. maí 1972, nr. 83.

Lög um breyting á orkulögum, nr. 58 frá 29. apríl 1967, undirskrifuð af forsetanum 9. maí 1972, nr. 84.

Lög um samþykkt á ríkisreikningnum fyrir árið 1969, undirskrifuð af forsetanum 5. maí 1972, nr. 85.

Auglýsing um vegáætlun fyrir árin 1972—1975, undirskrifuð af samgönguráðherra 21. júní 1972, nr. 86.

Bráðabirgðalög um tímabundnar efnahagsráðstafanir, undirskrifuð af forsetanum 11. júlí 1972, nr. 87.

Stjórnartíðindi B 18, nr. 161—188. Útgáfudagur 24. júlí 1972.

STJÓRNARTÍÐINDI B 19 — 1972

14. júlí 1972. 397 Nr. 189.

REGLUGERÐ
um fiskveiðilandhelgi Íslands.

1. gr.

Fiskveiðilandhelgi Íslands skal afmörkuð 50 sjómílum utan við grunnlínu, sem dregin er milli eftirtalinna staða:

1.	Horn	66°27′4	n.br.,	22°24′3	v.lg.
2.	Ásbúðarrif	66°08′1	—	20°11′0	—
3.	Rauðinúpur	66°30′7	—	16°32′4	—
4.	Rifstangi	66°32′3	—	16°11′8	—
5.	Hraunhafnartangi	66°32′2	—	16°01′5	—
6.	Langanes	66°22′7	—	14°31′9	—
7.	Glettinganes	65°30′5	—	13°36′3	—
8.	Norðfjarðarhorn	65°10′0	—	13°30′8	—
9.	Gerpir	65°04′7	—	13°29′6	—
10.	Hólmur	64°58′9	—	13°30′6	—
11.	Hvítingar	64°23′9	—	14°28′0	—
12.	Stokksnes	64°14′1	—	14°58′4	—
13.	Hrollaugseyjar	64°01′7	—	15°58′7	—
14.	Tvísker	63°55′7	—	16°11′3	—
15.	Ingólfshöfði	63°47′8	—	16°38′5	—
16.	Hvalsíki	63°44′1	—	17°33′5	—
17.	Meðallandssandur I	63°32′4	—	17°55′6	—
18.	Meðallandssandur II	63°30′6	—	17°59′9	—
19.	Mýrnatangi	63°27′4	—	18°11′8	—
20.	Kötlutangi	63°23′4	—	18°42′8	—
21.	Lundadrangur	63°23′5	—	19°07′5	—
22.	Geirfuglasker	63°19′0	—	20°29′9	—
23.	Eldeyjardrangur	63°43′8	—	22°59′4	—
24.	Geirfugladrangur	63°40′7	—	23°17′1	—
25.	Skálasnagi	64°51′3	—	24°02′5	—
26.	Bjargtangar	65°30′2	—	24°32′1	—
27.	Kópanes	65°48′4	—	24°06′0	—
28.	Barði	66°03′7	—	23°47′4	—
29.	Straumnes	66°25′7	—	23°08′4	—
30.	Kögur	66°28′3	—	22°55′5	—
31.	Horn	66°27′9	—	22°28′2	—

Auk þess skulu dregnar markalínur í kringum eftirfarandi staði 50 sjómílur frá þeim:

32.	Kolbeinsey	67°08′8	n.br.,	18°40′6	v.lg.
33.	Hvalbakur	64°35′8	—	13°16′6	—

Hver sjómíla reiknast 1852 metrar.

Ríkisprentsmiðjan Gutenberg.

2. gr.

Í fiskveiðilandhelginni skulu erlendum skipum bannaðar allar veiðar samkvæmt ákvæðum laga nr. 33 19. júní 1922, um rétt til fiskveiða í landhelgi.

3. gr.

Íslenzkum skipum, sem veiða með botnvörpu, flotvörpu eða dragnót eru bannaðar veiðar innan fiskveiðilandhelginnar á eftirgreindum svæðum og tíma:

1. Fyrir Norðausturlandi á tímabilinu 1. apríl til 1. júní á svæði, er takmarkast að vestan af línu, sem dregin er réttvísandi í norður frá Rifstanga (grunnlínupunktur 4) og að austan af línu, sem dregin er réttvísandi í norðaustur af Langanesi (grunnlínupunktur 6).

2. Fyrir Suðurlandi á tímabilinu 20. marz til 20. apríl á svæði, sem afmarkast af línum, sem dregnar eru milli eftirgreindra staða:

a) 63°32'0 n.br., 21°25'0 v.lg.
b) 63°00'0 — 21°25'0 —
c) 63°00'0 — 22°00'0 —
d) 63°32'0 — 22°00'0 —

Að öðru leyti skal íslenzkum skipum, sem veiða með botnvörpu, flotvörpu eða dragnót, heimilt að veiða innan fiskveiðilandhelginnar, samkvæmt ákvæðum laga nr. 62 18. maí 1967, um bann gegn veiðum með botnvörpu og flotvörpu, sbr. lög nr. 21 10. maí 1969, eða sérstökum ákvæðum, sem sett verða fyrir gildistöku reglugerðar þessarar.

4. gr.

Botnvörpuskip skulu hafa öll veiðarfæri í búlka innanborðs, þegar þau eru stödd á svæðum, sem þeim er óheimilt að veiða á.

5. gr.

Aflaskýrslur skulu sendar Fiskifélagi Íslands á þann hátt, sem fyrir er mælt í lögum nr. 55 27. júní 1941, um afla- og útgerðarskýrslur.

Nú telur sjávarútvegsráðuneytið, að um ofveiði verði að ræða, og getur það þá takmarkað fjölda veiðiskipa og hámarksafla hvers einstaks skips.

6. gr.

Brot á ákvæðum reglugerðar þessarar varða viðurlögum samkvæmt ákvæðum laga nr. 62 18. maí 1967, um bann gegn veiðum með botnvörpu og flotvörpu ásamt síðari breytingum, laga nr. 40 9. júní 1960, um takmarkað leyfi til dragnótaveiða í fiskveiðilandhelgi Íslands undir vísindalegu eftirliti, laga nr. 33 19. júní 1922, um rétt til fiskveiða í landhelgi, með síðari breytingum, eða ef um er að ræða brot, sem ekki fellur undir framangreind lög, sektum frá kr. 1 000.00 til kr. 100 000.00.

7. gr.

Reglugerð þessi er sett samkvæmt lögum nr. 44 5. apríl 1948, um vísindalega verndun fiskimiða landgrunnsins, sbr. lög nr. 81 8. desember 1952, og fellur með gildistöku hennar úr gildi reglugerð nr. 3 11. marz 1961, um fiskveiðilandhelgi Íslands.

8. gr.

Reglugerð þessi öðlast gildi 1. september 1972.

Sjávarútvegsráðuneytið, 14. júlí 1972.

Lúðvík Jósepsson.

Jón L. Arnalds.

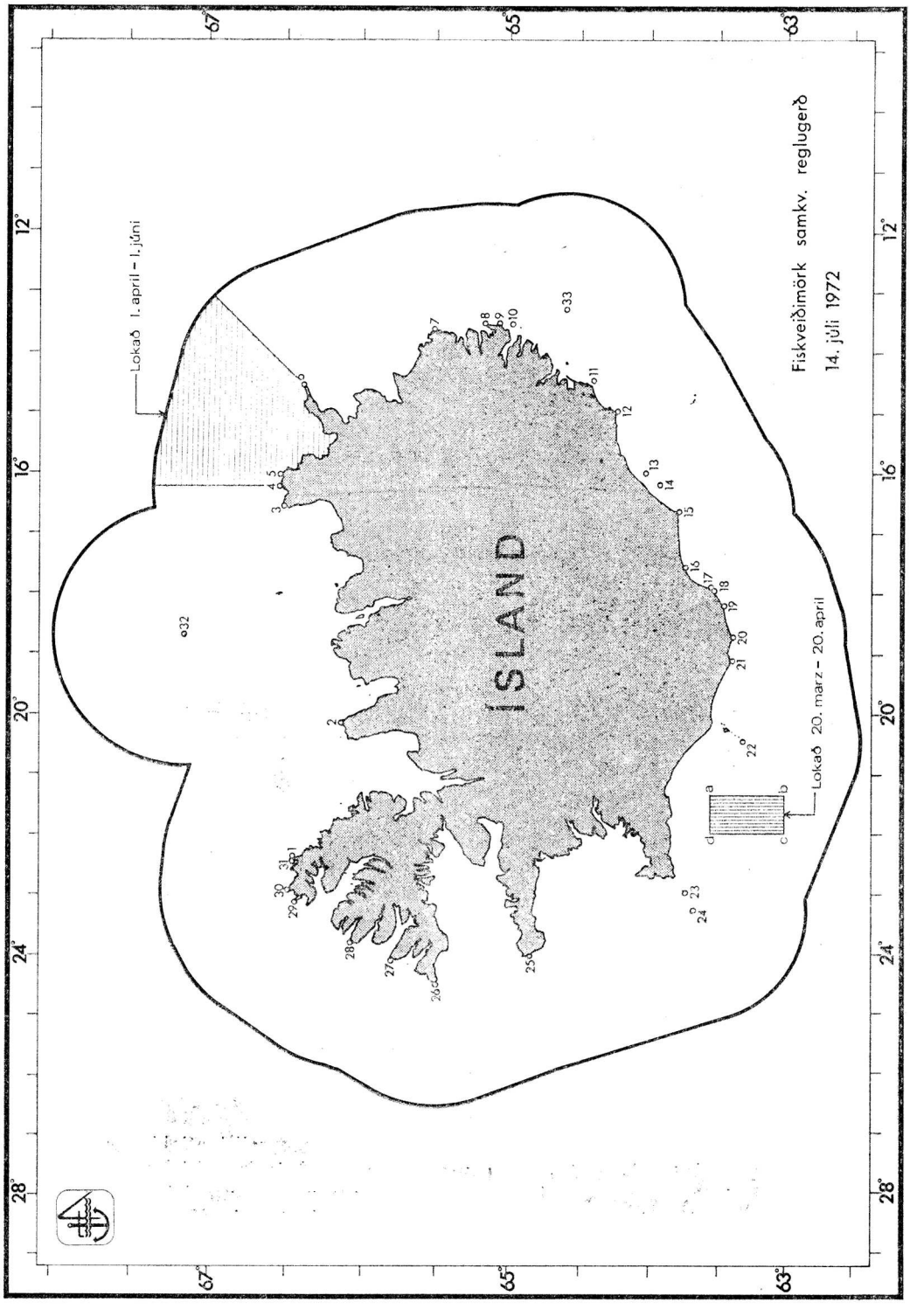
Fiskveiðimörk samkv. reglugerð
14. júlí 1972
ÍSLAND
Lokað 1. apríl – 1. júní
Lokað 20. marz – 20. apríl
a
b
c
d
67°
65°
63°
12°
16°
20°
24°
28°

STJÓRNARTÍÐINDI B 20 — 1972

Nr. 190. 400 4. júlí 1972.

SAMÞYKKT

fyrir Veiðifélag Skjálfandafljóts.

1. gr.

Félagið heitir Veiðifélag Skjálfandafljóts. Heimili þess og varnarþing er heimili formanns.

2. gr.

Félagið nær til eftirtalinna jarða, sem eiga land að vatnakerfi Skjálfandafljóts samkvæmt 3. gr., sbr. skrá um lögbýli aftan við 14. gr.

3. gr.

Félagssvæðið skiptist í tvær deildir þannig:

A. deild: Aðaldælahreppur, Ljósavatnshreppur og Reykdælahreppur neðan fossa við Þingey.

B. deild: Ljósavatnshreppur, Bárðdælahreppur, Hálshreppur og Reykdælahreppur ofan fossa við Þingey.

4. gr.

Verkefni félagsins er að auka fiskgengd á félagssvæðinu með fiskrækt og gerð fiskvega. Félagið tekur ekki til veiði í stöðuvötnum á félagssvæðinu, þó afrennsli hafi til Skjálfandafljóts, nema ábúendur og/eða eigendur viðkomandi jarða óski þess sérstaklega.

5. gr.

Stjórn félagsins skal skipuð 7 mönnum og jafnmörgum til vara. Skulu þrír og fjórir stjórnarmenn vera til skiptis af hvoru deildarsvæði eitt ár í senn. Kýs hvor deild sína fulltrúa á aðalfundi félagsins til þriggja ára í senn. Ganga þeir úr stjórninni á víxl: Tveir eftir eitt ár, tveir eftir tvö ár, og ræður hlutkesti fyrst, þrír eftir þrjú ár og síðan eftir starfstíma í stjórninni. Stjórnin skiptir með sér verkum til eins árs í senn.

Varamenn skulu kosnir eftir sömu reglum og aðalmenn. Kjósa skal tvo endurskoðendur til þriggja ára í senn þannig, að annar endurskoðandi gengur út eftir tvö ár, en hinn eftir þrjú ár. Enginn atkvæðisbær félagsmaður getur skorazt undan endurkosningu, ef ekki hamla sérstök forföll, nema um jafnmörg ár og hann hefur áður starfað.

6. gr.

Stjórnin hefur á hendi allar framkvæmdir félagsins milli aðalfunda, sem ekki varða deildirnar sérstaklega. Hún fær menn sér til aðstoðar við þau störf í þágu félagsins, sem vinna þarf á hverjum tíma, og semur við þá um þóknun fyrir. Formaður er fulltrúi félagsins út á við og hefur yfirumsjón með störfum þess og fjárreiðum. Stjórnin fær þóknun fyrir störf sín samkvæmt reikningi, sem aðalfundur úrskurðar.

Ríkisprentsmiðjan Gutenberg.

7. gr.

Aðalfund félagsins skal halda í febrúar—marz ár hvert, á undan deildafundum. Skal hann boðaður með auglýsingu í Ríkisútvarpi tvo daga í röð, eigi síðar en viku fyrir fundardag. Á fundi skal liggja frammi skrá um atkvæðisbæra félagsmenn.

Félagsmaður getur falið öðrum að fara með atkvæði sitt, enda sé umboðið skriflegt og eigi eldri en þriggja mánaða og þess getið í fundarbók. Á aðalfundi skýrir stjórnin frá störfum félagsins á liðnu starfsári og leggur fram tillögur um starfssemi þess á næsta ári. Þá skal hún leggja fram endurskoðaða reikninga, og úrskurðar fundurinn um þá.

Aðalfundur ákveður fjárframlög til sameiginlegrar starfsemi félagsins og annast skiptingu þeirra á milli deilda, með þeim takmörkunum, sem samþykkt þessi setur.

8. gr.

Reikningsár félagsins er almanaksárið. Stjórninni ber að færa reikningana í gerðabók, sem henni er skylt að halda, svo og samþykktir félagsins, félagaskrá, gjaldskrá, fundargerðir og bréf.

9. gr.

Afskipti af ófriðun sels og selveiðum á félagssvæðinu eru óheimil, án leyfis viðkomandi landeiganda.

10. gr.

Sérmál deilda samkvæmt 3. gr. skulu vera:

a) Ráðstöfun veiðiréttar og umráð veiðiaðferða.
b) Fjárreiður deilda og önnur mál, sem deildir telja æskilegt eða nauðsynlegt að sinna sérstaklega.
c) Aðild að fiskvegagerð, sem og öll önnur meiriháttar fjárframlög deilda vegna sameiginlegrar starfsemi félagsins, skulu háð samþykki deildafunda. Deildir greiði gjöld til félagsins sbr. 7. gr.

Stjórnir deilda skulu skipaðar þremur mönnum, sem kosnir eru á aðalfundum þeirra til þriggja ára í senn. Ganga þeir úr stjórn á hliðstæðan hátt og fyrir er mælt í 5. gr. Þá skulu einnig kosnir tveir endurskoðendur til þriggja ára í senn.

Aðalfundir deilda skulu haldnir í marz—apríl ár hvert. Þeir ákvarða fjárframlög samkvæmt b lið þessarar greinar og taka afstöðu til fjárframlaga, sem kunna að koma til álita samkv. 7. gr.

Deildarstjórnir skipta kostnaði á deildarmenn vegna starfsemi deildar og fjárframlaga hennar til sameiginlegrar starfsemi félagsins sbr. 7. gr. Um stjórnun og starfshætti deildar fer að öðru leyti samkvæmt 5.—8. gr., eftir því sem við á.

11. gr.

Arði af sameiginlegri veiði í hvorri deild skal skipt niður á deildarmenn í samræmi við arðskrá samkvæmt 27. gr. laga um lax og silungsveiði. Deildarmenn greiði gjöld til deilda sinna í sömu hlutföllum og þeir taka arð.

Þar til arðskrá hefur verið samin, skal hluti af veiðitekjum deildarinnar renna í deildarsjóð, samkvæmt nánari ákvörðun deildarfundar.

12. gr.

Öll veiði, er samþykkt þessi nær til, er óheimil á félagssvæðinu nema með skriflegu leyfi deildarstjórna sbr. 10. gr. a. Í leyfinu skal tekið fram um veiðitíma og veiðitæki og með hvaða kjörum leyfið er veitt.

Forkaupsrétt að veiðileyfi hafa deildarmenn, og mega þeir ráðstafa leyfi til annarra, ef svo ber undir.

Takmörkun veiðiaðferða og veiðitíma umfram ákvæði laga um lax- og silungsveiði eru á hvoru deildarsvæði háð samþykki aðalfundar viðkomandi deildar.

Stangveiði má aðeins leigja til eins árs í senn, nema lögmætur aðalfundur deildar ákveði annað, og aðalfundur félagsins samþykki.

13. gr.

Samþykkt þessari má ekki breyta nema samkvæmt reglum, sem settar eru í VIII. kafla laga um lax- og silungsveiði.

14. gr.

Brot á samþykkt þessari varðar sektum samkvæmt lögum um lax- og silungsveiði.

Skrá um lögbýli, sem land eiga að Skjálfandafljóti og þverám þess.

Bárðardalur:

Mýri, Bólstaður I, Bólstaður II, Halldórsstaðir I, Halldórsstaðir II, Litluvellir, Stóruvellir I, Stóruvellir II, Hlíðskógar, Sandhaugar, Hlíðarendi I, Hlíðarendi II, Vesturhlíð, Lækjavellir, Eyjadalsá, Hvarf, Svartárkot, Víðiker, Stóratunga I, Stóratunga II, Rauðafell, Bjarnarstaðir, Lundarbrekka I, Lundarbrekka II, Lundarbrekka III, Lundarbrekka IV, Sandvík, Sunnuhvoll Hrappsstaðir, Jarlsstaðir, Arnarstaðir, Kálfborgará, Einbúi, Arndísarstaðir, Lyngholt, Úlfsbær.

Ljósavatnshreppur:

Rauðá, Fosshóll, Öxará, Ljósavatn, Hrifla I, Hrifla II, Holtakot, Fremstafell I, Fremstafell II, Barnafell, Kross I, Kross II, Landamótssel, Borgartún, Lækjamót II, Lækjamót II, Fellsendi, Árland, Fellssel, Yztafell I, Yztafell II, Yztafell III, Hólsgerði, Kambsstaðir, Birningsstaðir Hóll, Hnjúkur, Garðshorn, Kviaból, Ófeigsstaðir I, Ófeigsstaðir II, Rangá, Engihlíð, Þóroddsstaður I, Þóroddsstaður II, Staðarholt, Geirbjarnarstaðir, Syðri-Skál, Ytri-Skál, Granastaðir I, Granastaðir II, Ártún, Árteigur, Nípá, Björg, Vatnsendi, Arnstapi, Stóru-Tjarnir, Litlu-Tjarnir, Birkihlíð.

Reykdælahreppur:

Heiðarbraut, Ingjaldsstaðir, Fljótsbakki, Glaumbæjarsel, Þingeyjarland, Fosssel, Jaðar, Einarsstaðir, Vað I, Vað II.

Aðaldælahreppur:

Jódísarstaðir, Bergsstaðir, Skriða I, Skriða II, Skriðuland, Skriðusel, Húsabakki, Garður I, Garður II, Hellnasel, Hraunkot I, Hraunkot II, Berg, Sandur I, Sandur II, Sandur III, Hjarðarból.

Samþykkt þessi staðfestist hér með samkvæmt lögum nr. 76, 25. júní 1970, um lax- og silungsveiði, til þess að öðlast þegar gildi og birtist til eftirbreytni öllum þeim, sem hlut eiga að máli.

Landbúnaðarráðuneytið, 4. júlí 1972.

Halldór E. Sigurðsson.

Þorv. K. Þorsteinsson.

REIKNINGAR

Verzlunarbanka Íslands h.f. fyrir árið 1971.

Rekstursreikningur ársins 1971.

Gjöld:

Reksturskostnaður bankans:			
Laun	kr.	23 554 948.30	
Annar kostnaður	—	11 830 638.30	
		kr.	35 385 586.60
Greiddir vextir		—	87 404 712.40
Afskrifað		—	1 896 316.10
Lagt í varasjóð		—	4 862 698.00
Óráðstafaður tekjuafgangur		—	1 998 605.80
		Kr.	131 547 918.90

Tekjur:

Forvextir	kr.	57 685 908.40
Vextir af bankainnstæðu og verðbréfum	—	41 174 496.10
Vextir af yfirdrætti hlaupareiknings	—	16 832 149.10
Aðrar tekjur	—	15 560 950.60
Óráðstafaður hagnaður frá fyrra ári	—	294 414.70
	Kr.	131 547 918.90

Efnahagsreikningur pr. 31. desember 1971.

Eignir:

Fasteignir	kr.	34 200 000.00
Áhöld og innanstokksmunir	—	5 400 000.00
Verðbréf	—	310 750 812.10
Víxlar	—	640 721 846.70
Skuld í hlaupareikningi	—	182 042 469.00
Ógreiddir vextir	—	12 659 159.80
Skuldir viðskiptamanna vegna ábyrgða	—	61 760 366.90
Ýmsir skuldunautar	—	3 049 594.10
Innstæða í Seðlabanka á bundnum reikningi	—	239 033 000.00
Innstæður í bönkum	—	5 497 973.70
Verzlunarlánasjóður	—	10 000 000.00
Fjárfestingarfélag Íslands hf.	—	1 250 000.00
Ógreitt hlutafé	—	1 076 000.00
Sjóður	—	5 863 967.70
	Kr.	1 513 305 190.00

Skuldir:

Hlutafé	kr.	30 000 000.00
Varasjóður	—	38 000 000.00
Seðlabanki: Lán gegn verðbréfum	—	42 600 000.00
Verðbréf til endurlána	—	5 066 671.00
Verzlunarlánasjóður	—	103 399 994.00
Innstæður í sparisjóði	—	1 114 464 965.10
Innstæður í hlaupareikningi	—	101 002 115.90
Fyrirfram greiddir vextir	—	12 517 237.00
Ábyrgðir vegna viðskiptamanna	—	61 760 366.90
Arður 1968	—	213 022.00
Arður 1969	—	393 889.50
Arður 1970	—	768 800.40
Ýmsir kröfuhafar	—	1 119 522.40
Yfirfært til næsta árs	—	1 998 605.80
	Kr.	1 513 305 190.00

Reykjavík, 12. janúar 1972.

Höskuldur Ólafsson. **Tryggvi Árnason.**

Framanritaða reikninga Verzlunarbanka Íslands hf. fyrir árið 1971 höfum við endurskoðað og vottum, að reikningarnir eru í fullu samræmi við bækur bankans. Einnig höfum við á árinu sannreynt, að víxlabirgðir bankans, verðbréf, sjóðseign og aðrar eignir samkvæmt reikningi þessum eru fyrir hendi.

Reykjavík, 17. febrúar 1972.

Jón Helgason *Pétur Pétursson.* *Hilmar Fenger.*

Framanskráða endurskoðaða reikninga Verzlunarbanka Íslands hf fyrir árið 1971 hefur bankaráð samþykkt á fundi sínum í dag.

Reykjavík, 6. marz 1972.

Þ. Guðmundsson. *V. H. Vilhjálmsson.* *Magnús J. Brynjólfsson.*

Reikningsyfirlit pr. 30. júní 1971.

Eignir:

Fasteignir	kr.	34 200 000.00
Áhöld og innanstokksmunir	—	5 778 733.80
Verðbréf	—	277 319 358.60
Ógreitt hlutafé	—	2 354 000.00
Víxlar	—	617 710 701.10
Skuld í hlaupareikningi	—	168 422 507.70
Ógreiddir vextir	—	9 125 799.60
Ýmsir skuldunautar	—	1 946 884.30
Reksturskostnaður	—	17 139 752.80

Skuldir viðskiptamanna vegna ábyrgða	kr.	27 453 171.90
Innleystar ávísanir	—	12 436 461.80
Bankainnstæða	—	4 805 809.00
Stofnkostnaður útibúa	—	500 000.00
Bundin innstæða vegna bindiskyldu	—	236 776 000.00
Rekstur fasteignar	—	212 401.10
Framlag til Verzlunarlánasjóðs	—	8 000 000.00
Útibú bankans	—	102 824 254.50
Vaxtagjöld	—	7 448 152.20
Fjárfestingafélag Íslands hf.	—	1 250 000.00
Sjóður	—	16 504 555.80
	Kr.	1 552 208 544.20

Skuldir:

Hlutafé	kr.	30 000 000.00
Varasjóður	—	30 368 280.00
Innstæður í sparisjóði	—	1 072 179 410.30
Innstæður í hlaupareikningi	—	116 840 673.40
Fyrirfram greiddir vextir	—	7 814 222.00
Forvextir af víxlum	—	28 042 812.60
Vextir af yfirdrætti á hlaupareikningi	—	5 313 165.60
Aðrar vaxtatekjur	—	9 629 819.70
Ýmsar tekjur	—	7 396 690.50
Ábyrgðir vegna viðskiptamanna	—	27 453 171.90
Ýmsir kröfuhafar	—	2 393 559.50
Seðlabanki: Skuld á viðskiptareikningi	—	21 707 260.10
Seðlabanki: Lán gegn verðbréfum	—	8 000 000.00
Verzlunarlánasjóður	—	83 933 327.00
Óráðstafaður hagnaður frá fyrra ári	—	294 414.70
Útibú bankans	—	96 945 663.00
Verðbréf til endurlána	—	2 133 338.00
Óinnleystur arður 1968, 1969 og 1970	—	1 762 735.90
	Kr.	1 552 208 544.20

Nr. 192.

REIKNINGUR

Fiskveiðasjóðs Íslands 1971.

Efnahagsreikningur 31. desember 1971.

Eignir:

1. Skuldabréf fyrir lánum út á:			
a) Fiskiskip		kr.	2 209 251.095
b) Hraðfrystihús		—	353 206 949
c) Síldar- og fiskimjölsverksmiðjur:			
P.L. 480 lán	kr. 16 652 481		
Önnur lán	— 78 708 407		
		—	95 360 888
d) Aðrar fiskvinnslustöðvar		—	79 244 383
e) Skipasmíðastöðvar og dráttarbrautir		—	92 899 733
f) Ýmsar fasteignir (verbúðir o. fl.)		—	23 638 538

2.	Fyrirframgreiðslur vegna innlendra skipasmíða o. fll.		kr.	370 750 402
3.	Verðbréf		—	26 134 472
4.	Ýmsir skuldunautar		—	20 772 134
4.	Bankainnstæður:			
	a) Fiskveiðasjóður	kr. 23 739 413		
	b) Stofnfjársjóður	— 71 973 671		
	c) Gengisjöfnunarstyrkur	— 22 672 958		
			—	118 386 042
			Kr.	3 389 644 636

Skuldir:

1.	Skuldir við innlenda banka	kr. 474 577 178		
	Skuldir við Framkvæmdasjóð P.L. 480	— 25 588 460		
			kr.	500 165 638
2.	Skuldir í erlendri mynt		—	549 052 426
3.	Framlagsreikningur Seðlabanka, Landsbanka og Útvegsbanka		—	175 393 000
4.	Innstæður lántakenda vegna erlendra lána til skipakaupa		—	371 517 401
5.	Stofnfjársjóður fiskiskipa		—	71 973 671
6.	Gengisjöfnunarstyrkur		—	20 804 885
7.	Viðskiptamenn		—	21 446 361
8.	Skuld á bankaláni nr. 1025 í Seðlabanka		—	109 682 342
9.	Eigið fé		—	1 569 608 912
			Kr.	3 389 644 636

FISKVEIÐASJÓÐUR ÍSLANDS

Reykjavík, 19. febrúar 1972.

Sverrir Júlíusson.

Guðjón Halldórsson.

Við undirritaðir höfum endurskoðað reikningsfærslu og bókhald sjóðsins á árinu, fylgiskjöl, lánsskjöl, verðbréf og bankareikninga og ekkert fundið athugavert.

Reykjavík, 29. febrúar 1972.

Birgir Finnsson. *Einar Bjarnason.*

Með vísun til yfirlýsingar endurskoðenda úrskurðar stjórn Fiskveiðasjóðs Íslands ársreikninga sjóðsins 1971 rétta.

Reykjavík, 7. marz 1972.

Davíð Ólafsson. *Jóhannes Elíasson.* *Björgvin Vilmundarson.*

Jónas G. Rafnar. *Helgi Bergs.*

Með skírskotun til framanritaðra yfirlýsinga endurskoðenda og sjóðsstjórnar eru ársreikningar Fiskveiðasjóðs Íslands 1971 hér með staðfestir.

Reykjavík, 11. apríl 1972.

Lúðvík Jósepsson.

REIKNINGUR

Aflatryggingasjóðs sjávarútvegsins 1968.

Síldveiðideild.

Tekju- og gjaldareikningur fyrir árið 1968.

Gjöld:

Greiddar bætur vegna aflabrests		kr.	48 430 775.00
Sameiginlegur kostnaður skv. meðfylgjandi sundurliðun		—	179 100.50
Vaxtagjöld		—	1 972.00
Afskrifað af skrifstofuáhöldum		—	833.34
		Kr.	48 612 680.84

Tekjur:

Útflutningsgjald af sjávarafurðum	kr. 6 095 344.59		
Mótframlag ríkissjóðs	— 4 063 563.00		
		kr.	10 158 907.59
Vaxtatekjur		—	131 074.00
Gjöld umfram tekjur		—	38 322 699.25
		Kr.	48 612 680.84

Efnahagsreikningur 31. desember 1968.

Eignir:

Skrifstofuáhöld		kr.	12 500.00
Jöfnunardeild Aflatryggingasjóðs		—	6 051 764.21
Skuldir umfram eignir:			
Gjöld umfram tekjur skv. meðfylgjandi tekju- og gjaldareikningi	kr. 38 322 699.25		
÷ Eignir umfram skuldir 1/1. 1968	— 16 629 860.81		
		kr.	21 692 838.44
		Kr.	27 757 102.65

Skuldir:

Stofnfé		kr.	2 500 000.00
Almenna deild bátaflotans		—	9 796 540.49
Hlaupareikningur nr. 3016 í Seðlabanka Íslands		—	15 460 562.16
		Kr.	27 757 102.65

Efnahagsreikningur þessi og meðfylgjandi tekju- og gjaldareikningur fyrir árið 1968 eru samhljóða bókum sjóðsins, sem við höfum endurskoðað.

Reykjavík, 12. ágúst 1970.

Björn Steffensen og Ari Ó Thorlacius, endurskoðunarstofa.

Björn Steffensen. *Guðni S. Gústafsson.*

Már Elísson. **Ingvar Vilhjálmsson.** **Ágúst Flygenring.**

Tryggvi Helgason. **Sigfús Bjarnason.**

Almenna deild bátaflotans.

Tekju- og gjaldareikningur fyrir árið 1968.

Gjöld:

Greiddar bætur vegna aflabrests		kr.	57 806 817.00
Sameiginlegur kostnaður skv. meðfylgjandi sundurliðun		—	487 349.15
Afskrifað af skrifstofuáhöldum		—	2 496.66
		Kr.	58 296 662.81

Tekjur:

Útflutningsgjald af fiskafurðum bátaflotans	kr. 16 583 292.06		
Mótframlag ríkissjóðs	— 11 055 528.00		
		kr.	27 638 820.06
Vaxtatekjur		—	346 466.00
Gjöld umfram tekjur		—	30 311 376.75
		Kr.	58 296 662.81

Efnahagsreikningur 31. desember 1968.

Eignir:

Skrifstofuáhöld		kr.	25 000.00
Síldveiðideild Aflatryggingasjóðs		—	9 796 540.49
Jöfnunardeild Aflatryggingasjóðs		—	8 564 017.95
Ríkissjóður, óinnheimtir vextir af láni Síldveiðideildar		—	569 827.00
		Kr.	18 955 385.44

Skuldir:

Stofnfé		kr.	2 500 000.00
Hlaupareikningur nr. 3011 í Seðlabanka Íslands		—	11 532 338.08
Höfuðstólsreikningur 1/1. 1968	kr. 35 234 424.11		
Gjöld umfram tekjur skv. meðfylgjandi tekju- og gjaldareikningi	— 30 311 376.75		
		—	4 923 047.36
		Kr.	18 955 385.44

Efnahagsreikningur þessi og meðfylgjandi tekju- og gjaldareikningur fyrir árið 1968 eru samhljóða bókum sjóðsins, sem við höfum endurskoðað.

Reykjavík, 12. ágúst 1970.

Björn Steffensen og Ari Ó. Thorlacius, endurskoðunarstofa.
Björn Steffensen. *Guðni S. Gústafsson.*

Tryggvi Helgason. **Sigfús Bjarnason.**
Már Elísson. **Ingvar Vilhjálmsson.** **Ágúst Flygenring.**

Almenna deild togaraflotans.

Tekju- og gjaldareikningur fyrir árið 1968.

Gjöld:

Greiddar bætur vegna aflabrests			kr.	5 987 325.00
Sérkostnaður vegna útdráttar skuldabr.	kr.	11 235.00		
Sérkostnaður vegna ath. á togaraúgerð	—	60 000.00		
Sameiginlegur kostnaður skv. meðfylgjandi suncurliðun	—	117 977.90		
			—	189 212.90
Vaxtagjöld			—	374 969.00
Tekjur umfram gjöld			—	265 928.84
			Kr.	6 817 435.74

Tekjur:

Útflutningsgjald af fiskafurðum togaraflotans	kr.	4 017 070.74		
Mótframlag ríkissjóðs	—	2 678 047.00		
			kr.	6 695 117.74
Vaxtatekjur			—	122 318.00
			Kr.	6 817 435.74

Efnahagsreikningur 31. desember 1968.

Eignir:

Ríkissjóður Íslands, ógreitt stofnfé			kr.	27 500 000.00
Hlaupareikningur 3017 í Seðlabanka Ísl. v/ skuldabréfaútdráttar			—	150 250.00
Óinnheimt endurgreiðsla á kostnaði			—	25 000.00
Skuldir umfram eignir:				
Höfuðstólsreikningur 1/1. 1968	kr.	153 236 926.61		
÷ Tekjur umfram gjöld skv. meðfylgjandi tekju- og gjaldareikningi	—	265 928.84		
			—	152 970 997.77
			Kr.	180 646 247.77

Skuldir:

Stofnfé	kr.	37 500 000.00
Jöfnunardeild Aflatryggingasjóðs	—	139 635 993.39
Hlaupareikningur 3010 í Seðlabanka Íslands	—	3 360 004.38
Óinnleyst skuldabréf og vaxtamiðar	—	150 250.00
	Kr.	180 646 247.77

Efnahagsreikningur þessi og meðfylgjandi tekju- og gjaldareikningur fyrir árið 1968 eru samhljóða bókum sjóðsins, sem við höfum endurskoðað. Við höfum fullvissað okkur um að tilgreindar bankainnstæður eru fyrir hendi.

Reykjavík, 12. ágúst 1970.

Björn Steffensen og Ari Ó. Thorlacius, endurskoðunarstofa.
Björn Steffensen. *Guðni S. Gústafsson.*

Már Elísson. **Ingvar Vilhjálmsson.** **Ágúst Flygenring.**
Tryggvi Helgason **Sigfús Bjarnason.**

Jöfnunardeild.

Tekju- og gjaldareikningur fyrir árið 1968.

Gjöld:

Sameiginlegur kostnaður skv. meðfylgjandi sundurliðun	kr.	470 656.54
Vaxtagjöld	—	1 620.00
Tekjur umfram gjöld	—	26 966 522.85
	Kr.	27 438 799.39

Tekjur:

Útflutningsgjöld	kr.	26 695 707.39
Vaxtatekjur	—	743 092.00
	Kr.	27 438 799.39

Efnahagsreikningur 31. desember 1968.

Eignir:

Útistandandi sameiginlegur kostnaður		kr.	4 500.00
Bankainnstæða á hlr. 3015 í Seðlabanka Íslands		—	13 200 359.14
Almenna deild togaraflotans		—	139 635 993.39
Ríkissjóður, viðskiptareikningur	kr. 52 766 839.11		
Ríkissjóður, vegna hækkunar tekna frá 1961	— 8 973 281.07		
		—	61 740 120.18
		Kr.	214 580 972.71

Skuldir:

Ógreiddur kostnaður		kr.	834 752.00
Síldveiðideildin		—	6 051 764.21
Almenna deild bátaflotans		—	8 564 017.95
Höfuðstólsreikningur 1/1. 1968	kr. 172 163 915.70		
Tekjur umfram gjöld skv. meðfylgjandi tekju- og gjaldareikningi	— 26 966 522.85		
		—	199 130 438.55
		Kr.	214 580 972.71

Efnahagsreikningur þessi og meðfylgjandi tekju- og gjaldareikningur fyrir árið 1968 eru samhljóða bókum sjóðsins, sem við höfum endurskoðað. Við höfum fullvissað okkur um að tilgreindar bankainnstæður eru fyrir hendi.

Reykjavík, 12. ágúst 1970.

Björn Steffensen og Ari Ó. Thorlacius, endurskoðunarstofa.
Björn Steffensen. *Guðni S. Gústafsson.*

Már Elísson. **Ingvar Vilhjálmsson.** **Ágúst Flygenring.**
Tryggvi Helgason. **Sigfús Bjarnason.**

Heildar tekju- og gjaldareikningur fyrir árið 1968.

Allar deildir Aflatryggingasjóðs:

Tekjur:

Útflutningsgjald af sjávarafurðum	kr.	53 391 414.78		
Mótframlag ríkissjóðs ⅓ hluti	—	17 797 138.00		
			kr.	71 188 552.78
Vaxtatekjur			—	1 342 950.00
Gjöld umfram tekjur			—	41 401 624.31
			Kr.	113 933 127.09

Gjöld:

Greiddar bætur vegna aflabrests	kr.	112 224 917.00
Kostnaður vegna starfsemi sjóðsins	—	1 326 319.09
Afskriftir skrifstofuáhalda	—	3 330.00
Vaxtagjöld	—	378 561.00
	Kr.	113 933 127.09

Gjöld umfram tekjur, sundurliðun eftir deildum:

Síldveiðideildin	kr.	38 322 699.25
Almenna deild bátaflotans	—	30 311 376.75
	Kr.	68 634 076.00

÷ tekjur umfram gjöld:

Jöfnunardeildin	kr.	26 966 522.85		
Almenna deild togaraflotans	—	265 928.84		
			—	27 232 451.69
			Kr.	41 401 624 31

Nr. 194.

REIKNINGUR

Aflatryggingasjóðs sjávarútvegsins 1969.

Síldveiðideild.

Tekju- og gjaldareikningur fyrir árið 1969.

Gjöld:

Bætur vegna aflabrests	kr.	14 317 785.00
Sameiginlegur kostnaður skv. meðf. sundurliðun	—	112 651.65
	Kr.	14 430 436.65

Tekjur:

Útflutningsgjald af sjávarafurðum	kr.	5 043 111.50		
Mótframlag ríkissjóðs	—	2 521 555.75		
			kr.	7 564 667.25
Vaxtatekjur			—	135 375.96
Gjöld umfram tekjur			—	6 730 393.44
			Kr.	14 430 436.65

Efnahagsreikningur 31. desember 1969.

Eignir:

Bankainnstæða á hlr. 3016 í Seðlabanka Íslands		kr.	82 725.80
Skuldir umfram eignir:			
Gjöld umfram tekjur skv. meðl. tekju- og gjaldareikningi	kr. 6 730 393.44		
+ Skuldir umfram eignir 1/1 1969	— 21 692 838.44		
		kr.	28 423 231.88
		Kr.	28 505 957.68

Skuldir:

Ógreiddar bætur vegna aflabrests	kr.	725 697.00
Jöfnunardeild Aflatryggingasjóðs	—	25 280 260.68
Stofnfé	—	2 500 000.00
	Kr.	28 505 957.68

Almenna deild bátaflotans.

Tekju- og gjaldareikningur fyrir árið 1969.

Gjöld:

Bætur vegna aflabrests		kr.	24 401 502.00
Sameiginlegur kostnaður skv. meðfylgjandi sundurliðun		—	751 864.25
Tekjur umfram gjöld		—	25 444 287.08
		Kr.	50 597 653.33

Tekjur:

Útflutningsgjald af fiskafurðum bátaflotans	kr. 33 645 468.90		
Mótframlag ríkissjóðs	— 16 822 734.45		
		kr.	50 468 203.35
Vaxtatekjur		—	129 449.98
		Kr.	50 597 653.33

Efnahagsreikningur 31. desember 1969.

Eignir:

Bankainnstæða á hlr. 3011 í Seðlabanka Íslands		kr.	795 386.90
Jöfnunardeild Aflatryggingasjóðs		—	42 101 897.54
		Kr.	42 897 284.44

Skuldir:

Ógreiddar bætur vegna aflabrests		kr.	10 599 777.00
Stofnfé		—	2 500 000.00
Höfuðstólsreikningur 1/1 1969	kr. 4 923 047.36		
+ Tekjur umfram gjöld skv. meðfylgjandi tekju- og gjaldareikningi	— 25 444 287.08		
	Kr. 30 367 334.44		
+ Afskrifaðir óinnheimtir vextir af láni Síldveiðideildar	— 569 827.00		
		—	29 797 507.44
		Kr.	42 897 284.44

Almenna deild togaraflotans.

Tekju- og gjaldareikningur fyrir árið 1969.

Gjöld:

Sameiginlegur kostnaður skv. meðf. sundurliðun	kr.	159 589.80
Tekjur umfram gjöld	—	10 714 178.63
	Kr.	10 873 768.43

Tekjur:

Útflutningsgjald af fiskafurðum togaraflotans	kr.	7 136 917.65		
Mótframlag ríkissjóðs	—	3 568 458.80		
			kr.	10 705 376.45
Vaxtatekjur			—	168 391.98
			Kr.	10 873 768.43

Efnahagsreikningur 31. desember 1969.

Eignir:

Bankainnstæða á hlr. 3010 í Seðlabanka Íslands			kr.	2 833 387.60
Bankainnstæða á hlr. 3017 í Seðlabanka Íslands			—	62 400.00
Ríkissjóður Íslands, ógreitt stofnfé			—	17 500 000.00
Skuldir umfram eignir:				
Skuldir umfram eignir 1/1 1969	kr.	152 970 997.77		
÷ Tekjur umfram gjöld skv. meðf. tekju- og gjaldareikningi	—	10 714 176.63		
			—	142 256 819.14
			Kr.	162 652 606.74

Skuldir:

Óinnleyst skuldabréf og vaxtamiðar	kr.	62 400.00
Jöfnunardeild Aflatryggingasjóðs	—	125 090 206.74
Stofnfé	—	37 500 000.00
	Kr.	162 652 606.74

Jöfnunardeild.

Tekju- og gjaldareikningur fyrir árið 1969.

Gjöld:

Sameiginlegur kostnaður skv. meðfylgjandi sundurliðun	kr.	682 737.12
Bætur vegna úthafsveiða, greiddar skv. tilmælum sjávarútvegsmálaráðherra	—	3 160 614.00
Tekjur umfram gjöld	—	42 560 673.91
	Kr.	46 404 025.03

Tekjur:

Útflutningsgjöld	kr.	45 825 498.05
Vaxtatekjur	—	578 526.98
	Kr.	46 404 025.03

Efnahagsreikningur 31. desember 1969.

Eignir:

Bankainnstæða á hlr. 3015 í Seðlabanka Íslands	kr.	7 735 644.30
Bankainnstæða á hlr. 3019 í Seðlabanka Íslands	—	112 522.00
Almenna deild togaraflotans	—	125 090 206.74
Síldveiðideildin	—	25 280 260.68
Áhafnadeildin	—	13 000 000.00
Ríkissjóður, viðskiptareikningur	—	113 030 729.28
Skrifstofuáhöld	—	37 500.00
	Kr.	284 286 863.00

Skuldir:

Ógreiddur kostnaður		kr.	493 853.00
Almenna deild bátaflotans		—	42 101 897.54
Höfuðstólsreikningur 1/1. 1969.	kr. 199 130 438.55		
+ Tekjur umfram gjöld skv. meðf. tekju- og gjaldareikningi	— 42 560 673.91		
		—	241 691 112.46
		Kr.	284 286 863.00

Hér með fylgja ársreikningar Aflatryggingasjóðs, þ. e. Jöfnunardeildar, Almennu deildar bátaflotans, Almennu deildar togarflotans og Síldveiðideildar fyrir árið 1969.

Reikningar þessir eru samdir eftir bókum sjóðsins, sem við höfum endurskoðað.

Við höfum fullvissað okkur um að tilgreindar bankainnstæður eru fyrir hendi.

Við höfum sannreynt viðskiptastöðu Aflatryggingasjóðs við Ríkissjóð Íslands pr. 31. desember 1969.

Reykjavík, 3. október 1970.

Björn Steffensen og Ari Ó. Thorlacius, endurskoðunarstofa.
Björn Steffensen. *Guðni S. Gústafsson.*

Már Elísson. **Ingvar Vilhjálmsson.** **Ágúst Flygenring.**
Tryggvi Helgason. **Sigfús Bjarnason.**

Heildar tekju- og gjaldareikningur fyrir árið 1969.

Tekjur:

Allar deildir Aflatryggingasjóðs:			
Útflutningsgjald af sjávarafurðum	kr. 91 650 996.10		
Mótframlag ríkissjóðs ¼ hluti	— 22 912 749.00		
		kr.	114 563 745.10
Vaxtatekjur		—	1 011 744.90
		Kr.	115 575 490.00

Gjöld:

Bætur vegna aflabrests	kr.	41 879 901.00
Kostnaður vegna starfsemi sjóðsins	—	1 706 842.82
Tekjur umfram gjöld	—	71 988 746.18
	Kr.	115 575 490.00
Tekjur umfram gjöld: Sundurliðun eftir deildum:		
Jöfnunardeildin	kr.	42 560 673.91
Almenna deild bátaflotans	—	25 444 287.08
Almenna deild togaraflotans	—	10 714 178.63
	Kr.	78 719 139.62
Gjöld umfram tekjur:		
Síldveiðideildin	kr.	6 730 393.44
	Kr	71 988 746.18

Áhafnadeild.

Tekju- og gjaldareikningur fyrir árið 1969.

Gjöld:

Kostnaður greiddur Fiskifélagi Íslands	kr.	240 000.00		
Laun	—	49 000.00		
Endurskoðun og reikningsskil	—	34 500.00		
Ritföng	—	4 320.00		
Prentun	—	5 031.00		
Ferða- og bifreiðakostnaður	—	25 202.60		
			kr.	358 053.60
Greiðslur vegna hlutdeildar í fæðiskostnaði sjómanna			—	91 740 340.00
			Kr.	92 098 393.60

Tekjur:

Útflutningsgjald af sjávarafurðum	kr.	47 215 190.90
Framlag úr ríkissjóði	—	15 000 000.00
Vaxtatekjur	—	116 907.00
Gjöld umfram tekjur	—	29 766 295.70
	Kr.	92 098 393.60

Efnahagsreikningur 31. desember 1969.

Eignir:

Hlaupareikningur	kr.	2 600 855.40
Viðskiptareikningur ríkissjóðs	—	10 215 190.90
Skrifstofuáhöld	—	29 500.00
Skuldir umfram eignir:		
Gjöld umfram tekjur sky. meðf. tekju- og gjaldareikningi	—	29 766 295.70
	Kr.	42 611 842.00

Skuldir:

Jöfnunardeild Aflatryggingasjóðs	kr.	13 000 000.00
Ógreiddur kostnaður	—	274 500.00
Ógreidd hlutdeild í fæðiskostnaði sjómanna	—	29 337 342.00
	Kr.	42 611 842.00

Efnahagsreikningur þessi og meðfylgjandi tekju- og gjaldareikningur Áhafnadeildar Aflatryggingasjóðs eru samdir af okkur eftir bókum deildarinnar, sem við höfum endurskoðað.

Við höfum fullvissað okkur að að tilgreindar bankainnstæður eru fyrir hendi.

Við höfum sannreynt viðskiptastöðu Áhafnadeildarinnar við Ríkissjóð Íslands pr. 31. desember 1969.

Reykjavík, 15. júní 1971.

Björn Steffensen og Ari Ó. Thorlacius, endurskoðunarstofa.
Guðni S. Gústafsson.

Már Elísson. Ingvar Vilhjálmsson. Ágúst Flygenring.
Tryggvi Helgason. Sigfús Bjarnason.

Nr. 195.

REIKNINGUR

Aflatryggingasjóðs sjávarútvegsins 1970.

Síldveiðideild.

Tekju- og gjaldareikningur fyrir árið 1970.

Gjöld:

Bætur vegna aflabrests		kr.	10 110 106.00
Sameiginlegur kostnaður skv. sundurliðun		—	123 642.80
		Kr.	10 233 748.80

Tekjur:

Útflutningsgjald af sjávarafurðum	kr. 5 712 491.55		
Mótframlag ríkissjóðs	— 2 856 245.80		
		kr.	8 568 737.35
Vaxtatekjur		—	13 014.00
Gjöld umfram tekjur		—	1 651 997.45
		Kr.	10 233 748.80

Efnahagsreikningur 31. desember 1970.

Eignir:

Bankainnstæða á hlr. 3016 í S. Í.			kr.	202 787.80
Skuldir umfram eignir:				
Skuldir umfram eignir 1/1. 1970	kr.	28 423 231.88		
Gjöld umfram tekjur skv. meðfylgjandi tekju- og gjaldareikningi	—	1 651 997.45		
			—	30 075 229.33
			Kr.	30 278 017.13

Skuldir:

Ógreiddar bætur vegna aflabrests	kr.	9 942 851.00
Jöfnunardeild aflatryggingasjóðs	—	17 835 166.13
Stofnfé	—	2 500 000.00
	Kr.	30 278 017.13

Almenna deild bátaflotans.

Tekju- og gjaldareikningur fyrir árið 1970.

Gjöld:

Bætur vegna aflabrests	kr.	30 429 129.00
Sameiginlegur kostnaður skv. meðfylgjandi sundurliðun	—	1 038 599.60
Tekjur umfram gjöld	—	40 933 996.00
	Kr.	72 401 724.60

Tekjur:

Útflutningsgjald af fiskafurðum bátaflotans	kr.	48 203 949.70		
Mótframlag ríkissjóðs	—	24 101 974.90		
			kr.	72 305 924.60
Vaxtatekjur			—	95 800.00
			Kr.	72 401 724.60

Efnahagsreikningur 31. desember 1970.

Eignir:

Bankainnstæða á hlr. 3011 í Seðlabanka Íslands	kr.	2 399 841.90
Jöfnunardeild Aflatryggingasjóðs	—	85 869 222.54
	Kr.	88 269 064.44

Skuldir:

Ógreiddar bætur vegna aflabrests			kr.	15 037 561.00
Stofnfé			—	2 500 000.00
Höfuðstólsreikningur 1/1 1970	kr.	29 797 507.44		
+ Tekjur umfram gjöld skv. meðfylgjandi tekju- og gjaldareikningi	—	40 933 996.00		
			—	70 731 503.44
			Kr.	88 269 064.44

Almenna deild togaraflotans.

Tekju- og gjaldareikningur fyrir árið 1970.

Gjöld:

Sameiginlegur kostnaður skv. meðfylgjandi sundurliðun	kr.	186 588.20
Tekjur umfram gjöld	—	12 939 187.70
	Kr.	13 125 775.90

Tekjur:

Útflutningsgjald af fiskafurðum togaraflotans	kr.	8 640 330.60	
Mótframlag ríkissjóðs	—	4 320 165.30	
			kr. 12 960 495.90
Vaxtatekjur			— 165 280.00
			Kr. 13 125 775.90

Efnahagsreikningur 31. desember 1970.

Eignir:

Bankainnstæða á hlr. 3010 í Seðlabanka Íslands			kr. 2 998 667.60
Bankainnstæða á hlr. 3017 í Seðlabanka Íslands			— 62 400.00
Ríkissjóður Íslands, ógreitt stofnfé			— 15 000 000.00
Skuldir umfram eignir:			
Skuldir umfram eignir 1/1. 1970	kr.	142 256 819.14	
÷ Tekjur umfram gjöld skv. meðfylgjandi tekju- og gjaldareikningi	—	12 939 187.70	
			— 129 317 631.44
			Kr. 147 378 699.04

Skuldir:

Óinnleyst skuldabréf og vaxtamiðar	kr.	62 400.00
Jöfnunardeild Aflatryggingasjóðs	—	109 816 299.04
Stofnfé	—	37 500 000.00
	Kr.	147 378 699.04

Jöfnunardeild.

Tekju- og gjaldareikningur fyrir árið 1970.

Gjöld:

Sameiginlegur kostnaður skv. meðfylgjandi sundurliðun	kr.	899 220.50
Tekjur umfram gjöld	—	63 769 630.35
	Kr.	64 668 850.85

Tekjur:

Útflutningsgjöld	kr.	62 556 771.85
Vaxtatekjur	—	2 112 079.00
	Kr.	64 668 850.85

Efnahagsreikningur 31. desember 1970.

Eignir:

Bankainnstæða á hlr. 3015 í Seðlabanka Íslands	kr.	89 724 871.20
Bankainnstæða á hlr. 3019 í Seðlabanka Íslands	—	100 000.00
Almenna deild togaraflotans	—	109 816 299.04
Síldveiðideildin	—	17 835 166.13
Ríkissjóður, viðskiptareikningur	—	172 922 658.98
Verðbréf	—	1 845 000.00
Skrifstofuáhöld	—	37 500.00
	Kr.	392 281 495.35

Skuldir:

Fyrirfram innheimtir vextir		kr.	7 330.00
Ógreiddur kostnaður		—	944 200.00
Almenna deild bátaflotans		—	85 869 222.54
Höfuðstólsreikningur 1/1. 1970	kr. 241 691 112.46		
Tekjur umfram gjöld skv. meðfylgjandi tekju- og gjaldareikningi	— 63 769 630.35		
		—	305 460 742.81
		Kr.	392 281 495.35

Hér með fylgja ársreikningar Aflatryggingasjóðs, þ. e. Jöfnunardeildar, Almennu deildar bátaflotans, Almennu deildar togarflotans og Síldveiðideildar fyrir árið 1970.

Reikningar þessir eru samdir eftir bókum sjóðsins, sem við höfum endurskoðað.

Við höfum fullvissað okkur um að tilgreindar bankainnstæður og veðbréfaeign eru fyrir hendi.

Við höfum sannreynt viðskiptastöðu Aflatryggingasjóðs við Ríkissjóð Íslands pr. 31. desember 1970.

Reykjavík, 22. september 1971.

Björn Steffensen og Ari Ó. Thorlacius, endurskoðunarstofa.
Guðni S. Gústafsson.

Már Elísson. Ingvar Vilhjálmsson. Ágúst Flygenring.
Tryggvi Helgason. Sigfús Bjarnason.

Heildar tekju- og gjaldareikningur fyrir árið 1970.

Tekjur:

Allar deildir Aflatryggingasjóðs:			
Útflutningsgjald af sjávarafurðum	kr. 125 113 543.70		
Mótframlag ríkissjóðs ¼ hluti	— 31 278 386.00		
		kr.	156 391.929.70
Vaxtatekjur		—	2 386 173.00
		Kr.	158 778 102.70

Gjöld:

Bætur vegna aflabrests	kr.	40 539 235.00
Kostnaður vegna starfsemi sjóðsins	—	2 248 051.10
Tekjur umfram gjöld	—	115 990 816.60
	Kr.	158 778 102.70

Tekjur umfram gjöld, sundurliðun eftir deildum:

Jöfnunardeildin	kr.	63 769 630.35
Almenna deild bátaflotans	—	40 933 996.00
Almenna deild togaraflotans	—	12 939 187.70
	Kr.	117 642 814.05

Gjöld umfram tekjur:

Síldveiðideildin	—	1 651 997.45
	Kr.	115 990 816.60

Samanburður á heildar tekju- og gjaldareikningum árið 1969 og 1970.

Allar deildir Aflatryggingasjóðs:		Tekjur 1969		Tekjur 1970
Útflutningsgjald af sjávarafurðum	kr.	91 650 996.10	kr.	125 113 543.70
Mótframlag ríkissjóðs	—	22 912 749.00	—	31 278 386.00
Vaxtatekjur	—	1 011 744.90	—	2 386 173.00
	Kr.	115 575 490.00	kr.	158 778 102.70
		Gjöld 1969		Gjöld 1970
Bætur vegna aflabrests	kr.	41 879 901.00	kr.	40 539 235.00
Kostnaður vegna starfsemi sjóðsins	—	1 706 842 82	—	2 248 051.10
Tekjur umfram gjöld	—	71 988 746.18	—	115 990 716.60
	Kr.	115 575 490.00	kr.	158 778 102.70

Áhafnadeild.

Tekju- og gjaldareikningur fyrir árið 1970.

Gjöld:

Greiðslur vegna hlutdeildar í fæðiskostnaði sjómanna			kr. 110 264 415.00
Kostnaður greiddur Fiskifélagi Íslands	kr.	299 842.00	
Fiskifélagið v/launa Ásgeirs E. Gunnarssonar	—	74 398.00	
Kostnaður vegna trúnaðarmanna	—	34 900.00	
Laun	—	130 208.00	
Stofnkostnaður	—	95 000.00	
Endurskoðun og reikningsskil	—	43 100.00	
Prentun	—	36 609.00	
Ferða- og bifreiðakostnaður	—	22 824.00	
Ýmis skrifstofukostnaður	—	6 941.40	
	Kr.	743 822.40	
÷ Kostnaður greiddur af Lífeyrissj. sjómanna	—	95 000.00	
			— 648 822.40
Tekjur umfram gjöld			— 27 650 421.60
			Kr. 138 563 659.00

Tekjur:

Útflutningsgjald af sjávarafurðum	kr.	122 785 343.00
Framlag úr ríkissjóði	—	15 000 000.00
Vaxtatekjur	—	778 316.00
	Kr.	138 563 659.00

Efnahagsreikningur 31. desember 1970.

Eignir:

Hlaupareikningur í Seðlabanka Íslands			kr.	12 737 690.00
Viðskiptareikningur ríkissjóðs			—	18 000 533.90
Lífeyrissjóður sjómanna			—	95 000.00
Skrifstofuáhöld			—	29 500.00
Skuldir umfram eignir:				
Skuldir umfram eignir 1/1. 1970	kr.	29 766 295.70		
÷ Tekjur umfram gjöld skv. meðfylgjandi tekju- og gjaldareikningi	—	27 650 421.60		
			—	2 115 874.10
			Kr.	32 978 598.00

Skuldir:

Ógreiddur kostnaður	kr.	77 600.00
Ógreidd hlutdeild í fæðiskostnaði sjómanna	—	32 900 998.00
	Kr.	32 978 598.00

Efnahagsreikningur þessi og meðfylgjandi tekju- og gjaldareikningur Áhafnadeildar Aflatryggingasjóðs eru samdir af okkur eftir bókum deildarinnar, sem við höfum endurskoðað.

Við höfum fullvissað okkur um að tilgreindar bankainnstæður eru fyrir hendi.

Við höfum sannreynt viðskiptastöðu Áhafnadeildarinnar við Ríkissjóð Íslands pr. 31. desember 1970.

Reykjavík, 21. september 1971.

Björn Steffensen og Ari Ó. Thorlacius, endurskoðunarstofa.
Guðni S. Gústafsson.

Már Elísson. Ingvar Vilhjálmsson. Ágúst Flygenring.
Tryggvi Helgason. Sigfús Bjarnason.

REGLUGERÐ

fyrir Vatnsveitu í Blönduóshreppi.

1. gr.

Hreppsnefnd Blönduóshrepps hefur einkaleyfi til reksturs vatnsveitu og sölu vatns á svæði því, er vatnsveita hreppsins nær yfir og hún getur fullnægt, og einnig til hafnarinnar á Blönduósi.

2. gr.

Vatnsveitunefnd skipa 3 aðalmenn og 3 varamenn, tveir aðalmenn kosnir af hreppsnefnd til fjögurra ára auk sveitarstjóra. Annast hún öll framkvæmdastörf, viðhald og endurbætur vatnsveitunnar og umsjón eigna í samráði við hreppsnefndina.

3. gr.

Hver sá, er vill komast í samband við vatnsveitu Blönduóss, skal senda vatnsveitunni skriflega umsókn þar um. Umsókninni skulu fylgja upplýsingar um, hve mikið vatn hlutaðeigandi telur sig þurfa að nota.

4. gr.

Umsjónarmanni vatnsveitunnar er heimilt að fara um hús manna, þar sem vatnsæðar liggja, til þess að athuga þær og tæki þau, sem eru sett í samband við þær. Ef honum þykir útbúnaði í einhverju ábótavant, skal húseigandi tafarlaust bæta úr því, ella geri umsjónarmaður það á hans kostnað.

Heimilt er vatnsveitunefnd að loka vatnsæðum fyrir þeim, sem vanrækja að gera við bilanir á pípum eða tækjum, eyða vatni að óþörfu eða greiða ekki tengigjald eða vatnsskatt á réttum gjalddaga.

Fullan vatnsskatt ber einnig að greiða fyrir þann tíma, sem vatnsæðum er lokað af þessum sökum.

5. gr.

Hver sá, er veldur skemmdum á eignum vatnsveitunnar, eða á annan hátt bakar henni skaða, skal bæta það að fullu og sæta sektum, nema þyngri refsing liggi við að lögum.

Engum er heimilt án leyfis vatnsveitunefndar og slökkviliðsstjóra að taka vatn úr brunahönum vatnsveitunnar.

6. gr.

Skylt er manni að láta af hendi land sitt og landsafnot í þarfir vatnsveitunnar, svo og mannvirki, og þola þær eignarkvaðir, óhagræði og takmörkun á afnotarétti, sem vatnsveitan kann að hafa í för með sér, enda komi fullar bætur fyrir samkvæmt mati, ef ekki næst samkomulag.

7. gr.

Hver sá, er húseign á við götu eða veg, sem vatnsæð liggur í, á rétt á að tengja vatnsæð frá henni á eigin kostnað við húsið, enda sé það reist með samþykki byggingarnefndar og vatnið ætlað til heimilisþarfa.

Vatnsnot til annarra þarfa skulu að jafnaði leyfð með nánari fyrirmælum og skilyrðum, er vatnsveitan setur hverju sinni.

Vélar og önnur tæki, þau er nota vatn, önnur en venjuleg heimilistæki, má ekki tengja við hús- eða heimæðar nema að fengnu leyfi vatnsveitunnar. Einnig getur vatnsveitan fyrirskipað breytingar á eldri tækjum og vélum, ef nauðsyn krefur.

Réttur húseiganda til vatnsnota skuldbindur ekki vatnsveituna til þess að tryggja, að þrýstingur í götuæðum sé ávallt nægjanlegur.

Ef sýnt þykir, að götuæðar þær, sem fyrir eru, geti eigi séð atvinnufyrirtæki eða öðrum, sem óskar eftir vatni til annarra þarfa en heimilis, fyrir nægilegu vatni, er notanda skylt að greiða kostnað við nauðsynlegar úrbætur eftir úrskurði vatnsveitunnar.

Ef vatnsæðar hafa ekki verið lagðar í götu eða veg, þar sem óskað er eftir vatnsnotkun, getur vatnsveitan sett það skilyrði fyrir lögn vatnsæðar, að tryggt sé, að kostnaður við lögnina fáist endurgreiddur, annað hvort með beinni þátttöku notanda eða með því að gjöld fyrir vatnsnotkun verði ákveðin með hliðsjón af kostnaðinum.

Vatnsveitan getur einnig ákveðið, að notendur, er síðar bætast við, beri hluta stofnkostnaðar við lögnina.

Vatnsveitan hefur eignarrétt og viðhaldsskyldu á dreifiæðum, enda þótt húseigendur hafi í upphafi borið, að einhverju eða öllu leyti, þann kostnað, er af lögninni leiddi, nema öðruvísi hafi verið um samið.

Vatnsveitan skal á eigin kostnað koma fyrir brunahönum eftir fyrirsögn slökkviliðsstjóra.

8. gr.

Vatnsveitan lætur leggja vatnsleiðslur, aðalæðar og götuæðar.

Frá vatnsæðum veitnanna má enginn leggja vatnsæðar nema með leyfi vatnsveitunefndar og eftir að hafa greitt stofngjald.

Allar vatnsæðar frá vatnsveituæðum að húsi og í því eru eign húseiganda og ber hann kostnað af lögn þeirra og viðhaldi.

Vatnsveitan getur ákveðið, að heimæðar eða hluti þeirra skuli lagður af starfsmönnum hennar, en á kostnað húseiganda.

Að jafnaði fær hvert hús leyfi fyrir einni heimæð. Óski húseigandi eftir fleiri heimæðum, ber honum að sækja sérstaklega um það til vatnsveitunnar. Óheimilt er að tengja sama húsæðakerfi við tvær eða fleiri heimæðar.

Vatnsveitan getur ákveðið, að fleiri en eitt hús séu tengd sömu heimæð, og gefur þá fyrirmæli um vídd og legu æðarinnar. Hún getur ákveðið hvernig skipt skuli kostnaði við slíkar framkvæmdir, ef aðilar verða ekki ásáttir um slíkt.

Óski húseigandi að tengja við gamla heimæð, skal fá leyfi til þess bæði hjá eiganda heimæðarinnar og vatnsveitunni.

Því aðeins er heimilt að tengja heimæðar við hús, að þau séu fokheld og upphituð.

Húseiganda ber skylda til að halda við vatnslögnum sínum á eigin kostnað og láta gera við leka, þegar er hans verður vart. Þótt leka hafi ekki orðið vart, getur vatnsveitan, ef hún telur brýna þörf á, lagt fyrir húseiganda að endurnýja vatnslagnir sínar að nokkru eða öllu leyti.

Vanræki húseigandi viðhald á vatnslögnum sínum, er vatnsveitunni heimilt að annast viðgerð á kostnað hans.

9. gr.

Vatnsveitan ber ekki fjárhagslega ábyrgð á tjóni, er leiða kann af rekstrartruflunum, er verða vegna vinnu við æðar vatnsveitunnar eða af öðrum ástæðum.

Ef eldsvoða ber að höndum, hafa slökkvilið, lögregla og starfsmenn vatnsveitunnar heimild til þess að gera hverjar þær ráðstafanir, sem nauðsynlegar mega teljast, hvort heldur á vatnsæðum í einkaeign eða eign vatnsveitunnar.

10. gr.

Til að standa straum af kostnaði við vatnsveituna, skal innheimta vatnsskatt af skattskyldum fasteignum, og skal skatturinn miðaður við gjaldskrá vatnsveitunnar.

Vatnsskatt skal innheimta af öllum húsum í lögsagnarumdæmi hreppsins, sem standa við götu eða opin svæði, þar sem vatnsæðar liggja. Nú er hús, sem greiða ber af vatnsskatt, ekki virt fasteignamatsvirðingu, og ákveður þá vatnsveitan skattinn.

Aukavatnsskatt skal leggja á verksmiðjur, baðhús, iðnaðarfyrirtæki og önnur atvinnufyrirtæki og aðra, er nota vatn til annars en heimilisþarfa.

11. gr.

Reikningsár vatnsveitunnar er almanaksárið og annast sveitarstjóri reikningshald, innheimtu og greiðslur vatnsveitunnar.

Vatnsskattur fellur í gjalddaga 15. janúar ár hvert, og ber að greiða skattinn á 4 gjalddögum, í lok hvers ársfjórðungs, eftir nánari ákvörðun vatnsveitunnar.

Vatnsskatt má taka lögtaki, og er hann tryggður með lögveðrétti í eigninni næstu 2 ár eftir gjalddaga, með forgangsrétti fyrir hvers konar samningsveði og aðfararveði.

12. gr.

Verði vatnsnotandi uppvís að óhóflegri notkun vatns eða hlíti ekki fyrirmælum vatnsveitunnar, um viðhald eða breytingu vatnsæða, hefur vatnsveitan rétt til þess að loka heimæð hans að undangenginni aðvörun.

Vatnsveitunni er heimilt að skammta vatn til annars en heimilisnotkunar. Enn fremur getur hún krafizt þess, að fyrirtæki, er mikið vatn nota, afli sér sparneytnari véla eða setji upp geyma til söfnunar vatns að næturlagi. Ef fyrirmælum vatnsveitunnar er eigi sinnt innan hæfilegs frests, er heimilt að loka fyrir heimæð fyrirtækisins.

Vatnsveitunni er heimilt að taka gjald fyrir opnun heimæðar, sem lokað hefur verið af ofangreindum ástæðum.

13. gr.

Óheimilt er að tengja vatnsdælur við heimæðar án leyfis vatnsveitunnar. Sé leyfi veitt til slíkrar tengingar, er það háð því skilyrði, að þannig sé frá dælu gengið, að hávaði frá henni valdi eigi óþægindum.

Vatnsveitan getur krafizt þess, að húseigandi geri sérstakar ráðstafanir til deyfingar á hávaða frá dælu.

14. gr.

Vatnsæðar og tæki skulu þannig tengd, að eigi sé hætta á, að vatnið í æðunum óhreinkist.

Óheimil er öll meðferð vatnstækja, sem valdið getur óhreinkun á vatni í vatnsveituæð eða heimæð.

15. gr.

Hreppsnefnd getur sett nánari reglur um framkvæmd þeirra mála, er reglugerð þessi fjallar um.

Jafnframt getur hún veitt undanþágur frá reglugerðinni, ef hún telur gildar ástæður til slíks.

16. gr.

Brot gegn reglugerð þessari varða sektum allt að 5000.00 krónum nema þyngri refsing liggi við að lögum. Með mál út af slíkum brotum skal farið að hætti opinberra mála.

Reglugerð þessi, sem er samin og samþykkt af hreppsnefnd Blönduóshrepps, staðfestist hér með samkvæmt vatnalögum nr. 15 20. júní 1923, til þess að öðlast gildi þegar í stað.

Jafnframt er úr gildi felld reglugerð fyrir vatnsveitu Blönduóshrepps nr. 12 16. febrúar 1959.

Félagsmálaráðuneytið, 7. júlí 1972.

Hannibal Valdimarsson.

Hallgrímur Dalberg.

REGLUGERÐ

um niðurjöfnun og innheimtu vatnsskatts á Blönduósi.

1. gr.

Almennur vatnsskattur.

Af öllum fasteignum í lögsagnarumdæmi Blönduóshrepps, sem liggja við vegi eða opin svæði, þar sem vatnsæðar liggja, skal greiða árlegan vatnsskatt og skal honum varið til þess að standa straum af kostnaði við vatnsveituna.

Sama er og um aðrar fasteignir, sem fá vatn úr vatnsveitukerfi Vatnsveitu Blönduóshrepps.

Álagningarstofn almenns vatnsskatts skal vera heildarmat hverrar fasteignar, þ. e. a. s. mat mannvirkja að viðbættu mati lóðar skv. lögum um fasteignamat og fasteignaskráningu nr. 28 29. apríl 1963.

Nú er fasteign, sem greiða ber af vatnsskatt, eigi virt fasteignamatsvirðingu, og ákveður þá vatnsveitan skattinn. Við ákvörðun vatnsskatts samkvæmt þessari málsgrein skal höfð hliðsjón af því, hvert líklegt fasteignamat myndi verða á eigninni fullfrágenginni.

Um hús, sem eru í byggingu og því eigi virt fasteingamatsvirðingu, skulu eftirfarandi ákvæði gilda:

1. Vatnsskattur skal lagður á öll hús í byggingu samkv. ákvæðum 1. og 4. mgr. hér á undan, ef lokið er við steypu á efstu plötu, ellegar ef þakúttekt hefur farið fram.
2. Miða skal upphaf vatnsskattsálagningar við úttektardagsetningu byggingarfulltrúans á Blönduósi, ef hún er fyrir hendi, annars áætlar vatnsveitan viðkomandi dagsetningu.
3. Vatnsskatturinn skal reiknast á 1. ári hlutfallslega frá þeim mánuði, sem úttektin átti sér stað.
4. Hafi bygging verið lengur en þrjú ár í smíðum, án þess að vera vatnsskattshæf samkv. framangreindum reglum, skal reikna vatnsskatt af mannvirkjum eins og þau væru fullfrágengin. Þriggja ára tímabilið skal reiknast frá þeim tíma, er úttekt á grunni byggingarinnar fór fram samkv. bókum byggingarfulltrúans á Blönduósi.

2. gr.

Húseigandi, sem beiðist tengingar við vatnsæðar vatnsveitunnar, skal leggja fram teikningu af vatnskerfi sínu, ef óskað er.

Húseigandi skal einnig greiða tengigjald til vatnsveitunnar áður en tenging fer fram og skal það miðast við rúmmál húss hans að utanmáli. Er gjaldið kr. 5.00 á hvern rúmmetra húss og er það miðað við byggingarvísitölu 543 stig, en heimilt er hreppsnefnd að hækka það eða lækka í samræmi við breytingar á byggingarvísitölunni.

3. gr.

Vatnsskatt skal greiða af öllum húseignum á vatnsveitusvæðinu, sem virtar eru til fasteignamats og vatni er veitt í eða næst til vatnsæða frá og nemur hann árlega sem næst 0.15% (0.15 af hundraði) fasteignamats. Þ. e. a. s. af mati mannvirkja ásamt mati lóðar. Vatnsskattur skal ekki vera lægri en kr. 750.00 árlega.

4. gr.

Auk almenns vatnsskatts skv. 3. gr. skal heimilt að innheimta álag á vatnsskattinn sem hér segir:

Á fasteignir, sem notaðar eru til annars en venjulegra heimilisnota t. d. vegna atvinnurekstrar og annarrar starfrækslu svo sem frystihús, baðhús, sundlaugar, þvottahús, efnalaugar, þvottastöðvar, mjólkurbú, mjólkurbúðir, sláturhús, kjötvinnsla, fiskvinnslustöðvar, brauðgerð, fiskbúðir, fiskaðgerðarhús, söltunarstöðvar, efnagerðir, mjólkurísframleiðsla, veitingahús, og annar iðnaður, sem þarf vatnsnot vegna framleiðslunnar, skal hinn árlegi vatnsskattur greiðast með allt að 100% álagi skv. nánari ákvörðun hreppsnefndar. Skylt er að greiða vatnsskatt af húseignum og mannvirkjum, sem eru í byggingu, þótt ekki liggi fyrir fasteignamat eftir nánari ákvörðun hreppsnefndar.

Fyrir tímabundin eða sérstök vatnsnot skal greiða sem hér segir auk vatnsskatts:

a. Vatnsnotkun í steypu til mannvirkjagerðar og iðnaðar, kr. 10.00 fyrir hvern 100 kg af sementsnotkun.
b. Fyrir þvottaplön, sem rekin eru til þvotta á bifreiðum t. d. í sambandi við eldsneytissölur, skal greiða kr. 5000.00 á ári fyrir vatnsnotin.
c. Fyrir vatnsnotkun í sláturhúsum skal greiða aukagjald sem hér segir: Á hverja slátraða sauðkind skal greiða kr. 2.00, á hvern kálf yngri en 6 mánaða kr. 10.00, en á hvern stórgrip eða alisvín kr. 30.00.
d. Vatnsnot við fiskverkun skal greiða með kr. 25.00 á hverja smálest af innvegnum fiski.
e. Vatnsnot af mjólkurvinnslu skal greiða með kr. 25.00 á hverja eitt þúsund lítra af innveginni mjólk.
f. Greiðsla fyrir önnur þau vatnsnot, sem ekki eru upptalin í þessari grein, skal fara eftir ákvörðun hreppsnefndar.
g. Hreppsnefnd getur hækkað eða lækkað um allt að 50% framantalin gjöld, öll þeirra eða hvert um sig, án þess að leita þurfi staðfestingar ráðuneytisins.

5. gr.
Gjalddagi vatnsskatts.

Vatnsskattur hvers árs fellur í gjalddaga 15. janúar og ber að greiða hann til sveitarstjóra.

Þar sem aukavatnsskattur er ákveðinn, sbr. 4. gr., er heimilt að innheimta skattinn á 4 gjalddögum, í lok hvers ársfjórðungs.

Vatnsskatt má taka lögtaki, og er hann tryggður með lögtaksrétti í eigninni næstu 2 ár eftir gjalddaga, með forgangsrétti fyrir hvers konar samningsveði og aðfararveði.

6. gr.
Gildistími reglugerðar.

Reglugerð þessi tekur gildi 1. janúar 1972.

Ákvæði til bráðabirgða.

Gjalddagi vatnsskatts, sbr. 1. mgr. skal vera á árinu 1972 15. júlí.

Reglugerð þessi, sem samin er og samþykkt af hreppsnefnd Blönduóshrepps staðfestist hér með samkv. vatnalögum nr. 15 20. júní 1923, sbr. lög nr. 95 5. júní 1947 um aðstoð til vatnsveitna, til þess að öðlast gildi þegar í stað.

Félagsmálaráðuneytið, 7. júlí 1972.

Hannibal Valdimarsson.

Hallgrímur Dalberg.

GJALDSKRÁ

yfir efnarannsóknir er Rannsóknastofnun fiskiðnaðarins annast.

1. gr.

Gjöld fyrir almennar efnarannsóknir, sem Rannsóknastofnun fiskiðnaðarins annast, skulu vera sem hér segir.

Fóðurmjöl:

Framleiðslusýnishorn: (Vatn, fita, protein og salt)	kr.	850.00

Einstakar efnagreiningar:

Vatn	—	165.00
Salt	—	190.00
Protein (Kjeldahl)	—	400.00
Fita	—	260.00
Aska	—	165.00
Ammoniak	—	165.00
Sandur	—	220.00
Kalcium	—	300.00
Fosfór	—	300.00
Meltanlegt protein	—	675.00
Lysine nýtanlegt	—	1 350.00
Natrium nitrit	—	450.00
Nitroso-dimethylamin	—	840.00
Óbundnar fitusýrur í mjölfitu	—	300.00
Sýrustig pH	—	150.00

Úflutningssýnishorn:

Fyrir mjölmagn að 100 tonnum	—	1 100.00	(vottorð kr. 225.00)
Fyrir mjölmagn frá 100 að 500 t.	—	1 425.00	(— — 225.00)
Fyrir mjölmagn frá 500 tonnum	—	1 650 00	(— — 225.00)

Fyrir útflutningssýnishorn á síldarmjöli eða loðnumjöli bætast kr. 450.00 vegna ákvörðunar á natrium nitrit.

Aminosýrur:

a) Lysine, Histidine, Ammonia, Arginine, Aspartic Acid, Threonine, Serine, Glutamic Acid, Proline, Glycine, Alamine, Valine, Isoleucine, Leucine, Tyrosine og Phenylalanine	—	3 750.00
b) Methionine og Cystine	—	2 250.00
Fullkomin Aminosýrugreining	—	6 000.00

Lýsi:

A-vitamin, bein mæling	—	265.00
A-vitamin, með Morton & Stubb leiðrétt	—	800.00
Óbundnar fitusýrur	—	165.00
Sýrutala	—	165.00

Joðtala	kr.	340.00	
Sáputala	—	390.00	
Ósápuhæft	—	700.00	
Eðlisþyngd (Pyknometer)	—	255.00	
Peroxíð gildi	—	300.00	
Litur (Lovibond einingar)	—	150.00	
Vatnsinnihald með Toloul eimingu)	—	255.00	
Vatn og óhreinindi (í skilvindu)	—	150.00	
Ljósbrot (Refractive Index)	—	190.00	
Natrium sápa	—	300.00	

Fyrir útflutningssýnishorn bætast kr. 225.00 fyrir vottorð.

Salt:

Klorid (titer)	—	255.00	
Kalcium	—	315.00	
Magnium	—	315.00	
Sulfat	—	315.00	
Óleysanlegt í vatni	—	315.00	
Raki og bundið vatn	—	315.00	
Járn	—	315.00	
Kopar	—	315.00	
Fullkomin efnagreining	—	1 875.00	

Síld:

I. Undirbúningsvinna:

a) Síld lengdarmæld, viktuð, hausskorin, slógdregin, flökuð og hökkuð	—	525.00	
b) Síld lengdarmæld, viktuð, hausskorin, slógdregin og hökkuð	—	375.00	
c) Síld vigtuð, flökuð og hökkuð	—	300.00	
d) Síld lengdarmæld, viktuð og hökkuð	—	150.00	

Fyrir undirbúningsvinnu af 50 síldum eða færri greiðist hálft gjald.

II. Efnagreiningar:

Fita	—	260.00	
Salt	—	190.00	
Vatn	—	165.00	

Einstakar efnagreiningar:

Trimethylamin (T.M.A.)	—	400.00	
Alginsýra	—	750.00	
Kvikasilfurs ákv. á matvælum	—	1 000.00	

Smásjárrannsóknir:

Einföld rannsókn, án litunar	—	115.00	
Einföld rannsókn, með litun	—	225.00	kr. 300.00
Greining á spunaefni	—	225.00	
Greining á spunaefni + vigt	—	340.00	
Talning í smásjá	—	340.00	

Gerlarannsóknir:

Talning við ræktun, eins konar	kr.	265.00	
Talning við ræktun, tvenns konar	—	415.00	
Talning við ræktun, þrenns konar	—	565.00	
Colitíter, 6 glös	—	210.00	
Colitíter, 10 glös (forpróf) eða M.P.N.	—	265.00	
Coligreining (eftir forpróf)	—	115.00	— 315.00
Talning, eins konar + colitíter, 6 glös	—	415.00	
Talning, eins konar + colitíter M.P.N.	—	450.00	
Talning, tvenns konar + colitíter M.P.N.	—	600.00	
Talning, tvenns konar + colitíter forpróf	—	600.00	
Salmonella (kvalitativt próf)	—	525.00	— 900.00
Stafylokokkar (Coagulase próf)	—	375.00	
Talning í uppþvottavatni (+ prufuglös)	—	210.00	
Undirbúningur sýnishorna (prufuglös, hökkun, mölun o. fl.)	—	45.00	— 195.00

Mjólkurrannsóknir o. fl.:

Litprófun (reduktase)	—	105.00	
Storchs-prófun	—	75.00	
Fosfataseprófun I	—	90.00	
Fosfataseprófun II	—	340.00	
Katalase í smjöri	—	165.00	
Eðlisþyngd m/flotvog	—	75.00	
Eðlisþyngd m/pyknometer	—	255.00	
Feiti (Gerber) mjólk og rjómi	—	75.00	
Feiti (Gerber) rjómaís	—	115.00	
Sýrustig (titration)	—	75.00	
Þurrefni	—	165.00	
Klórtíter í mjólk	—	165.00	
Frítt klór í vatni	—	115.00	
Skynmat (organoleptic test)	—	115.00	— 300.00

Niðursuðuvörur:

Framleiðslusýnishorn (vatn, salt, pH, vigt o. fl.)	—	200.00	
Geymsluþol (pH, vigt, dós o. fl.)	—	60.00	
Vottorð	—	115.00	— 225.00

2. gr.

a) Gjald fyrir efnarannsóknir, sem ekki eru tilgreindar í þessari skrá, ákveðast með hliðsjón af sambærilegum rannsóknum eða í samræmi við þann tíma og kostnað, sem slíkar rannsóknir krefjast.

b) Gjaldskrá sú, er að framan greinir, miðast við, að rannsókn fari fram hjá Rannsóknastofnun fiskiðnaðarins án óeðlilega mikils undirbúnings á sýnishornum þeim, sem rannsökuð eru.

3. gr.

Þegar sýnishornataka á útfluttu mjöli eða lýsi er á vegum Rannsóknastofnunar fiskiðnaðarins, greiðast kr. 300.00 fyrir hvert sýnishorn auk launa starfsmannsins, sem annast sýnishornatökuna.

Endurprentað blað.

Þegar sýnishornataka á útfluttum niðursuðuvörum er á vegum Rannsóknastofnunar fiskiðnaðarins, greiðast aðeins laun starfsmannsins og ferðakostnaður.

Starfsmenn Fiskmats ríkisins annast þessar sýnishornatökur undir eftirliti Rannsóknastofnunar fiskiðnaðarins og með þeim tækjum, er Rannsóknastofnunin lætur þeim í té.

4. gr.

Forstjóra er heimilt að veita afslátt á gildandi gjaldskrá, ef um er að ræða fyrirfram samningsbundnar rannsóknir eða rannsóknaverkefni, er hafa vísindalegt eða almennt hagnýtt gildi.

Gjaldskrá þessi er sett samkvæmt lögum nr. 64 21. maí 1965, um rannsóknir í þágu atvinnuveganna til að öðlast þegar gildi og birtist til eftirbreytni öllum þeim, sem hlut eiga að máli.

Jafnframt er felld úr gildi gjaldskrá yfir efnarannsóknir, er Rannsóknastofnun fiskiðnaðarins annast frá 8. júlí 1969.

Sjávarútvegsráðuneytið, 13. júlí 1972.

Lúðvík Jósepsson.

Gylfi Þórðarson.

Nr. 199. 13. júlí 1972.

REGLUGERÐ

um kennslu í fávitastofnunum.

1. gr.

Þeir vistmenn fávitahæla, sem eru á fávita- eða vanvitastigi (imbecil eða debil) að greindarþroska, skulu njóta kennslu við sitt hæfi frá og með fjögurra ára aldri. Sama skal gilda um þá örvita, sem að dómi sérfræðinga virðast geta haft gagn af slíkri kennslu.

2. gr.

Menntamálaráðuneytið felur sálfræðingi eða öðrum sérfróðum aðila að kanna greindarþroska vistmanna fávitahæla og skila um það greinargerð til ráðuneytisins. Skal sú könnun gerð árlega, að því er tekur til nýrra vistmanna. Að öðru leyti skal könnunin endurtekin svo oft sem þurfa þykir, en þó eigi sjaldnar en á fjögurra ára fresti fram til þess, að vistmaður nær 20 ára aldri.

3. gr.

Að því er tekur til kennslu fávita og vanvita (greindarvísitala 25—74 u. þ. b), 4urra—19 ára að aldri, skal miða skipulag kennslunnar við það, að hver kennari kunni að jafnaði 8 nemendum samtímis. Fjöldi vikulegra kennslustunda á hvern nemanda skal nema að jafnaði 20 stundum. Kennslustundafjöldinn er breytilegur eftir aldri, þroska, skapgerð og heilsu vistmanna, og skal hann í öllum venjulegum tilvikum eigi vera lægri en 12 og eigi hærri en 24 vikustundir.

Þegar talað er um kennslustund eða stund í reglugerð þessari, er átt við, að lengd þeirra nemi 40 mínútum.

Kennsluskylda kennara á fávitastofnunum skal vera hin sama og kennara vangefinna samkvæmt kjarasamningum eða dómi kjaradóms, þ. e. ⅘ af kennsluskyldu almennra barnakennara. Samkvæmt þessu og ákvæðum 1. mgr. kemur að jafnaði einn kennari á hverja 12 vistmenn, sem þessi gr. tekur til.

4. gr.

Að því er varðar fávita eða vanvita 20 ára og eldri, skal miða ráðningu kennslukrafta við það, að einn kennari eða iðjuþjálfari komi á hverja 20 vistmenn. Þó má með leyfi menntamálaráðuneytisins hnika til frá þessu ákvæði um fjölda kennara til hækkunar að því er dagvistarstofnanir varðar.

5. gr.

Að því er tekur til örvita (greindarvísitala 0—24 u. þ. b.), skal við það miðað, að einn kennari eða iðjuþjálfari komi á hverja 36 vistmenn 4urra ára og eldri.

6. gr.

Ef fávitastofnun hentar slíkt betur, er heimilt, að ráðnir séu stundakennarar í stað fastráðinna kennara.

7. gr.

Við stofnanir, sem samkvæmt þessari reglugerð eiga rétt á tveimur eða fleiri kennarastöðum, getur menntamálaráðuneytið falið ákveðnum kennara yfirkennarastarf. Skal yfirkennari sjá um skipulagningu kennslunnar og ráðningu stundakennara innan þess ramma, sem tilgreindur er í reglugerðinni, og er þá heimilt að greiða honum sérstaka þóknun fyrir þau störf.

8. gr.

Menntamálaráðuneytið felur forstöðumanni aðalfávitahælis ríkisins í Kópavogi eða öðrum sérfróðum aðila umsjónar- og leiðbeiningarstarf, sem ástæða þykir til að fram fari varðandi kennslu á fávitastofnunum. Leiðbeinir hann, innan ramma reglugerðarinnar, um kennsluskipan, námsefni og kennsluaðferðir, eftir því sem þörf er talin á. Fyrir þessi störf skal greitt samkvæmt mati menntamálaráðuneytisins.

9. gr.

Menntamálaráðuneytið setur og skipar kennara eða iðjuþjálfara að fávitastofnunum. Þeir einir geta fengið skipun í kennarastöðu eða stöðu iðjuþjálfara við fyrrgreindar stofnanir, sem hafa til þess tilskilda sérmenntun að mati menntamálaráðuneytisins. Leita skal umsagnar umsjónarmanns, sbr. 8. gr., og stjórnar viðkomandi stofnunar, áður en skipað er í stöðu.

10. gr.

Stjórn hverrar fávitastofnunar skal senda menntamálaráðuneytinu áætlun um kennsluþörf fyrir næsta skólaár eigi síðar en 15. apríl ár hvert, sbr. 2.—5. gr. þessarar reglugerðar.

11. gr.

Reglugerð þessi er sett samkvæmt 7. gr. laga nr. 53/1967, um fávitastofnanir, og gilda ákvæði hennar frá upphafi skólaársins 1971/72.

Í menntamálaráðuneytinu, 13. júlí 1972.

Magnús T. Ólafsson.

Birgir Thorlacius.

AUGLÝSING

um skipulag í Svalbarðsstrandarhreppi í Suður-Þingeyjarsýslu.

Að fengnum tillögum skipulagsstjórnar ríkisins hefur ráðuneytið samkvæmt heimild í 4. gr. 2. mgr. skipulagslaga nr. 19 21. maí 1964 ákveðið, að ákvæði skipulagslaga nr. 19/1964 skuli ná til Svalbarðsstrandarhrepps að undanskildum nauðsynlegum byggingum vegna búrekstrar á lögbýlum.

Félagsmálaráðuneytið, 18. júlí 1972.

Hannibal Valdimarsson.

Hallgrímur Dalberg.

Nr. 201. 18. júlí 1972.

AUGLÝSING

um skipulag í Öngulsstaðahreppi í Eyjafjarðarsýslu.

Að fengnum tillögum skipulagsstjórnar ríkisins hefur ráðuneytið samkvæmt heimild í 4. gr. 2. mgr. skipulagslaga nr. 19 21. maí 1964 ákveðið, að ákvæði skipulagslaga nr. 19/1964 skuli ná til Öngulsstaðahrepps að undanskildum nauðsynlegum byggingum vegna búrekstrar á lögbýlum.

Félagsmálaráðuneytið, 18. júlí 1972.

Hannibal Valdimarsson.

Hallgrímur Dalberg.

Nr. 202. 19. júlí 1972.

REGLUGERÐ

um heimilishjálp í Garðahreppi.

1. gr.

Félagsmálaráð Garðahrepps fer með stjórn heimilishjálpar í Garðahreppi undir yfirstjórn hreppsnefndar og sveitarstjóra. Dagleg umsjón með framkvæmdum heimilishjálpar er í höndum konu með þekkingu á heimilisstörfum, er sveitarstjóri skipar. Hún á rétt á að sitja fundi hreppsnefndar, þegar rædd eru mál, sem varða heimilishjálpina, og hefur þar málfrelsi og tillögurétt.

2. gr.

Hlutverk heimilishjálparinnar er að veita hjálp á heimilum, þegar sannað er með vottorði læknis, ljósmóður eða á annan hátt, sem forstöðukona heimilishjálpar met-

ur gildan, að hjálpar sé þörf um stundarsakir vegna sjúkdóma, barnsburðar, slysa, dauðsforfalla eða af öðrum ástæðum.

Hjálpin skal að jafnaði ekki veitt um lengri tíma í senn en 14 daga.

3. gr.

Heimilishjálpin skal áfram leitast við að hafa til taks nægilega margar konur til heimilishjálpar.

Forstöðukonu ber að ganga úr skugga um, að konur þær, sem heimilishjálp stunda á hennar vegum, séu hæfar til starfsins, hafi t. d. lokið tilskildu námskeiði eða sýnt hæfni í verki og séu ekki haldnar smitandi sjúkdómum. Skulu þær leggja fram vottorð læknis.

Um launakjör og hlunnindi starfsfólks heimilishjálpar fer eftir ákvörðun hreppsnefndar.

4. gr.

Sveitarsjóður Garðahrepps ber ekki fjárhagslega ábyrgð á tjóni, sem konur þær, er vinna á vegum heimilishjálparinnar, kunna að valda við störf sín.

5. gr.

Hreppsnefnd ákveður, hvert form skuli vera á umsóknum um heimilishjálp.

Hreppsnefnd getur veitt eftirgjöf á greiðslu fyrir heimilishjálp að nokkru eða öllu leyti, að fengnum tillögum forstöðukonu heimilishjálparinnar og félagsmálaráðs.

6. gr.

Fyrir heimilishjálp skal greitt eftir gjaldskrá, er hreppsnefnd setur að fengnum tillögum félagsmálaráðs og forstöðukonu og ráðherra staðfestir.

Hreppsnefnd setur nánari reglur um greiðslu, innheimtu eða annað, er hún telur máli skipta í þessu efni.

7. gr.

Reikningar heimilishjálpar skulu endurskoðaðir árlega með sama hætti og reikningar hreppsins.

8. gr.

Sá halli, sem verða kann af heimilishjálp, sem veitt er samkvæmt lögum um heimilishjálp í viðlögum og samþykkt þessari, greiðist að ⅓ úr ríkissjóði en ⅔ úr sveitarsjóði.

Reglugerð þessi, sem hreppsnefnd Garðahrepps hefur samþykkt, staðfestist hér með samkvæmt lögum nr. 10 25. janúar 1952 um heimilishjálp í viðlögum til þess að taka gildi þegar í stað og birtist til eftirbreytni öllum þeim, sem hlut eiga að máli.

Félagsmálaráðuneytið, 19. júlí 1972.

Hannibal Valdimarsson.

Jón S. Ólafsson.

REGLUGERÐ

um búnað, rekstur og eftirlit með lyftum og lyftubúnaði.

I.

GREINING OG GILDISSVIÐ REGLUGERÐARINNAR

1. gr.
Skilgreining.

1. Lyftugöng merkir í reglugerð þessari leið þá, sem lyftustóllinn fer eftir.
2. Lyfta og lyftibúnaður merkir í reglugerð þessari:
   a. Lyftibúnaður með krók, stól eða palli, sem hreyfist án fastra stýringa milli hæða, sillna eða palla.
   b. Lyftibúnaður með föstum stýringum, þar sem byrðinni er lyft með þrýstivökva (borin af kólfi) eða hún hangir í streng (keðju), sem gengur yfir stóltromlu eða dráttarhjól og notaður er til lyftingar milli hæða, sillna eða palla.
   c. Lyftibúnaður sérstakrar gerðar, svo sem lyftibúnaður leiksviðs. Við hann getur Öryggiseftirlitið leyft frávik frá ákvæðum reglugerðar þessarar eða fyrirskipað þann búnað, sem það telur æskilegan.
3. Utanþegin ákvæðum reglugerðar þessarar eru færibönd, bréfa- og bókalyftur, smályftur með minna en 10 kg burðargetu og með minna en 500 cm^2 gólfflatarmáli lyftustóls, svo og bráðabirgðalyftitæki, svo sem taliur og verkpallalyftibúnaður.

2. gr.
Flokkun.

Lyftur og lyftibúnaður, sem reglugerð þessi tekur til, skiptist í eftirfarandi flokka:

a. Lyftibúnaður með allt að 100 kg burðargetu.
   1. Smályfta, þar sem lyftustóll gengur á milli fastra stýringa í lyftugöngum, sem ekki hefur meira en 1 m^2 þverflatarmál og þar, sem hæð lyftustólsins og dyra í lyftugöngum er ekki meira en 1 m (sbr. 5. gr.) og mannflutningar bannaðir.
   2. Vindur án lyftustóls (sbr. 6. gr.).
b. Vörulyftur, sem ekki má nota til fólksflutninga og eru með meira en 100 kg burðargetu.
   1. Með lyftustól, sem gengur milli fastra stýringa.
   2. Án lyftustóls (vindur sbr. 6. gr.).
c. Vöru-fólkslyftur, þ. e. vörulyftur, sem einnig má nota til fólksflutninga.
   1. Með lyftuverði.
   2. Án lyftuvarðar (sjálfvirkar).
d. Fólkslyftur.
   1. Með lyftuverði.
   2. Án lyftuvarðar (sjálfvirkar).
   3. Sígangandi lyftur (rennistigar, Eskalatorar) sbr. 8. gr. og Paternosterlyftur, sem ekki eru skilgreindar hér.
   4. Með samsettu stjórnkerfi (notaðar ýmist sem sjálfvirkar eða með lyftuverði).

II.
ALMENN ÁKVÆÐI

3. gr.
Efni og hönnun.

1. Lyfta með tilheyrandi vélakerfi og göngum skal gerð úr fulltraustu efni og hafa nægan styrkleika við öll rekstrarskilyrði. Allir hlutar lyftu skulu vera varðir gegn óviðkomandi áhrifum og allir hreyfihlutar hennar þannig afgirtir, að mönnum stafi ekki hætta af þeim.

   Auk þess að uppfylla þær kröfur, sem gerðar eru í reglugerð þessari, skal sérhver lyfta gerð samkvæmt þeim kröfum, sem kunna að vera settar í byggingarsamþykktum, brunamálasamþykktum og samþykktum Rafmagnseftirlits ríkisins.
2. Sérhver lyfta skal merkt með spjaldi, sem á sé letrað nafn framleiðanda lyftunnar, framleiðsluár og númer.

4. gr.

Seljandi lyftu ábyrgist með undirskrift sinni á tilkynningareyðublaði því, sem um getur í 34. gr., að lyftan uppfylli að öllu leyti kröfur þær, sem gerðar eru í reglugerð þessari.

5. gr.
Smályftur skv. flokki a 1.

Eftir því sem við getur átt gilda ákvæði eftirtalinna greina um smályftur, sem falla undir flokk a 1:

1. gr., 2. gr., 3. gr., 4. gr., 6. gr., 9. gr., 10. gr., 11. gr., 12. gr., 13. gr., 15. gr., 16. gr., 1.—3. tl., 17. gr., 1. tl., 20. gr. 2. tl., 21. gr. 2. tl., 22. gr. 1.—5. tl. og 7.—8. tl. 23. gr., 25. gr. 1.—2. tl., 26. gr. 1. tl., 28. gr. 1.—4. tl., 29. gr. 1.—2. tl., 30. gr., 31. gr., 32. gr. og 34.—39. gr.

Fari lyftan að einhverju leyti fram úr stærðartakmörkunum t. d. varðandi burðargetu eða þverflatarmál lyftuganga, ber að flokka lyftuna undir vörulyftur, flokk b. 1.

6. gr.
Vöruvindur skv. flokki a 2 og b 2.

1. Lyftitæki án stóls og vöruvindur eru leyfðar, ef þær fullnægja eftirfarandi kröfum, þó með þeim skilyrðum, sem Öryggiseftirlitið kann að setja í hverju einstöku tilfelli.
2. Slík lyftitæki má ekki staðsetja yfir gangvegum eða inngöngum í hús. Undanþágu frá þessu ákvæði getur Öryggiseftirlitið veitt í vissum tilvikum.
3. Vél lyftunnar skal þannig hönnuð, að séð sé fyrir því, að þungi, sem verið er að slaka niður, fari ekki fram úr eðlilegum slökunarhraða, þó að handhemilll verki ekki eða kraftstraumurinn rofni skamma stund.
4. Vélknúið lyftitæki skal hafa sjálfvirkan stöðvibúnað, sem stöðvar vinduna, þegar byrðin hefur náð neðstu eða efstu stöðu.
5. Strengur sá eða strengir, sem byrðin hangir í, skulu hvað styrkleika snertir vera með 5-földu öryggi og er þá einungis reiknað með togátaki.
6. Þegar lyftitækið er utan húss, skulu húsdyr vera með þverslá eða hafa annan líkan búnað til að koma í veg fyrir, að menn falli út um þær.

   Beggja megin í dyrakörmum skulu vera traust handföng.

7. Þegar lyftitækið er innan húss og einungis göt í gólfum, skulu sjálfverkandi hlerar vera yfir götunum eða traust handrið, sem hægt er að setja við þær hliðar opsins, sem ekki er verið að vinna við.
8. Hámarkslyftihraði fyrir vindur er 1,5 m/sek. Eftir því, sem við á gilda ákvæði þeirra greina, sem taldar eru í 5. gr. um vöruvindur.

7. gr.
Lyftur bornar af kólfi.

Vökvaþrýstilyftur geta fallið undir ákvæði um vöru- eða fólkslyftur, sbr. fl. b 1, c eða d, eftir ástæðum, en auk þess gilda um þær eftirfarandi sérákvæði:

1. Við lyftur, sem hreyfðar eru af burðarkólfi verður tenging stólsins við kólfinn að vera svo traust, að andvægi, sem kann að vera á lyftunni, geti ekki undir neinum kringumstæðum lyft stólnum frá kólfinum.
   Ef andvægið er þyngra en tómur stóllinn, verður fallhemill að vera á andvæginu.
2. Í aðrásinni til vökvaþrýstistrokksins skal vera pípubrotsloki rétt við strokkinn til þess að koma í veg fyrir að stóllinn falli með meiri hraða en eðlilegum ganghraða þó að aðrásarpípan brotni.
   Þessi öryggisbúnaður skal prófaður á þann hátt, að stóllinn er fulllestaður og síðan skyndilega opnað fyrir olíustrauminn.
3. Til þess að koma í veg fyrir, að stóll vökvaþrýstibúinnar lyftu sígi niður frá hæð, sem hann stendur við, skal vera sjálfvirkur búnaður, sem heldur stólnum við hæðina.

8. gr.
Rennistigar (Eskalatorar) skv. flokki d 3.

1. Stiginn með tilheyrandi vélum á að vera unninn úr góðu efni og hafa nægan styrkleika fyrir öll rekstrarskilyrði.
2. Vélarnar eiga að vera innilokaðar og þannig frá þeim gengið, að óviðkomandi komist ekki að þeim.
3. Þannig skal frá stiganum gengið, að fólki, sem fer hann sé ekki hætta búin, þegar það stígur á hann og af honum.
4. Handrið stigans á að vera með handlista, sem fylgir hreyfingu stigans og skal handlistinn þannig tengdur handriðinu, að fólki stafi ekki hætta af honum.
5. Við þá staði, sem handlistinn hverfur niður í handriðið, skal vera rofi, sem þegar stöðvar handlistann, ef þess gerist þörf.
6. Á hverri hæð skal vera stöðvihnappur og gangsetningarhnappur, en þannig skal frá gangsetningarhnappnum gengið, að lykil þurfi til að nota hann.
7. Við báða enda stigans skal vera skilti á áberandi stað og á það eftirfarandi greinilega letrað:

Hámark 2 menn á hvert þrep.
Börn innan 6 ára einungis í fylgd með fullorðnum.
Göngustafir og regnhlífar mega ekki hvíla á stiganum.
Stöðvihnappa uppi og niðri má einungis nota í neyðartilvikum.

IV.

ALMENNAR FÓLKS- OG VÖRULYFTUR

Flokkur c 1 og 2, og d 1, 2 og 4.

9. gr.

Lyftur innanhúss.

1. Veggir lyftuganga skulu vera sléttir og mishæðalausir. Eftir því sem föng eru á skulu veggir vera án útstandandi hluta og innskota. Öll lyftugöng, sem eru steinsteypt eða múrhlaðin, skulu múrhúðuð innan eða að minnsta kosti sementsþvegin og borin rykbindandi efni. Þekja yfir lyftugöngum skal vera úr eldtraustu efni eða veggir lyftuganganna ná 0,3 m upp fyrir þakflöt hússins. Sé ekkert op á þekju lyftuganganna skal á ofanverðum veggjum þeirra vera loftrás út, sem ekki sé minna en 100 cm^2 að flatarmáli.
2. Í vélarrúmi, strengjahjólarúmi og lyftugöngum mega eingöngu vera tæki, sem tilheyra lyftunni, með eftirfarandi undantekningum:

   Gegnumgangandi pípuleiðslur og rafmagnsstrengir mega liggja gegnum vélarrúm og strengjahjólarúm, ef slíkt er úr traustu efni og vel fest. Slíkir hlutir mega ekki vera upp af neinum hluta tilheyrandi lyftunni eða á nokkurn hátt draga úr hæðinni til lofts yfir lyftunni eða innihalda eldfimar, sprengifimar eða eitraðar gastegundir.

   Rafmagnsleiðslur, sem ekki tilheyra lyftunni, geta í sérstökum undantekningum verið í lyftugöngum, þó með því skilyrði, að engar greinar út úr þeim eða bræðivör þeim tilheyrandi séu í lyftugöngunum.

   Leiðslur, sem flytja háspenntan straum skal vera hægt að frátengja utan við lyftugöngin, en að gerð og styrkleika skulu þær fullnægja gildandi reglum um raforkuvirki.

   Áður en rafmagnsleiðslur eru lagðar í lyftugöng skal leita samþykkis Öryggiseftirlitsins um legu þeirra.

   Hanar, lokar, greiningar o. þ. h. á pípuleiðslum, svo og hreinsi- og eftirlitsop mega ekki vera í vélarrúmi, strengjahjólarúmi eða lyftugöngum.
3. Lyfta má að öllu jöfnu ekki vera í nánd við eldstæði eða við sali þar sem vinna fer fram, sem eldhætta stafar af. Veggir lyftuganganna skulu vera úr eldtraustu efni og einungis með nauðsynlegum dyrum og ljósopum.

   Eldtraustir veggir lyftugangna teljast 10 cm þykkir veggir úr járnbentri steinsteypu eða öðru jafntraustu efni, sem byggingafulltrúi samþykkir.

   Undanþegnar eldtraustum lyftugöngum eru:
   a. Lyftur í stigahúsum eða lyftur, sem ganga milli sillna eða palla.
   b. Lyftur, sem einungis ganga milli tveggja hæða og eru þannig gerðar, að annað hvort lyftustóllinn eða sjálfvirkir hlerar loka gólfopinu að fullu, bæði í efstu og neðstu stöðu.
   c. Smályftur (2. gr. a og 5. gr.) í einkaíbúðum, sem einungis ganga milli tveggja hæða.
   d. Lyftubúnaður í húsum, þar sem starf hefur ekki eldhættu í för með sér, t. d. í vörugeymslum o. þ. h. Þó skal í slíkum tilfellum leita heimildar brunavarnaeftirlits.
4. Ef göt fyrir andvægi, strengi, stýringar eða annað tilheyrandi lyftu, eru í gólfum utan við lyftugöng, skal slíkt lokað inni í stokk úr eldtraustu efni alla leið frá gólfi til efri brúnar gats í næsta gólfi.

5. Séu tvær eða fleiri lyftur í samliggjandi göngum skulu þær aðskildar alla leiðina (sbr. 13. gr.). Í skilin má nota stálþráðarnet eða annað, sem ekki brennur.
6. Botn lyftuganga (gryfju) skal vera svo traustur, að hann þoli, að fullhlaðinn lyftustóll eða andvægi falli á hann eða höggdeyfa hans með fullum hraða.

   Ef vistarverur eru undir lyftugöngum eða umferð þar möguleg, skulu fallhemlar vera bæði á lyftustól og andvægi.

   Ef dýpt gryfju er meiri en 1 m og engar dyr inn í hana, skal vera fastur stigi upp úr henni.

   Ef dýpt gryfju er meiri en 2½ m og að henni liggur herbergi, skulu dyr vera á milli. Sé erfiðleikum bundið að hafa dyr til gryfjunnar, má leyfa stiga með handlista frá neðsta viðkomustað lyftunnar.
7. Sé hætta á því, að vatn renni niður í gryfjuna, skal afrennsli vera frá henni. Gangi gryfja niður í grunnvatnshæð skulu veggir og botn hennar vera vatnsheldir. Varðandi hæð og dýpt lyftuganga sjá 27. gr. 1. og 2. lið.

10. gr.
Lýsingarop á lyftugöngum.

1. Lýsingarop og dyr á veggjum lyftuganga, sem ekki eru útveggir, skulu vera með að minnsta kosti 6 mm eldtraustu gleri í föstum eldtraustum körmum.
2. Samanlögð ljósop á lyftugöngum, sem krafizt er að sé með eldtraustum veggjum, mega ekki á neinni þeirra hæða, sem lyftugöngin liggja í gegnum, fara fram úr 1/10 af þverflatarmáli ganganna.

11. gr.
Dyr í veggjum lyftuganga og umgerð lyftu.

1. Allar dyr á veggjum lyftuganga skulu vera með hurðum, sem ekki geta gengið inn í lyftugöngin.

   Óhindruð breidd dyranna má ekki vera meiri en breidd dyra lyftustólsins.

   Sú hlið hurðar, sem veit inn í lyftugöngin, skal vera í sama fleti og innanverður veggflötur lyftuganganna og læsingarhúnar mega ekki skaga inn fyrir hurðarflötinn.

   Hurðir í dyrum lyftuganganna skulu þannig gerðar, að þær skeri sig greinilega frá öðrum hurðum í húsinu.
2. Hurðir og karmar dyra á lyftugöngum, sem krafizt er, að séu eldfastir, skulu vera úr eldtraustu efni. Ef dyr að lyftugöngum eru á útvegg, getur Öryggiseftirlitið veitt undanþágu frá þessu ákvæði.
3. Hurðir í dyrum lyftuganga, sem ekki þurfa að vera eldtraustar, skulu þó uppfylla þær kröfur, sem gerðar eru til umgerðar lyftuganga (sbr. 13. gr.).

   Ef nauðsynlegt er, að hurðir falli nákvæmlega að karmi, t. d. ef á þeim eru rafmagnssnertlar og hurðir úr tré, skal sú hlið hurðarinnar, sem snýr inn í lyftugöngin vera klædd 1 mm þykkri stálplötu eða vera styrkt með járnvirki.
4. Ef gler er í hurð lyftuganga má þykkt þess ekki vera minni en 6 mm. Skal glerið vera stutt að utanverðu með málmpóstum með ekki meira en 15 cm millibili. Glerið skal fellt í traustan ramma úr málmi.

   Sé glerið ekki járnbent má það ekki ganga lengra niður en í 75 cm fjarlægð frá þrepi eða gólfi.
5. Dyrakarmar skulu vera úr traustu „prófílstáli“, vel festir í vegg lyftuganga eða lyftuumgerðar.
6. Við lyftur, sem falla undir flokk b, c eða d skal gægjugat vera á hurðum. Ef hurðir eru vængjahurðir nægir, að gægjugat sé einungis í öðrum vængnum. Í

gægjugatinu skal vera eldtraust gler í föstum eldtraustum ramma, sbr. 10. gr., og minnsta glerþykkt 6 mm. Breidd rétthyrnds gægjugats skal ekki vera minni en 10 cm og ekki meiri en 15 cm, hæð ekki minni en 40 cm og flatarmál ekki yfir 0,15 m^2.

Minnsta hæð neðri brúnar gægjugats frá gólfi 75 cm. Hringlaga gægjugöt mega ekki hafa meira en 15 cm þvermál og séu fleiri en eitt í hurð, skal eitt þeirra vera í 1,5 m hæð frá gólfi. Öryggiseftirlitið getur leyft aðra lögun gægjugata.

Matt gler má ekki vera í gægjugati.

Ef hurðir eru sjálfvirkar rennihurðir eða ef hurðir eru skv. 4. lið þessarar greinar, gilda framangreind ákvæði ekki.

7. Á frambrún sjálfvirkra rennihurða við lyftur, sem falla undir flokk c og d skulu vera þreifilistar, sem við snertingu stöðva lokunarhreyfingu hurðarinnar og setja hana á gagnstæða hreyfingu.

12. gr.
Vélar- og strengjahjólarúm.

1. Hreyfivél lyftu með tilheyrandi tækjum skal vera í þar til gerðu rými, sem er aðgengilegt, en læst og með raflýsingu og tengli.

Vélarrúmið má ekki vera gegnumgangur til annarra herbergja. Gegnumgangur fyrir starfsmenn, sem sjá um viðgerðir og viðhald annarra véla og tækja, sem í húsinu eru, má þó vera gegnum vélarrúm lyftu, ef það er nægilega stórt til þess, en þá skulu vélar og tæki lyftunnar aðskilin frá ganginum með girðingu úr stálþráðarneti. Möskvastærð netsins má ekki vera meiri en 20 mm, þó má möskvastærð vera allt að 50 mm, ef fjarlægð netsins frá næsta hreyfihluta lyftivélar er meiri en 150 mm.

Vélarrúmið skal vera eldtraust. Fjarlægðin milli yzta hluta vélar og veggjar skal á tvo vegu þar sem staðið er, þegar vélinni er snúið með sveif, vera að minnsta kosti 0,5 m. Hæð frá gólfi til lofts í vélarrúminu skal vera að minnsta kosti 1,8 m þar, sem lægst er.

Hreyfihlutar vélar, sem hætta getur stafað af, skulu vera með hlífum.

Við dyr inn í vélaklefa skal vera skápur með læstri glerhurð og skal varalykill að vélaklefanum geymdur í honum.

Vélarrúmið skal að svo miklu leyti, sem við verður komið, vera rykþétt aðskilið frá lyftugöngunum.

Veggir vélarrúmsins skulu múrhúðaðir eða sementsþvegnir og bornir rykbindandi efni, eða málaðir með olíumálningu.

Við smályftur samkv. 2. gr. fl. a1 þarf ekki að uppfylla framangreind skilyrði varðandi stærð vélarrúms, ef vélar eru þannig staðsettar, að hættulaust verði komizt að þeim til eftirlits og viðhalds.

2. Sé aflgjafi lyftunnar rafmagn, skulu veggir, þak og gólf vélarrúms vera úr eldtraustu efni.
3. Aðgangur að vélarrúmi lyftu skal vera greiður, gegnum dyr eða lúgu. Þurfi tröppu eða stiga til að komast til vélarrúmsins, skal stiginn vera fastur með flötum þrepum og handlista til stuðnings beggja megin.

Gangþrep steypt í vegg teljast ekki fullnægjandi.

4. Hurðir í dyrum til vélarrúms skulu vera sjálflokandi og, ásamt körmum, eldtraustar.

Á úthlið hurðarinnar skal vera spjald, úr varanlegu efni, sem á er letrað:

„Vélarrúm fyrir lyftu.
Óviðkomandi bannaður aðgangur.“

5. Snagar fyrir föt skulu vera í vélarrúminu.
6. Vélarrúmið skal vera hægt að hita og loftræsta þannig, að hiti þar haldist milli + 5° og + 40° C.
7. Klefar fyrir strengjahjól, hraðastilli og önnur tæki tilheyrandi lyftu skulu vera svo stórir, að eftirlit verði framkvæmt án hættu. Klefinn skal vera læstur.

Aðgöngumöguleikar skulu vera eins og krafizt er fyrir vélarrúm.

13. gr.
Umgerð lyftuganganna.

1. Við lyftur innanhúss þar, sem umgerð lyftuganganna er ekki úr eldtraustu efni (sbr. 9. gr. 3. liður) skal umgerðin vera úr öðru fulltraustu efni alla hæð lyftuganganna (sbr. 3. liður).
2. Við lyftur utan á húsum skal umgerð um lyftugöng ná að minnsta kosti upp í 2,10 m hæð (sbr. 3. liður) yfir efsta gólf.
3. Umgerð lyftuganga skal vera úr efni, sem ekki getur brunnið.

Undanskildar þessu ákvæði eru þó smályftur, sem getið er í 9. gr. 3. tl.

Ef umgerðin er rimlar, stálþráðarnet eða svipað efni, má bilið milli rimla eða möskvastærðin ekki vera meiri en 20 mm. Þar sem fjarlægðin milli lyftuumgerðar og lyftustóls eða andvægis er minni en 50 mm má möskvastærðin ekki vera meiri en 10 mm.

Aldrei má fjarlægð stóls til veggjar vera minni en 25 mm.

Í neti með 10 mm möskvastærð má þráðargildleikinn ekki vera undir 1,4 mm. Sé möskvastærðin meiri má þráðargildleikinn ekki vera minni en 1,8 mm.

Þeir veggir lyftuganga, sem ekki snúa að stóldyrum, mega að nokkru eða öllu leyti vera úr gleri, þó því aðeins að eftirfarandi kröfum sé fullnægt:

Ef þykkt glersins er 6 mm má hæð þess eða breidd í veggfletinum ekki fara fram úr 0,7 m.

Ef þykkt glersins er 8 mm má hæð þess eða breidd í veggfletinum ekki fara fram úr 1,0 m.

Ef þykkt glersins er 10 mm eða ef notað er hert gler með að minnsta kosti 6 mm þykkt má hæð þess eða breidd í veggfletinum vera meiri en 1 m.

Glerið skal vera í römmum úr stáli eða öðrum málmi og fest í rammana með listum úr sama efni.

Til hlífðar gleri í vegg lyftuumgerðar, þar sem veggir ganga upp í gegnum gólf eða upp með stigum skal vera að minnsta kosti 75 cm hátt grindverk með 15 cm breiðri stálplötu neðst. Grindverkið skal vera nægilega þétt til að gefa örugga vernd.

14. gr.
Lyftustólar, hurðir þeirra og gluggar.

1. Hliðar lyftustóls, sem ekki eru með dyrum skulu vera þétt klæddar með fulltraustu efni. Á lyftustólnum skal einnig vera þak, það traust, að það þoli þunga eins manns.

Þakinu má sleppa á palllyftum með lyftibogum fyrir fallhlera.

2. Í lyftustólum, sem falla undir flokk b eða c mega veggir vera klæddir stálþráðarneti, ef möskvastærð er ekki meiri en 15 mm og netklæðningin gengur ekki lengra niður en í 90 cm frá gólfi lyftustólsins.
3. Glugga á lyftustól getur Öryggiseftirlitið leyft, þó því aðeins að í þeim sé hert gler að minnsta kosti 6 mm þykkt, og hámarksstærð þeirra 0,75 m^2.

Gluggar eru ekki leyfðir í lyftustólum í fjölbýlishúsum.

4. Við lyftur til mannflutninga (flokkur c og d 1, 2 og 4) skal vera rimla- eða rennigrind í stól, ef þar er ekki hurð. Ekki má vera hægt að setja stólinn á hreyfingu, nema dyr hans séu lokaðar, sbr. 5., 8. og 9. lið. Fjarlægð milli rimla í rennigrindinni má ekki vera meiri en 10 cm.

   Eldri lyftur, þar sem fjarlægð milli rimla er meiri en 10 cm, skal klæða grindina með leðri eða öðru álíka efni.
5. Í vörulyftum til mannflutninga (flokkur c), sem ekki ganga hraðar en 0,6 m/sek. má sleppa rimlagrindinni, ef dyr stólsins snúa gegn sléttum vegg, sem ekki hefur neinar ójöfnur út eða inn, sem eru meira en 5 mm og ef fjarlægðin milli frambrúnar á gólfi lyftustólsins og þilsins er hvergi meiri en 3 cm. Innfelld handföng fyrir hurðarlokur eru þó leyfð.
6. Lyftustólar til mannflutninga (flokkur d), sem hafa þéttar hurðir skulu vera með loftræstiopum að ofan.
7. Fjarlægðin milli fremstu brúnar gólfs í dyrum lyftustóls og þils í lyftugöngum má hvergi fara fram úr 3 cm.

   Fjarlægð rennigrindar í stól frá vegg í lyftugöngum eða dyrum í lyftugöngum má hvergi vera meiri en 15 cm.
8. Fólks-lyftur (flokkur d 2) mega geta gengið með tómum lyftustól, þó að stóldyr séu opnar, ef gólf stólsins er hreyfanlegt og rýfur strauminn til ytri hnappa, þegar stigið er á það og gerð veggjar lyftuganganna og fjarlægðin til hans uppfylla kröfur 5. liðar þessarar greinar.
9. Við sjálfvirkar fólks-lyftur (flokkur d 2), sem ganga með allt að 1 m/sek. hraða, má lyftustóllinn vera án rennigrindar í dyrum, ef einungis einar dyr eru á stólnum (sjá þó 12. lið), sem snúa gegn lóðréttum sléttum vegg, sem er múrhúðaður, „spartlaður“ og málaður. Hurðir í dyrum veggjarins skulu vera sléttar, án útstandandi hluta eða dælda. Fjarlægðin milli frambrúnar gólfs í dyrum stólsins og veggjar í lyftugöngum má ekki vera meiri en 15 mm. Fjarlægð frá þakbrún til veggjar 7,5 cm.

   Í lyftustólum án grindar í dyrum má í stað hreyfanlegs gólfs nota rekstrarörugggan tímaliða. Veggur og hurðir í dyrum lyftuganga skulu málaðir mismunandi litum.

   Listar, sem ekki liggja lóðrétt og kunna að standa út úr vegg lyftuganganna mega ekki standa lengra en 3 mm út úr honum og þá skulu brúnir þeirra skásniðnar þannig, að hliðarnar myndi 20° horn við lóðréttan flöt.

   Sams konar listar, sem eru lóðréttir, skulu sniðnir á endanum 20° horn við lóðréttan flöt.
10. Í dyrum lyftustóls, sem ekki eru lokaðar með rennigrind, skal vera öryggisþröskuldur, sem við þrýsting hreyfist niður á við og inn mót stólgólfinu og stöðvar stólinn.

    Ekki má stólinn geta farið aftur af stað fyrr en þröskuldurinn er kominn í sína upprunalegu stöðu, og þá gegn kvaðningu úr stólnum, ef við verður komið.
11. Á stól fyrir fólks-lyftur mega ekki vera fleiri en þrennar dyr. Ef fjarlægðin milli tveggja gagnstæðra dyra er 1.2 m eða meira, mega þær vera án grindar.
12. Ef lyftustóll er búinn bakskoti fyrir flutning á sjúkrabörum eða því um líku, skal læst hurð vera fyrir bakskotinu. Þannig skal frá gengið, að þegar hurðin að bakskotinu er opin, rjúfi hún sambandið til ytri stjórnhnappa lyftunnar.

15. gr.

Farmþungi og gólfflötur lyftustóls.

1. Fyrir hverja lyftu skal mesti leyfilegur flutningsþungi tilgreindur og skal notkun lyftunnar ávallt vera innan þeirra takmarka.

2. Á öllum hurðum í dyrum lyftuganganna og í lyftustólnum skal vera greinilegt spjald, sem tilgreini hámarksþunga (sjá 23. gr.).

Í eftirfarandi töflu er tilgreindur mannfjöldi og þungi í hlutfalli við mesta og minnsta gólfflatarmál lyftustóls.

		Gólfflötur í m²	
Mannfjöldi	Þungi kg	Hámark	Lágmark
1	100	0,4	0,3 = 55 × 55 cm
2	175	0,6	0,4
3	250	0,8	0,6
4	325	1,0	0,8
6	475	1,35	1,15
8	600	1,65	1,45
10	750	1,95	1,75
12	900	2,25	2,05
14	1050	2,55	2,35
16	1200	2,85	2,65
20	1500	3,40	3,20
24	1800	3,95	3,75
30	2250	4,70	4,45
36	2700	5,40	5,10

Þegar stólstærð til vöruflutninga er ákveðin, ber að taka tillit til þeirra tegunda vara, sem flytja skal.

Þegar um er að ræða lyftur í sjúkrahúsum, sem eiga að geta flutt sjúkrabörur og sjúkrarúm, má víkja frá ofangreindu um stærð gólfflatar í hlutfalli við þunga.

Ef um lyftur í sjúkrahúsum er að ræða, sem gerðar eru fyrir flutning sjúkrarúma, en á heimsóknartíma eru notaðar til mannflutninga, skal lyftan búin hámarksþungarofa, sem kemur í veg fyrir, að lyftan fari af stað við 15% yfirhleðslu. Að lyftan sé ofhlaðin skal gefið til kynna í stólnum með hljóði eða ljósmerki og lýsandi skilti með áletruninni „ofhlaðin". Með kyrrstæðum vélum skal vera hægt að ferma stólinn með nánar tilteknum yfirþunga til prófunar, án þess að strengirnir skríði í sporum drifhjólsins.

Reynsluþunginn á að svara til fulls álags fólks-lyftu með sama gólffleti. Fallhemlar og stýringar skulu gerðar fyrir sama þunga.

16. gr.
Andvægi.

1. Sérhvert andvægi skal ganga milli stýringa þannig, að það geti hvorki orðið fast, slöngvazt eða valdið tjóni við fall.
2. Fjarlægð milli andvægis og stóls og andvægis og veggjar má ekki vera minni en 4 cm.
3. Andvægi, sem ganga innan lyftugangs annarrar lyftu skulu vera afþiljuð alla brautarleiðina. Slík afþiljun má vera úr stálþráðarneti með 5 cm möskvum.
4. Nauðsynlegar eftirlitslúgur verða að vera á gangaveggnum eða afþiljuninni bæði að ofan og neðan.

17. gr.
Stýringar og stýriskór.

1. Lyftustól og andvægi skal haldið á braut sinni af leiðarteinum, sem séu svo langir, að stýriskórnir geti ekki farið út fyrir enda þeirra.

Vegna þenslu við hitabreytingar og sigs, sem kann að verða á gangaveggjum mega leiðarteinar ekki vera steyptir fastir í botn ganganna.

2. Leiðarteinar fyrir lyftustól með fallhemlum skulu hafa þann styrkleika og vera þannig festir, að þeir þoli það átak, sem þeir verða fyrir við grip fallhemlanna, þegar stóllinn fellur á þá.

Krafturinn P, sem fram kemur, þegar stóllinn stöðvast í falli af fallhemlunum, reiknast þannig:

Hraði 0,6 m/sek P = 4,5 G.
Hraði 0,6—0,85 m/sek P = 5 G.
Hraði 0,85—1,0 m/sek P = 5,3 G.
Fyrir vægt fall P = 3 G.
Fyrir skriðandi stöðvun P = 2 G.
G = samanlagður þungi stóls og þungans í honum.
Tog- eða þrýstispenna í stólleiðarteinum má ekki fara fram úr 1800 kp/cm^2.
Sveigjulengd leiðarteinanna reiknast eftir Eulers-reglu:

$$I = \frac{P \cdot L^2 \cdot S}{E \cdot \pi^2}$$

I = Tregðuvægi þversniðsins í cm^4 (minnsta).
S = Öryggisstuðull = 2.
L = Sveigjulengd í cm.
E = 2100000 kp/cm^2 fyrir stálleiðarteina.
E = 100000 kp/cm^2 fyrir viðarleiðarteina.

18. gr.
Stöðuvísar, aðvörunarbjöllur.

1. Sérhver lyfta með lokuðum lyftugöngum, sem hefur meira en 2 stöðvistaði, skal hafa búnað bæði í stól og utan lyftuganga, sem sýnir hvar lyftustóllinn er staddur á hverjum tíma. Fyrir 2 eða fleiri lyftur með sameiginlegu (kollektiv) stjórnkerfi er nægilegt, að stöðuvísir utan lyftuganga sé á aðalhæð. Ef tvær lyftur eru hlið við hlið, önnur með safnstýringu, hin með einfaldri hnappastýringu, skulu báðar lyftur hafa stöðuvísa á öllum hæðum.
2. Sérhver lyfta í lokuðum svelg, sem ætluð er til mannflutninga (2. gr. c og d) skal vera búin hringingarlögn þannig, að hægt sé að gefa merki frá stólnum til húsvarðar eða annars hentugs staðar. Bjallan skal vera merkt „Neyðarkall frá lyftu“ og hnappurinn í stólnum merktur „Neyðarbjalla“.

Bjölluhnappurinn á að vera greinilega auðkenndur, svo að hann skeri sig úr frá hæðarstillihnöppunum (Rauður) og vera ofan við þá. Sé bjallan þannig staðsett, að hringingin heyrist ekki í stólnum, skal önnur bjalla vera í lyftugöngunum. Rafstraumur til neyðarbjöllu skal koma frá rafhlöðum.

19. gr.
Ganghraði lyftunnar.

1. Mesti leyfilegur ganghraði sjálfvirkar fólkslyftu, (flokkur d 2) án grindar í stóldyrum er 1 m/sek. Þetta ákvæði gildir bæði fyrir lyftur með safnstýringum og lyftur með einfaldri hnappastýringu. Ef ganghraðinn er meiri en 0,75 m/sek skal lyftan hafa sérstakan hraðastillibúnað, sem minnkar hraðann, áður en stóllinn stöðvast á hæðum.

2. Ef ganghraðinn er yfir 1,25 m/sek skal í stóldyrum vera grind, sem ekki er hægt að opna meðan stóllinn er á ferð.
3. Ef lyftustóllinn er með sjálfvirkum þéttum hurðum, má ganghraðinn fara upp í 2,5 m/sek.

   Sé þess óskað að hafa ganghraðann meiri, skal leita samþykkis Öryggiseftirlitsins.
4. Mesti leyfilegur ganghraði fyrir vöru-fólkslyftur (flokkur c) án grindar í stóldyrum er 1 m/sek. Sé meiri hraða óskað, gilda sömu ákvæði og um fólkslyftur.
5. Ef um er að ræða vöru-fólkslyftur án grindar í stóldyrum og með meiri hraða en 0,6 m/sek verður bil milli stóls og hurðar í dyrum lyftuganga, svo og áferð veggjar í lyftugöngum að uppfylla þær kröfur, sem gerðar eru varðandi fólkslyftur (14. gr. 9). Ef vöru-fólkslyfta er þannig staðsett í húsi, að gera megi ráð fyrir, að hún verði að miklu leyti notuð til mannflutninga og ef ganghraðinn er meiri en 0,6 m/sek skal öryggisþröskuldur vera í dyrum stólsins (sbr. 14. gr. 10).

20. gr.
Stjórntæki og hreyfibúnaður.

1. Sérhverja lyftu skal vera hægt að stöðva á öruggan hátt úr stól, hvar sem er á lyftuleiðinni.

   Þegar um þrýstihnappastýringu er að ræða, skal vera sérstakur stöðvihnappur í lyftustólnum í lyftum, sem falla undir flokk c og d, en utan við hverjar dyr á lyftum tilheyrandi flokk b. Litur stöðvihnappsins skal vera annar en hinna hnappanna (svartur).
2. Vörulyftur, flokkur b og smályftur, flokkur a, með meira en 20 kg burðargetu skulu vera þannig gerðar, að þeim verði einungis stjórnað frá utanverðum lyftugöngum.
3. Vörulyftum með lyftuverði, flokkur c 1, skal einungis vera hægt að stjórna frá stólnum. Í sérstökum tilfellum getur Öryggiseftirlitið leyft frávik frá þessu ákvæði og þá með sérstökum skilyrðum.
4. Sjálfvirkar vöru-fólkslyftur, flokkur c 2, má búa utanverðum og innanverðum stjórntækjum, en þó því aðeins, að þau séu þannig gerð og tengd hvort öðru, að hreyfing, sem komið hefur verið af stað með innanverðum stjórntækjum, verði ekki trufluð af utanverðu tækjunum og að skipting frá innanverðri stjórn í utanverða og öfugt, verði einungis framkvæmd meðan lyftustóllinn er í kyrrstöðu. Lyftur þessar skulu vera svo gerðar, að gangsetning utan frá geti ekki átt sér stað þegar eftir að stóllinn hefur stöðvazt (biðrofi).
5. Fólkslyfta með lyftuverði, flokkur d 1, skal vera þannig gerð, að henni verði einungis stjórnað frá stólnum.
6. Sjálfvirkar fólkslyftur, flokkur d 2, mega vera með bæði innanverðum og utanverðum stjórntækjum, ef þannig er frá tækjunum gengið, sem krafizt er í 4. lið, en auk þess skal svo um búið, að ekki sé hægt að beita utanverðu stjórntækjunum, fyrr en eftir 5 sek. frá því að lyftustóllinn var stöðvaður.

   Ekki þarf þó að uppfylla þessar kröfur, ef lyftan hefur safnstýringu, þar sem kvaðningar bæði innanfrá og utanfrá eru „skráðar“ til að sinna köllum eftir röð. Í slíkum lyftum skulu bæði ræsi- og stöðvikvaðningar gefnar til kynna með ljósmerki við þrýstihnappana í stólnum. Að utan skal svar við kvaðningu gefið með ljósmerki.
7. Ef stjórntæki lyftu er vogararmur, á armurinn að falla sjálfkrafa í óvirka stöðu og rjúfa stjórnstrauminn um leið og honum er sleppt.

   Ef um annan vélrænan stjórnbúnað er að ræða (hjól eða streng), verður að

vera þannig frá gengið, að ræsing geti ekki átt sér stað, ef straumrof verður, nema stjórntæki séu áður sett í óvirka stöðu.

8. Á þaki lyftustóls skal vera aðgengilegur rofi til að rjúfa stjórnstrauminn. Skal rofinn þannig gerður, að örugglega verði séð, þegar straumurinn er rofinn.
9. Á þaki lyftustóls skal vera búnaður til að gangsetja lyftuna, ef eftirfarandi skilyrðum er fullnægt:
   a. Að þar sé tengihnappur fyrir hreyfingu lyftustólsins upp, þannig gerður, að straumurinn rofni sjálfkrafa, þegar fjarlægðin milli stólþaksins og lofts yfir lyftugöngum er ca. 2 m.
   b. Að frá stólþaki sé ekki hægt að hreyfa lyftuna hraðar en 0,75 m/sek.
   c. Að þar sé skiptirofi með hnöppum merktum E (eftirlit) og N (notkun) þannig gerður, að hann þurrki út allar kvaðningar, sem kunna að hafa verið gefnar og geri samtímis alla þrýstihnappa stjórntækisins, bæði í stól og utan lyftuganganna, óvirka.
   d. Að hreyfing stólsins vari einungis meðan þrýstihnöppum merktum „upp“ — „niður“ er haldið inni.
   e. Að rofi sá, sem krafizt er í 8. lið þessarar greinar, sé staðsettur við búnað þann, sem krafizt er samkvæmt 9. lið þessarar greinar a—d.

21. gr.

Burðarstrengir (keðjur, belti o. þ. l.).

1. Í öllum lyftum, með þeim undantekningum, sem að neðan greinir, þar sem vindan hefur tromlu, sem vefur burðarstreng, keðju e. þ. l. upp á sig, skulu bæði lyftustóll og andvægi hanga í að minnsta kosti tveim strengjum, keðjum, beltum o. þ. l.
2. Við smályftur með tromluvindur má leyfa, að lyftustóll og andvægi hangi í einum streng.
3. a. Í lyftu með drifhjólsvindu, sem er í flokk c með 500 kg burðargetu eða meira eða flokki d fyrir 6 manns eða meira, skulu lyftustóll og andvægi hanga í minnst 3 strengjum, nema ákvæði d-liðar þessarar greinar sé fullnægt á annan hátt.
   b. Í lyftu með drifhjólsvindu, flokkur d, og ætlað er að bera 3—5 menn, þurfa burðarstrengir stóls og andvægis ekki að vera meira en 3.
   c. Aðrar lyftur með drifhjólsvindu þurfa ekki að hafa nema 2 burðarstrengi.
   d. Núningsviðnámið milli strengja og drifhjóls skal vera það mikið, að lyftan geti borið 50% yfirþunga, án þess að strengirnir skriki á drifhjólinu. Álagsbogi strengjanna á drifhjólinu má ekki vera undir 135°.
4. Burðarstrengir (keðjur o. þ. l.) skulu vera aðskildir og þannig festir, að þunginn skiptist jafnt á þá, sbr. 26. gr. 1. lið varðandi lyftur með drifhjólsvindu með 3 eða fleiri strengjum. Þegar strengur er tengdur við stól eða andvægi, skal það gert sem hér segir:

   Strengsmeyging (splæs) með einni strengklemmu, eitt bragð og tvær strengklemmur, strenglás eða sérstakur festibolti með keilusæti til að steypa strenginn fastan í með hvítmálmi. Þegar um tromluvindu er að ræða, skal lengd strengja vera svo mikil, að á tromlunni sé að minnsta kosti eitt vaf eftir, þegar stóllinn eða andvægið eru í neðstu stöðu.

   Strengirnir skulu leiddir inn í gegnum gat á tromlunni og festir í hana innanverða.
5. Þegar stálstrengir eru notaðir, gilda eftirfarandi lágmarkstölur — í hlutfalli milli drifhjólsþvermáls og strengjaþvermáls:

Hraði í m/sek allt að	0,6	1,0	1,5	2,0	2,5
Þvermál tromlu og drifhjóls í hlutfalli við strengjaþvermál	40d	42d	44d	46d	48d

d = strengjaþvermál.

Ef strengir eru með mismunandi þráðargildleika, skal reikna meðalþvermálið og draga 20% frá.

Ekki er leyft að nota strengi með minna en 10 mm þvermáli fyrir lyftur, sem falla undir flokk c og d.

6. Öryggisstuðull strengja fyrir togspennu má ekki vera minni en gefið er í töflunni hér fyrir neðan og reiknaður er samkvæmt eftirfarandi reglu:

$$s = \frac{\sigma \cdot Q}{P}$$

þar sem s = öryggisstuðull, σ = brotspenna strengsins í kp/mm² Q = samanlagt þverflatarmál strengsins í mm² og P = álagið (notþungi + stóll) í kp. Ef leið lyftunnar er 20 m eða meiri, skal bæta þunga strengjanna við.

Í útreikningi má ekki reikna með hærri brotspennu en σ = 140 kp/mm², þó að strengur sá, sem um er að ræða, hafi hærra brotþol.

Minnsti leyfilegur öryggisstuðull.

Hraði í m/sek allt að	0,6	1,0	1,5	2,0	2,5
Tromluvindur	12	14			
Drifhjólsvindur	18	20	22	24	26

Ef strengir beygjast í S yfir strengjahjól, skal auka öryggisstuðulinn um 10%.

Ef þunga stólsins er jafnað beint út með andvægi, skal telja þverflatarmál þeirra strengja, sem til þess fara með samanlögðu þverflatarmáli strengjanna.

Krefjast má prófunarvottorðs af framleiðanda þeirra strengja eða keðja, sem notaðar eru.

7. Bitar, hjólásar og aðrir burðarhlutir skulu þannig reiknaðir og hannaðir, að mótspennan í efninu fari ekki fram úr 1/8 brotspennunnar við stöðugt og jafnt álag og ekki fram úr 1/10 brotspennunnar við breytilegt álag.

22. gr.

Drifvindur og aðrir hreyfihlutar.

1. Drifvélar lyftu skulu vera þannig hannaðar eða búnar slíkum tækjum, að ganghraði sá, sem stólnum er ætlað að hafa, geti ekki aukizt um meira en 1,0 m/sek.

   Þetta ákvæði gildir fyrir allar vélknúnar lyftur og telst fullnægt þegar:

   a. Drifvélarnar eru knúnar með rafhreyfli með stöðugum hámarks snúningshraða.
   b. Drifaflið kemur frá aflás með stöðugum snúningshraða.
   c. Hraðinn helzt óbreyttur, þegar tómur stóll vökvaknúinnar lyftu fer upp eða fulllestaður stóll fer niður með fullopnum stjórnskriðli vökvaþrýstikerfisins.
2. Drifvélar vélknúinnar lyftu skulu vera búnar hemli, sem þegar í stað stöðvar vinduna, ef drifaflið fer eða ef stjórnkerfin eru gerð óvirk.
3. Hemlabúnaður drifvélanna skal hafa tvær, hvora annarri óháðar fjaðrir eða bæði vogarþunga og fjöður, sem hvort um sig er nægilega öflugt til að stöðva vélarnar þegar í stað, þó að annað verði óvirkt.

   Drifvél, sem knúin er beint frá rafhreyfli, skal hafa hemil, sem losnar með rafmagni.

4. Drifvélar fyrir lyftur með lyftustól (flokkur a, b, c og d) skulu fá drifafl ið til tromluássins um snigil og snigilhjól, með eða án millitannhjóla.
   Við hraða, sem er yfir 2,0 m/sek má nota vélar án tannhjólabúnaðar.
5. Þegar stálstrengir eru notaðir á tromluvindu, skulu vera rennd spor í tromluna fyrir strengina til að leggjast í. Varðandi festingu strengjanna sjá 17. gr. 4.
6. „Upp—niður-hnappur" til að hreyfa lyftuna skal vera í vélarrúminu svo og í strengjahjólarúmi, ef það er ekki rétt við vélarrúmið.
   Tæki til að loka fyrir drifafl ið (stjórnstrauminn) skal vera í vélarrúmi og strengjahjólarúmi. Tæki þetta skal vera við inngöngudyr.
   Í vélarrúminu skal vera búnaður til að snúa drifvélum með handafli, svo að hægt sé að hreyfa stólinn í neyðartilfellum.
   Snúningsáttin upp og niður skal sýnd á hreyflinum.
7. Allir hreyfihlutar lyftu, sem ekki eru í lokuðu rúmi, skulu vera afgirtir eða undir hlífum, svo að þeir valdi ekki slysum á mönnum.
   Undir strengjahjólum efst í lyftugöngum skal vera traust járnplötuhlíf eða grindur.
8. Í verzlunarhúsum, íbúðarhúsum, hótelum og líkum byggingum þurfa vélaundirstöður og tækjafestingar að vera með hljóðdeyfandi undirlagi. Við hönnun og staðsetningu á lyftum og vélum þeirra skal það gert með tilliti til þess, að sem minnstur hávaði stafi af þeim.

23. gr.
Skilti.

1. Á sérhverri hurð í dyrum til lyftu og í sérhverjum lyftustól skal vera skilti af þeirri gerð og stærð, sem Öryggiseftirlitið ákveður. Skal skilti þetta fest í ca. 1,50 m hæð frá gólfi og á því vera greinileg áletrun, sem gefur til kynna tegund lyftunnar, burðargetu o. s. frv. samkvæmt eftirfarandi forskrift:
   a. Smályfta. Burðargeta ..... kg.
   b. Vörulyfta. Burðargeta ..... kg.
      Fólksflutningar bannaðir.
   c. Vöru- og fólkslyfta. Burðargeta ..... kg (meðtalinn lyftuvörður).
      Notist einungis undir stjórn lyftuvarðar.
   d. Fólkslyfta. Burðargeta ..... manns (meðtalinn lyftuvörður).
      Notist einungis undir stjórn lyftuvarðar.

   c 2. Vöru-fólkslyfta. Burðargeta ..... kg.
   d 2. Fólkslyfta. Burðargeta ..... manns.

   Ekki skal annað standa á skiltunum en að framan greinir.
   Letrið á að vera greinilegt og burðargeta gefin með tölum, en ekki í orðum.
2. Sé þess sérstaklega óskað getur Öryggiseftirlitið leyft, að skilti, sem á að vera á hurð, sé sett við dyr og þá í nánd við kallhnapp. Þá getur Öryggiseftirlitið einnig leyft í sérstökum tilfellum, að í stað skiltis í stól fólkslyftu sé textinn grafinn í stjórnhnappaplötu stólsins.
   Við lyftur til mannflutninga (flokkur c og d), sem ganga milli þriggja eða fleiri hæða, skulu hæðartölur vera á þeirri hlið hurðar í gangadyrum, sem snúa inn í göngin.
   Önnur skilti eða tilkynningar en það, sem að framan greinir, má ekki hengja upp í lyftustól eða á lyftuhurðir, nema að fengnu leyfi Öryggiseftirlitsins.

24. gr.

Lýsing.

1. Allar inngöngudyr til lyftu og lyftustólar til mannflutninga skulu vera búin fullnægjandi lýsingu, þar sem dagsljós gefur ekki nægilega birtu. Þar sem raflýsing er notuð, skal ljósstraumgreinin vera óháð straumgrein lyftuvélanna. Í lyftustól sjálfvirkrar fólkslyftu (flokkur d 2) skal rofinn fyrir ljósastrauminn vera falinn og vera lykilrofi ellegar sjálfvirkur tímarofi.
2. Í vélarrúmi lyftu og í stengjahjólarúmi skal ávallt vera handlampi og ljósarofinn skal vera við inngöngudyr.

Tengill á að vera á þaki lyftustóls, neðan á honum og í strengjahjólarúmi.

Í botni lyftuganga og upp við loft þeirra skulu vera föst ljósastæði og rofar í göngum, sem náð verður til, þegar stóllinn er í neðstu og efstu stöðu. Í lyftugöngum skal vera lýsing og ekki meira en 5 m milli ljósastæða. Rofi fyrir þessi ljós má vera í vélarrúmi lyftunnar og skal vera merktur.

25. gr.

Læsingar og hurðarsnertlar.

Við allar lyftur skal þannig frá gengið:

1. Að hurðir í dyrum lyftuganga geti ekki opnazt, ef gólf lyftustólsins er meira en 20 cm fyrir ofan eða neðan dyraþröskuldinn.
2. Að ekki sé hægt að setja lyftustólinn á hreyfingu með hinum venjulegu stjórntækjum, nema allar dyr í lyftugöngum og lyftustól séu lokaðar.

Ef þessu ákvæði er fullnægt með rafbúnaði (með hurðarsnertlum), á stóllinn þegar að stöðvast, ef lás eða dyr eru opnaðar meðan stóllinn er á hreyfingu.

Þetta ákvæði kemur ekki í veg fyrir, að notuð sé svokölluð fínstilling, þó því aðeins að hreyfingin eigi sér stað á sviði milli 20 cm ofan við og 20 cm neðan við viðkomustaðinn, og að fínstillingin sé framkvæmd með hægagangi. Ef fínstillingin fer fram með opnum gangdyrum, skal vera hlíf til varnar gegn klippihættu milli hæðargólfsins og stólgólfsins. Skal hlíf þessi vera yfir alla breidd stólsins og það breið, að hún nái niður fyrir gólfbrún hæðarinnar.

3. Til þess að kröfum 1. og 2. liðar teljist fullnægt, gildir auk þess eftirfarandi fyrir einstaka lyftuflokka:

A. Fyrir sjálfvirkar lyftur í flokki b (vörulyftur) með allt að 0,75 m/sek hraða skal við hurðir gangdyra vera:

a. Tvær hvor annarri óháðar lokur, ef hvor um sig opnast eða lokast fyrir áhrif einungis einnar fjaðrar.

b. Ef opnunin eða lokunin framkvæmist fyrir áhrif tvöfaldrar fjaðrar eða einnar fjaðrar og hreyfingaráhrifa frá lyftustól, nægir ein loka.

B. Fyrir sjálfvirkar lyftur í flokki b með ganghraða, sem er meiri en 0,75 m/sek, fyrir sjálfvirkar vöru-fólkslyftur í flokki c 2 og fyrir sjálfvirkar fólkslyftur í flokki d 2 skulu lokur gangdyra hafa þvingaða hreyfingu (án áhrifa frá fjöðrum eða þunga) og lokast áður en stóllinn fer á hreyfingu. Auk þess búnaðar, sem að framan getur, skal lokubúnaðurinn hafa fjöður, sem er óháð þvinguðu hreyfingunni og heldur lokunni í þeirri stöðu, sem hún á að vera. Lokubúnaður sá, sem nefndur er undir A- og B-lið, skal vera þannig þungajafnaður, að þyngdaraflið vinni ekki gegn fjaðrarkraftinum.

Rennilokur (rilar) skulu að minnsta kosti ganga 10 mm inn í lokunarstykkið.

C. Við lyftur, sem stjórnað er af lyftuverði, flokkur c 1 og d 1, skulu lásar á hurðum vera þannig, að ekki sé hægt að opna utan frá, nema með sérstökum

lykli, sem á að vera í vörzlu lyftuvarðar. Þetta ákvæði gildir ekki fyrir lyftur í flokki c 1 með rafmagnsstjórnkerfi og lyftur með samsettu stjórnkerfi (flokkur d 4), ef í stólnum er lykilrofi til að rjúfa stjórnstrauminn eða ef stjórnstraumurinn er aftakanlegur og skal þá lykilrofi og stjórnarmur vera í vörzlu lyftuvarðar. Auk þess skulu hurðarlokur vera samkvæmt því, sem krafizt er í B-lið.

Í lyftum með samsettu stjórnkerfi eiga sjálfvirku stjórntækin að verða óvirk um leið og stjórnarmurinn er settur inn og verða virk um leið og hann er aftur tekinn út.

D. Við sjálfvirkar fólkslyftur (flokkur c 2 og d 2), sem ganga hraðar en 1,25 m/sek og við lyftur með lyftuverði (flokkur c 1 og d 1), sem ganga hraðar en 2 m/sek, má ekki vera hægt að opna stöldyr, meðan stóllinn er á ferð.

E. Ef lyftustóllinn er með hreyfanlegu tengigólfi skv. 8. lið 14. gr. má stóll sjálfvirkrar fólkslyftu (flokkur d 2) geta gengið með opnum stöldyrum, þegar hann er tómur.

F. Hafa skal búnað til að opna dyr lyftuganga, sem lyftustóll er ekki við, enda skal þannig frá gengið, að óviðkomandi geti ekki notað hann.

4. Hurðarsnertlar: Við lyftur, sem falla undir flokk b og sjálfvirkar lyftur í flokkunum c og d, má einungis nota hurðarsnertla með þvinguðu straumrofi. Á tvískiptum hurðum má vera einn snertill, ef hvor hurð fyrir sig eða báðar í sameiningu hafa áhrif á snertlana.

Þessu ákvæði telst fullnægt, þegar annar hluti snertilsins er á karminum, en hinn á hurðinni (hurðunum) eða millistykki fasttengdu hurðinni, sem á engan hátt verður hreyft, svo að samband verði, án þess að dyrnar séu lokaðar.

Snertilhlutarnir á karminum skulu vera þannig staðsettir, hannaðir og varðir, að ekki sé mögulegt að skammhleypa þá, nema með sérstöku, til þess löguðu leiðandi stykki úr málmi. Ef hurðarsnertlar eru algjörlega faldir og þannig staðsettir, að ekki verði komizt að þeim, verður að vera við þá sérstakur skammhleypibúnaður til afnota fyrir gæzlumenn lyftunnar og við eftirlit.

26. gr.
Fallhemlar og gangstillir.

1. Lyftustólar, sem ekki eru knúnir frá burðarkólfi (sbr. 7. gr.) skulu vera búnir eftirfarandi öryggistækjum:

a. Öruggum hemli eða gripbúnaði þannig tengdum við streng eða keðju, sem stóllinn hangir í, að stóllinn tengist þegar fastur á leiðarteinana, ef einn eða fleiri strengir slitna eða lengjast verulega. Þessa búnaðar er ekki krafizt á smályftum (flokk a) með allt að 50 kg burðargetu og vörulyftum (flokk b) með allt að 3,50 m lyftuhæð, þar sem sérstakur búnaður læsir stólnum föstum á sínum stað, um leið og dyr lyftuganganna eru opnaðar.

b. Á smályftum með 50—100 kg burðargetu nægir það, að fallhemlar grípi, ef strengurinn (strengirnir) slitna. Öryggiseftirlitið getur leyft sérstakar stólhurðir í þessar lyftur í stað fallhemla. Á drifhjólslyftum með 3 eða fleiri strengjum má festa strengina beint í stólinn án sambands við fallhemlana. Í slíkum tilfellum verður fjöður (gormur) að vera milli strengja og stóls og strengja og andvægis. Ef þannig er frá gengið, verða fallhemlarnir að vinna vegna áhrifa frá hraðastillinum.

c. Lyftur sem ganga með 1,0 til 1,5 m/sek hraða skulu vera með olíuhöggdeyfa undir stólnum til þess að draga úr högginu, sem fram kemur, þegar fallhemlarnir grípa. Ef hraðinn er meiri en 1,5 m/sek, skal nota skríðandi gripbúnað.

2. Fólkslyftur í flokkum c og d skulu einnig hafa hraðastillitæki, þannig tengd fallhemlum, að stóllinn sitji fastur á leiðarteinunum áður en fallhraði hans hefur farið meira en 0,4 m/sek fram yfir venjulegan ganghraða sé hann allt að 1,0 m/sek, en 0,3 m/sek sé ganghraðinn meiri. Ákvæði þetta útilokar þó ekki aðrar gerðir fallhemla, sem sjálfstætt uppfylla framangreindar kröfur um hámarkshraða, ef öryggiseftirlitið telur slíkt tæki fullnægjandi.
3. Hraðastillitækið á að hafa snertil, sem rýfur stjórnstrauminn, vinnur jafnt á báðar hreyfingarstefnur og verður virkur áður en hemlunarhraða er náð.
4. Áður en fallhemlar eru viðurkenndir, skulu þeir prófaðir með því að láta stólinn fullhlaðinn fara niður með mesta leyfilegum hraða. Eiga fallhemlar að stöðva stólinn áður en hraðaaukningin hefur farið fram úr 0,3 m/sek.

Fallhemlar skulu vera svo varðir, að vörur eða annað geti ekki snert þá og gert þá óvirka, þeir eiga að vera aðgengilegir, svo að auðvelt sé að komast að þeim til eftirlits og til að stilla þá.

Á drifhjólslyftum er hægt að prófa fallhemla með því að breyta hraðastillinum.

27. gr.

Hæð og dýpt lyftuganga.

1. Hæðin frá gólfi efstu hæðar, sem lyfta stöðvast við, upp undir þekju lyftuganganna, á að vera það mikil, þegar andvægið situr á samanþjöppuðum höggdeyfum í neðstu stöðu eða botni lyftuganganna, að frá stólþaki upp undir þekjuna sé minnst 700 mm öryggishæð og frá grindarboga stólsins upp undir þekju 400 mm að viðbættri vegalengd c, d og e liðar.

   V = ganghraði lyftu í m/sek.

   Með 700 mm hæðinni frá stólþaki er gengið út frá því að þar sé flötur, nægilegur hvað stærð og lögun snertir, til þess að þar geti maður hafzt við, án þess að stofna sér í hættu. Hæðin frá gólfi efsta viðkomustaðar upp undir þekju lyftuganganna ákveðst af eftirfarandi hæðum í a, b og c lið.
   a. Hæðin frá gólfi lyftustóls upp á pall á stólþaki.
   b. Öryggishæð 700 mm.
   c. 230 · V^2mm við lyftur með allt að 1,25 m/sek ganghraða.
      140 · V^2mm við lyftur með meiri hraða.
   d. Frígangur fyrir andvægi skal minnst vera 250 mm.
   e. Viðauki vegna strengjatognunar: 0,5% af lyftihæð.
2. Gryfja lyftuganga: Gryfjan skal að minnsta kosti vera svo djúp, að undir neðsta hluta stólgrindar sé 500 mm öryggishæð, þegar stólinn situr á fullkomlega samanþrýstum höggdeyfum eða föstu undirlagi. Dýpt gryfjunnar ákveðst af samanlögðum eftirfarandi hæðum í a, b og c lið.
   a. Hæð frá gólfi lyftustóls niður á neðsta hluta stólgrindar.
   b. 500 mm öryggishæð.
   c. 200 · V^2mm við lyftur með allt að 1,25 m/sek ganghraða.
      110 · V^2mm við lyftur með meiri hraða.
   d. Frígangur fyrir stól, frá hæð til endarofa, hámark 200 mm.

   Við lyftur með allt að 1000 kg burðargetu og upp í 1,25 m/sek ganghraða má þó reikna hæðina frá stólgólfi niður á neðsta hluta stólgrindar 300 mm.

28. gr.

Endarofar, höggdeyfar.

1. Sérhver lyfta skal búin tæki, sem á sjálfvirkan hátt stöðvar drifvélina, þegar lyftustóllinn hefur náð efstu eða neðstu stöðu.

2. Í þessu augnamiði skulu vera tvö hvort öðru óháð tæki og skal annað þeirra vinna á sama hátt og gangsetningarbúnaðurinn, en hitt óháð honum.
   Þetta ákvæði gildir ekki fyrir smályftur með drifhjólsvindu. Endarofar, sem stjórnast af vélum eða stól með sama tengibúnaði, teljast ekki hvor öðrum óháðir.
3. Við rafknúnar lyftur með tromluvindu skal annar endarofinn hafa þvingaða hreyfingu og rjúfa aflstrauminn fyrir báðar hreyfingarstefnur.
   Ef um 3 fasa riðstraum er að ræða, skal að minnsta kosti rjúfa 2 fasa.
4. Við rafknúnar lyftur með drifhjólsvindu geta endarofar verið sem hér segir:
   a. Eins og krafizt er fyrir tromluvindur í 3. lið.
   b. Með endarofa í lyftugöngum, sem rýfur stjórnstrauminn með beinum áhrifum frá stólnum. Í þessu tilfelli á lyftan, auk hinna venjulegu hæðarofa að hafa tvö hvort öðru óháð tæki, sem stöðva lyftustólinn, þegar framangreindum endamörkum er náð. Tæki þessi skulu vinna á sama hátt og hinn venjulegi hreyfirofi, en vera óháð honum.
5. Í botni lyftuganganna fyrir fólkslyftu, sem gengur með 1,0 til 1,25 m/sek hraða skulu vera fjaðrahöggdeyfar til að mýkja lendingu stólsins eða andvægisins við fall.
   Ef ganghraði stólsins er meiri en 1,25 m/sek skulu notaðir olíuhöggdeyfar.
6. Lengdir stólbrautar og andvægisbrautar í lyftugöngum skulu vera þannig afmarkaðar, að andvægi setjist á höggdeyfa eða botn lyftuganganna áður en stóllinn nemur við þekju þeirra. Á sama hátt skal stóllinn setjast á höggdeyfana eða stöðvistalla í botni lyftugagnanna, áður en andvægið nær þekjunni sbr. 27. gr.
7. Olíuhöggdeyfar í botni lyftuganganna skulu vera með rofa, sem rýfur stjórnstrauminn, ef höggdeyfarnir þrýstast saman.
   Einnig skal straumurinn rofna, er fallhemlar grípa.

29. gr.

Stöðvun vegna slökunar strengja.

1. Allar vélknúnar lyftur, sem hafa tromluvindu, þar sem lyftustóllinn hangir í stálstrengjum eða keðju, skulu hafa tæki, sem stöðvar vélarnar, ef burðarstrengirnir (keðjan) slitna eða slaknar á þeim, hvort heldur slaki stafar af því að fallhemlar hafa fest stólinn eða hann hefur festst af öðrum orsökum á niðurleið.
   Í þessum tilfellum verður rofinn að vinna fyrir bein áhrif frá strengjunum.
2. Ef um drifhjólsvindu er að ræða, á sjálfvirkur búnaður að stöðva vélarnar um leið og fallhemlarnir grípa.
   Í þessu tilfelli verður rofinn að vinna fyrir bein áhrif frá fallhemlunum.

30. gr.

Rafmagnslagnir og raftæki.

1. Allt efni til raflagna og öll raftæki, sem heyra lyftu til, skal að gerð og gæðum vera samkvæmt kröfum Rafmagnseftirlits ríkisins og raflögnum öllum skal haga samkvæmt gildandi reglum.
2. Með tilliti til raftækja skulu vélarrúm og tækjarúm vera rakalaus.
3. Tengill fyrir handlampa eða vinnuljós á þaki lyftustóls skal vera í málmkassa og með loki eða í vari.
   Hreyfanleg rafleiðsla til lyftustóls skal vera þannig lögð, að hún geti ekki hangið föst eða klemmzt föst þegar stóllinn er á hreyfingu.

Leiðslur fyrir ljós og hringingu skulu vera í sérstökum streng, en ekki í sama streng og stjórnstraumurinn og straumur til dyrasnertla, nema hann sé sérstaklega segulsviðsvarinn, „skermaður".

4. Rafleiðslukerfið skal þannig lagt og tengt, að stóllinn verði ekki settur á hreyfingu, ef útleiðsla verður til jarðar.
5. Þar sem dyrasnerlar og raflagnir verða að þola raka, svo sem við utanhússlyftur, skulu lagnir og tæki vera af viðurkenndri, vatnsþéttri gerð. Í herbergjum, þar sem hætta getur verið á hættulegu gasi, skulu raflagnir vera gasþéttar.
6. Þar sem um 3 fasa riðstraum er að ræða, skal þannig frá gengið, að straumurinn geti ekki náð til hreyfilhemils eða gangsetningartækis, ef straumrof verður á 1 fasa.
7. Aðalrofi í vélarrúmi, skal vera sem næst dyrum.

31. gr.

Uppsetning og viðgerðir.

Einungis rafvirkjameistarar með sérþekkingu á lyftum mega standa fyrir uppsetningu eða viðgerð á rafbúnaði lyfta, sem falla undir ákvæði reglugerðar þessarar. Ber þeim að fylgjast með því, að lyfta sú, sem þeir sjá um uppsetningu á, uppfylli kröfur þær, sem gerðar eru í reglugerð þessari.

Þá ber þeim og að tilkynna Öryggiseftirlitinu alla þá galla, sem þeir kunna að verða varir við á lyftu, sem þeim hefur verið falin til viðgerðar.

Einnig ber þeim að fylgjast með því, að þeir hlutar lyftunnar, sem falla undir ákvæði byggingarsamþykktar, séu samkvæmt settum reglum.

Að lokinni uppsetningu eða aðalviðgerð tilkynna þeir lyftuna Öryggiseftirlitinu til úttektar eftir því sem við á.

VI.

REKSTUR OG UMSJÓN

32. gr.

Ábyrgð eiganda.

1. Eigandi lyftu, eða sá, sem fyrir hans hönd rekur hana, ber ábyrgð á því, að lyftan sé ekki notuð nema fulltryggt sé, að allur búnaður hennar sé í fullkomnu lagi. Eigandi ber enn fremur ábyrgð á því, að lyfta, sem lyftuvörður á að stjórna, sé ekki notuð án lyftuvarðar. Prentaðar leiðbeiningar fyrir lyftuvörðinn skulu hanga uppi í lyftustólnum.
2. Verði slys á mönnum eða efnislegt tjón í sambandi við lyftu, skal þegar í stað tilkynna það Öryggiseftirlitinu.
3. Eigandi lyftu skal fela kunnáttumanni umsjón með daglegum rekstri lyftunnar sbr. 33. gr. og tilkynna Öryggiseftirlitinu skriflega, hver sé umsjónarmaður.

33. gr.

Umsjónarmaður, lyftuvörður.

1. Sérhver lyfta á að vera undir reglulegu eftirliti umsjónarmanns, sem fylgist með því, að öll öryggistæki hennar séu í lagi og veitir lyftunni nauðsynlega þjónustu, svo sem smurningu og nauðsynleg þrif.
2. Umsjón með lyftu má einungis fela manni, sem þekkingu hefur á raftækjum og öryggistækjum þeim, sem lyfta á að vera búin, og viðurkenndur er af Öryggiseftirlitinu til þessara starfa.

3. Á 30 daga fresti skal umsjónarmaður lyftu yfirfara öryggistæki lyftunnar, smyrja hana og veita henni þá þjónustu aðra, sem nauðsynleg kann að reynast.
4. Meðan lyfta er ekki í notkun vegna eftirlits eða viðgerðar, skal það greinilega gefið til kynna með tilkynningu á spjaldi, sem hengt er upp við hverjar dyr inn í lyftugöngin.

   Þurfi dyr inn í lyftugöng að vera ólæstar meðan á viðgerð eða eftirliti stendur, skulu slár til öryggis settar fastar fyrir dyrnar.
5. Stjórn lyftu má einungis fela þeim, sem þekkja til fullnustu stjórntæki lyftunnar og náð hafa 16 ára aldri.

VII.

EFTIRLIT

34. gr.

Tilkynningarskylda.

1. Áður en lyfta, sem reglugerð þessi tekur til er sett upp, skal tilkynna það Öryggiseftirlitinu og fá samþykki þess fyrir hinu fyrirhugaða fyrirkomulagi.

   Tilkynningunni skal fylgja lýsing á lyftunni, nauðsynlegir uppdrættir, svo og útreikningar strengja og annarra burðarhluta. Tilkynningareyðublöð fást hjá Öryggiseftirlitinu.

   Ef um nýjar gerðir, eða áður óþekkta tegund lyftu er að ræða, getur eftirlitið krafizt uppdrátta af einstökum hlutum lyftunnar.

   Tilkynningar ásamt framangreindum fylgiskjölum skulu sendar eftirlitinu í tvíriti. Heldur eftirlitið öðru eintakinu, en sendir seljanda lyftunnar hitt, ásamt athugasemdum eða samþykki eftir því sem við á.
2. Ef meiriháttar viðgerð þarf að fara fram á lyftu, skal það tilkynnt Öryggiseftirlitinu, áður en viðgerð hefst. Eftirlitsmaður sker úr um það, hvort viðgerðin sé svo yfirgripsmikil, að talizt geti aðalviðgerð, sem að henni lokinni krefjist úttektar, sem um nýja lyftu væri að ræða, eða venjuleg skoðun nægi.

35. gr.

Prófun og úttekt.

1. Áður en ný lyfta er tekin í notkun, eða eftir aðalviðgerð, skal Öryggiseftirlitið láta fara fram allsherjar skoðun á lyftunni og ganga úr skugga um, að hún fullnægi kröfum þeim, sem gerðar eru í reglugerð þessari. Öryggistæki lyftunnar skulu öll prófuð.
2. Gallar þeir, sem kunna að koma fram við skoðunina, skulu lagfærast áður en leyfð er notkun lyftunnar.
3. Hafi lyftan eftir skoðun og prófun reynzt uppfylla þær kröfur, sem gerðar eru í reglugerð þessari, gefur eftirlitsmaður Öryggiseftirlitsins út skoðunarvottorð og heimilar notkun hennar. Ekki má þó nota lyftuna fyrr en heimild liggur fyrir frá viðkomandi rafveitustjórn.

   Jafnframt framangreindu skoðunarvottorði gefur eftirlitsmaður Öryggiseftirlitsins vottorð um skoðun og prófun lyftunnar, sem hengja skal upp við stjórntækin í lyftustólnum.
4. Alla nauðsynlega aðstoð við skoðun og prófun lyftunnar lætur seljandi hennar eða eigandi eftirlitsmanni í té Öryggiseftirlitinu að kostnaðarlausu.

36. gr.
Skoðanir.

1. Öryggiseftirlitið lætur framkvæma árlega skoðun á öllum fólkslyftum og annað hvert ár á vörulyftum, sem ekki eru leyfðar til fólksflutninga.
   Við skoðunina skal allur öryggisbúnaður athugaður og prófaður.
2. Reynist öryggisbúnaður og annað það, er máli skiptir í fullkomnu lagi, gefur eftirlitsmaður út skoðunarvottorð, er heimilar áframhaldandi notkun lyftunnar, og sams konar vottorð og um getur í 35. gr. til að hengja upp í stól lyftunnar.
3. Komi gallar á búnaði lyftunnar í ljós við skoðun, skal eftirlitsmaður tilkynna umsjónarmanni lyftunnar það skriflega og tilgreina frest til umbóta, eða stöðva rekstur lyftunnar, þar til úrbætur hafa farið fram, séu gallarnir svo alvarlegir, að eftirlitsmaður telji það nauðsynlegt.
4. Umsjónarmaður lyftunnar skal þegar að skoðun lokinni tilkynna eiganda lyftunnar niðurstöður hennar og leita heimilda til að láta framkvæma þær umbætur, sem kann að hafa verið krafizt.
5. Umsjónarmaður lyftu sér svo um, að eftirlitsmaður fái alla nauðsynlega aðstoð við framkvæmd skoðunarinnar Öryggiseftirlitinu að kostnaðarlausu.
6. Öryggiseftirlitið getur, hvenær sem er á reglulegum vinnutíma, látið framkvæma skoðun, en að jafnaði skal tilkynna það umsjónarmanni lyftunnar, með að minnsta kosti tveggja daga fyrirvara.

VIII.
ÝMIS ÁKVÆÐI

37. gr.

1. Þar sem ákvæði reglugerðar þessarar eru strangari en eldri ákvæði, má veita undanþágu frá þeim, ef um er að ræða lyftur, sem verið er að setja upp, þegar reglugerð þessi tekur gildi, eða keyptar hafa verið til landsins fyrir þann tíma.
2. Eigi að umbyggja eldri lyftu, auka við hana, eða framkvæma á henni svo miklar breytingar eða endurbætur, að talizt geti aðalviðgerð, skal það gert samkvæmt ákvæðum reglugerðar þessarar.
   Ef um minniháttar breytingar er að ræða, getur Öryggiseftirlitið krafizt þess, að farið sé eftir ákvæðum reglugerðarinnar að svo miklu leyti, sem kann að þykja nauðsynlegt af öryggisástæðum.
3. Við eldri lyftur, sem ekki fullnægja kröfum reglugerðar þessarar, getur Öryggiseftirlitið krafizt þeirra úrbóta, sem af öryggisástæðum kunna að þykja nauðsynlegar.

38. gr.

Brot gegn reglugerð þessari varða viðurlögum samkvæmt IX. kafla laga nr. 23/1952.

39. gr.

Reglugerð þessi, sem sett er samkvæmt lögum nr. 23 1. febrúar 1952, öðlast gildi 1. september 1972 og fellur þá jafnframt úr gildi reglugerð um eftirlit með lyftum nr. 56 12. júní 1929.

Dóms- og kirkjumálaráðuneytið, 20. júlí 1972.

Ólafur Jóhannesson.

Jón Thors.

REGLUGERÐ

um öryggisráðstafanir við byggingavinnu.

I. KAFLI
ALMENN ÁKVÆÐI

1. gr.

Verktaka, verkstjórum og verkamönnum, sbr. 1. mgr. 2. gr. laga nr. 23. 1952 um öryggisráðstafanir á vinnustöðum ber að sjá um góða umgengni á byggingarstað, verkpöllum, gólfum bygginga og annars staðar þar, sem umferð er. Ekki má safna eða hlaða efni þannig á byggingarsvæði, að það geti orsakað hættu eða tálmað nauðsynlega umferð. Plankar, borðviður og þess háttar með útstandandi nöglum má ekki að nauðsynjalausu liggja á verkpöllum.

2. gr.

Við ófullgerð hús eða önnur mannvirki, skal þannig frá gengið, að sem minnst hætta geti stafað af fyrir börn og aðra óviðkomandi. Dyra- og gluggaopum á neðstu hæð og kjallara hálfbyggðra húsa skal loka svo fljótt, sem verða má.

Gryfju- eða skurðbakkar mega ekki vera brattari en svo, að ekki sé hætta á hruni úr þeim og skal þá tekið tillit til jarðvegs og veðurfars svo sem frosta, þíðu eða úrkomu.

Skurðir, sem eru 1.7 m að dýpt eða meira og verða að vera með lóðréttum veggjum, sem hætta getur stafað af, skulu fóðraðir með nægjanlega traustu timbri og stoðum eða öðru, sem getur fyrirbyggt að úr veggjunum hrynji.

Þess skal gætt, að vatn safnist ekki í grunna, skurði eða gryfjur og sérstaklega á útivistartíma barna, nema aðgangur þeirra sé hindraður svo sem frekast er unnt.

Þegar einstakir hættustaðir á vinnusvæði svo sem gryfjur, skurðir, jarðvegsbingir verða ekki afgirtir á tryggilegan hátt, skal afgirða allt svæðið með búkkum og greinilegum snúrum (flaggasnúrum) milli búkkanna eða annarra festistaða. Þá skal og komið upp greinilega merktum skiltum og sé þar á letrað með stórum upphafsstöfum:

HÆTTA
UMFERÐ BÖNNUÐ ÓVIÐKOMANDI

Skiltin og svæðið skulu vera vel upplýst á lögskipuðum ljósatíma, svo að glöggt megi sjá yfir svæði það, sem hættulegt gæti talizt.

Sérstaka varðgæzlu skal hafa á vinnustað meðan óvenjulegt hættuástand ríkir þar þrátt fyrir aðrar tiltækilegar varnarráðstafanir og skal um það leita álits Öryggiseftirlitsins.

3. gr.

Sérstakar ráðstafanir skulu gerðar til þess að hindra að verkamenn geti komið í snertingu við óeinangraðar rafleiðslur. Rafmagns-handlampar og rafknúin handverkfæri skulu vera í fullkomnu lagi og undir stöðugu eftirliti. Viðurkenndum lekastraumsrofum skal komið fyrir á hentugum stöðum við aðaltaugar.

4. gr.

Nægileg og hentug lýsing skal vera alls staðar þar, sem slíkt kann að teljast nauðsynlegt vegna slysahættu.

5. gr.

Ætandi efni, svo sem sýrur og þess háttar skulu geymd á öruggum lokuðum stað, þar sem óviðkomandi ná ekki til þeirra.

Kaðla og línur, sem hafa komizt í snertingu við sýru eða ætandi vökva eða hafa skemmzt á annan hátt má ekki nota.

6. gr.

Að jafnaði skulu verkamenn við byggingavinnu nota hlífðarhjálm og öryggisskó með stáltáhettu og stálplötu í sóla, nema Öryggiseftirlitið telji þess ekki þörf. Eftir því, sem Öryggiseftirlitið telur nauðsynlegt getur það krafizt þess, að verkamenn séu búnir öðrum vinnuhlífum svo sem: grímum, hönzkum, gleraugum, öryggisbeltum með líflínum o. s. frv. Slíkar vinnuhlífar leggur verktaki til. Þegar slíkra vinnuhlífa er krafizt eru verkamenn skyldir að nota þær.

7. gr.

Á vinnustað þar sem fleiri en 3 verkamenn vinna skal vera lítill lyfjakassi með nauðsynlegustu sáraumbúðum samkvæmt nánari fyrirmælum Öryggiseftirlitsins. Skal kassinn geymdur í skýli verkamanna við vinnustaðinn. Ef verkamenn eru 20 eða fleiri og sjúkravagnsþjónusta ekki fyrir hendi skulu sjúkrabörur auk þess vera á vinnustaðnum.

II. KAFLI
SÉRSTÖK ÁKVÆÐI

8. gr.

Öruggar og heppilega staðsettar umferðarleiðir skulu vera til vinnustöðva, á verkpöllum og í byggingum. Stigar í byggingum skulu gerðir til umferðar svo fljótt sem verða má.

a. Fastir vinnustigar.

Kjálkar fastra vinnustiga skulu vera úr flettum 4″ × 2½″ til 4″ × 5″ trjám eða traustum spírum (eftir hæð stigans og eðli verksins). Í þrepin má nota kantskorið fullkantað timbur, ef þau eru felld niður í kjálkana og ekki grennri en 1½″ × 2½″, eða annað ekki lakara efni.

Ef gert er ráð fyrir, að efni sé borið upp stigann má fjarlægðin milli þrepa, frá efri brún til efri brúnar þreps, ekki vera meira en 20 cm, að öðrum kosti má fjarlægðin vera allt að 30 cm.

Vinnustigarnir skulu vera örugglega fastir og skorðaðir við vegg eða verkpall.

Vinnustigar skulu vera með afhornuðum handlistum. Stigar, sem notaðir eru til þess að komast upp á eða niður af verkpöllum eða milli gólfa í byggingunni skulu vera tengdir við gangbrú með handriði, ef þeir geta ekki legið beint að verkpalli eða gólfi.

Lengd vinnustiga skal fara eftir því hve hátt er milli flata þeirra, sem hann á að tengja. Þó skulu kjálkar stigans ná að minnsta kosti 1.20 m upp fyrir verkpall eða gólf þannig, að þeir gefi öruggan stuðning þegar stigið er frá stiganum til verkpallsins eða gólfsins og þegar stigið er niður í stigann frá verkpallinum eða gólfinu. Verði því ekki við komið að hafa stigakjálkana svo langa skulu traustar stuðningsstoðir negldar við báða kjálkana, þannig að tilskilin hæð fáist.

Ekki mega gegnumgangandi vinnustigar ná yfir meira en 3 hæðir eða 10 m. Þess í stað skulu stigarnir hlutaðir niður og milli hlutanna vera pallar t. d. í sambandi við verkpalla.

b. Lausir vinnustigar.

Lausir vinnustigar, sem notaðir eru við rafvirkjavinnu, málaravinnu, blikksmíði o. fl. við byggingar skulu vera af gerð, sem Öryggiseftirlitið viðurkennir. Þannig skal frá lausum stigum gengið, að ekki sé hætta á að þeir velti eða skríði.

c. Gangar, brýr og tröppur.

Sérhver gangur eða brú skal vera að minnsta kosti 60 cm breið og vera með þéttu og traustu fjalagólfi.

Ef gangur eða brú er notuð til flutninga á efni skal breiddin vera að minnsta kosti 80 cm.

Allir gangar og brýr, sem eru í meira en 2 m hæð yfir jörðu eða öðrum fleti skulu vera með handriði beggja megin, sem uppfylli kröfur þær, sem gerðar eru um handrið í 9. gr.

Ef halli göngubrúar er meira en 25 cm á m skulu á brúnni vera þverokar með hæfilegu millibili, sem myndi nauðsynleg þrep eða viðspyrnu.

Til þess að slíkir okar hindri ekki akstur á hjólbörum má 10 cm breitt skarð vera í þá um miðja brúna.

Tröppur og stigapallar skulu hafa handrið í opnum hliðum.

9. gr.
Handrið.

Á vinnuflötum, verkpöllum, tröppum, göngubrúm o. s. frv., skal vera handrið, ef hæðin er meiri en 2 m frá jörð eða öðrum fleti og skal handrið vera alls staðar þar, sem hætta getur verið á, að menn falli niður. Að jafnaði skal:

a. Handrið hafa handlista, sem sé í 1 m hæð frá gólfi og að minnsta kosti ¾″ × 5″, einn hnélista 0.5 m frá gólfi að minnsta kosti 1″ × 4″ og að minnsta kosti 5″ háan fótlista sem sé örugglega fest á uppistöðustoðir verkpalls eða sérstakar handriðsstoðir með ekki meira en 3 m millibili, sjá enn fremur mynd 1 og 2.
b. Ef sérstök hætta er á, að efni falli niður skal nægilega þétt klæðning ná upp á handriðsstoðirnar t. d. borð með ekki meira en 5 cm millibili, sjá 2. mynd.
c. Ef lítil eða engin hætta getur stafað af fallandi hlutum þarf ekki að krefjast fótlista, 3. mynd.
d. Þar, sem mjög lítil hætta getur talizt á því, að menn falli niður þarf ekki að krefjast hnélista, 4. mynd.

10. gr.
Hlífðarþök.

Þar, sem mikil hætta getur stafað af, að efni eða verkfæri falli niður, svo sem yfir inngöngudyrum, flutningaleiðum og vinnustöðvum við eða í byggingu, skal vera traust hlífðarþak. Slíkt hlífðarþak skal að minnsta kosti vera úr 1″ borðum þétt lögðum eða ¾″ borðum skörðuðum. Hlífðarþök yfir dyrum eða umferðarleiðum til bygginga eða öðrum opum í veggjum skulu vera rétt ofan við dyr eða op og ná að minnsta kosti 2 m út frá vegg eða ekki minna en 0.5 m út fyrir ytri brún verkpalls. Breidd hlífðarþaks skal að minnsta kosti vera 0.5 m út fyrir breidd dyra beggja megin.

Ef hæð frá vinnufleti til jarðar við byggingu er ekki meiri en 5 m þarf ekki að hafa hlífðarþak, ef aðrar kringumstæður auka ekki hættuna.

11. gr.

Fastir vinnustaðir við byggingar svo sem járnaborð, steypubröndunarstaðir o. s. frv. skulu vera með hlífðarþaki yfir, nema gerðar séu aðrar ráðstafanir til þess að koma í veg fyrir, að hlutir falli niður á þá, sem þar vinna.

Sé nýbygging á stað þar, sem teljandi umferð er, skal byggingarstaðurinn afgirtur með traustu grindverki, sem hvergi sé nær útveggjum byggingarinnar en 5 m, verði því við komið. Innan þeirrar girðingar má einungis geyma það, sem notað er til byggingarinnar, svo sem timbur, járn, stiga o. þ. h.

12. gr.

Göt í gólfum, veggjum og vinnupöllum.

Sérhvert gat í vegg, sem hætta getur verið á, að menn falli út um skal vera umgirt grindum samkv. 9. gr.

Öll göt í gólfum og vinnupöllum, sem hætta getur verið á, að menn falli niður um skulu vera umgirt handriði samkv. 9. gr., eða hleri settur yfir gatið. Ef gati er lokað með hlera skal hann annað hvort negldur fastur eða á hann negldir okar, sem skorða hann fastan, 5. og 6. mynd.

Ekki má loka götum í gólfum eða vinnupöllum með lausum borðum, plönkum, plötum, hurðum eða öðru líku.

Hlífðarbúnað við göt má ekki taka burt nema nauðsynlegt sé vegna umferðar eða flutnings á efni um gatið og skal hlífðarbúnaði strax komið fyrir á ný þegar slíku er lokið.

Meðan gat er opið og óvarið vegna flutnings eða umferðar, en sem annars er lokað eða með hlífargrindum, skal vörður vera við það til þess að aðvara þá, sem kunna að eiga leið þar um, sem gatið er.

Þegar unnið er á bitum í byggingu skal á bitana lagt fjalargólf fyrir verkamenn til að hafast við á.

Ef göngubrýr eru lagðar á gólfbita skal á þeim vera handrið samkv. 9. gr.

13. gr.

Þegar unnið er á verkpöllum í meira en 2 metra hæð frá jörðu skal verkpallurinn vera með þéttklæddu gólfi og með handriði samkv. a- eða c-lið 9. gr. Við opnar hliðar á húsum skal setja sams konar handrið, þó nægir hindrun með einni langslá samkv. 8. mynd, ef ekki er verið að vinna við vegg hússins.

14. gr.

Sé vinna utan húss þess eðlis, að handrið verði til hindrunar við vinnuna skal koma fyrir öryggispalli, sem sé 2 m breiður og hafi 30° halla upp á við. Pallur þessi má ekki vera meira en 6 m fyrir neðan vinnustaðinn.

Ef hætta getur verið á, að menn falli niður og handriðum eða öryggispöllum verði ekki komið við skulu verkamenn hafa öryggisbelti af viðurkenndri gerð. Líflínan skal vera örugglega fest fyrir ofan verkamanninn verði því mögulega við komið.

15. gr.

Steypumót.

Steinsteypumót og undirsláttur undir steinsteypugólf skulu vera úr til þess hæfu efni, hafa nægan styrkleika og rétta samsetningu. Uppsláttur steypumóta skal eingöngu framkvæmdur af kunnáttumönnum.

Ekki má rífa niður steypumót eða uppslátt undan loftum fyrr en fulltryggt er að steypan hafi náð nægilegri hörku og þá einungis samkvæmt fyrirmælum ábyrgs byggingameistara eða umboðsmanns hans.

Bendijárn o. þ. h., sem kann að standa út úr veggjum eða upp úr gólfum og valdið gætu slysum skal beygja niður eða afgirða með hlífum.

16. gr.

Ef fastir verkpallar eru ekki við hús og þess óskað, að framkvæma vinnu af hreyfanlegum hengiverkpöllum, má einungis nota til þess slíka palla, sem uppfylla kröfur 41. gr. í III. kafla þessara reglna.

Þegar vinna utan húss, svo sem málningarvinna, blikksmíðavinna eða gluggahreinsun er framkvæmd úr gluggum eða verkamenn standa á sillum eða stöllum utan á húsinu skulu þeir hafa öryggisbelti með líflínu, ef vinnustaðurinn er ótryggur, Sömu ráðstafanir skal gera við vinnu inni í húsi, ef hætta getur verið á falli.

17. gr.

Þakvinna.

Ef framkvæma skal vinnu á þaki, sem vegna halla þaksins, áferðar þakflatarins eða vegna veðurskilyrða getur orsakað það, að verkamenn falli niður, má ekki hefja vinnuna fyrr en nauðsynlegar öryggisráðstafanir hafa verið gerðar, svo ekki sé hætta á, að menn eða efni falli niður. Teljist það nauðsynlegt skal nota hentuga verkpalla eða vinnuflöt.

Á glerþökum og þökum, sem klædd eru með efni með litlu burðarþoli skal gera sérstakar ráðstafanir, sem komi í veg fyrir, að verkamenn stígi óviljandi út á hinn ótrausta flöt, svo þeir geti með fullu öryggi framkvæmt verk sitt.

Ef þak er hátt eða halli þess meiri en 34° (2 : 3) má einungis fela þeim einum að vinna á útköntum þaksins, sem vitað er, að til þess eru hæfir. Þegar vinna er framkvæmd við slíkar aðstæður skal koma fyrir nægilega traustu 60 cm. breiðu (mælt hornrétt frá þakinu) öryggisbretti við þakbrúnina, sjá 9. mynd, a og b, eða koma fyrir upp undir þakskegginu 40 cm breiðum vinnupalli með 60 cm háu hliðarbretti og nægilegum, vel festum þakvinnustigum.

Verði slíkum eða a. m. k. jafntryggum öryggisbúnaði ekki komið við skal hver verkamaður, sem á þaki vinnur hafa öryggisbelti með líflínu af viðurkenndri gerð. Verði líflínan ekki fest á öruggan hátt í fastan hluta byggingarinnar skal fela öðrum verkamanni að halda henni á öruggan hátt.

Efni og verkfæri skal þannig lagt á þakið, að það renni ekki né feykist niður af þakinu.

Á flötum þökum upp í allt að 5 m hæð yfir jörðu má draga úr öryggisráðstöfunum, ef aðrar kringumstæður leyfa.

18. gr.

Þegar þaksperrur eru reistar skal gæta fyllstu varúðar og skorða eða festa vandlega sperrur þær, sem búið er að reisa, svo ekki sé hætta á, að vindur feyki þeim um.

19. gr.

Niðurrif bygginga.

Niðurrif bygginga skal stjórnað af til þess hæfum manni. Vinna þessi skal framkvæmd á þann hátt, að sem minnst hætta stafi af. Sé talið að um nokkra hættu gæti verið að ræða skal girða vinnusvæðið af eða setja vörð í nánd við hættustaðinn.

Áður en byrjað er á niðurrifi byggingar skal gæta þess að taka rafstraum af leiðslum, sem hætta getur verið á, að verkamenn komi í snertingu við.

Verkpallar, sem kunna að vera notaðir við niðurrif bygginga skulu uppfylla sömu kröfur og gerðar eru til byggingaverkpalla eftir því, sem við á.

Borðviður og annað timbur, sem í eru útstandandi naglar skal nagldragast eða naglar þess hnykktir strax eftir að efnið hefur verið losað.

Verkamenn skulu að öllu jöfnu nota hlífðarhjálma við niðurrifsvinnu.

20. gr.

Málningar- og gluggavinna.

Ef málningarvinna er framkvæmd af verkpöllum skulu þeir vera gerðir samkvæmt ákvæðum III. eða IV. kafla reglna þessara.

Sé vinnan framkvæmd úr lausum stiga skal stiginn vera fulltraustur og þannig frá honum gengið, að hann geti ekki skrikað á undirstöðum.

Ef málning, sem inniheldur blýhvítu er slípuð eða þegar verið er að ná burt gamalli málningu, sem inniheldur blý, skal verði því mögulega við komið, væta flötinn með rykbindandi efni, t. d. olíu, málningu, vatni eða öðru, sem að gagni kemur.

Sé ekki hægt að nota rykbindandi efni skal við framangreinda vinnu, svo og við að hræra þurra blýhvítu eða menju nota rykgrímu fyrir smágert ryk af tegund, sem Öryggiseftirlitið viðurkennir.

Ef notuð er málning, sem í er rokgjarnt þynningarefni eða uppleysiefni, sbr. lög um eiturefni og hættuleg efni nr. 85/1968, skal gæta þess, að á vinnustaðnum sé góð loftræsting.

Þegar unnið er við málaravinnu í geymum, hylkjum eða litlum klefum skal koma fyrir sérstakri loftræstingu eða nota ferskloftgrímu eða grímu með viðeigandi síu.

Við sprautumálun skal fara eftir reglum um öryggisráðstafanir við sprautumálun.

21. gr.

Ef gerð glugga er þannig, að ísetning á rúðum og ræsting verði ekki framkvæmd á þann hátt, að sá, sem verkið framkvæmir standi inni í húsinu eða í traustum stiga skal nota öryggisbelti af viðurkenndri gerð og líflínu eða stuðningsreim, sé starfshæð yfir 2 m.

Líflínuna skal festa þannig, að festingin haldi örugglega. Verði vinnan ekki framkvæmd úr stiga eða með því að nota öryggisbelti, skal gera aðrar ráðstafanir, sem veita álíka öryggi við vinnuna.

Lausir stigar skulu vera fulltraustir og þannig frá þeim gengið, að öruggt sé, að þeir skriki ekki á undirstöðum.

Ef verkpallar eru notaðir skulu þeir vera samkvæmt ákvæðum III. og IV. kafla reglna þessara.

III. KAFLI

VERKPALLAR, LYFTUTURNAR O. FL. SMÍÐAÐ ÚR TIMBRI

22. gr.

Þeim einum má fela að hafa umsjón með því að setja upp, taka niður verkpall, eða breyta verkpalli verulega, sem til þess hefur nægа þekkingu og gerir sér ljósa ábyrgð þá, sem slíku verki fylgir. Honum til aðstoðar skal velja samvizkusama og ábyggilega menn, sem æfingu hafa í slíku starfi.

Verktaki eða ábyrgur fulltrúi hans skal rannsaka að efni það, sem notað er í verkpall sé heilt og ógallað. Hann skal að staðaldri fylgjast með vali efnisins svo og á hvern hátt verkpallur er settur upp, hvernig honum er haldið við og að burðarþoli hans sé ekki ofboðið í notkun.

23. gr.

Allar tegundir verkpalla, gangbrýr, stigar og vinnugólf (fjalagólf í verkpöllum) skal vera vandað í uppsetningu og hafa nægan styrkleika til að geta örugglega þolað það álag, sem vænta má að það verði fyrir. Þessu skal haldið við á tilhlýðilegan hátt og þess jafnan gætt, að það sé notað á viðeigandi hátt. Þegar slíkt er sett upp, tekið niður eða breytt skal gæta tilhlýðilegrar varúðar og gera þær öryggisráðstafanir, sem kringumstæður kunna að krefjast.

24. gr.

Viður, sem notaður er í verkpalla eða verkpallahluta skal vera afbarkaður, af góðri tegund og óskemmdur. Ekki mega vera í honum skaðlegir kvistir, rifur eða aðrir gallar, sem draga úr styrkleikanum. Nota má einungis ferkantaða nagla. Lengd nagla má vera minnst 2½ sinnum minnsta þykkt efnis í samskeytum.

Bolta úr steypujárni má ekki nota og samsoðna bolta má einungis nota að undangenginni prófun.

25. gr.

Allt efni, sem nota á í verkpalla skal vera geymt á sérstökum stað, greinilega aðskilið frá efni, sem ekki telst nothæft í verkpalla.

26. gr.

Ef lyftitæki er komið fyrir á verkpalli, skal gera sérstakar ráðstafanir til þess að tryggja það, að verkpallurinn hafi nægan styrk og stöðugleika. Í slíkum tilfellum skal reikna með því, að verkpallurinn þurfi að þola högg frá lyftitækinu umfram hinn stöðuga þunga.

27. gr.

Hafi verkpallur um skeið ekki verið í notkun, en svo ákveðið að taka hann í notkun á ný skal hann áður vandlega eftirlitinn og það lagfært, sem lagfæringar kann að þarfnast.

Þegar verkpallur er tekinn niður skal allt timbur hans naglhreinsað og öll samskeyti losuð sundur. Jafnframt skal fjarlægja allt það af efninu, sem einhverjar veilur sjást á. Skal slíkt úrkast greinilega merkt, sem ónothæft „verkpallaefni".

28. gr.

Á stöðum þeim, er um getur í 10. gr. skulu á öllum verkpöllum, sem eru í 4 m hæð frá jörðu eða meira, vera hlífðarþök, sjá þó undantekningarákvæði síðustu málsgreinar 10. gr.

Breidd hlífðarþaka út fyrir verkpall skal vera 2 m, ef hæð upp á efsta gólf verkpalls er ekki yfir 10 m. Ef hæð upp á efsta gólf er meira en 10 m skal breidd hlífðarþaks vera 3 m.

Hlífðarþök við verkpalla skulu hafa 30° halla inn að verkpalli og að öllu jöfnu vera úr 1" borðum þó má nota ¾" borð, en þá skulu þau vera sköruð. Hlífðarþök skulu borin uppi af bitum, sem að neðan eru negldir á uppistöðutré verkpallsins, en að utan og ofan skulu bitarnir studdir með skáböndum, sem negld eru í uppistöður fyrir ofan, sjá 7. mynd.

29. gr.

Byggingarverkpallar mega ekki án samþykkis Öryggiseftirlitsins vera hærri en 30 m.

30. gr.

Ekki má leggja meiri þunga á verkpall en hann er gerður fyrir. Í eftirfarandi greinum er gefinn leyfilegur þungi á mismunandi gerðir verkpalla og hvernig verkpallar þessir skulu gerðir. Leyfilegt álag er að nokkru gefið sem mestur dreifður

þungi í kg/m² og að nokkru einstakur þungi. Í hinum dreifða þunga eru reiknaðir menn, efni og verkfæri, svo og allt að 150 kg einstökum þunga hvernig svo, sem hann er staðsettur.

Leyfilegt álag.

Létt álag telst:

L. 200 kg/m² jafndreift, en mest 275 kg/m² á einum stað.

Meðalþungt álag telst:

M 1. 300 kg/m² þar af mest 125 kg hreyfanlegur þungi.

M 2. 200 kg/m² jafndreift, en mest 275 kg/m² á einum stað auk aksturs með allt að 300 kg á einu hjóli.

Þungt álag telst:

Þ 1. 450 kg/m² að meðtöldum verkamönnum.

Þ 2. 200 kg/m² jafndreift, en mest 275 kg/m² á einum stað auk aksturs með allt að 300 kg á einu hjóli.

31. gr.

Sem mælieining fyrir allar fjarlægðir, lengdir, hæðir og breiddir er notaður metri.

Sem mælieining fyrir timbur, saum og bolta eru notaðir þumlungar og þá eftirfarandi stærðir:

½″, ¾″, 1″, 1¼,″ 1½″, 2″, 3″, 4″, 5″, 6″, 7″, 8″, sem svara til:

1.2 cm, 1.9 cm, 2.5 cm, 3.1 cm, 3.8 cm, 5 cm, 7.5 cm, 10 cm, 12.5 cm, 15 cm, 17.5 cm, 20 cm.

Þegar talað er um 4″ saum er ávallt átt við saum þann, sem í viðskiptum er með merkinu 38/100. Mælieining fyrir pípur, sívalt járn, stálþráð og „prófiljárn“ er mm.

32. gr.

Verkpallar 1.

Þessir verkpallar skiptast í eftirfarandi gerðir:

L 1. 1.1 m breiður verkpallur t. d. fyrir múrhúðunarvinnu. Byggður upp með tvísettum stoðum. Leyfilegt álag 200 kg/m² jafndreift, en mest 275 kg/m² á einum stað. 11. mynd sýnir dæmi um þetta álag.

M 1. 1.5 m breiður verkpallur fyrir steinsteypuvinnu. Byggður upp með tvísettum stoðum. Leyfilegt álag 300 kg/m² þar af akstur með allt að 125 kg.

M 2. 1.5 m breiður verkpallur fyrir steinsteypuvinnu. Byggður upp með tvísettum stoðum. Leyfilegt álag 200 kg/m² jafndreift, en mest 275 kg/m² á einum stað og akstur með allt að 300 kg þunga.

Þ 1, Þ 2. 1.5 breiður verkpallur fyrir múrhleðslu og þungt álag (stærðunum a, b og c má breyta samkvæmt töflum A og B.)

D Verkpallur hvílandi á bitum úr byggingu. Leyfilegt álag 200 kg/m² — en mest 275 kg/m² á einum stað. 12. mynd sýnir dæmi um þetta.

E Aðrir verkpallar úr timbri.

F Lyftingarturnar.

G Stigaverkpallar.

H Verkpallar fyrir innivinnu.

I Hengiverkpallar.

Verkpallar 2.

Sjá 35. gr.

33. gr.

Verkpallur samkvæmt M 1 í 32. gr. skal gerður sem hér segir:

1. a. **Verkpallsstoðir.**

Þær skulu vera úr völdu efni. Ef notað er tré með börkuðum vanköntum mega barkarkantar ekki vera stærri en svo, að í það minnsta fáist 2″ sléttur álagsflötur á öllum hliðum trésins.

b. Við verkpalla þar, sem hæð upp á efsta gólf er allt að 12 m skulu stoðirnar a. m. k. vera úr 2″ × 4″ og samskeyti ekki fleiri en tvö. Sé hæðin frá 12 m til 20 m skulu undirstöðustoðirnar (tvær lengdir) a. m. k vera 4″ × 4″ tré eða jafnsterkar og samskeyti ekki fleiri en þrjú og ef verkpallar eru frá 20 til 30 m háir skal auk þess fyrsti undirstöðuhluti stoðanna vera minnst 5″ × 5″ og samskeyti ekki fleiri en fjögur.

c. Neðsti hluti stoðar skal hvíla á nægilega traustri undirstöðu, að minnsta kosti 70 cm fyrir neðan jarðvegsyfirborð, nema öruggt sé, að stoð geti ekki sigið í jarðveginn. Skal stoðin standa á fjöl eða planka, sem að lengd sé hið minnsta þrisvar sinnum þvermál stoðarinnar. Standi stoðirnar á steinsteypu eða líku skulu þær standa á gegnumgangandi undirstöðufjöl og auk þess vera á þeim lárétt stuðningsslá ekki meira en 25 cm frá undirstöðufjölinni.

d. Þegar stoð er lengd skulu endar hennar og framlengingarinnar skornir hornréttir við hliðarfletina og gæta skal þess, að samskeytin komi ekki móts við verkpallsgólf eða þar, sem biti þarf að neglast á stoðina. Stoðahlutarnir skulu tengdir saman með tveim tengistykkjum sömu breiddar og efri hluti stoðarinnar. Skulu tengistykkin negld á stoðina hornrétt hvort á annað og annað þeirra á úthlið stoðar. Lengd tengistykkja skal vera minnst 1 m og þykktin ¾″ á sverar stoðir en 1″ fyrir 2″ × 4″ stoðir.

Hvort samsetningarstykki skal neglt með 6 nöglum 3″ löngum. Skulu þeir ekki negldir í beinni röð eftir æðum trésins, heldur til hliða sitt á hvað og vera 3 fyrir ofan og 3 fyrir neðan samskeytin.

2. **Breidd verkpallsins.**

Breidd efsta verkpallsins skal að jafnaði ekki vera meiri en 1.50 m mælt frá miðri stoð í miðja stoð, en hlutfallslega meira neðar ef ytri stoðaröðin er hallandi.

3. **Skorðun stoðanna.** (sjá 16. mynd)

Verkpallsstoðirnar skulu skorðaðar á þann hátt, að ytri og innri stoðaröðin er tengd saman með (1″ × 6″) láréttum borðum, negldum í hvora stoð með að minnsta kosti tveim 3″ nöglum.

Þessi skorðun skal koma á hvert stoðapar við annað hvort verkpallsgólf, nema þessar skorður og þverbitar sé sameinað í eitt, sjá verkpalla 2.

Stoðirnar skulu skorðaðar svo öruggt sé í lengdarátt verkpallsins, skal þetta gert með skáböndum, sem nái yfir þrjár stoðaraðir til endanna og miðhlutinn með einum gegnumgangandi krossbinding. (**Sjá 18. mynd**).

Á báðum endum verkpallsins skulu vera krossbönd milli ytri og innri stoðaraða.

Krossbindingar skulu gerðar með minnst 1″ × 4″ borðum, sem negld séu með að minnsta kosti tveim 3″ nöglum í hverja stoð.

Innri stoðaröðina skal binda örugglega við húshliðina eða vegginn, sem verkpallurinn stendur við. Í binding þennan má nota 10 mm sívalt járn og stöðvihringi eða 3 mm bindivír. Skal binding þessi vera á hverri stoð með um það bil 3.6 m

millibili. Til þess að taka við þrýstingi inn á við skal trébútur vera skorðaður milli stoðarinnar og veggsins þar, sem böndin eru. Þess þarf þó ekki, ef lárétta tengingin milli stoðanna er látin ganga alla leið að vegg.

Ekki má taka skorður eða binding af verkpallsstoðum fyrr en gengið hefur verið frá annarri fulltryggri skorðun. Sé erfitt að koma fyrir bindingi við vegg mega ytri stoðir verkpallsins hafa halla þannig, að hann veiti álíka stöðugleika og pallurinn væri bundinn. Þetta ákvæði gildir þó ekki að jafnaði fyrir hærri verkpall en 12 m og skal þá hallinn vera minnst 10 cm á hvern hæðarmetra.

4. **Langbönd.**

a. Langböndin skulu vera úr völdu efni. Þau geta verið minnst úr 1″ × 6″ borðum og í þeim mega ekki vera kvistir, sem draga úr styrkleika þeirra. (Sjá 13. mynd).

Langböndin skulu ná yfir 3 stoðir og hafa auk þess að minnsta kosti 10 cm umframlengd til beggja enda. Langböndin skulu til skiptis negld innan á og utan á stoðirnar og þannig skipt við hæðir, að liggi bönd utan á við fyrstu hæð, skulu þau liggja innan á við aðra hæð o. s. frv. Hver samstæða langbandanna skal fest á sömu hlið innri og ytri stoðaraðar. (Sjá mynd 17).

b. Hvort langband skal neglt með tveim 3″ nöglum í hverja stoð og skulu naglarnir skásetttir hvor gagnvart öðrum.

c. Undir langböndum þar, sem þau eru fest á stoðirnar skulu vera styrktarklossar úr 1″ borðum. (Sjá 14. og 16. mynd).

Lengd styrktarklossanna skal vera að minnsta kosti 25 cm og þeir skulu negldir á stoðirnar með þrem 3″ nöglum.

Lóðrétt fjarlægð frá efri brún til efri brúnar langbanda má ekki vera meiri en 2.8 m.

5. **Þverbitar.**

Þverbitarnir skulu vera úr völdu til þess hæfu timbri. Gildleiki þverbita má ekki vera minni en 2″ × 4″ (sjá þó verkpalla 2.) og skulu þeir lagðir upp á rönd. Lengd þverbitanna skal vera það mikil, að 10 cm hið minnsta nái út fyrir langbandið beggja megin.

Fjarlægð milli þverbita, sjá 6. „verkpallsgólfið".

6. **Verkpallsgólfið.**

a. Gólf verkpalls ofan á þverbitum skal gert úr 1″ til 1½″ (sjá verkp. 2) borðum, sem séu ekki minna en 6″ breið og má fjarlægð milli þverbita vera mest 1 m. (Mynd 17).

Sé verkpallsgólfið gert úr 1½″ × 7″ borðum má fjarlægðin milli þverbita vera allt að 1.25 m.

Borðendar á gólfi skulu koma saman yfir þverbitum og ganga að minnsta kosti 25 cm á misvíxl og skal hvort borð fyrir sig neglt með 2½″ nöglum í þverbitann. Gangi borðendarnir ekki á misvíxl skulu undir samskeytum vera tveir þverbitar og báðir borðaendarnir negldir fastir.

Í gólfi verkpalls má nota þar til gerðar plötur, sem Öryggiseftirlitið viðurkennir.

b. Ef gólf verkpalls er meira en 2 m frá jörð skal á honum vera handrið samkv. 15. gr.

Stærðir samkv. töflu A og B, sem meiri eru en getið er í þessari gr. má ekki nota nema með samsvarandi auknu burðarþoli viðkomandi bita eða borða.

34. gr.

a) Verkpallar samkvæmt M 2, í 32. gr. skulu gerðir, sem hér segir: Verkpallinn má gera samkv. kröfum 33. gr. með þeim breytingum, að bil milli þverbita skal vera helmingi minna þ. e., ef borð í gólfi eru 1″ til 1½″ skal bil milli þverbita ekki vera meira en 0.5 m og ekki meira en 0.63 m ef gólfið er úr 1½″ × 7″ borðum. Verki stærri hluti álagsins en hér er gert ráð fyrir, á einn punkt, skal styrkja gólfið eftir því betur.

b) Verkpallur samkv. L 1, 32. gr., skal gerður sem hér segir: Verkpallurinn er léttbyggður og um hann má ekki aka hjólbörum eða kerru með þunga. Verkpallinn má gera samkv. 33. gr. með eftirfarandi breytingum: Fjarlægð milli stoða langsum má ekki vera meiri en 2.5 m. Fjarlægð milli stoða þversum má ekki vera meiri en 1.1 m mælt frá miðri stoð í miðja stoð. Langbönd þurfa ekki að ná yfir 3 stoðir.

35. gr.

Verkpallar 2.

Í stað verkpalla Þ, M og L má reisa verkpalla samkv. teikningu 10.

Efni: Stoðir séu úr 2″ × 4″ plönkum, en þverbönd, langbönd, þverslár undir gólfi og gólf úr 1″ × 6″ borðum. Fjarlægð milli stoða á efsta palli þversum skal vera minnst 1 m og mest 1.5 m, en 2.5 m langsum. Teikn. 10 sýnir fyrirkomulag verkpalla fyrir mest 700 kg þunga fyrir hvert stoðarbil (þungi verkpallshluta meðtalinn), sem svarar M 1 í verkpalli 1.

Ef hæð milli verkpallsgólfa er meiri en 2.8 m skal setja þver- og langbönd á stoðirnar milli þeirra. Krossbönd skulu vera s. s. gert er ráð fyrir í „verkpallar 1“, 33. gr. lið 3. Þverborð undir gólfi séu með mest 60 cm hafi eða 75 cm frá miðju til miðju. Sé gert ráð fyrir, að verkpallar þurfi að þola 1000 kg. álag milli stoða (eigin þungi meðtalinn), sem svarar Þ 1 í verkp. 1 skulu þverslárnar vera tvöfaldar á hverri stoð og þverborð undir gólfi með mest 40 cm hafi á milli sín eða 55 cm frá miðju til miðju. Fjarlægð milli stoða langsum sé þá mest 2 m. Sé gert ráð fyrir, að verkpallar þurfi að þola 1600 kg álag á milli stoða að meðtöldum eigin þunga skulu þeir auk þess hafa tvöfaldar stoðir (nema þær séu hlutfallslega gildari), langböndin tvöföld og langband undir miðju gólfi. Skástífur skulu vera hlutfallslega traustari.

Þurfi vegna umferðar e. þ. h. að vera lengra bil á milli stoða langsum en hér er greint, skal styrkja langböndin samsvarandi. Handrið, hnélistar, fótlistar, fyrirkomulag stiga og annað varðandi þessa verkpalla, sem ekki er nefnt hér, skal vera eins og greint er í „verkpallar 1“.

Almenn ákvæði, sjá I. kafla þessarar reglugerðar.

Um stiga sjá II. kafla, 8. gr. a- og b-lið.

Um handrið sjá II. kafla, 9. gr. og 13. gr.

Um hlífðarþök sjá 10. gr. og 28. gr.

Um göt í gólfum, veggjum og vinnupöllum sjá 12. gr.

Um gólf verkpalla sjá 13. gr. og um borðafestingar í verkpallagólf 33. gr. tölulið 6.

Um undirstöður sjá 33. gr. 1 c-lið.

Um lengingu stoða sjá 33. gr. 1 d-lið.

Um krossbinding sjá mynd 18 og 33. gr. tölulið 4.

Um styrktarklossa sjá 33. gr. 4 c-lið.

36. gr.

Verkpallur samkvæmt D 32. gr. skal gerður, sem hér segir: (Sjá myndir 19 og 20).

Um verkpalla af þessari gerð má ekki aka hjólbörum eða kerru með þunga.

a) Burðarbitarnir skulu að minnsta kosti vera úr 5″ × 5″ trjám eða jafn traustu efni.

Fjarlægðin milli bitanna, reiknuð frá miðjum bita á miðjan bita má ekki vera meiri en 1.25 m. Breidd verkpallsins má ekki vera meiri en 1.5 m reiknað frá yztu stuðningsstoð bitanna. Sá hluti burðarbitanna, sem gengur inn í bygginguna má ekki vera minni en 1.5 m á lengd, mælt frá yztu stuðningsstoð bitans, en 1 m mælt að festibolta ef þeir eru notaðir í stað stoða. Þannig skal frá burðarbitunum gengið, að þeir geti ekki gengið til í lengdarátt.

Sá hluti burðarbita, sem er inni í byggingunni skal vera á öruggan hátt festur niður í gólfið (19. mynd) eða skorðaður vandlega við næsta loft fyrir ofan (20. mynd).

Gólf verkpallsins skal gert úr 1½″ × 6″ borðum, sem liggi þétt saman. Hvert borð skal neglt í burðarbitana. Innsta borðið má ekki vera meira en 10 cm frá veggnum.

b) Ef gólf verkpallsins er meira en 2 m frá jörð skal á honum vera handrið samkvæmt 9. gr.

37. gr.

Sé þess óskað að gera verkpall úr timbri á annan hátt en mælt er fyrir um í 33. gr. til 36. gr. skal til þess fá heimild Öryggiseftirlitsins.

38. gr.

Lyftingarturnar.

Lyftingarturnar samkvæmt F 32. gr. skulu gerðir, sem hér segir (sjá 21. mynd).

1. Lyftingarturnar fyrir lyftingu á byggingarefni eða steypukyrnu með allt að 500 l rúmtaki mega ekki vera með meira en 2.75 m² innanflatarmáli eða yfir 30 m að hæð, án sérstaks leyfis Öryggiseftirlitsins.

Stoðir lyftingarturna skulu vera samkvæmt því, sem krafizt er í 33. gr.

Með 1.25 m millibili komi láréttar tengislár úr 1″ til 1½″ × 6″ borðum eða öðru samsvarandi efni, negldar á stoðirnar í hvorn enda með að minnsta kosti þrem 4″ nöglum. Í reitina milli tengislánna skulu koma skábönd úr 1″ × 6″ borðum eða 1″ til 1½″ × 5″, sjá 21. mynd, negldum í hvorn enda með að minnsta kosti tveim 4″ nöglum í stoðirnar.

Stoðirnar skulu standa á traustum undirstöðum, samkv. því, sem krafizt er í 33. gr. þar til stögum þeim, sem um getur í 2. lið hefur verið komið fyrir, skal skorða neðstu stoðirnar með skástoðum.

Þess skal vandlega gætt, að tengislár eða annað skagi ekki inn í lyftingarturninn.

Opin bil turnsins, sem snúa inn að verkpallinum skulu vera með traustum lokunarslám.

Þegar steypublöndukyrnunum er lyft skal ganga örugglega frá móttökutrektinni og veltibúnaði kyrnunnar, sjá 21. mynd.

2. Lyftingarturnar skulu vel tengdir við bygginguna, en þegar svo ber til, að slíkt er ekki hægt skulu þeir studdir með stögum úr að minnsta kosti 8 mm stálvír, sem hafi örugga festingu. Tenging hvers stags skal gerð með tveim klemmum af viðurkenndri gerð.

3. Gangbrýr við hverja hæð verkpalls mega vera einu þrepi ofar en verkpallsgólfið og skulu þær hvíla á bita, sem nær milli tveggja stoða og er festur við þær.

Breidd gangbrúarinnar skal að minnsta kosti vera 80 cm og gangflöturinn gerður úr ¾″ × 6″ borðum eða samsvarandi styrk, negldum við bitana og styrktur hæfilega mörgum okum að neðan.

4. Til þess að gera lyftingarturna á annan hátt en krafizt er í grein þessari þarf sérstakt leyfi Öryggiseftirlitsins.

39. gr.
Stigaverkpallar.

Stigaverkpallar samkvæmt 32. gr. G lið, skulu gerðir, sem hér segir:

Allar tegundir stiga-, masturs- og lyftiverkpalla skulu auðkenndar með tegundarmerki og þær einar tegundir má nota, sem viðurkenndar hafa verið af Öryggiseftirliti ríkisins.

Masturs- og lyftiverkpalla á einni stoð má ekki nota í meira en 18 m hæð.

Stigaverkpalla má einungis nota við létta vinnu, sem lítils krefst af efni og áhöldum, t. d. minni háttar viðgerðir, málaravinnu, uppsetningu skilta o. s. frv. Slíka verkpalla má ekki nota við meiri hæðir en 20 m nema að fengnu samþykki öryggiseftirlitsins í hverju einstöku tilfelli. Ef hæðin er meiri en 18 m skal koma fyrir sérstökum stuðningsstigum, þannig að sá hluti verkpallanna, sem gerður er með einföldum stigum fari aldrei fram úr 18 m hæð mælt frá efri enda stuðningsstiganna.

Ef stigaverkpallur er notaður við múrhúðun og á pallinum þarf að hvíla ílát með húðunarefni skulu notaðir tvöfaldir stigar.

Ef stigaverkpallar eiga að hvíla á bitum, sem standa út úr vegg byggingar skal leita samþykkis Öryggiseftirlisins til að reisa slíka palla í hverju einstöku tilfelli.

Kjálkar stiga skulu hafa að minnsta kosti 45 cm² þverskurðarflöt. Stigahöftin skulu vera að minnsta kosti 1¼″ á þykkt og 2¼″ á hæð.

Endaþrep stiganna skulu vera styrkt með 2 járnbeltum og skal annað vera fyrir ofan þrepið, en hitt fyrir neðan það. Beltin skulu að minnsta kosti vera úr 3 × 25 mm flatjárni, vel fest á kjálkana. Að öðru leyti skulu þrepin styrkt með járnbeltum eftir því, sem þurfa þykir, þó skal heildartala slíkra belta á stiga aldrei vera minni en hálf tala þrepanna.

Þegar verkpallastigar eru settir upp skulu þeir vera vel festir saman, t. d. með smíðajárnstengijárnum. Ef skrúfþvingur eru notaðar skulu þær vera úr smíðajárni eða góðri stálsteypu með 3800 kp cm² brotspennu og 10% brotþani. Soðnar skrúfþvingur má einungis nota að fengnu sérstöku leyfi Öryggiseftirlitsins. Stigarnir skulu standa á traustri undirstöðu og svo frá gengið, að þeir geti ekki skrikað til. Fjarlægð milli stiga má ekki vera meiri en 3.5 m.

Hver stigi skal á öruggan hátt tengdur við vegg byggingarinnar og skal tengistaðurinn vera í efsta þriðjungi stigans. Í neðsta hæðarbili milli allra stiganna skulu vera krossbönd til stuðnings, en þar fyrir ofan skulu vera krossbönd að minnsta kosti í öðru hverju bili milli stiga og ávallt til endanna alla leið upp, sjá 22. mynd.

Á hverri stigaframlengingu skulu vera minnst tvö tengijárn.

Ef hæð verkpallsins er meiri en 18 m og ef verkpallur stendur óstuddur skal tengingin við fyrstu framlengingu vera þannig, að stigarnir gangi tvö þrepabil á misvíxl, og skulu tvö tengijárn vera á hvoru þrepapari.

Til framlengingar má ekki nota stiga, sem eru lengri en 5½ m og framlengingunna má aðeins framkvæma frá verkpallsgólfi, sem er á hafti næst fyrir neðan neðstu tengijárnin. Utanverða framlengingu má einungis gera með efsta stiga og því aðeins, að það sé nauðsynlegt. Við utanverða framlengingu skal láta stigana ganga þrjú þrepabil á misvíxl og tengja þá með þrem skrúfþvingum. Einnig skal framlengingarstiginn vera studdur af skástoð og í efri hluta hans vera festing við bygginguna (sjá 23. mynd).

Verkpallsgólfin skulu vera að minnsta kosti 40 cm breið og hið minnsta gerð úr 2″ × 4″ plönkum.

Ef fjarlægðin milli stiganna er meiri en 2½ m skal tengja plankana saman um miðju, svo að þeir beri tveir og tveir. Plönkunum skal fest svo öruggt sé, að þeir renni ekki til. Þeim megin, sem frá byggingunni snýr skal koma fyrir handriði um það bil 1 m háu mælt frá verkpallsgólfi. Skal handlistinn vera úr 1″ × 6″ borði og hnélistinn úr 1″ × 4″ borði. Skal handriðið fest þannig við stigakjálkann, að hnélistinn komi við fyrsta og handlistinn við annað haft ofan við verkpallsgólfið. Þeim einum má fela að setja upp stigaverkpalla, breyta þeim eða taka niður, sem til þess hafa næga þekkingu.

40. gr.

Verkpallar fyrir vinnu innanhúss samkvæmt 32. gr. H-lið, skulu gerðir, sem hér segir:

A. **Verkpallar í stigagöngum.**

Við vinnu í stigagöngum eða öðrum opnum herbergjum, sem ganga í gegnum meira en eina hæð og eru breiðari en 2.5 m skal setja upp verkpalla með burðarstoðum alla leið neðan frá neðsta gólfi. Skal gerð verkpallsins að öllu leyti vera samkvæmt því, sem krafizt er í 33. gr. til 37. gr. eftir því, sem við á, vinnunnar vegna.

Sé breiddin minni en 2.5 m og álagið ekki yfir 300 kg/m² má verkpallsgólfið hvíla á 5″ × 5″ gegnumgangandi láréttum bitum og ef breiddin er minni en 1.6 m mega bitarnir vera 4″ × 4″.

Fjarlægðin milli bitanna má ekki vera meiri en 1 m og gólfið skal að minnsta kosti gert úr ¾″ × 6″ borðum.

Í herbergjum, sem eru breiðari en 2.5 m má ekki leggja verkpallsgólf á gegnumgangandi bita, nema leita samþykkis Öryggiseftirlitsins hverju sinni.

B. **Búkkaverkpallar fyrir múraravinnu.**

Búkkarnir skulu vera traustir að gerð (sjá 24. mynd) og úr völdu efni. Hæð búkkanna má ekki vera meiri en 1.6 m. Fætur búkkanna skulu vera örugglega festir við burðarbitann og þannig bundnir með skáböndum, að ekki þurfi að óttast, að fæturnir gliðni hvor frá öðrum eða búkkinn falli saman undir þunganum.

Fjarlægðin milli búkka má ekki vera meiri en 2 m, og verkpallsgólfið gert úr 2″ × 4″ plönkum. Plankarnir skulu festir eftir þörfum, svo ekki sé hætta á að þeir renni til hliðar eða í lengdarátt.

Búkkarnir skulu standa á traustum undirstöðum og skorðaðir með skáböndum, ef með þarf.

Ekki mega búkkar standa á lausum múrsteinum, plankabútum eða þess háttar.

Búkka af annarri gerð en hér um ræðir má aðeins nota, að fengnu leyfi Öryggiseftirlitsins.

C. **Búkkaverkpallar fyrir létta vinnu.**

Við vinnu þar, sem álagið á verkpallsgólfið fer ekki fram úr 100 kg/m² má nota góða búkkaverkpalla upp í allt að 3.2 m hæð.

41. gr.

Hengiverkpallar samkvæmt 32. gr. I-lið, skulu vera, sem hér segir:
Mesta leyfilegt álag á hreyfanlegan verkpall eða hengiverkpall er 250 kg.

Hengiverkpallar fyrir málaravinnu.

a. Lengd verkpallsins má ekki vera meiri en 4.5 m. Breiddin má ekki vera minni en 60 cm og ekki meiri en 1.20 m. Gólf pallsins skal vera svo traust, að það þoli hvar sem er, að á það sé lagður 150 kg einstakur þungi.

b. Á hlið þeirri, sem frá byggingunni snýr og til endanna skal vera að minnsta kosti 1 m hátt handrið með handslá, hnéslá og fótbretti. Ef handrið er ekki á þeirri hlið verkpallsins, sem að byggingunni snýr má fjarlægðin milli hans og veggsins ekki vera meiri en 20 cm.

c. Á þeirri hlið verkpallsins, sem að byggingunni snýr skulu vera liðug hjól eða trissur.

d. Verkpallurinn skal hanga í tveim lyftistrengjum með innbyrðis óháðum festibúnaði. Einni öryggislínu, sem hefur a. m. k. sama burðarþol og hvor lyftistrengjanna, skal komið fyrir við hvorn enda verkpallsins. Hana skal auðvelt að festa og losa við pallinn svo að verkamaður geti haft þannig stjórn á línunni að hún verði ekki slök þegar lyft er, en geti, eftir stjórn hans, gefið óhindrað eftir þegar slakað er án þess að hætta sé á of hraðri slökun eða falli þótt lyftibúnaður bili.

Lyftingu og slökun má einungis vera hægt að framkvæma frá sjálfum verkpallinum.

e. Ef lyftistrengur hengiverkpalls er kaðaltalía má ekki nota hann þar, sem hætta er á sýru- og lútarslettum.

f. Ef lyftitæki hengiverkpalls er vinda og stálvír má einungis nota þá tegund vindu, sem viðurkennd hefur verið af Öryggiseftirliti ríkisins. Vindan skal vera með slökunarloku og algjörlega sjálfhemlandi, þannig að ekki verði slakað nema með því að snúa sveif vindunnar eða láta aflvél hennar ganga, ef hún er vélknúin.

g. Strengir þeir, sem hengiverkpallur hangir í skulu hanga frjálsir án þess að snerta brúnir eða bita, sem út úr byggingunni kunna að standa. Hver strengur skal hafa trausta festingu.

h. Hver einstakur hlutur í lyftitæki hengiverkpalls skal vera svo traustur, að hann þoli að minnsta kosti fimm sinnum meira átak, en ætla má að fram komi af verkpallinum með fullu álagi auk eigin þunga.

i. Hengiverkpallur skal vandlega skoðaður í hvert sinn áður en hann er hengdur upp og skal sú skoðun framkvæmd af manni, sem Öryggiseftirlitið tekur gildan. Auk þess skal verkpallurinn skoðaður árlega af skoðunarmanni Öryggiseftirlitsins.

k. Bátsmannsstól, sem einungis hangir í einu lyftitæki má ekki nota nema við smávegis viðgerðir, sem lokið er á skömmum tíma og þá því aðeins, að leyfi Öryggiseftirlitsins komi til. Bátsmannsstóll skal uppfylla kröfur þær, sem gerðar eru í e., f., g. og h.-lið þessarar greinar og auk þess skal verkamaðurinn hafa öryggisbelti og líflínu.

Aðrir hengiverkpallar.

Ekki má nota aðrar tegundir hengiverkpalla en þær, sem viðurkenndar hafa verið af Öryggiseftirliti ríkisins.

IV. KAFLI
VERKPALLAR BYGGÐIR ÚR STÁLPÍPUM.

42. gr.

Ekki má nota önnur samsetningarkerfi pípnaverkpalla en þau, sem viðurkennd hafa verið af Öryggiseftirlitinu. Hverju einstöku samsetningarkerfi skulu fylgja reglur, sem fara ber eftir við samsetningu verkpallsins.

Sem dæmi um slíkar reglur er 46. gr., en ákvæði hennar svara til British Standard B. S. 1139.

43. gr.

Pípurnar skulu vera beinar og ekki skemmdar af ryði eða annars konar ætingu. Bognar, rifnar eða á annan hátt laskaðar pípur má ekki nota.

Sérhver pípnaverkpallur skal vel festur niður og skorðaður í allar áttir. Stöðugleiki verkpallsins skal fenginn með skáböndum og stuðningi við bygginguna eða með stögum og skorðuhornum í grind verkpallsins.

Samsetningarboltar tengistykkja mega ekki vera grennri en ½". Stoðirnar skulu standa á fótplötum með stýringu. Sé undirstaðan ekki nægilega traust skal dreifa þunganum t. d. með plönkum. Við verkpallsgólf, sem er í meira en 2 m hæð yfir jörð skal vera handrið á þeirri hlið, sem frá byggingunni snýr og á hinni hliðinni gegnt götum, sem kunna að vera í veggnum. Grindverk skulu vera samkvæmt ákvæðum 9. gr. nema í stað hand- og hnélista mega koma pípur.

44. gr.

Gengið er út frá eftirfarandi álagi við ákvörðun styrkleika efnis í gólf pípnaverkpalla og bil milli burðarpípna.

Léttbyggðir verkpallar, ein gerð.
L1 ; 200 kg/m² að meðtöldum verkamönnum.

Meðalþungbyggðir verkpallar, tvær gerðir.
M1 ; 300 kg/m² að meðtöldum verkamönnum.
M2 ; 200 kg/m² auk aksturs með hjólbörur allt að 300 kg.

Þungbyggðir verkpallar, tvær gerðir.
Þ1 ; 450 kg/m² að meðtöldum verkamönnum.
Þ2 ; 450 kg/m² auk aksturs með hjólbörur allt að 300 kg.

45. gr.

Borð og plankar, sem notuð eru í verkpallsgólf skulu óskemmd og mega ekki vera með kvistum, sem rýra styrkleikann. Ekki má mála þetta efni eða húða á annan hátt, þannig að það geti leynt göllum.

Hámarksfjarlægð milli burðarpípna undir verkpallsgólfi er gefin í eftirfarandi töflu:

Timbur	Bil milli burðarpípna eða bita cm Þ1, M1 og L1	Álagstilfelli M2 og Þ2
1" × 6"	85	35
¾" × 6"	100	40
¾" × 7"	120	45
¾" × 8"	135	50
¾" × 9"	150	60
1½" × 6"	145	60
1½" × 7"	170	65
1½" × 8"	195	75

Timbur	Bil milli burðarpípna eða bita cm Þ1, M1 og L1	Álagstilfelli M2 og Þ2
1½″ × 9″	220	85
2″ × 6″	260	100
2″ × 7″	295	115
2″ × 8″	335	130
2″ × 9″	335	150

Þar, sem ekið er þversum á gólfborðin, t. d. við gangbrú til lofts, skal ganga frá traustri tengibrú.

Þar sem borðaendar koma saman skulu endarnir ávallt ganga að minnsta kosti 25 cm á misvíxl og slík samskeyti skulu ávallt koma yfir burðarbita. Við efri borðendann skal setja fleygmyndað stykki til þess að létta akstur yfir samskeytin.

Ef samskeyti borða ganga ekki á misvíxl skulu endarnir mætast á miðju bili milli tveggja burðarbita, sem ekki sé lengra en 25 cm á milli.

Ef borðin í verkpallsgólfinu eru ekki fest við burðarbitann skal gera eftirtaldar ráðstafanir til þess að koma í veg fyrir að borð sporðreisist.

a. Ef lengd borðsins er ekki minni en 14 fet má við álagstilfelli Þ1, M1 og L1 láta borðaendana mætast án þess að ganga á misvíxl ef borðið er ¾″ × 7″ eða annar efnisgildleiki jafn þungur á hvern metra.

b. Við álagstilfelli Þ2 og M2 má ekki láta borðaenda mætast án þess að ganga á misvíxl.

46. gr.

Minnsta togþol efnis í pípnaverkpöllum skal vera 3400 kp/cm². Tengistykki skulu vera úr deigu stáli, ekki lakara en að framan greinir. Séu tengistykki soðin skulu þau vera úr viðurkenndu sjóðanlegu stáli.

Í einstökum tilfellum, þar sem kringumstæður leyfa, mega tengistykki vera úr „reduseruðu“ steypujárni.

Utanþvermál pípnanna má ekki vera minna en 48 mm og efnisþykkt þeirra ekki minni en 4 mm.

Stoðirnar skulu vera studdar með 1.80 m millibili lóðrétt.

Tafla A og B gefur stærðirnar a, b, c fyrir mismunandi verkpallsbreiddir og hin 5 fyrrgreindu álagstilfelli (25. mynd).

a. er fjarlægðin milli stoða þversum,
b. er fjarlægðin milli stoða langsum,
c. er fjarlægðin milli burðarbita (burðarpípna).

Fjarlægðin „c“ milli burðarpípna í verkpallsgólfinu má ekki undir neinum kringumstæðum vera meiri en gefið er í töflunni í 45. gr.

47. gr.

Brot gegn reglugerð þessari varða viðurlögum samkvæmt ákvæðum laga nr. 23 1. febrúar 1952, um öryggisráðstafanir á vinnustöðum.

48. gr.

Reglugerð þessi, sem sett er samkvæmt lögum nr. 23 1. febrúar 1952, öðlast gildi 1. september 1972.

Dóms- og kirkjumálaráðuneytið, 20. júlí 1972.

Ólafur Jóhannesson.

Jón Thors.

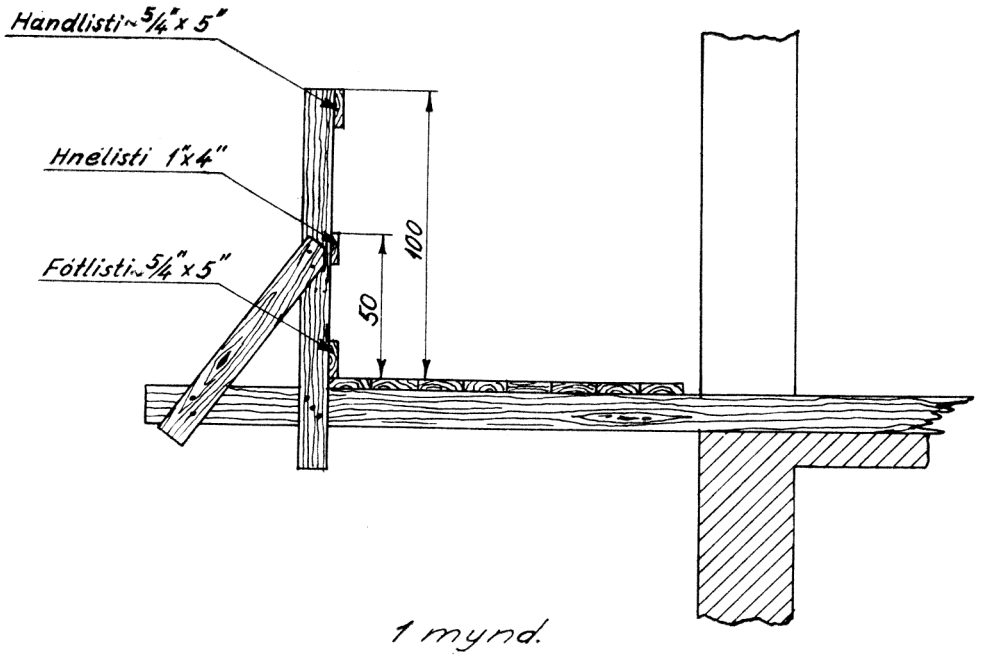
Handlisti 5/4" x 5"
Hnélisti 1"x4"
Fótlisti 5/4" x 5"
100
50

1 mynd.

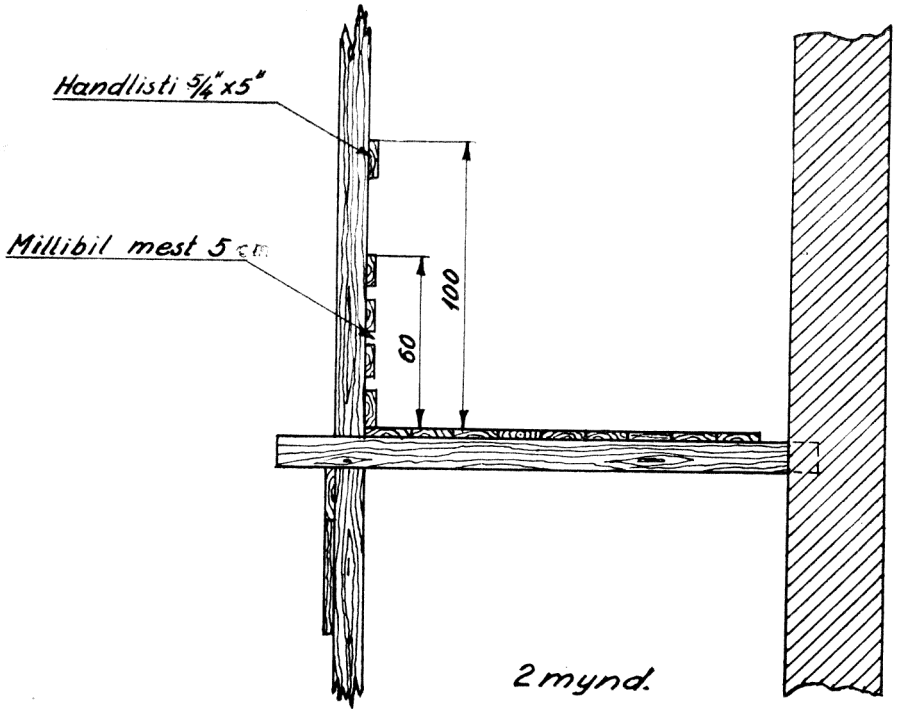
Handlisti 5/4"x5"
Millibil mest 5 cm
100
60

2 mynd.

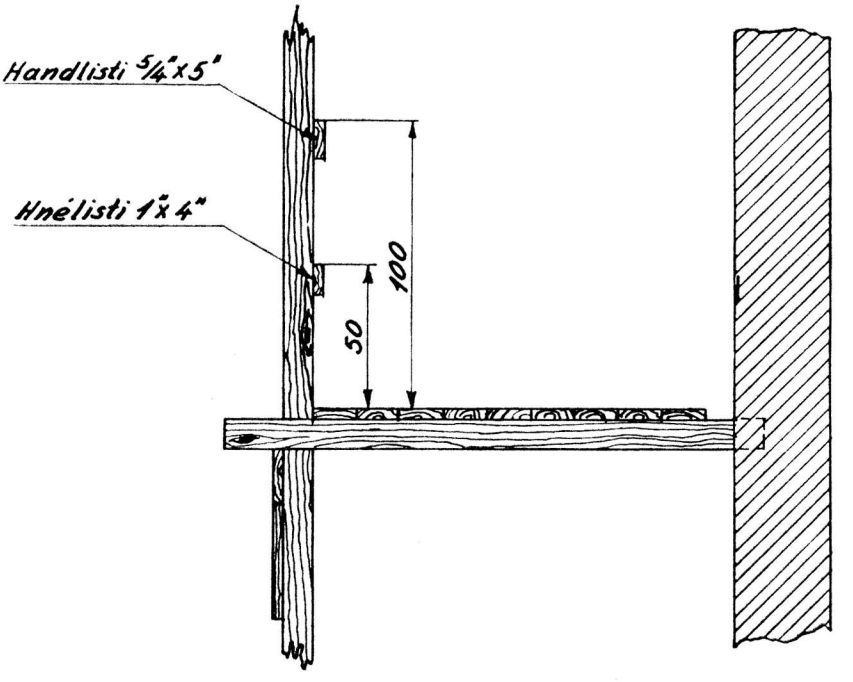
Handlisti 5/4"x5"
Hnélisti 1"x4"
100
50

3 mynd.

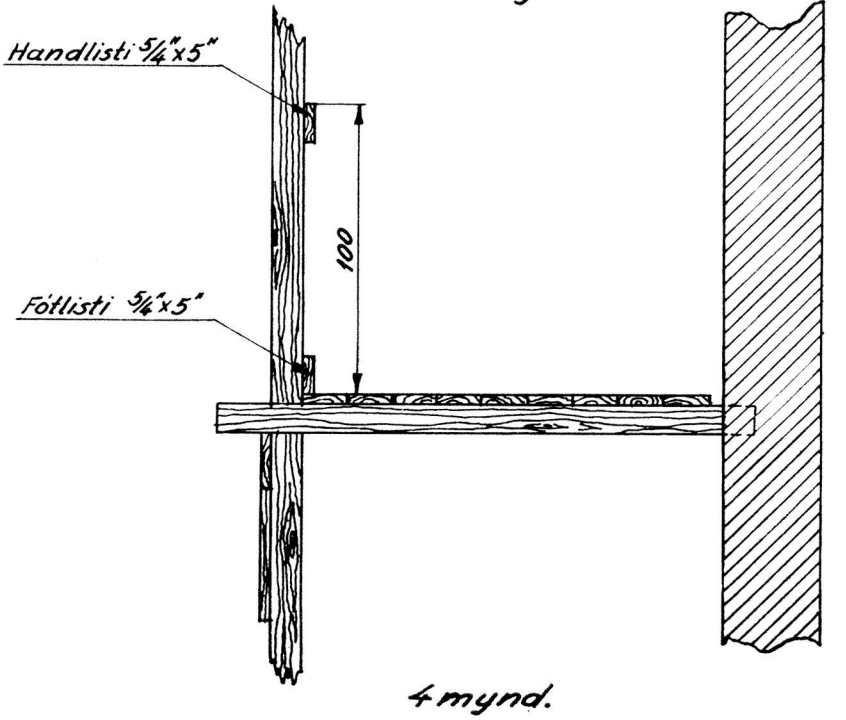
Handlisti 5/4"x5"
100
Fótlisti 5/4"x5"

4 mynd.

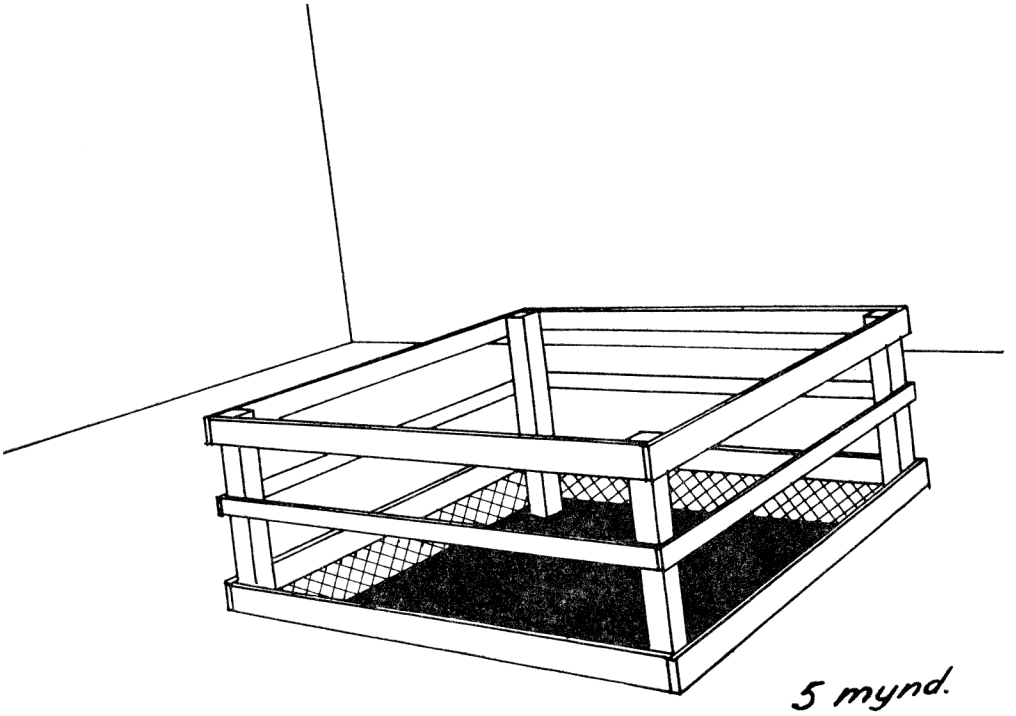

5 mynd.

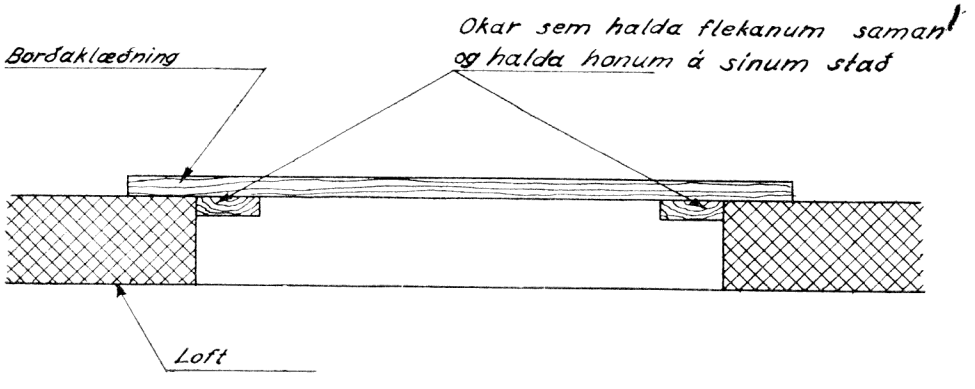
Borðaklæðning
Okar sem halda flekanum saman og halda honum á sínum stað
Loft

6 mynd.

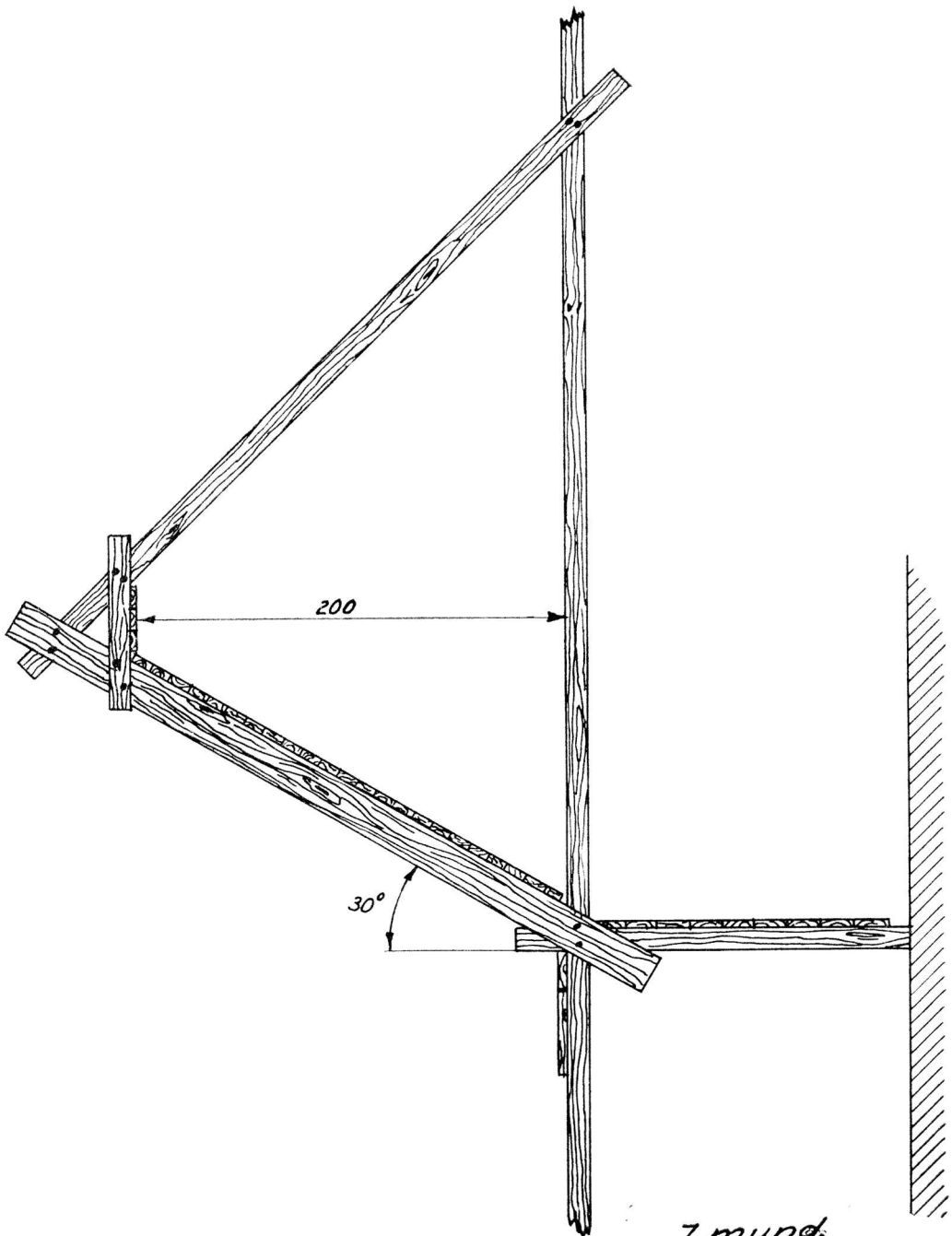
200
30°
7 mynd.

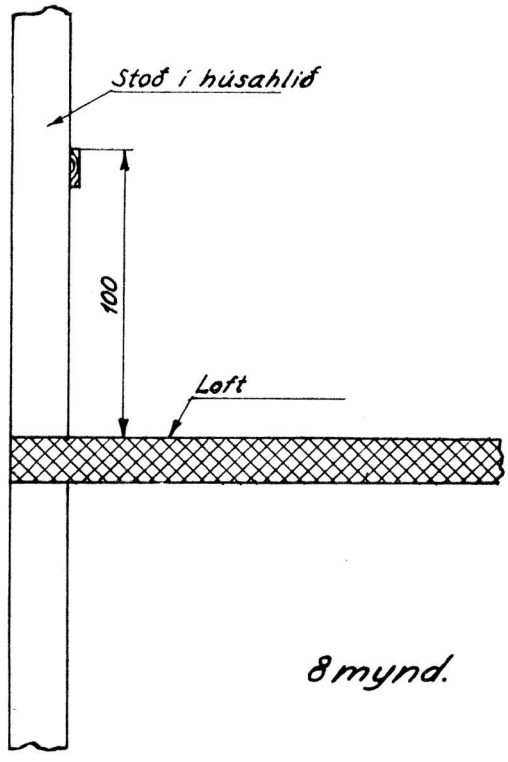

8 mynd.

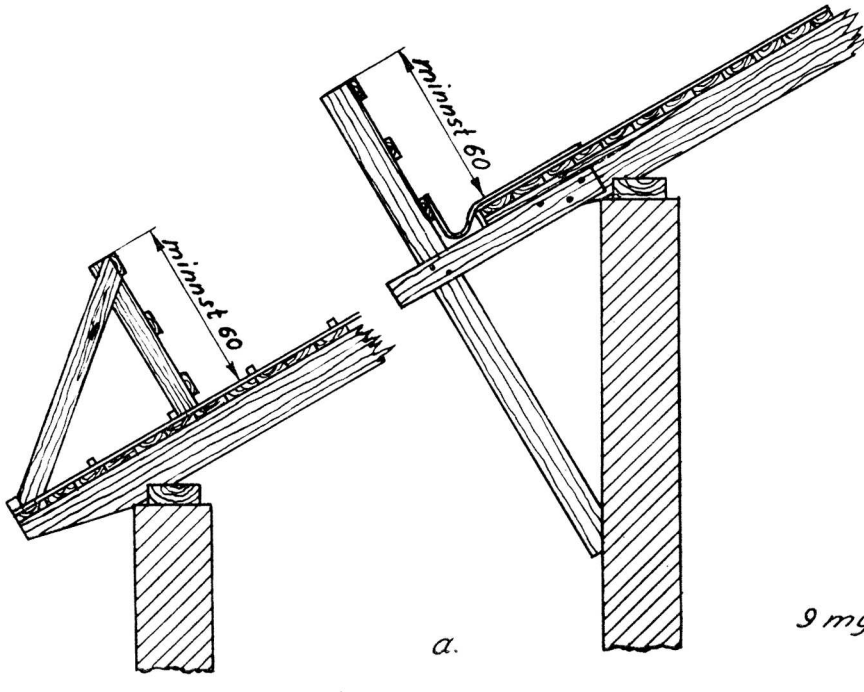

a. b.

9 mynd. a og b

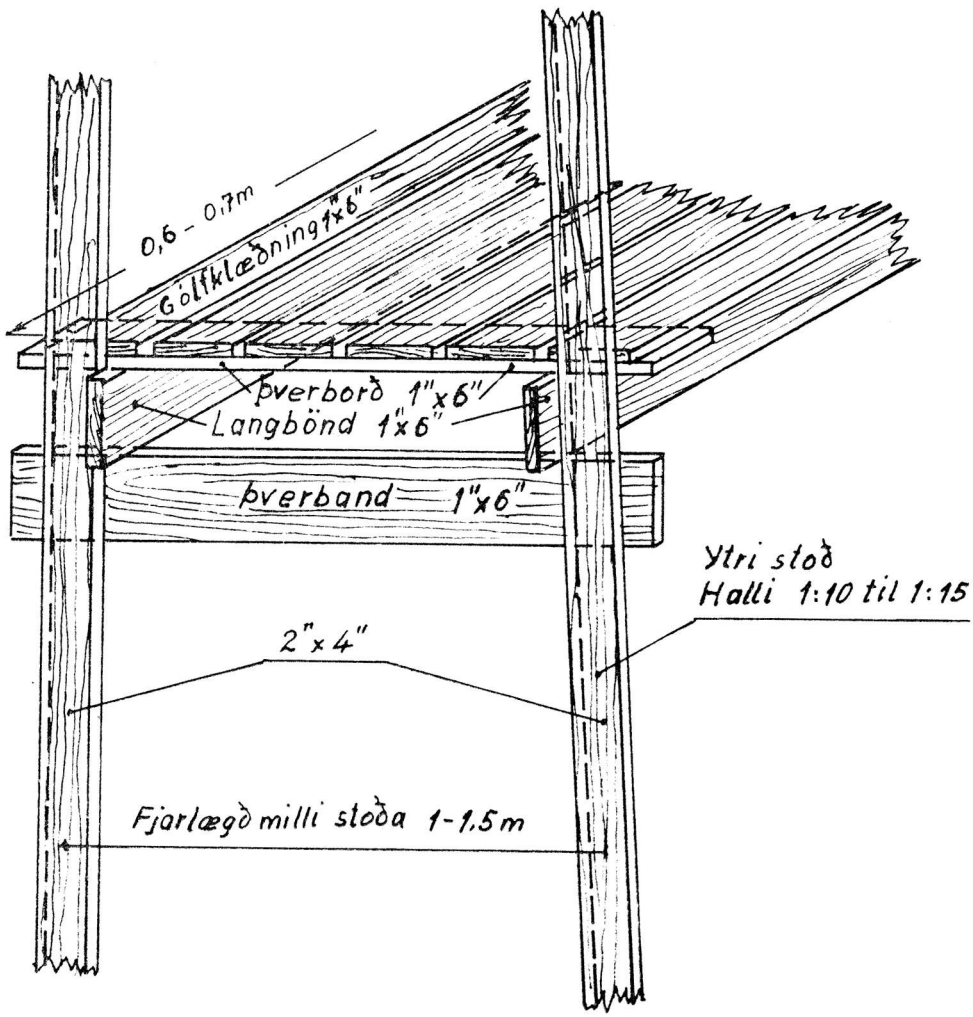

Verkpallar 2 10. mynd

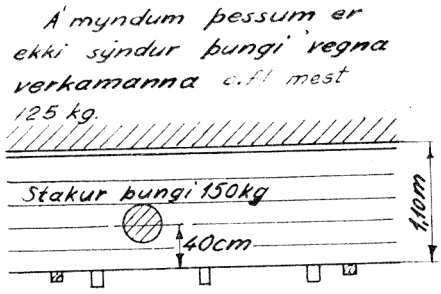

11 mynd.

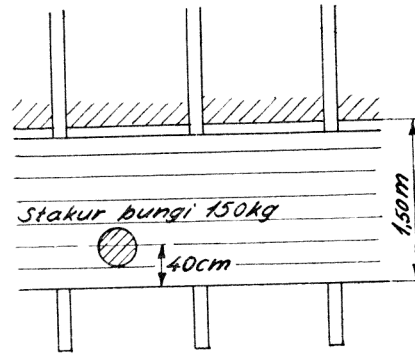

12 mynd.

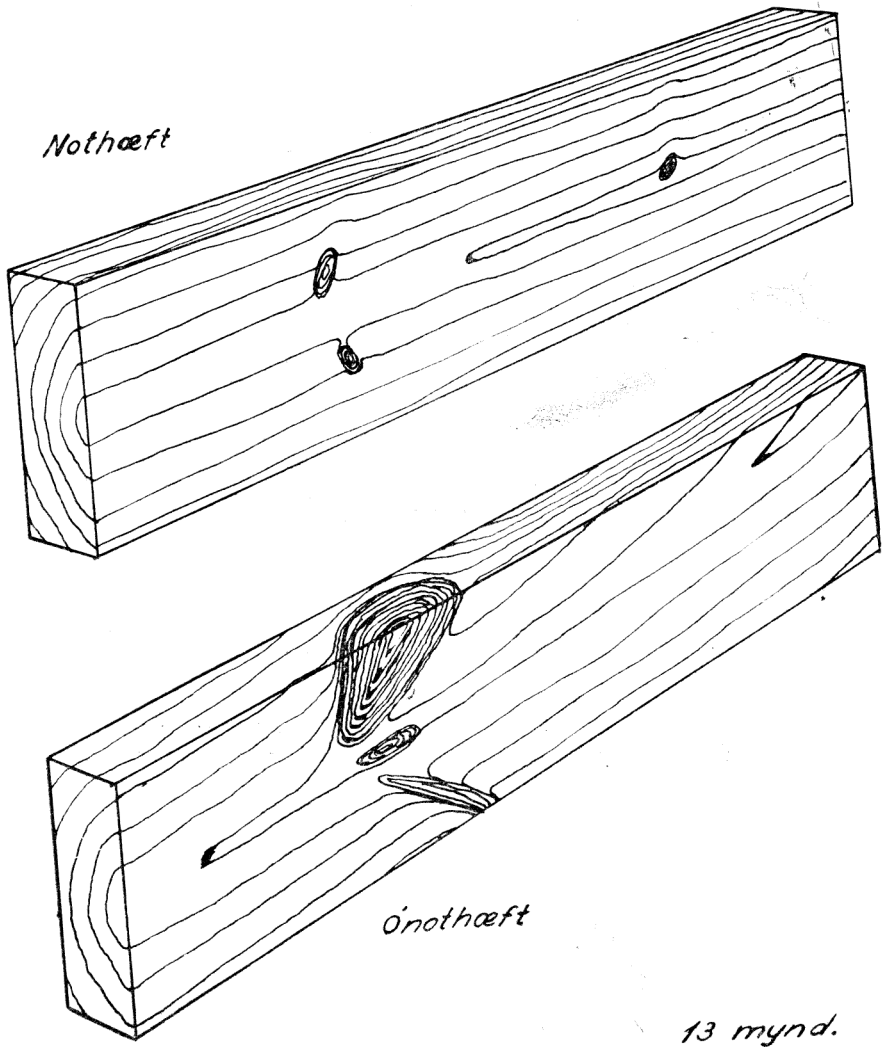

13 mynd.

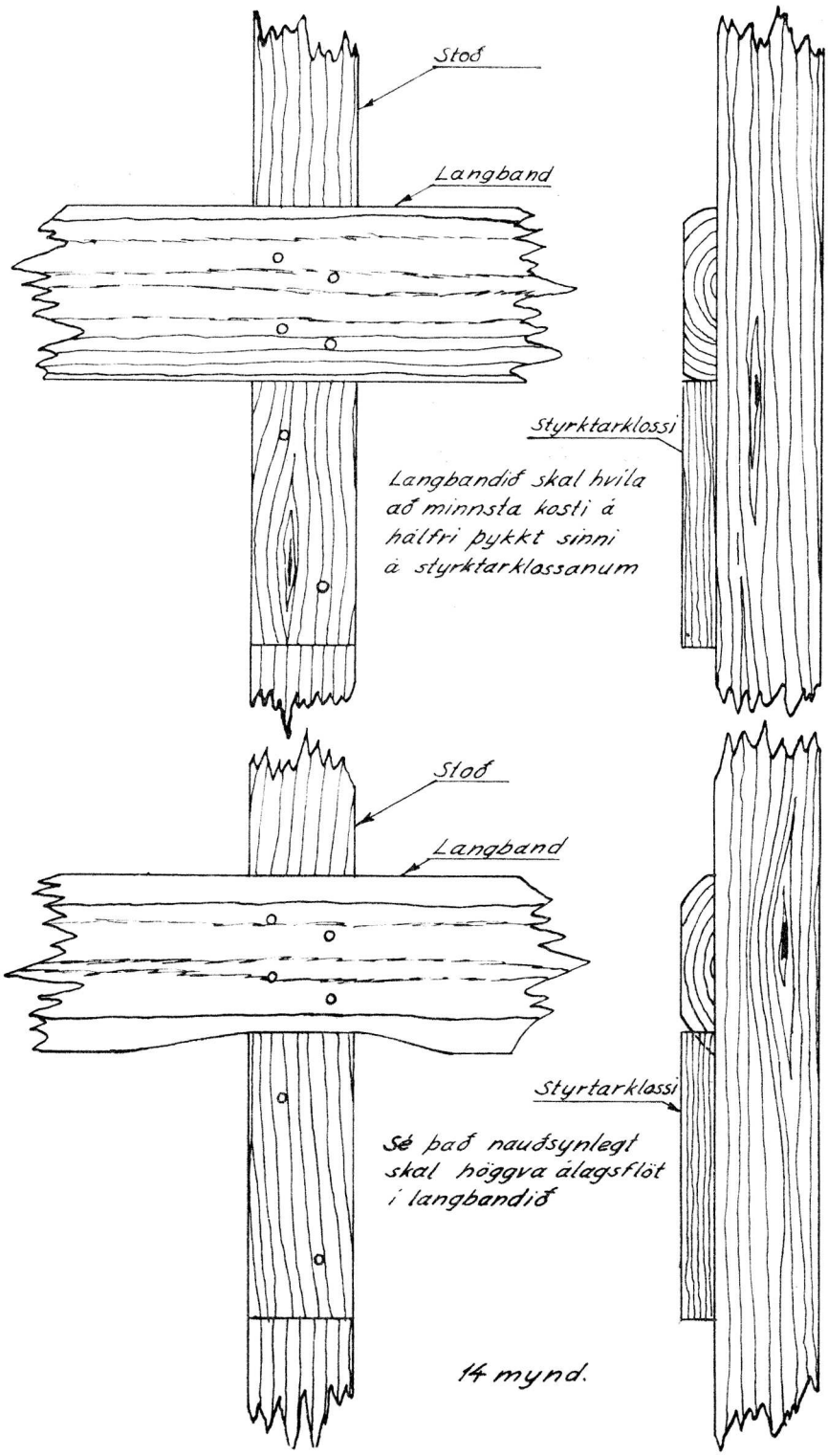
Stoð
Langband
Styrktarklassi
Langbandið skal hvíla
að minnsta kosti á
hálfri þykkt sinni
á styrktarklassanum
Stoð
Langband
Styrtarklassi
Sé það nauðsynlegt
skal höggva álagsflöt
í langbandið

14 mynd.

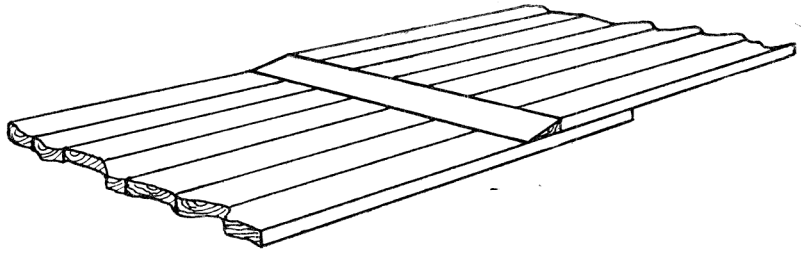

Þar sem borðaendar í verkpallsgólfi ganga á misvixl skal vera fleygstykki við enda fri borðanna.

15 mynd.

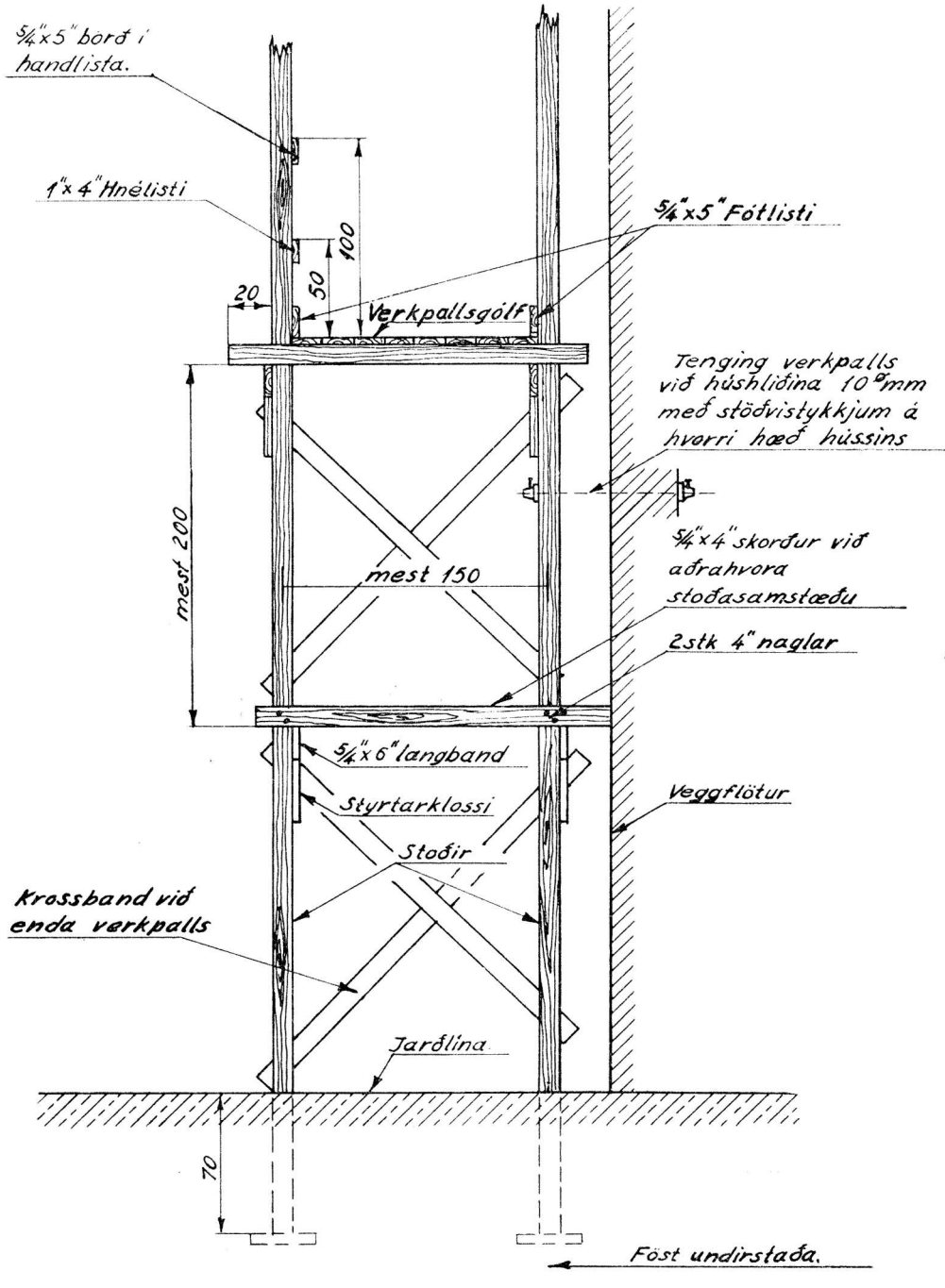
5/4"x5" borð í handlista.
1"x4" Hnélisti
100
50
20
Verkpallsgólf
5/4"x5" Fótlisti
Tenging verkpalls við húshliðina 10 mm með stöðvistykkjum á hverri hæð hússins
mest 200
mest 150
5/4"x4" skorður við aðrahvora stoðasamstæðu
2stk 4" naglar
5/4"x6" langband
Styrtarklossi
Veggflötur
Stoðir
Krossband við enda verkpalls
Jarðlína
70
Föst undirstaða.

16 mynd.

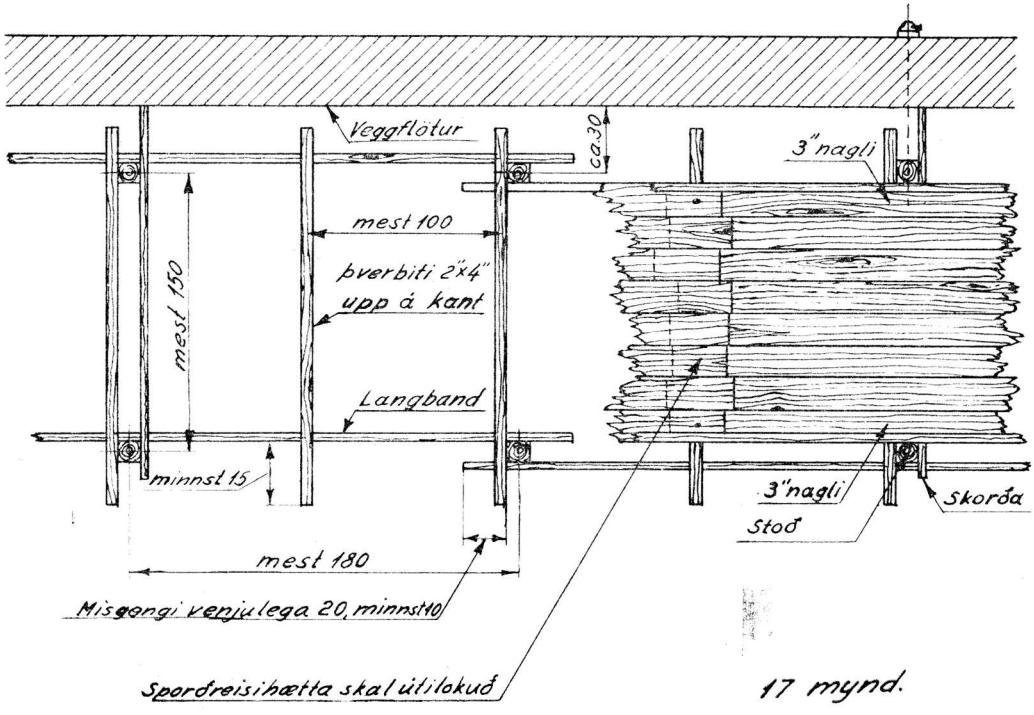

17 mynd.

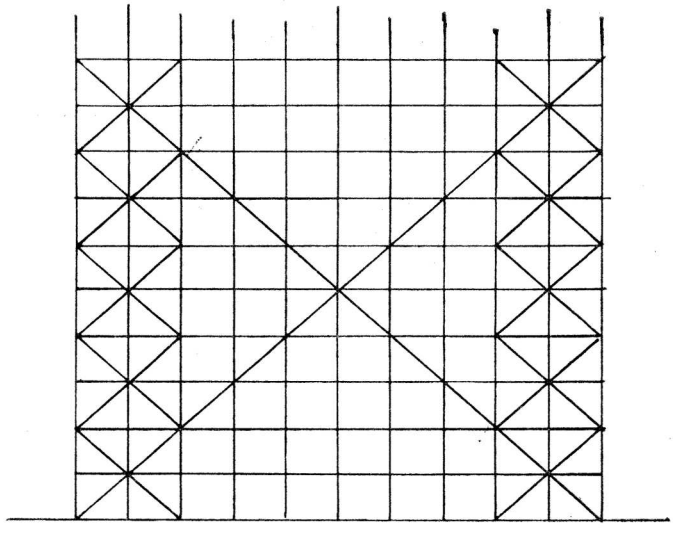

Dæmi um skorðun verkpalls með tvöfaldri stoðaröð

18 mynd.

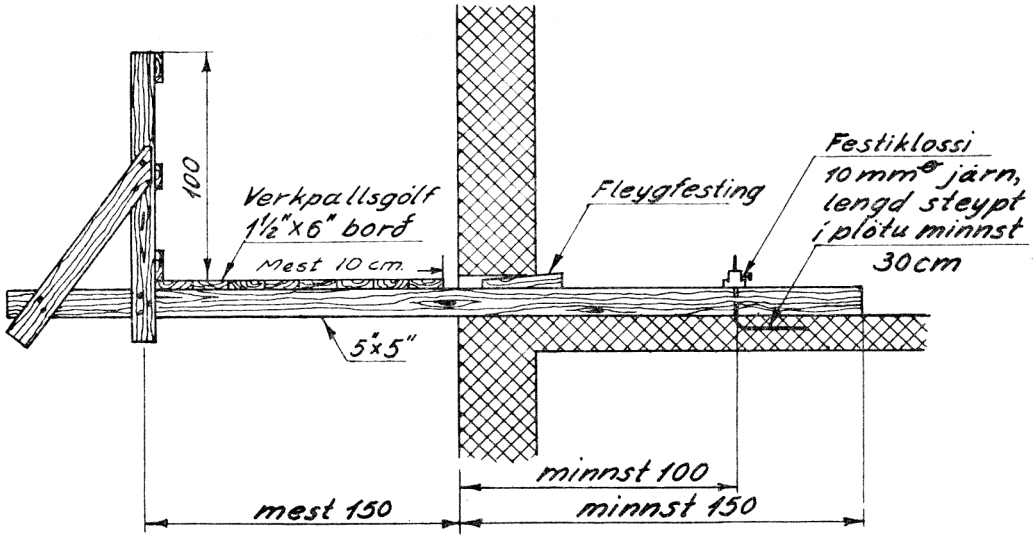
100
Verkpallsgólf
1½"x6" bord
Mest 10 cm.
Fleygfesting
Festiklossi
10 mm ø járn,
lengd steypt
í plötu minnst
30 cm
5"x5"
minnst 100
mest 150
minnst 150

19 mynd.

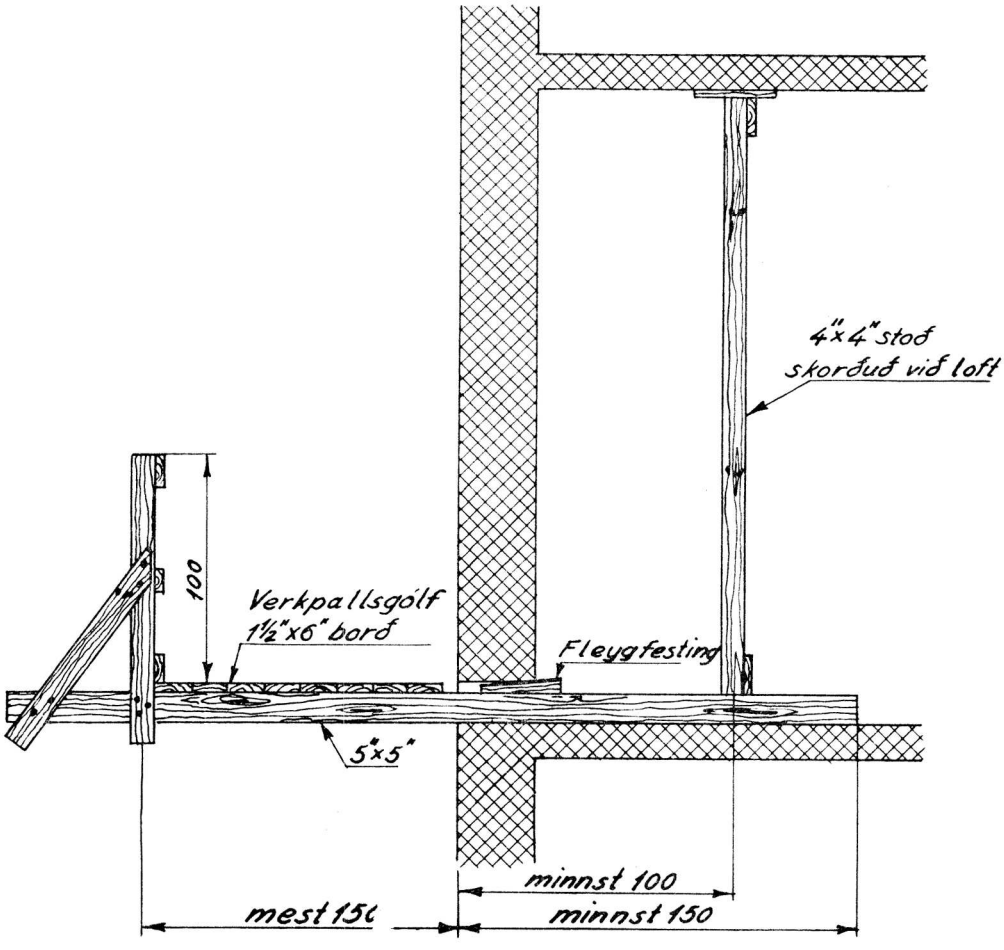
4"x4" stoð
skorðuð við loft
100
Verkpallsgólf
1½"x6" borð
Fleygfesting
5"x5"
minnst 100
mest 150
minnst 150

20 mynd.

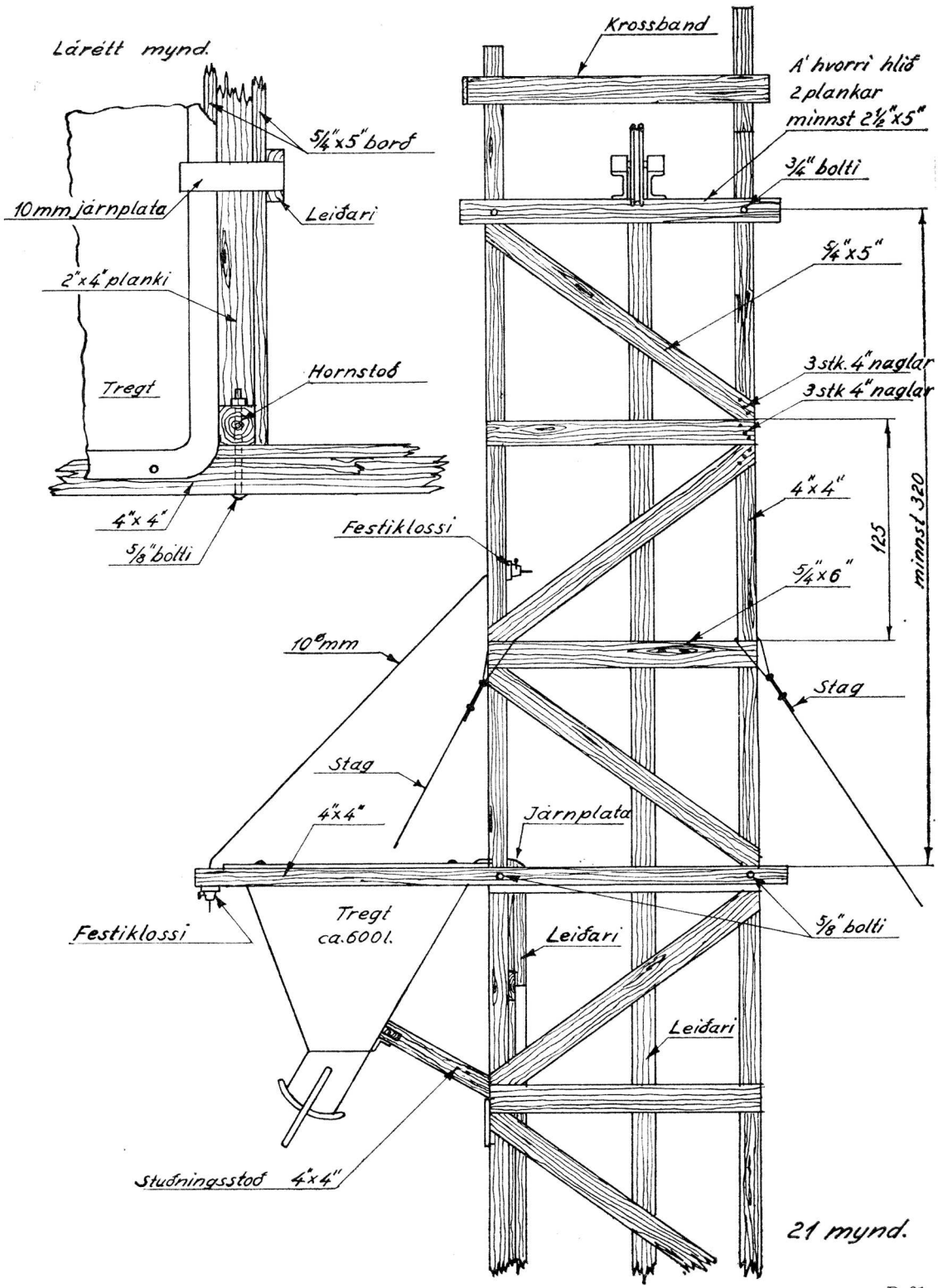
Láréttt mynd.
5/4"x5" borð
10mm járnplata
Leiðari
2"x4" planki
Tregt
Hornstoð
4"x4"
5/8" bolti
Krossband
A' hvorri hlið
2 plankar
minnst 2½"x5"
3/4" bolti
5/4"x5"
3 stk. 4" naglar
3 stk 4" naglar
4"x4"
125
minnst 320
Festiklossi
5/4"x6"
10mm
Stag
Stag
4"x4"
Járnplata
Festiklossi
Tregt
ca. 600 l.
Leiðari
5/8" bolti
Leiðari
Stuðningsstoð 4"x4"

21 mynd.

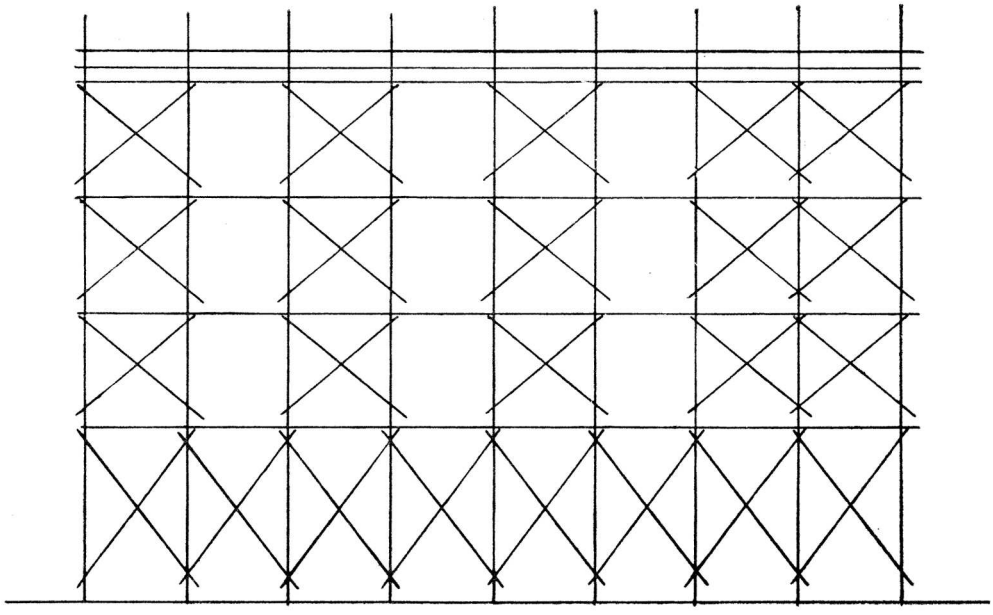

Stigaverkpallur

22 mynd.

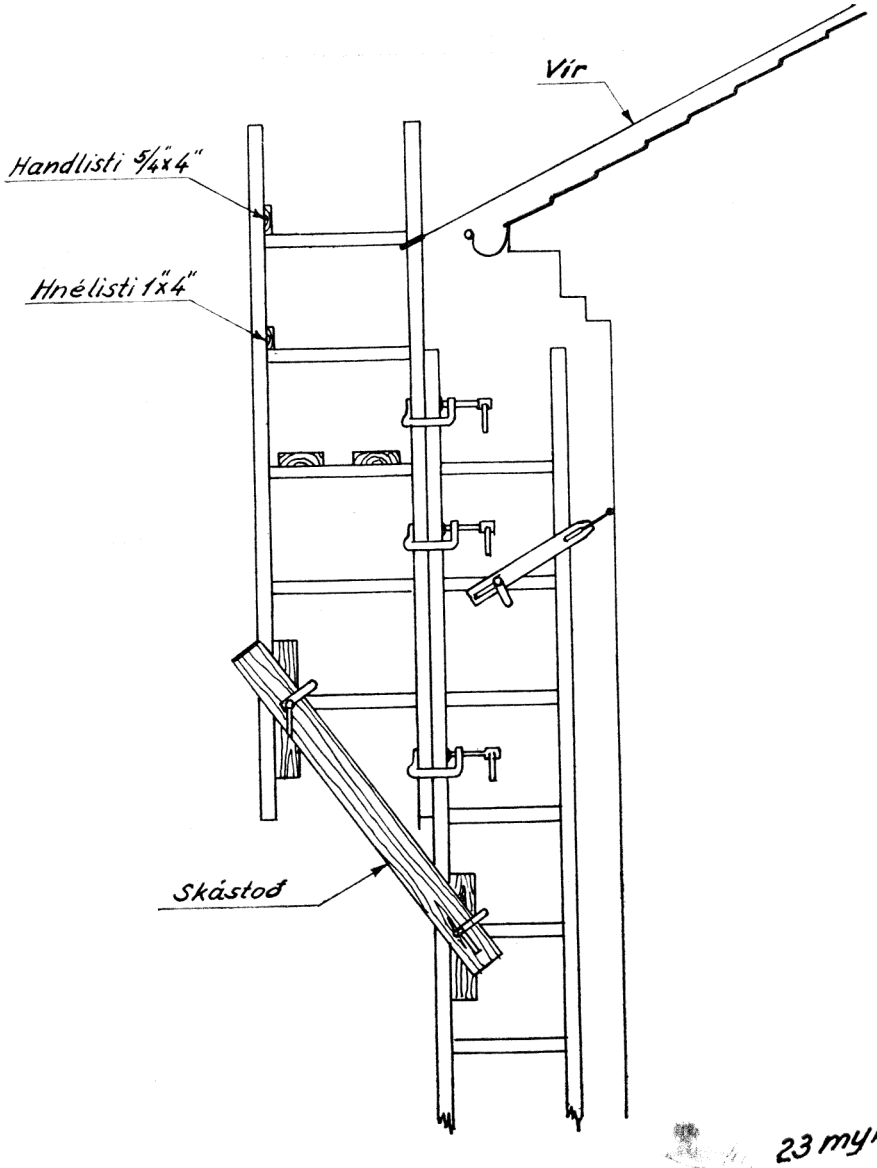

23 mynd.

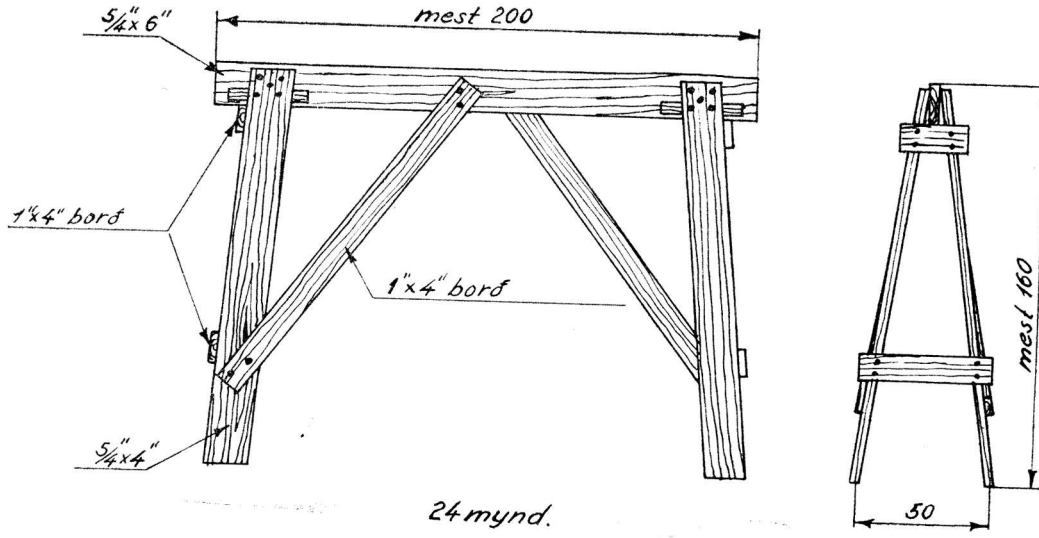

24 mynd.

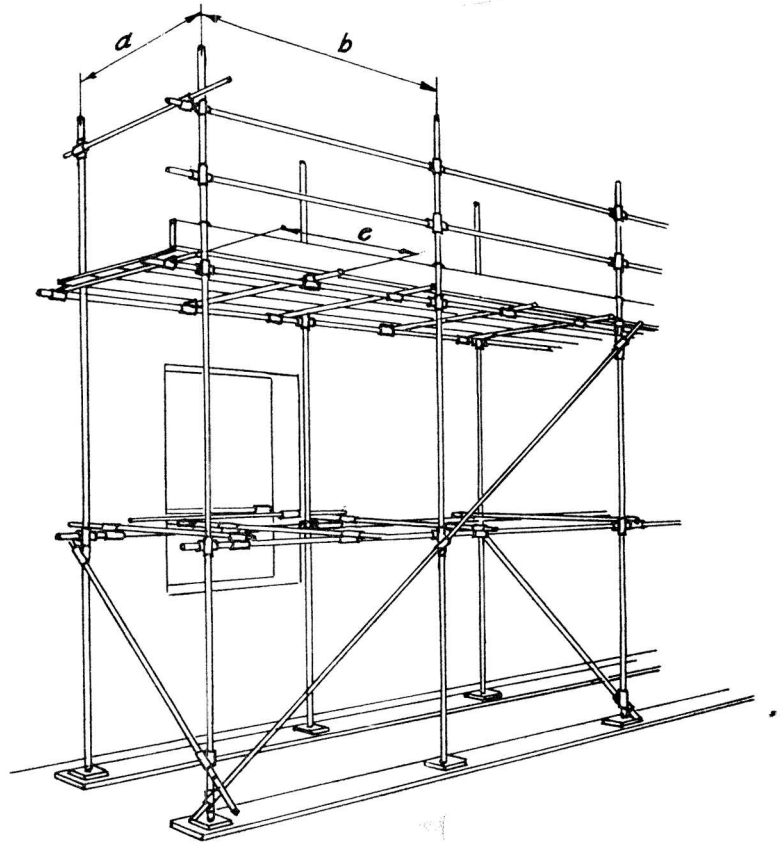

25 mynd.

TAFLA A.

L 1: 200 kg/m², en mest 275 kg/m² á einum stað, að meðtöldum verkamönnum.

Fjarlægð milli stoða þversum	a	1,1	1,2	1,3	1,4	1,5	1,6	1,7	1,8
Fjarlægð milli stoða langsum	b	2,5	2,4	2,3	2,2	2,1	2,0	2,0	1,9
Fjarlægð milli burðarbita	c	1,5	1,5	1,5	1,4	1,2	1,0	0,9	0,8

M 1: 300 kg/m², að meðtöldum verkamönnum.

Fjarlægð milli stoða þversum	a	1,1	1,2	1,3	1,4	1,5	1,6	1,7	1,8
Fjarlægð milli stoða langsum	b	2,1	2,0	1,9	1,9	1,8	1,7	1,7	1,6
Fjarlægð milli burðarbita	c	1,5	1,3	1,1	0,9	0,8	0,7	0,6	0,5

M 2: 200 kg/m², en mest 275 kg/m² á einum stað auk aksturs með hjólbörum ≦ 300 kg.

Fjarlægð milli stoða þversum	a	1,1	1,2	1,3	1,4	1,5	1,6	1,7	1,8
Fjarlægð milli stoða langsum	b	1,7	1,6	1,5	1,4	1,4	1,3	1,3	1,2
Fjarlægð milli burðarbita	c	1,5 X	1,5 X	1,5 X	1,5 X	2,0 X	1,3 X	0,8 X	0,45 X

Þ 1: 450 kg/m², að meðtöldum verkamönnum.

Fjarlægð milli stoða þversum	a	1,1	1,2	1,3	1,4	1,5	1,6	1,7	1,8
Fjarlægð milli stoða langsum	b	1,7	1,6	1,6	1,5	1,5	1,4	1,4	1,3
Fjarlægð milli burðarbita	c	1,0	0,9	0,7	0,6	0,5	0,5	0,4	0,4

Þ 2: 450 kg/m² auk aksturs með hjólbörum ≦ 300 kg.

Fjarlægð milli stoða þversum	a	1,1	1,2	1,3	1,4	1,5	1,6	1,7	1,8
Fjarlægð milli stoða langsum	b	1,6	1,5	1,4	1,3	1,3	1,2	1,2	1,1
Fjarlægð milli burðarbita	c	2,0 X	1,7 X	1,4 X	1,2 X	1,0 X	0,7 X	0,45 X	0,25 X

X merkt þýðir tvær samliggjandi pípur í pípuverkpalli, sjá 45. og 46 gr.

TAFLA B.

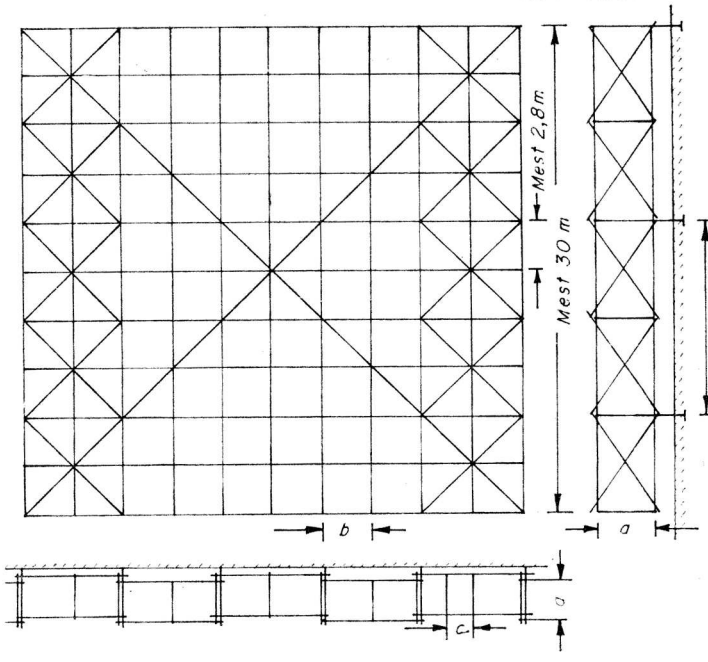

Tenging verkpalls við húshlið 10mm° og við sérstök skilyrði 3mm° vír.

Mesta lóðrétt fjarlægð milli festinga í húshlið 3,6 m.
Langbönd skulu ná yfir 3 stoðir til skiptis utanáog innanáen víxlast milli hæða.

Í töflu A sést hvernig breyta má a, b og c ef æskilegt þykir.

a = Fjarlægð milli stoða þvert á vegg
Stoðir allt að 12m 2"x 4"
Stoðir 12 - 20m 4"x 4"
Stoðir 20 - 30m 5"x 5" og 4"x 4"
Framlenging við styttri stoðir en 5m er óleyfileg
Minnsta framlenging er 3,8m.

b = fjarlægð milli stoða meðfram vegg

c = fjarlægð milli burðarbita (sjá 45 og 46 gr.)
Efni burðarbita minnst 2"x 4" (sjá þó verkp. 2)

Verkpallur meir en 2m frá jörð skal búinn handriði

Verkpallsgólfið skal þéttklætt og með fótlistum

Stigahæð mest 10m
Allir stigar með handlistum
Fjarlægð þrepa 0,3m. Afnot án efnisflutnings
Fjarlægð þrepa 0,3m. Afnot fyrir efnisflutning
Stigahæð minnst 1m yfir efsta pall.

AUGLÝSING

um tollverð notaðra bifreiða.

1. gr.

Tollverð notaðra bifreiða, sem keyptar eru til landsins, skal fundið skv. meginreglum 5.—7. gr. laga nr. 1 11. febrúar 1970, um tollskrá o. fl., sbr. einkum 2. mgr. 7. gr. Nú er hið umsamda kaupverð lægra en matsverð skv. 2. og 3. gr. auglýsingar þessarar, skal þá leggja það verð til grundvallar, sem hærra er.

2. gr.

Að öðru leyti hefur ráðuneytið ákveðið að nota heimild í 2. mgr. 13. gr. laga nr. 1 11. febrúar 1970, um tollskrá o. fl., til þess að setja svofelldar reglur um mat á notuðum bifreiðum til tollverðs, þegar um bifreiðar er að ræða, sem teljast til nr. 87.02.12, 87.02.35, 87.02.36, 87.02.37 og 87.02.39:

1. Fob-verð þessara notaðra bifreiða skal fundið á þann hátt, að til grundvallar sé lagt fob-verð nýrrar bifreiðar af sömu eða svipaðri tegund, en nýjustu árgerð, eins og það er á komudegi þess farartækis, sem flytur notuðu bifreiðina til landsins, að frádregnum 1% fyrir hvern aldursmánuð bifreiðarinnar frá 1 mánaðar aldri til og með 48 mánaða, og er það hámarksfyrning (þ. e. bifreið fyrnist ekki eftir 4 ár), nema um sé að ræða tilfelli, er greinir í næsta tölulið.
2. Nú hefur maður, er flytur búferlum til landsins, bifreið með sér frá útlöndum og bifreiðin er eldri en 4 ára og hefur verið í eigu þess manns í a. m. k. eitt ár, og má þá halda áfram að fyrna bifreiðina umfram það, sem getur í 1. lið um allt að 1.5% á mánuði frá 4 ára aldri, þó skal aldrei farið niður fyrir 10% af verði því, sem til grundvallar er lagt í tl. 1.

3. gr.

Þegar um notaðar bifreiðar er að ræða, sem teljast til nr. 87.02.20, 87.02.33 og 87.02.34, skal fob-verð fundið á þann hátt, sem greinir í 1. tl. 2. gr., en að frádregnum 1.2% fyrir hvern aldursmánuð frá 1 mánaðar aldri til og með 40 mánaða, og er það hámarksfyrning.

4. gr.

1. Aldur bifreiðar reiknast frá þeim degi, sem hún var tekin í notkun, og skal það undantekningarlaust sannað með vottorði opinbers skráningarmanns í því landi, er bifreiðin var fyrst tekin í notkun. Liggi ekki fyrir óyggjandi upplýsingar um það, hvenær bifreiðin var tekin í notkun, skal heimilt að miða fyrningu við 1. janúar næsta árs á eftir framleiðsluári.

   Verð bifreiðar miðast við aldur hennar á komudegi þess farartækis, sem bifreiðina flytur til landsins.

   Bifreið erlends sendiráðs eða sendiráðsstarfsmanns, sem seld er hérlendis, en hefur verið flutt inn samkv. 8. tölulið 2. gr. tollskrárlaga, fyrnist samkv. 1. og 2. tl. 2. gr., en skoðast flutt til landsins á söludegi.
2. Við ákvörðun fob-verðs notaðra bifreiða skal hvorki taka tillit til útlits né ástands þeirra.
3. Matsregla sú, sem fram kemur í auglýsingu þessari, er bindandi og er ekki hægt að krefjast yfirmats.

Fjármálaráðuneytið lætur gera skrá um verð á algengustu tegundum nýrra bifreiða til leiðbeiningar fyrir tollstarfsmenn við ákvörðun tollverðs samkvæmt auglýsingu þessari.

Ákvæði auglýsingar þessarar taka gildi 1. júlí 1972 og er þá jafnframt úr gildi numin auglýsing nr. 178/1971 og 201/1971 um sama efni.

Fjármálaráðuneytið, 3. maí 1972.

Halldór E. Sigurðsson.

Björn Hermannsson.

Nr. 206. 26. júlí 1972.

AUGLÝSING

varðandi hreindýraveiðar.

Ráðuneytið frestar fyrst um sinn, unz öðruvísi kynni að verða ákveðið, framkvæmd reglna nr. 263/1960, um hreindýraveiðar í Múlasýslum.

Menntamálaráðuneytið, 26. júlí 1972.

Magnús T. Ólafsson.

Birgir Thorlacius.

Nr. 207. 31. júlí 1972.

AUGLÝSING

um að ákvæðum 1. mgr. 28. gr. laga um vörumerki, nr. 47 2. maí 1968, skuli ekki beitt gagnvart þegnum tiltekinna ríkja.

Samkvæmt heimild í 2. mgr. 28. gr. laga um vörumerki, nr. 47 2. maí 1968, hefur ráðuneytið ákveðið, að fengnum yfirlýsingum um gagnkvæma réttarvernd, að ákvæðum 1. mgr. 28. gr. nefndra laga, varðandi skyldu erlendra aðila, sem sækja um að skrásetja vörumerki hér á landi, til að leggja fram vottorð um samsvarandi skrásetningu í heimalandi sínu, skuli ekki beitt gagnvart þegnum Frakklands.

Iðnaðarráðuneytið, 31. júlí 1972.

Magnús Kjartansson.

Árni Snævarr.

Stjórnartíðindi B 20, nr. 190—207. Útgáfudagur 28. ágúst 1972.

STJÓRNARTÍÐINDI B 21 — 1972

17. ágúst 1972. 493 Nr. 208.

REGLUR
um hreindýraveiðar á Austurlandi.

1. gr.

Heimilt skal að veiða allt að 850 hreindýr í Múlasýslum og Austur-Skaftafellssýslu árlega á tímabilinu 14. ágúst til 20. september. Þó getur ráðuneytið leyft veiðar síðar á árinu, ef í ljós kemur, að eigi hefur á aðalveiðitímabilinu tekizt að ná þeirri tölu dýra, sem heimilt er að farga, enda mæli eftirlistmenn hreindýra með lengingu veiðitímans.

Ráðuneytið ákveður hvort og þá hve mörg dýr skuli veidd árlega að undangenginni könnun á stærð hreindýrahjarðarinnar.

2. gr.

Hreindýraeftirlitsmenn einir annast veiði hreindýra.

3. gr.

Andvirði þeirra dýra, sem veidd verða samkvæmt 1. gr. skiptist milli eftirgreindra hreppa í þessum hlutföllum:

1.	Vopnafjarðarhreppur	25	hreindýr
2.	Fljótsdalshreppur	170	—
3.	Jökuldalshreppur	150	—
4.	Fellahreppur	90	—
5.	Tunguhreppur	80	—
6.	Hlíðarhreppur	30	—
7.	Hjaltastaðahreppur	30	—
8.	Skriðdalshreppur	53	—
9.	Vallahreppur	50	—
10.	Egilsstaðahreppur	7	—
11.	Eiðahreppur	30	—
12.	Breiðdalshreppur	35	—
13.	Beruneshreppur	25	—
14.	Geithellahreppur	25	—
15.	Búlandshreppur	10	—
16.	Bæjarhreppur	25	—
17.	Nesjahreppur	25	—
	Samtals	850	hreindýr

4. gr.

Auk þeirra hreindýra, sem skiptast samkvæmt framansögðu, getur ráðuneytið leyft veiði nokkurra dýra í viðbót, ef henta þykir, m. a. handa söfnum, til vísindalegra rannsókna o. fl., og koma þau dýr eigi til skipta. Veiðin fari fram undir eftirliti hreindýraeftirlitsmanns, sbr. 5. gr.

B 62

Ríkisprentsmiðjan Gutenberg.

5. gr.

Hreindýraeftirlitsmenn ráðuneytisins framkvæma þá fækkun hreindýra, sem ákveðin kann að verða hverju sinni, ásamt aðstoðarmönnum, sem ráðuneytið samþykkir.

Andvirði felldra hreindýra greiðist í reikning hlutaðeigandi sveitarsjóðs samkvæmt hlutfalli í 3. gr., en hver hreppsnefnd skiptir fénu innan síns svæðis. Skal hreppsnefnd fyrst og fremst láta þá bændur, sem fyrir mestum ágangi verða af hreindýrum á beitilönd sín, njóta arðs af veiðunum, en síðan sveitarsjóð. Heimilt er hreppsnefnd að skipta þannig, að þeir bændur, sem njóta eiga arðs af veiðinni, verði hreindýraeftirlitsmanni til aðstoðar og fái sinn hlut í hreindýraafurðum í stað greiðslu.

6. gr.

Einn hreindýraeftirlitsmaður skal vera í hverjum þeirra hreppa, sem nefndir eru í 3. gr. Skal hann ráðinn af menntamálaráðuneytinu að fengnum tillögum hlutaðeigandi hreppsnefndar og sýslumanns. Ráðuneytið ákveður og greiðir þóknun hans fyrir starfið. Aðalumsjón með hreindýrunum annast sá eftirlitsmaður, sem ráðinn er fyrir Fljótsdalshrepp og hefur hann einnig umsjón með störfum hinna eftirlitsmannanna.

7. gr.

Þeir einir mega annast fækkun hreindýra, er til þess hafa næga skotfimi og kunnáttu í meðferð skotvopna, að dómi aðalhreindýraeftirlitsmanns. Gætt skal þess, að þeir fullnægi ákvæðum laga um leyfi til að eiga og nota skotvopn, sbr. lög nr. 69/1936 og reglugerð nr. 105/1936. Aðalhreindýraeftirlitsmaður ákveður, hvaða tegund og stærð skotvopns (riffils) skuli nota.

8. gr.

Hreindýraeftirlitsmenn skulu gæta þess vandlega að hreindýr séu ekki veidd á þeim slóðum, þar sem þau eru að nema ný lönd og talið er æskilegt að þau hagvenjist, heldur þar sem ætlunin er að bægja þeim frá.

9. gr.

Hreindýraeftirlitsmenn skulu sjá um, að veidd séu þau dýr, sem minnstur skaði er að fyrir eðlilegan vöxt og viðgang hjarðarinnar. Þeir skulu senda ráðuneytinu skýrslu um veiðarnar strax að veiðitíma loknum.

10. gr.

Athygli er vakin á, að skv. lögum nr. 30/1966, um meðferð, skoðun og mat á sláturafurðum, er óheimilt að hafa hreindýrakjöt til sölu, nema það hafi verið skoðað og metið af dýralækni.

11. gr.

Brot á reglum þessum, sem settar eru skv. lögum nr. 72/1954, um breyting á lögum nr. 28/1940, um friðun hreindýra og eftirlit með þeim, varðar allt að 50 000.00 kr. sekt.

Reglur þessar öðlast þegar gildi og falla jafnframt úr gildi reglur nr. 263/1960, um hreindýraveiðar í Múlasýslum.

Reglur þessar skulu endurskoðaðar fyrir haustið 1973.

Menntamálaráðuneytið, 17. ágúst 1972.

Magnús T. Ólafsson.

Birgir Thorlacius.

Stjórnartíðindi B 21, nr. 208. Útgáfudagur 23. ágúst 1972.

STJÓRNARTÍÐINDI B 22 — 1972

5. júlí 1972. 495 Nr. 209.

AUGLÝSING

um, að Norðurlandasamningur um almannaskráningu taki til Grænlands.

Með samkomulagi yfirstjórna almannaskráningar í Danmörku, Finnlandi, Íslandi, Noregi og Svíþjóð hefur verið ákveðið, að samningur um almannaskráningu milli þessa ríkja skuli frá og með 1. júlí 1972 taka til Grænlands (sbr. 2. málsgr. 7. gr. í Norðurlandasamningi, sem undirritaður var í Osló hinn 5. desember 1968, og birtur er sem fylgiskjal með auglýsingu utanríkisráðuneytisins, nr. 2 24. febrúar 1969).

Samkvæmt þessu er hér með tilkynnt, að ákvæði auglýsingar nr. 178 22. september 1969, um almannaskráningu við flutninga milli Íslands og annarra Norðurlanda, taka til Grænlands frá og með 1. júlí 1972.

Hagstofa Íslands, 5. júlí 1972.

F. h. r.

Kl. Tryggvason.

Ingimar Jónasson.

19. júlí 1972. Nr. 210.

REGLUR

um félagsheimilið Lyngbrekku.

1. gr.

Nafn félagsheimilisins er Lyngbrekka í Álftaneshreppi, Mýrasýslu.

Lóðin er gefin af ábúendum og eigendum jarðarinnar Arnarstapa, Álftaneshreppi, Mýrasýslu.

Lóðarstærð: 9.3 hektarar.

Eigendur félagsheimilisins eru: Hraunhreppur, Álftaneshreppur, Ungmennafélagið Björn Hítdælakappi og Ungmennafélagið Egill Skallagrímsson.

2. gr.

Húsnefnd, kjörin árlega, stjórnar félagsheimilinu. Nefndin skal skipuð einum fulltrúa frá hverju eignarfélagi. Húsnefnd skiptir sjálf með sér verkum. Hún skal halda nákvæma gerðabók um störf sín. Ef félagsheimilið hættir störfum, skal afhenda Þjóðskjalasafni gerðabækur þess til vörzlu.

Ríkisprentsmiðjan Gutenberg.

3. gr.

Húsnefnd heldur fundi, er þurfa þykir. Skylt er henni að halda fundi, ef helmingur nefndarmanna æskir þess.

Aðalfundur eigenda félagsheimilisins skal haldinn ár hvert. Skulu þangað kvaddir með hæfilegum fyrirvara fulltrúar allra þeirra félaga, sem eru eigendur félagsheimilisins.

Á aðalfundinum skal húsnefndin leggja fram rekstrar- og efnahagsreikninga félagsheimilisins fyrir síðastliðið ár, endurskoða af endurskoðendum sveitarstjórnarreikninga eða löggiltum endurskoðanda. Einnig leggur hún fyrir fundinn fjárhagsáætlun fyrir félagsheimilið á yfirstandandi ári. Fjárhagsáætlunin skal gerð svo nákvæm sem unnt er. Eigi má efna til verulegra útgjalda, nema samþykkt hafi verið á aðalfundi eða aukafundi sömu aðila og sæti eiga á aðalfundi. Gildir þetta jafnt um rekstrargjöld og stofnkostnað. Reikninga og fjárhagsáætlun skal bera undir atkvæði fundarmanna. Húsnefndarmenn hafa hver um sig eitt atkvæði á aðalfundi og hver félagsstjórn þrjú atkvæði. Félagsstjórnir eignarfélaganna skýra frá því á aðalfundi, hverja þær hafa valið af sinni hálfu í húsnefnd næsta ár.

Afrit af ársreikningi félagsheimilisins skal senda félagsheimilasjóði. Félagsheimilið skal rekið sem sjálfstæð stofnun með eigin reikningshaldi.

Almanaksárið skal vera reikningsár þess.

Verði ágreiningur innan húsnefndar, skal formaður stjórnar eigendafélagsins skera úr.

4. gr.

Aðalverkefni húsnefndar eru:

a. að ráða húsvörð, þar sem þess er þörf að dómi aðalfundar, setja honum starfsreglur og sjá um, að þeim sé fylgt;
b. að ráða annað starfsfólk, ef aðalfundur telur nauðsynlegt. Leita skal umsagnar húsvarðar um ráðningu starfsfólks, sem á að vinna undir hans stjórn.
c. að ráðstafa félagsheimilinu til afnota fyrir eigendur og aðra;
d. að ákveða gjöld fyrir afnot hússins;
e. að annast kaup nauðsynlegra tækja og áhalda;
f. að sjá um viðhald og endurbætur húseigna, húsbúnaðar og áhalda;
g. að sjá um, að ræsting félagsheimilisins (húss og lóðar) sé jafnan í góðu lagi og gætt sé ýtrasta hreinlætis;
h. að sjá um, að húsið sé hæfilega hitað og lýst;
i. að sjá um, að löggæzla sé á samkomum, ef þess er þörf.

5. gr.

Eigendur félagsheimilisins skulu eins og aðrir greiða leigu fyrir afnot hússins.

Skylt er þeim að heimila félögum, er greinir í 1. gr. laga nr. 107/1970, um félagsheimili, innan sama byggðarlags afnot af húsinu gegn hæfilegu gjaldi, ef eigi fer í bága við eðlilega þörf eigenda sjálfra fyrir húsið. Verði ágreiningur um, hvort slíkt félag eigi rétt á afnotum af félagsheimili, sker menntamálaráðuneytið úr.

6. gr.

Leiga fyrir afnot félagsheimilisins skal ákveðin svo há, að nægilegt fé fáist til þess að inna af höndum nauðsynleg gjöld, ef stofnuninni koma eigi aðrar tekjur.

7. gr.

Þess skal gætt, að húseignir, áhöld, húsbúnaður allur og fatnaður sé jafnan hæfilega vátryggt.

8. gr.

Félag, er samkomu heldur í félagsheimilinu, skal hafa þar gæzlumann af sinni hálfu. Ef húsvörður er enginn eða eigi við, þegar samkomu lýkur, skal gæzlumaður annast öruggan og vistlegan viðskilnað við, húsið samkvæmt forsögn húsvarðar eða annars trúnaðarmanns húsnefndar.

9. gr.

Að lokinni hverri notkun félagsheimilisins skal húsvörður eða húsnefnd sjá um ræstingu þess. Árlega skal fara fram ræsting alls hússins.

10. gr.

Ganga skal þannig frá lóðinni umhverfis félagsheimilið, að auðvelt sé að halda henni snyrtilegri, og skal húsvörður eða húsnefnd sjá um, að hún sé jafnan vel hirt. Lóðina skal girða traustri, gripheldri girðingu, er haldið sé vel við.

11. gr.

Fánastöng skal koma fyrir við húsið. Hún skal vera traustlega fest og máluð hvít. Húnn og snerill mega þó vera í öðrum lit. Fánasnúran skal ávallt vera heil. Stöngin skal vera í tveim hlutum, þannig að auðvelt sé að fella hana. Þess skal vandlega gætt að nota einungis fána með réttum litum og hlutföllum.

12. gr.

Árlega skal athuga húseignina alla vandlega með eðlilegt viðhald og endurbætur fyrir augum.

13. gr.

Skemmdir á húseign, áhöldum og húsbúnaði umfram eðlilegt slit skulu þeir bæta, er spjöllum valda.

14. gr.

Í félagsheimilinu má hvorki veita áfengi né neyta þess. Húsnefnd getur svipt þá, er gegn þessu brjóta, aðgangi að félagsheimilinu tiltekinn tíma.

15. gr.

Reglur þessar eru settar með skírskotun til 8. gr. laga nr. 107 28. október 1970, um félagsheimili, og öðlast þegar gildi.

Í menntamálaráðuneytinu, 19. júlí 1972.

F. h. r.

Birgir Thorlacius.

Árni Gunnarsson.

19. júlí 1972. Nr. 211.

REGLUR

um rekstur félagsheimilisins Árness.

1. gr.

Nafn félagsheimilisins er Árnes í Gnúpverjahreppi, Árnessýslu. Lóðin er gefin af Valintínusi Jónssyni, bónda, Réttarholti og er ca. 100 000 fermetrar að stærð. Mörkum ræður þjóðvegurinn að sunnan, landamerki Réttarholts og Stóra-Hofs að vestan og Kálfá að norðan, en girðing að austan. Eigendur félagsheimilisins eru Gnúpverjahreppur, Ungmennafélag Gnúpverja og Kvenfélag Gnúpverja.

2. gr.

Húsnefnd, kjörin árlega, stjórnar félagsheimilinu. Stjórn hvers félags, sem er meðeigandi heimilisins, kýs einn mann í nefndina og annan til vara til sama tíma. Húsnefndin skiptir sjálf með sér verkum.

3. gr.

Aðalfundur eigenda félagsheimilisins skal vera eigi síðar en 31. marz ár hvert. Skulu þangað kvaddir með hæfilegum fyrirvara stjórnendur allra þeirra félaga, sem eru eigendur félagsheimilisins. Á fundinum skal húsnefndin leggja fram rekstrar- og efnahagsreikning hússins fyrir síðastliðið ár, endurskoðaða af endurskoðendum sveitarsjóðsreikninga. Einnig leggur hún fyrir fundinn fjárhagsáætlun fyrir yfirstandandi ár.

Eigendafundur fullgildir fjárhagsáætlunina, og má eigi efna til verulegra útgjalda nema eigendafundur samþykki, og á það jafnt við um rekstrargjöld og stofnkostnað. Reikninga og fjárhagsáætlun skal bera undir atkvæði fundarmanna. Húsnefndarmenn hafa hver um sig eitt atkvæði á aðalfundi og hver félagsstjórn þrjú atkvæði.

Félagsstjórnir skýra frá því á aðalfundi, hvern þær hafa valið af sinni hálfu í húsnefnd næsta ár.

Félagsheimilið skal rekið sem sjálfstæð stofnun með sérstöku reikningshaldi. Almanaksárið skal vera reikningsár þess. Afrit af ársreikningnum skal senda félagsheimilasjóði.

4. gr.

Aðalverkefni húsnefndar eru:

a. að ráða húsvörð, þar sem þess er þörf að dómi aðalfundar, setja honum starfsreglur og sjá um að þeim sé fylgt;
b. að ráða annað starfsfólk, ef aðalfundur telur nauðsynlegt. Leita skal umsagnar húsvarðar um ráðningu starfsfólks, sem á að vinna undir hans stjórn;
c. að ráðstafa félagsheimilinu til afnota fyrir eigendur og aðra;
d. að ákveða gjöld fyrir afnot hússins;
e. að sjá um viðhald og endurbætur húseignar, húsbúnaðar, tækja og áhalda.
f. að sjá um að ræsting félagsheimilisins (húss og lóðar) sé jafnan í góðu lagi og að gætt sé ýtrasta hreinlætis í umgengni.
g. að sjá um að húsið sé hæfilega hitað og lýst.
h. að sjá um að löggæzla sé á samkomum, ef þess er þörf.

5. gr.

Eigendur félagsheimilisins skulu greiða leigu fyrir afnot hússins.

Skylt er að heimila félögum, er greinir í 1. gr. laga nr. 107/1970, um félagsheimili, innan sama byggðarlags afnot af húsinu gegn hæfilegu gjaldi, ef eigi fer í bága við eðlilega þörf eigenda sjálfra fyrir húsið. Verði ágreiningur um, hvort slíkt félag eigi rétt á afnotum af félagsheimilinu, sker menntamálaráðuneytið úr.

6. gr.

Leigu fyrir afnot hússins skal ákveða svo háa, að nægilegt fé fáist til þess að inna af höndum nauðsynleg gjöld, ef stofnuninni koma eigi aðrar tekjur.

7. gr.

Þess skal gætt, að húseignir, áhöld, húsbúnaður allur og fatnaður sé jafnan hæfilega vátryggt.

8. gr.

Skemmdir á húseign, áhöldum og húsbúnaði umfram eðlilegt slit skulu þeir bæta, er spjöllum valda.

9. gr.

Húsnefnd setur nánari reglur varðandi umgengni og hegðun samkomugesta og auglýsir þær í húsinu sjálfu. Þá getur hún svipt þá, er gegn þeim brjóta, aðgangi að félagsheimilinu tiltekinn tíma.

10. gr.

Í félagsheimilinu ber að hlíta ákvæðum gildandi áfengislaga á hverjum tíma.

11. gr.

Reglur þessar, sem settar eru með skírskotun til 8. gr. laga nr. 107 28. október 1970, um félagsheimili, öðlast þegar gildi.

Í menntamálaráðuneytinu, 19. júlí 1972.

F. h. r.

Birgir Thorlacius.

Árni Gunnarsson.

19. júlí 1972. Nr. 212.

REGLUR

um félagsheimilið Vífilsfell.

1. gr.

Nafn félagsheimilisins er Vífilsfell, í Garðahreppi, Gullbringusýslu. Eigandi félagsheimilisins er Skátafélagið Vífill, Garðahreppi.

2. gr.

Húsnefnd, kjörin árlega, stjórnar félagsheimilinu. Hún er þannig skipuð: 1) formaður, 2) gjaldkeri, 3) ritari. Varamenn skulu skipaðir á sama hátt.

Húsnefndin skiptir sjálf með sér verkum. Hún skal halda nákvæma gerðabók um störf sín. Ef félagsheimilið hættir störfum, skal afhenda Þjóðskjalasafni gerðabækur þess til vörzlu.

3. gr.

Húsnefnd heldur fund, er þurfa þykir. Skylt er henni að halda fund ef ⅓ nefndarmanna æskir.

Aðalfundur eigenda félagsheimilisins skal haldinn í maí ár hvert. Skal þangað kvödd með viku fyrirvara stjórn félagsins. Á fundinum skal húsnefndin leggja fram rekstrar- og efnahagsreikning félagsheimilisins fyrir síðastliðið ár, endurskoðaða af löggiltum endurskoðanda. Einnig leggur hún fyrir fundinn fjárhagsáætlun félagsheimilisins á næsta ári.

Fjárhagsáætlunin skal vera svo nákvæm sem unnt er. Eigi má efna til verulegra útgjalda, nema samþykkt hafi verið á aðalfundi eða aukafundi sömu aðila og sæti eiga á aðalfundi. Gildir þetta jafnt um rekstrargjöld og stofnkostnað.

Reikninga og fjárhagsáætlun skal bera undir atkvæði fundarmanna. Húsnefndarmenn hafa hver um sig eitt atkvæði á aðalfundi og félagsstjórn þrjú atkvæði.

Félagsstjórn skýrir frá því á aðalfundi, hverja hún hefur valið í húsnefnd næsta ár. Aðalfundur kýs síðan oddamann, ef með þarf. Afrit af ársreikningum félags-

heimilisins skal senda félagsheimilasjóði. Félagsheimilið skal rekið sem sjálfstæð stofnun með sérstöku reikningshaldi. Almanaksárið skal vera reikningsár þess.

4. gr.

Aðalverkefni húsnefndar eru:

a. að skipa gæzlumann fyrir hvern dag, sem húsið er í notkun;
b. að ráðstafa félagsheimilinu til afnota fyrir eigendur og aðra;
c. að ákveða gjöld fyrir afnot hússins;
d. að annast kaup nauðsynlegra tækja og áhalda;
e. að sjá um viðhald og endurbætur húseigna, húsbúnaðar og áhalda;
f. að sjá um, að ræsting félagsheimilisins (húss og lóðar) sé jafnan í góðu lagi og að gætt sé ítrasta hreinlætis;
g. að sjá um að húsið sé hæfilega hitað og lýst.

5. gr.

Eigendur félagsheimilisins skulu eins og aðrir greiða leigu fyrir afnot hússins.

Skylt er þeim að heimila félögum, er greinir í 1. gr. laga nr. 107/1970, um félagsheimili, innan sama byggðarlags afnot af húsinu gegn hóflegu gjaldi, ef eigi fer í bága við eðlilega þörf eigenda sjálfra fyrir húsið.

Verði ágreiningur um, hvort slíkt félag eigi rétt á afnotum af félagsheimilinu, sker menntamálaráðuneytið úr.

6. gr.

Leiga fyrir afnot félagsheimilisins skal ákveðin svo há, að nægilegt fé fáist til þess að inna af höndum nauðsynleg gjöld, ef stofnuninni berast eigi aðrar tekjur.

7. gr.

Þess skal gætt, að húseignir, áhöld, húsbúnaður allur og fatnaður sé jafnan hæfilega vátryggt.

8. gr.

Félag, er samkomu heldur í félagsheimilinu, skal hafa þar gæzlumann af sinni hálfu. Ef húsvörður er enginn eða eigi við, þegar samkomu lýkur, skal gæzlumaður slökkva ljós, ganga örugglega frá hitunartækjum, opna loftræstingarop, koma húsbúnaði og áhöldum á sinn stað, koma óskilamunum í örugga vörzlu og loks loka vel gluggum og hurðum.

9. gr.

Að lokinni hverri notkun félagsheimilisins skal gæzlumaður eða húsnefnd sjá um ræstingu þess, þ. á m. að gólf séu þvegin úr sápuvatni, salerni hreinsuð vandlega með sótthreinsandi efni, fatageymslur og baðherbergi ræst.

Árlega skal fara fram gagnger ræsting alls hússins.

10. gr.

Ganga skal þannig frá lóðinni umhverfis félagsheimilið, að auðvelt sé að halda henni snyrtilegri, og skal húsnefnd sjá um, að hún sé jafnan vel hirt.

Bifreiðastæði skal vera í námunda við félagsheimilið.

11. gr.

Fánastöng skal koma fyrir á húsinu eða við það. Hún skal vera traustlega fest og máluð hvít. Húnn og snerill mega þó vera í öðrum lit. Fánasnúran skal ávallt vera heil. Stöngin skal vera í tveim hlutum, þannig að auðvelt sé að fella hana, t. d. ef skipta þarf um snúru eða mála stöngina. Þess skal vandlega gætt að nota einungis

fána með réttum litum og hlutföllum, enn fremur að hann sé ekki hafður uppi fram yfir þann tíma, sem lög um notkun íslenzka fánans segja til um.

12. gr.

Árlega skal athuga húseignina alla vandlega með viðgerð fyrir augum. Einkum skal athuga: múrhúðun, þak, þakrennur, niðurföll, hurðir og dyraumbúnað, glugga (utan og innan), málningu, gólfdúka, klæðningu veggja, hreinlætistæki, eldavél og hitunarkerfi, raflagnir og ljósatæki, vatnslögn og krana, gluggatjöld, gólf í samkomusal o. s. frv.

Auk hinnar árlegu athugunar og viðgerðar sé þess gætt, að sem flestar skemmdir á húsi eða húsmunum séu lagfærðar jafnóðum, svo að þar sé jafnan ríkjandi snyrtimennska.

13. gr.

Skemmdir á húseign, áhöldum og húsbúnaði umfram eðlilegt slit skulu þeir bæta, er spjöllum valda.

14. gr.

Í félagsheimilinu má hvorki veita áfengi né neyta þess, né neins konar fíknilyfja. Húsnefnd getur svipt þá, er gegn þessu brjóta, aðgangi að félagsheimilinu tiltekinn tíma.

15. gr.

Reglur þessar, sem settar eru með skírskotun til 8. gr. laga nr. 107 28. október 1970, um félagsheimili, öðlast þegar gildi.

Í menntamálaráðuneytinu, 19. júlí 1972.

F. h. r.

Birgir Thorlacius.

Árni Gunnarsson.

25. júlí 1972. Nr. 213.

REGLUGERÐ

um möskvastærð og útbúnað þorskfiskneta.

1. gr.

Lágmarksstærð möskva þorskfiskneta skal vera slík, að þegar möskvi er teygður horna á milli eftir lengd netsins, komist flöt mælistika, 178 mm breið og 2 mm þykk, auðveldlega í gegn, þegar netið er vott.

2. gr.

Þrátt fyrir ákvæði 1. gr. skal á svæði fyrir Norðurlandi frá línu, sem dregin er réttvísandi norður frá Horni austur um að línu, sem dregin er réttvísandi norðaustur frá Digranesi, vera heimilt að nota þorskfisknet þar sem lágmarksstærð möskva er slík, að þegar möskvi er teygður horna á milli eftir lengd netsins, komist flöt mælistika, 140 mm breið og 2 mm þykk, auðveldlega í gegn, þegar netið er vott.

3. gr.

Við veiðar með þorskfisknetum úr gerviefnum er bannað að nota kúluhanka eða önnur flottengsl úr öðru efni en óbikaðri eða ólitaðri sísallínu, sem ekki er gildari en 7 mm að þvermáli.

4. gr.

Öll þorskfisknet skulu tryggilega merkt því skipi, sem notar þau, samkvæmt nánari ákvörðun ráðuneytisins.

5. gr.

Auk almenns eftirlits Landhelgisgæzlu með veiðum og veiðarfærum geta sérstakir eftirlitsmenn, sem hafa skulu í fórum sínum persónuskilríki útgefin af ráðuneyti, haft eftirlit með því, að ákvæðum þessarar reglugerðar sé fylgt og skal skipstjóri veiðiskips gera eftirlitsmanni kleift að gera þær athuganir á netum skipsins, sem eftirlitsmaður telur nauðsynlegar, enda valdi eftirlitið sem minnstri truflun og óþægindum.

6. gr.

Eigi ná ákvæði reglugerðar þessarar til fiskveiða í þágu vísindalegra rannsókna.

7. gr.

Brot á ákvæðum reglugerðar þessarar varða sektum samkvæmt ákvæðum laga nr. 44 5. apríl 1948 um vísindalega verndun fiskimiða landgrunnsins og heimilt er að gera afla og veiðarfæri upptæk til ríkissjóðs. Með mál út af brotum skal farið að hætti opinberra mála.

8. gr.

Reglugerð þessi er sett samkvæmt 1. gr. laga nr. 44 5. apríl 1948, um vísindalega verndun fiskimiða landgrunnsins til þess að öðlast þegar gildi og birtist til eftirbreytni öllum þeim, sem hlut eiga að máli.

Ákvæði 1. og 2. gr. reglugerðarinnar taka þó ekki gildi fyrr en 1. janúar 1973.

Jafnframt er felld úr gildi reglugerð nr. 160 11. ágúst 1960 um útbúnað þorska- og ýsuneta úr gerviefnum.

Sjávarútvegsráðuneytið, 25. júlí 1972.

F. h. r.

Jón L. Arnalds.

Þórður Ásgeirsson.

Nr. 214. 28. júlí 1972.

REGLUGERÐ

um takmörkun leigubifreiða í Reykjavík og ráðstöfun atvinnuleyfa.

1. gr.

Tala allt að 8 farþega leigubifreiða til mannflutninga í Reykjavík skal, á meðan bæjarstjórn Kópavogskaupstaðar og hreppsnefnd Seltjarnarneshrepps, ekki leyfa fólksbifreiðastöðvar, hvor í sínu lögsagnarumdæmi, fyrir aðrar bifreiðar en frá bifreiðastöðvum í Reykjavík, miðuð við íbúatölu í lögsagnarumdæmum Reykjavíkurkaupstaðar, Kópavogskaupstaðar og Seltjarnarneshrepps, þannig að ein bifreið komi á hverja 140 íbúa, sem þar eiga lögheimili samkvæmt nýjustu skýrslum Hagstofu Íslands.

Þegar rétt hlutföll samkvæmt framansögðu eru fengin milli tölu leigubifreiða og íbúatölu, skal veita, vegna fólksfjölgunar, eitt atvinnuleyfi fyrir hverja 140 íbúa og eitt atvinnuleyfi fyrir hvert leyfi, sem losnar.

Umsóknir um atvinnuleyfi skulu hafa borizt samgönguráðuneytinu fyrir 1. okt. ár hvert.

2. gr.

Enginn bifreiðarstjóri má aka allt að 8 farþega leigubifreið til mannflutninga í Reykjavík, nema hann hafi afgreiðslu hjá bifreiðastöð í Reykjavík, og hafi öðlazt atvinnuleyfi sem leigubifreiðarstjóri í Reykjavík.

Atvinnuleyfin skulu tölusett og bundin við nafn leyfishafa.

Engum má úthluta fleiri en einu atvinnuleyfi, nema Bifreiðastöð Steindórs sf., sem skal nú fá 45 atvinnuleyfi af þeirri tölu leigubifreiða, sem leyfð er.

Um Bifreiðastöð Steindórs gilda sérstakar reglur.

Þeim leyfishöfum, sem að staðaldri hafa látið aðra aka bifreið sinni, sem leigubifreið til mannflutninga í útgerðarleyfum sínum, skal, ef þeir æskja þess, heimilt að hafa þann hátt á áfram, þar til leyfishafi byrjar aftur sjálfur, þótt bifreiðarstjórinn hafi ekki atvinnuleyfi, enda sé bifreiðarstjórinn meðlimur í stéttarfélagi bifreiðastjóra í Reykjavík.

3. gr.

Óheimilt er að veita bifreiðarstjóra atvinnuleyfi, nema hann skuldbindi sig til að stunda akstur leigubifreiðar sinnar sem aðalatvinnu og sæki um upptöku í stéttarfélag bifreiðarstjóra í Reykjavík.

Þeir bifreiðarstjórar, sem vinna störf þau, sem talin eru í b-lið 12. gr., halda óskertum rétti sínum, þótt þeir stundi ekki akstur bifreiðar sem aðalstarf.

4. gr.

Leigubifreiðastjórar, sem ekki hafa afgreiðslu hjá bifreiðastöð í Reykjavík, hafa ekki atvinnurétt þar, nema eftir kvaðningu fyrirfram.

5. gr.

Í Reykjavík skal ávallt vera a. m. k. ein bifreiðastöð opin alla nóttina. Bifreiðarstjórum er skylt að hlíta reglum, sem stjórn viðkomandi bifreiðastöðva kann að setja í samráði við stéttarfélag bifreiðastjóra, því til tryggingar að ekki sé tilfinnanlegur skortur á leigubifreiðum vissa hluta sólarhringsins.

6. gr.

Bifreiðarstjóri, sem óskar að fá atvinnuleyfi, sem leigubifreiðarstjóri, skal sækja um það á þar til gerðum eyðublöðum, til samgönguráðuneytisins. Umsókninni skal fylgja vottorð frá bifreiðastöð í Reykjavík, um að umsækjandi geti fengið þar afgreiðslu.

Atvinnuleyfi skulu gefin út af þremur mönnum, sem hér eftir eru nefndir úthlutunarmenn í reglugerð þessari.

Skal einn þeirra tilnefndur af stjórn Bifreiðastjórafélagsins Frama, einn af stjórn Bifreiðastjórafélagsins Sleipnis, en formanninn skipar ráðherra án tilnefningar, og skulu atvinnuleyfi og tilkynningar um atvinnuleyfi undirrituð af honum og úthlutunarmönnum bifreiðarstjóra. Tilnefningin er til þriggja ára í senn.

Úthlutunarmenn skulu líta eftir, að ákvæðum laga um leigubifreiðar og reglugerðar þessarar sé fylgt. Verði ágreiningur á milli úthlutunarmanna, sker samgönguráðuneytið úr.

Stjórnir Bifreiðastjórafélagsins Frama, og Bifreiðastjórafélagsins Sleipnis skulu senda úthlutunarmönnum rökstuddar tillögur um úthlutun atvinnuleyfa.

Við úthlutun atvinnuleyfa skal starfsaldur bifreiðastjóra við akstur leigubifreiða til mannflutninga lagður til grundvallar, þannig, að sá sem hefur lengstan starfsaldur sem bifreiðarstjóri til mannflutninga, hvar sem er á landinu, gengur fyrir, nema sérstakar ástæður mæli því í gegn, enda verði hann, ef hann fær atvinnuleyfi, búsettur í Reykjavík, Kópavogskaupstað eða Seltjarnarneshreppi.

Bifreiðarstjórar, sem hafa haft atvinnuleyfi, en sagt því upp sbr. 1. mgr., hafa forgangsrétt til atvinnuleyfis í næstu tvö ár eftir uppsögn, og fer röð þeirra innbyrðis eftir starfsaldri.

Starfstími bifreiðarstjóra við akstur sérleyfisbifreiða til mannflutninga telst við aldursflokkun jafngildur akstri smærri bifreiða, enda uppfylli umsækjandi skilyrði 3. gr. reglugerðar þessarar.

7. gr.

Leyfishafa er heimilt að hafa bifreið sína í afgreiðslu hjá hverri þeirri bifreiðastöð í Reykjavík, sem hann getur fengið afgreiðslu hjá, enda sé bifreiðastöðin viðurkennd af borgarstjórn Reykjavíkur.

Óheimilt er bifreiðastöð að taka bifreið í afgreiðslu fyrr en viðkomandi bifreiðarstjóri hefur lagt fram atvinnuleyfi sitt. Skal leyfið vera í vörzlum bifreiðastöðvarinnar, á meðan leyfishafi hefur þar afgreiðslu.

Nú vill leyfishafi flytja sig á aðra bifreiðastöð, og skal hann þá afhenda bifreiðastöð, er hann ekur hjá, yfirlýsingu frá þeirri stöð, sem hann hyggst flytja á, um að hann geti fengið þar afgreiðslu. Skal síðan sú bifreiðastöð, sem leyfishafi flytur frá, tilkynna stéttarfélagi bifreiðarstjóra flutninginn innan 4 daga.

Þegar leyfishafi flytur milli stöðva, skal stöðvarstjóri sá, sem leyfishafi flytur frá, afhenda atvinnuleyfi hans stöðvarstjóra þeim, sem leyfishafi flytur til eða formanni stéttarfélags bifreiðarstjóra.

Bifreiðastöð her óheimilt að halda atvinnuleyfi leyfishafa, ef hann flytur sig lögregla til afgreiðslu á annarri bifreiðastöð.

8. gr.

Leyfishafa er óheimilt að láta atvinnuleyfi sitt af hendi á nokkurn hátt, nema til stéttarfélags bifreiðarstjóra, sem tilkynnir það þegar úthlutunarmönnum.

Leyfishafi, sem af einhverjum ástæðum getur ekki rekið leigubifreið samkvæmt leyfi sínu, eða notað það á annan hátt löglega, getur haldið leyfisréttindum sínum í allt að því 6 mánuði. Ef sérstaklega stendur á, geta úthlutunarmenn framlengt þennan frest, enda óski leyfishafi þess.

Úthlutunarmönnum er heimilt að taka atvinnuleyfi leyfishafa hjá viðkomandi bifreiðastöð, hafi hann ekki notfært sér atvinnuleyfið í 6 mánuði eða lengur og ekki sótt um frest. Skulu þá úthlutunarmenn tilkynna leyfishafa innköllun leyfisins með ábyrgðarbréfi. Hafi leyfishafi ekki óskað eftir framlengingu leyfisins og fært fram ástæður, sem úthlutunarmenn geta tekið til greina, innan 30 daga, hefur hann fyrirgert rétti sínum til leyfisins.

Nú notar leyfishafi ekki atvinnuleyfi sitt í lengri eða skemmri tíma, en heldur því þó, sbr. 2. mgr., og er þá bifreiðastöð óheimilt að taka annan í afgreiðslu í hans stað á meðan.

Leyfishafi getur misst atvinnuréttindi sín, ef hann er fjarverandi tvo mánuði eða lengur, án þess að hafa tilkynnt viðkomandi bifreiðastöð fjarveru sína og orsakir hennar. Stöðvarstjóri skal þá tilkynna fjarveruna stjórn stéttarfélagsins, en hún ber málið undir úthlutunarmenn, sem ákveða hvort svipta skuli leyfishafa atvinnuleyfi eða ekki.

9. gr.

Brjóti leyfishafi eitthvað það af sér, að dómi bifreiðastöðvarstjóra, að segja beri leyfishafa upp afgreiðslu um stundarsakir, er viðkomandi bifreiðarstöðvarstjóra heimilt að segja leyfishafa upp afgreiðslu í allt að 5 sólarhringa í fyrsta skipti, en allt að því 10 sólarhringa í annað skipti.

Skulu slíkar uppsagnir og tilefni þeirra skrásettar hjá viðkomandi bifreiðastöð og tilkynntar úthlutunarmönnum jafnóðum.

Telji bifreiðastöðvarstjóri ástæðu til að víkja leyfishafa úr afgreiðslu oftar, lengri tíma eða fyrir fullt og allt, skal viðkomandi bifreiðastöð afhenda úthlutunarmönnum atvinnuleyfi leyfishafa og leggja málið fyrir þá. Skulu úthlutunarmenn, innan 15 daga, úrskurða, hvort útiloka skuli umræddan bifreiðarstjóra frá afgreiðslu og hve langan tíma eða alveg.

Telji úthlutunarmenn ástæðu til að segja leyfishafa upp afgreiðslu um lengri eða skemmri tíma, skal atvinnuleyfi leyfishafa vera í vörzlu þeirra, meðan uppsögn afgreiðslunnar stendur.

Viðkomandi bifreiðastöð er skylt að taka leyfishafa í afgreiðslu aftur að afgreiðslubanni loknu, ef leyfishafi æskir þess.

Nú æskir leyfishafi ekki að afgreiðslubanni loknu að fara til þeirrar bifreiðastöðvar, sem hann var hjá, skal hann þá innan 30 daga útvega sér afgreiðslu hjá annarri bifreiðastöð, en takist honum það ekki, hefur hann fyrirgert rétti sínum til leyfisins og fellur það þá til úthlutunar að nýju, nema úthlutunarmenn ákveði annað.

Báðir aðilar hafa rétt til að skjóta úrskurði úthlutunarmanna til samgönguráðuneytisins, innan 6 daga frá birtingu úrskurðarins, ef um er að ræða útilokun í 6 mánuði eða lengri tíma, eða ef ágreiningur er um afgreiðslu málsins hjá úthlutunarmönnum.

10. gr.

Nú hættir leyfishafi að reka leigubifreið samkvæmt atvinnuleyfi sínu og segir atvinnuleyfinu upp. Skal hann þá skrá yfirlýsingu þar að lútandi á atvinnuleyfi sitt, og bifreiðastöð sú, sem hann hafði afgreiðslu hjá, síðan afhenda atvinnuleyfið formanni stéttarfélags bifreiðastjóra samdægurs eða næsta virkan dag. Síðan ráðstafa úthlutunarmenn leyfinu samkvæmt reglugerð þessari.

Á sama hátt skal skila stéttarfélagi bifreiðarstjóra atvinnuleyfum, sem losna af öðrum orsökum en um getur í 1. mgr., svo sem við andlát leyfishafa eða ef hann fyrirgerir rétti sínum til leyfisins.

Sé atvinnuleyfi leyfishafa lagt inn til stéttarfélags bifreiðarstjóra, án undirskriftar leyfishafa, skulu úthlutunarmenn tilkynna leyfishafa það með ábyrgðarbréfi. Hafi hann ekki gefið skýringu, sem úthlutunarmenn geta tekið gilda, innan 30 daga, hefur hann fyrirgert rétti sínum til atvinnuleyfisins.

11. gr.

Óheimilt er að hafa vaktaskipti bifreiðarstjóra á leigubifreiðum, nema báðir hafi atvinnuleyfi.

12. gr.

Leyfishafa er óheimilt að láta annan mann en þann, sem hefur atvinnuleyfi, aka fyrir sig, nema í eftirgreindum tilfellum, að fenginni undanþágu samkvæmt 13. gr.:

a. Ef leyfishafi er veikur, enda sanni hann veikindi sín með vottorði læknis.
b. Ef leyfishafi er að vinna í þágu stéttarfélags bifreiðarstjóra, bifreiðastöðva þeirra, er reglugerð þessi nær til, eða þeirra stofnana verkalýðssamtakanna, sem viðkomandi stéttarfélag bifreiðarstjóra á aðild að. Ef leyfishafi deyr, heldur ekkja hans atvinnuleyfinu, ef hún æskir þess, enda sé bifreiðarstjórinn meðlimur í stéttarfélagi bifreiðarstjóra.
c. Stéttarfélag bifreiðarstjóra getur heimilað leyfishöfum að láta aka fyrir sig á orlofstíma, þó eigi lengur en allt að 4 vikum árlega.

13. gr.

Vilji leyfishafi öðlast undanþágu samkvæmt 12. gr., skal hann sækja um það skriflega til stéttarfélags bifreiðarstjóra. Umsókninni skal fylgja vottorð frá bif-

reiðastöð leyfishafa um, að hún samþykki þann ökumann, sem leyfishafi vill, að aki bifreiðinni.

Bifreiðastjórafélaginu er þá heimilt að veita undanþáguna, og skal hún vera skrifleg, tímabundin og tekið fram, hvað í henni felst. Er viðkomandi bifreiðarstjóra skylt að bera slíka undanþágu á sér, er hann er við akstur, og sýna trúnaðarmönnum stéttarfélagsins, ef þeir æskja þess.

Bifreiðastjórafélagið skal halda skrá yfir veittar undanþágur samkvæmt framsögðu.

14. gr.

Hverri bifreiðastöð er skylt að láta úthlutunarmönnum í té, í septembermánuði ár hvert, skrá yfir allar bifreiðar, sem þar hafa þá afgreiðslu. Í skrá þessari skal tilgreint skrásetningarnúmer bifreiðar, nafn og heimilisfang bifreiðarstjóra og bifreiðareiganda.

15. gr.

Úthlutunarmönnum er heimilt að afturkalla atvinnuleyfi um stundarsakir, ef leyfishafi brýtur ákvæði reglugerðar þessarar, eða fyrir fullt og allt, ef um alvarleg eða ítrekuð brot er að ræða. Slíkum úrskurðum má áfrýja til samgönguráðuneytisins.

Reglugerð þessi, sem sett er samkvæmt lögum um leigubifreiðar nr. 36 9. maí 1970, staðfestist hér með til að öðlast þegar gildi. Jafnframt fellur úr gildi reglugerð nr. 202 19. nóvember 1959 með áorðnum breytingum samkvæmt reglugerðum nr. 27 28. marz 1962, 110 1. júlí 1963 og 89 25. maí 1971.

Samgönguráðuneytið, 28. júlí 1972.

Hannibal Valdimarsson.

Kristinn Gunnarsson.

Nr. 215. 28. júlí 1972.

REGLUGERÐ

um leiðsögu skipa.

1. gr.

Samgönguráðuneytið stjórnar leiðsögumálum.

2. gr.

Í landinu verði eins margir leiðsögumenn og þurfa þykir og á þeim stöðum, sem ráðherra ákveður hverju sinni. Skal starfssvið þeirra flokkað samkvæmt eftirfarandi þremur megin reglum.

1. Hafnsögumenn við nánar tilgreindar hafnir og innsiglingar, ráðnir af stjórnum viðkomandi hafna samkvæmt gildandi hafnarreglugerðum á hverjum stað.
2. Leiðsögumenn, er einkarétt hafa til leiðsögu á vissum takmörkuðum svæðum, leiðsöguumdæmum, skipaðir af ráðherra.
3. Leiðsögumenn, er rétt hafa til leiðsögu allt í kringum landið, skipaðir á sama hátt. Geta það verið svæðisbundnir leiðsögumenn, en þurfa þess ekki.

3. gr.

Leiðsaga samkvæmt 2. lið 2. gr. skiptist í 8 leiðsöguumdæmi á eftirfarandi hátt.

1. Leiðsöguumdæmi: Milli Vestmannaeyja og Reykjanestáar.
2. — — Reykjanestáar og Öndverðarness.
3. — — Öndverðarness og Bjargtanga.
4. — — Bjargtanga og Horns.
5. — — Horns og Sauðaness.
6. — — Sauðaness og Langaness.
7. — — Langaness og Dalatanga.
8. — — Dalatanga og Hornafjarðaróss.

4. gr.

Ráðherra skipar leiðsögumenn og varamenn þeirra til 5 ára í senn og skulu þeir fullnægja þeim skilyrðum, sem sett eru til starfsins. Ráðherra tilnefnir leiðsöguformann fyrir hvern stað eða höfn, þar sem leiðsögumenn hafa aðsetur.

Sé aðeins um einn leiðsögumann að ræða á hverjum stað, telst sá hinn sami leiðsöguformaður, en annars sá þeirra, sem lengstan starfsferil hefur, sé ekki öðruvísi ákveðið þar um. Leiðsöguformaður ræður framkvæmd leiðsögunnar, og skal hann skipta henni sem jafnast milli leiðsögumannanna, ber hinum leiðsögumönnunum að fara eftir ákvörðunum hans.

5. gr.

Leiðsöguformaður skal sjá um, að leiðsögumenn á staðnum fari að öllu í starfi sínu eftir fyrirskipuðum reglum, og að þeir tilkynni honum tafarlaust allt, sem út af ber um siglingaleiðir, vita og sjómerki, allt sem tálmað getur siglingum og áríðandi er að kunngert verði, svo sem um grunn og steina í botni, er ekki standa í sjókortum, ísrek, skipsflök eða þess háttar, sem er á reki, eða sem valdið getur hættu á siglingaleiðum. Enn fremur ber að tilkynna honum öll brot á alþjóðareglum og innlendum reglum og lögum um siglingar og skipakomur til landsins. Allt slíkt ber leiðsöguformanni þegar að tilkynna hlutaðeigandi yfirvöldum.

6. gr.

Hætti lögskipaður leiðsögumaður störfum einhverra orsaka vegna, ber honum að tilkynna það leiðsöguformanni og afhenda honum leiðsögumannsskírteini sitt og formaður síðan ráðuneytinu.

7. gr.

Nú verður ágreiningur milli leiðsögumanna um atriði, er snertir starf þeirra, og skulu þá leiðsögumenn umdæmanna reyna að jafna ágreininginn, en takist það ekki, skal málið borið undir úrskurð ráðherra.

8. gr.

Fari lögskipaður leiðsögumaður úr umdæmi sínu um stundarsakir, veikist hann, eða geti hann annarra orsaka vegna ekki gegnt leiðsögustörfum um tíma, ber honum þegar að tjá það hinum öðrum leiðsögumönnum, sérstaklega leiðsöguformanni, en þeim skal gert aðvart, þegar hann getur aftur tekið til starfa. Leiðsöguformaður gerir þær ráðstafanir, sem við eiga, til þess að tryggja, að skip fái leiðsögu.

9. gr.

Í hvert skipti, sem leiðsaga hefur farið fram, útfyllir leiðsögumaður þar til gerðan þríritaðan leiðsögumiða, sem skipstjóri undirritar ásamt leiðsögumanni, og halda þeir hvor sínum miða, en þriðja miðann fær leiðsöguformaður, sem sendir síðan miðana ársfjórðungslega til vitamálastjóra í Reykjavík.

10. gr.

Greiðsla fyrir leiðsögu er ákveðin í hvert skipti eftir gjaldskrá, sem ráðuneytið hefur staðfest. Gjöldin renna öll til þess leiðsögumanns, er leiðsöguna framkvæmir, þó skal umdæmisleiðsögumaður, sem leiðbeinir skipi inn á annað leiðsöguumdæmi, greiða til leiðsögumanns þess, helming hærra sjómílugjaldsins, sem hann fær á svæðinu. Leiðsögumenn með leyfi til leiðsögu allt í kringum landið, skulu á sama hátt greiða til leiðsögumanna umdæmanna þetta sama gjald, en þó því aðeins, að skipið hafi viðkomu á svæðinu.

11. gr.

Nú greiðir skipstjóri ekki leiðsögumanni lögboðið gjald, og ber þá leiðsögumanni að tjá það lögreglustjóra á þeim stað, þar sem skipið er, og má þá ekki afgreiða skipið, fyrr en skipstjóri hefur greitt gjald þetta tvöfalt, eða trygging hefur verið sett fyrir greiðslunni (sbr. 25. gr. laga nr. 48 1933). Ef skipstjóri mótmælir greiðslu, ber honum, áður en hann fær afgreiðslu, að setja tryggingu fyrir upphæðinni og málskostnaði, og tilnefna mann hér á landi, sem mæti fyrir hans hönd fyrir rétti í málinu.

12. gr.

Hverjum leiðsögumanni ber að gera tollinnheimtumanni og lögreglustjóra aðvart um skip, sem grunur er um, að ekki séu í löglegum erindum, svo sem vinni að ólöglegri fermingu eða affermingu. Leiðsögumönnum ber að öllu að fara eftir reglum hafnastjórna, toll- og heilbrigðisstjórnar.

13. gr.

Þá er leiðsögumaður fer út í skip, til þess að leiðbeina því, ber honum að hafa meðferðis hið löggilta leiðsöguskírteini svo og lög um leiðsögu skipa, reglugerð og gjaldskrá um leiðsögu, einnig leiðsögumiða til útfyllingar.

14. gr.

Ráðuneytið afhendir hverjum leiðsögumanni hið lögskipaða skírteini til afnota, en er leiðsögumaður lætur af starfi, skal hann endursenda það, sbr. 6. gr.

15. gr.

Á hverjum bát, er hefur starfandi leiðsögumann innan borðs, skal sýna flagg, sem skipt er í 2 jafnstóra lóðrétta reiti, innri reiturinn er hvítur, hinn ytri rauður, alþjóðamerkið „H". Þessi flögg leggja leiðsögumenn sjálfir til.

16. gr.

Leiðsögumönnum ber eftir föngum að skyggnast um eftir skipum, sem nálgast svæði þeirra og athuga hvort þau óski leiðsögu, en aðal reglan skal vera, að skipið geri boð á undan sér í tæka tíð til leiðsöguformanns staðarins.

17. gr.

Merki þau, sem skip nota til að kalla í leiðsögumann eru þessi:

Að degi til:

1. Þjóðfáninn að hún á framsiglu eða þjóðfáninn með hvítri rönd allt um kring.
2. Alþjóðamerkið „PT" (þarf leiðsögumann) á framsiglu.
3. Alþjóðamerkið „G" á framsiglu.

Að nóttu til:

4. Skært hvítt ljós ofan við borðstokk, sem brugðið er upp með stuttu millibili, 1 mín. í senn.
5. „Bláljós" (Pyroteknisk ljós) 15. hverja mínútu.

6. Alþjóðamerkið „PT“ með Morsemerkjum, en þess skal gæta, að 5. merki sé ætíð gefið í sambandi við 4. eða 6. merki og að 6. merki sé, ef unnt er, gefið í sambandi við 4. eða 5. merki. Þegar búast má við, að leiðsögumenn, vegna þoku eða annarra ástæðna, geti ekki séð þessi merki, má kalla í leiðsögumann með hljóðpípu skipsins, þannig að allsherjarmerkinu „PT“ sé útvarpað með Morsehljóðum.

Ofangreind merki mega skipstjórar ekki gefa í öðrum tilgangi en að kalla í leiðsögumann.

18. gr.

Þá er leiðsögumaður er kominn út í skip, til þess að leiðbeina því, dregur skipstjóri niður kallmerkið um leiðsögumann.

19. gr.

Leiðsögumaður er talinn starfandi á skipinu, meðan hann er um borð í því, og það er á siglingu innan hans umdæmis. Óski skipstjóri eftir, að leiðsögumaður leiðbeini skipi hans inn á annað leiðsöguumdæmi, þar eð ekki næst einhverra orsaka vegna til leiðsögumanna svæðisins, skal leiðsögumanni það heimilt, ef hann treystir sér til þess, og þá gegn því að greiða hluta leiðsögugjaldsins, samanber 10. gr., til leiðsögumanna þess umdæmis.

Leiðsögumaður með réttindi til leiðsögu kringum allt landið telst starfandi, meðan skipið er á siglingu, og ber honum að greiða sama hluta leiðsögugjaldsins, samanber 10. gr., til umdæmisleiðsögumanna, þeirra svæða, sem skipið hefur viðkomur á.

Leiðsögumanni ber skylda til að benda viðkomandi skipstjóra á að gera eðlilegar ráðstafanir til að ná sambandi við hlutaðeigandi leiðsöguformenn í tæka tíð í hverju umdæmi.

20. gr.

Það er á valdi skipstjóra, hvort hann notar leiðsögumann eða ekki, þar sem eigi er öðruvísi ákveðið með sérstökum lögum eða reglugerðum. Skipstjóra er heimilt að láta leiðsögumann fara frá borði, hvar sem leiðsögumanni er það hættulaust, gegn því að greiða honum heimferðarkostnað og dagpeninga.

Sikstjóra ber að sjá til þess, að leiðsögumanni sé ekki ofgert með langri varðstöðu, og að hann njóti eðlilegrar hvíldar og viðurværis.

Heimilt er leiðsögumanni að aðstoða skipstjóra við að leggja skipi að og frá bryggju, þar sem ekki eru hafnsögumenn og þá gegn sérstakri greiðslu samkvæmt gjaldskrá.

Leiðsögumanni er alltaf heimilt að fara af skipi, þegar komið er að umdæmismörkum hans.

21. gr.

Reglugerð þessi, sem sett er samkvæmt lögum nr. 48 19. júní 1933, um leiðsögu skipa, staðfestist hér með til að öðlast þegar gildi og birtist til eftirbreytni öllum þeim, sem hlut eiga að máli.

Jafnframt fellur úr gildi reglugerð um leiðsögu skipa nr. 48 frá 12. jan. 1934.

Samgönguráðuneytið, 28. júlí 1972.

Hannibal Valdimarsson.

Kristinn Gunnarsson.

GJALDSKRÁ

fyrir leiðsögu við Ísland.

1. gr.

Gjald fyrir leiðsögu skips er miðað við brúttó rúmlestastærð þess, og þá vegalengd, sem það siglir, ásamt djúpristu þess, sem er innifalin í meðfylgjandi töflu.

Fyrir hverja sjómílu, eða brot úr sjómílu, allt að 10 sjómílum að og frá höfn eða stað, þar sem skipið hefur viðkomu, skal leiðsögumanni greitt samkvæmt meðfylgjandi töflu.

Fyrir skip allt að 500 br. rúml.	.....	kr.	200.00
— — frá 500— 1000 br. rúml.	.....	—	205.00
— — — 1000— 1500 —	.....	—	210.00
— — — 1500— 2000 —	.....	—	215.00
— — — 2000— 3000 —	.....	—	225.00
— — — 3000— 4000 —	.....	—	235.00
— — — 4000— 5000 —	.....	—	245.00
— — — 5000—10000 —	.....	—	305.00
— — — 10000—15000 —	.....	—	365.00
— — — 15000—20000 —	.....	—	425.00
— — — 20000—30000 —	.....	—	485.00
— — yfir—30000 —	.....	—	500.00

Greiðsla fyrir sjómílu eða brot úr sjómílu fram yfir áður nefndar 10 sjómílur, skal vera:

Fyrir skip allt að 500 br. rúml.	.....	kr.	50.00
— — frá 500— 5000 br. rúml.	.....	—	60.00
— — — 5000—10000 —	.....	—	70.00
— — — 10000— og þar yfir	.....	—	80.00

Minnsta leiðsögugjald skal vera kr. 1500.00

Leggi leiðsögumaður skipi að eða frá bryggju, komi því fyrir eða losi það úr festum(mooring), skal hann fá fyrir það kr. 500.00, fyrir skip allt að 500 br. rúml., og kr. 50.00 fyrir hverjar 100 br. rúml. skipsins fram yfir það. Fyrir skip sem sigla eftir fastri áætlun, lækka gjöldin um 25%.

2. gr.

Fari viðstaða skips í höfn eða viðkomustað fram úr 6 klst. á leiðsögumaður tilkall til biðpeninga fyrir þann tíma, sem viðstaðan fer fram úr 6 klst. á hverjum stað. Skulu biðpeningar miðast við kr. 200.00 pr. klst., þó ekki lengur en 8 klst. á hverjum sólarhring. Þar að auki ber leiðsögumanni frítt fæði og hvíldaraðstaða fyrir sig og aðstoðarmenn.

3. gr.

Leiðsögumanni ber greiðsla alls eðlilegs og sannanlegs kostnaðar fyrir flutning sinn milli skips og lands, og ferðakostnað frá leiðsöguhöfn í veg fyrir skipið, eða frá því til leiðsögubafnar. Hér með teljast laun á ferðalögum og ef leiðsögumaður bíður skipsins eftir ákveðinn komu- eða burtfarartíma þess. Skal það á sama hátt vera greitt með kr. 200.00 pr. klst., þó aldrei meira en 8 klst. á sólarhring (frá 0.00—24.00).

4. gr.

Gjaldskráin er miðuð við kaupgjaldsvísitöluna 100 frá 1. júlí 1970, og háð sömu breytingum og hún.

5. gr.

Vetrargjaldskrá gildir á tímabilinu frá 1. október til 31. marz, og skal vera ⅓ hærri samkvæmt 1. grein, en óbreytt varðandi 2. og 3. grein.

Gjaldskrá þessi, sem sett er samkvæmt lögum nr. 48 19. júní 1933, um leiðsögu skipa, staðfestist hér með til þess að öðlast þegar gildi og birtist til eftirbreytni öllum þeim, sem hlut eiga að máli.

Samgönguráðuneytið, 28. júlí 1972.

Hannibal Valdimarsson.

Kristinn Gunnarsson.

8. ágúst 1972. Nr. 217.

GJALDSKRÁ

fyrir Vatnsveitu Ísafjarðar.

Vatnsskattur.

1. gr.

Fyrir vatnsnotkun skal greiða árlega vatnsskatt af öllum húsum í lögsagnarumdæmi Ísafjarðarkaupstaðar, sem vatn fá úr vatnsveitu bæjarins.

2. gr.

Fyrir hvert hús, sem fær vatn frá Vatnsveitu Ísafjarðar, skal greiða tengigjald kr. 6.00 á hvern m^3 húss allt að 2000 m^3 stærð, en kr. 4.00 á hvern m^3, sem þar er umfram.

Tengigjald skal greiðast að fullu, áður en tenging fer fram.

3. gr.

Árlegur vatnsskattur skal reiknast af heildarmati hverrar fasteignar, þ. e. mat mannvirkja og lóða samkvæmt lögum um fasteignamat og fasteignaskráningu nr. 28 29. apríl 1963.

Upphæð vatnsskattsins skal vera 0.15 — 1½‰ af framangreindu mati.

Lágmarks upphæð vatnsskatts fyrir hverja skattskylda fasteign skal aldrei vera lægri en kr. 1000.00.

Þó skal aldrei reikna vatnsskatt af húsi það ár, sem bygging þess hefst.

Aukavatnsskattur.

4. gr.

Auk vatnsskatts samkvæmt 2. gr. skal greiða aukavatnsskatt fyrir verksmiðjur, iðnfyrirtæki (vinnslustöðvar), útgerðarstöðvar, sláturhús, frystihús, efnalaugar, þvottahús, bifreiðaþvottastöðvar, svo og aðrir sem nota vatn til annars en heimilisþarfa.

5. gr.

Aukavatnsskatt skal innheimta samkvæmt mæli eða áætlun vatnsveitunnar með kr. 2.00 fyrir hvern teningsmetra vatns.

6. gr.

Vatnsveitan lætur notendum í té löggilta vatnsmæla og er ársleiga fyrir hvern mæli kr. 500.00.

7. gr.

Vatnsveitan ákveður verð, skilmála og tilhögun á vatnssölu til skipa í samráði við hafnarnefnd.

8. gr.

Fyrir önnur vatnsnot en þau, sem að framan eru talin, skal hverju sinni greiddur aukavatnsskattur eftir ákvörðun vatnsveitunnar.

Með ábyrgð á greiðslu og fleira.

9. gr.

Húseigandi ber ábyrgð á greiðslu vatnsskatts vegna húss. Eigandi fyrirtækis ber ábyrgð á greiðslu aukavatnsskatts vegna atvinnurekstrar.

Útgerðarmaður skips eða skipstjóri ber ábyrgð á greiðslu vatns til skipa.

Vatnsskattur greiðist á skrifstofu bæjarstjóra.

Heimilt er að loka fyrir vatn frá veitukerfinu til þeirra, sem ekki greiða vatnsskatt á réttum gjalddögum.

10. gr.

Vatnsskatt og önnur gjöld samkvæmt gjaldskrá þessari má taka lögtaki.

Heimilt er að loka fyrir vatn frá veitukerfinu til þeirra, sem ekki greiða vatnsskatt á réttum gjalddögum.

Gjaldskrá þessi staðfestist hér með samkvæmt vatnalögum nr. 15 20. júní 1923, til þess að öðlast gildi þegar í stað og birtist til eftirbreytni öllum þeim, sem hlut eiga að máli.

Jafnframt er úr gildi felld gjaldskrá fyrir Vatnsveitu Ísafjarðar nr. 88 24. apríl 1970.

Félagsmálaráðuneytið, 8. ágúst 1972.

Hannibal Valdimarsson.

Hallgrímur Dalberg.

Nr. 218. 8. ágúst 1972.

REGLUGERÐ

fyrir Vatnsveitu Ísafjarðar.

1. gr.

Reglugerðin gildir um allt lögsagnarumdæmi Ísafjarðarkaupstaðar, nema annað sé tekið fram hér á eftir.

2. gr.

Bæjarráð Ísafjarðar fer með stjórn vatnsveitunnar, sem er eign kaupstaðarins.

Forstöðumaður tæknideildar annast rekstur vatnsveitunnar, í samráði við bæjarráð og bæjarstjóra, eftir því sem ástæður þykja til.

3. gr.

Vatnsveita Ísafjarðar hefur einkarétt til sölu vatns í Ísafjarðarkaupstað og nýtingar vatnslinda í landi kaupstaðarins til vatnsnota sbr. 1. gr.

Þeir vatnsnotendur, sem ekki hafa tengdar heimaæðar sínar aðalvatnsveitukerfinu og óska eftir að nýta vatnslind í landi kaupstaðarins til eigin þarfa, skulu sækja um sérstakt leyfi til bæjarráðs þar að lútandi. Bæjarráð setur skilyrði fyrir þess konar vatnsnotkun og ákveður greiðslu fyrir þau.

4. gr.

Vatnsveitan lætur leggja vatnsleiðslur um bæinn, aðalæðar og götuæðar.

5. gr.

Hver sá, sem á húseign við götu eða veg, sem vatnsæð liggur í, á rétt á að fá tengda vatnsæð frá henni við húsið, á eigin kostnað, enda sé það reist með samþykki byggingarnefndar og vatnið ætlað til heimilisþarfa.

Vatnsnot til annarra þarfa skulu að jafnaði leyfð, með nánari fyrirmælum og skilyrðum, er vatnsveitan setur hverju sinni.

Vélar og önnur tæki, sem nota vatn, önnur en venjuleg heimilistæki, má ekki tengja við hús- eða heimæðar nema að fengnu leyfi vatnsveitunnar. Einnig getur vatnsveitan fyrirskipað breytingar á eldri tækjum og vélum, ef nauðsyn krefur að hennar dómi.

Réttur húseigenda til vatnsnota skuldbindur vatnsveituna ekki til þess að tryggja, að þrýstingur í götuæðum sé ávallt nægur.

Ef sýnt þykir, að þær götuæðar, sem fyrir eru, geti eigi séð atvinnufyrirtæki eða öðrum, sem óska eftir vatni til annars en heimilisþarfa, fyrir nægilegu vatni, er notanda skylt að greiða kostnað við nauðsynlegar úrbætur eftir úrskurði vatnsveitunnar.

Ef vatnsæðar hafa ekki verið lagðar í götu eða veg, þar sem óskað er eftir vatnsnotkun, getur vatnsveitan sett það skilyrði fyrir lögn vatnsæðar, að tryggt sé, að kostnaður við lögnina fáist endurgreiddur, annaðhvort samtímis af notanda, eða þannig, að gjöld fyrir vatnsnotkun verði ákveðin með hliðsjón af kostnaðinum. Það er á valdi vatnsveitunnar að ákveða, hver þessara kosta verði tekinn hverju sinni.

Vatnsveitan getur einnig ákveðið, að notendur, er síðar bætast við, beri hluta stofnkostnaðar við lögnina.

Vatnsveitan hefur eignarétt og viðhaldsskyldu á vatnsveituæðum (sbr. 4. gr.), enda þótt húseigendur hafi borið kostnað við lögnina í upphafi, að einhverju eða öllu leyti, nema öðruvísi sé um samið.

Vatnsveitan skal koma fyrir brunahönum í samráði við slökkviliðsstjóra og bera kostnað af. Öðrum en slökkviliði er óheimilt án leyfis bæjarstjóra eða forstöðumanni tæknideildar að taka vatn úr brunahönum vatnsveitunnar.

6. gr.

Sá, sem óskar að leggja vatnsæð að húsi sínu, frá götuæð vatnsveitunnar, leggja nýlagnir, gera breytingar á eða viðbætur við eldri vatnslagnir, skal útvega sér leyfi til þess hjá vatnsveitunni með nægum fyrirvara.

Umsóknir skulu skrifaðar á eyðublöð, sem fást á skrifstofu bæjarstjóra, og skulu þær undirritaðar af eiganda hússins, eða fullgildum umboðsmanni hans, ásamt þeim pípulagningameistara, sem á að annast verkið, og/eða bera ábyrgð á því.

Umsókn fylgi uppdráttur af vatnslögninni í tvíriti, gerður af hæfum manni, sem bæjarráð samþykkir.

Uppdrátturinn skal sýna grunnmynd kjallarahæðar hússins í eigi minni mælikvarða en 1:100.

Uppdrátturinn skal sýna gerð og stærð allra vatnsæða, loka og krana, bæði utanhúss og á eða í neðsta gólfi. Á afstöðumynd skal sýnd og málsett lega heimæðar, frá húsvegg að tengistað við vatnsveituæð. Gera skal ráð fyrir vatnsmæli á óskiptri húsæð, og skal honum afmarkaður staður á uppdrætti. Álíti vatnsveitan nauðsyn á, að gerðir séu nánari uppdrættir eða séruppdrættir, skulu þeir látnir í té og fylgja umsókninni.

Ef uppdrættir eru ekki til af gömlum vatnslögnum, sem breyta á, getur vatnsveitan krafizt þess, að þeir séu gerðir, og ber húseigandi allan kostnað af því.

Samþykki vatnsveitan uppdrátt skal færa á hann áritun um það.

Pípulagningameistari, sem á að vinna verkið eða ber ábyrgð á því, ritar nafn sitt á eintak vatnsveitunnar, áður en verkið hefst. Sé lögn breytt eða skipt um pípulagningameistara, meðan á verki stendur, skal samstundis tilkynna vatnsveitunni það.

Uppdráttur, áritaður af vatnsveitunni og viðkomandi pípulagningameistara, skal ávallt vera á vinnustað. Með áritun tekur vatnsveitan enga ábyrgð á, að unnt sé að framkvæma verkið, vegna leiðslna eða annnars, sem kann að vera því til fyrirstöðu.

7. gr.

Pípulagningameistarar, sem bæjarráð viðurkennir hæfa, hafa einir rétt til að annast vatnslagnir eða bera ábyrgð á verkinu, og gildir það jafnt um nýlagnir og viðbætur við eða breytingar á eldri vatnslögnum. Þeir bera og ábyrgð á, að allar lagnir séu í samræmi við þessa reglugerð, nánari fyrirmæli, er kunna að verða sett, og samþykktan uppdrátt.

Starfsmönnum vatnsveitunnar er einum heimilt að tengja heimæðar við götuæðar. Húseiganda ber að greiða kostnaðinn.

Brjóti pípulagningameistari í bága við fyrirmæli þessarar reglugerðar eða annarra reglna um vatnslagnir, og eins þótt brot sé framið af starfsmönnum, sem vinna á hans ábyrgð eða með vitund hans, getur vatnsveitan veitt honum áminningu. Einnig getur bæjarráð svipt hann viðurkenningu (sbr. 1. mgr.), ef um miklar sakir eða ítrekað brot er að ræða.

8. gr.

Vatnsveitan skal hafa eftirlit með því, að nýlagnir séu í samræmi við samþykktan uppdrátt og þessa reglugerð.

Engar vatnsæðar má hylja, fyrr en þær hafa verið viðurkenndar af vatnsveitunni.

Vatnsveitan hefur rétt til þess að láta þrýstiprófa vatnslagnir á kostnað húseiganda. Þegar það er gert, skal sá pípulagningameistari, sem ber ábyrgð á verkinu, vera viðstaddur og aðstoða starfsmenn vatnsveitunnar við prófunina.

Álíti eftirlitsmaður vatnsveitunnar, að verk sé eigi framkvæmt samkvæmt ákvæðum þessarar reglugerðar eða öðrum reglum, er settar kunna að verða, getur hann stöðvað verkið, þar til bætt verður úr því, sem áfátt kann að vera.

9. gr.

Allar vatnsæðar frá vatnsveituæðum, að húsi og í því, eru eign húseiganda og ber hann kostnað af lögn þeirra og viðhaldi.

Vatnsveitan getur ákveðið að heimæðar eða hluti þeirra, skuli lagður af starfsmönnum hennar, en á kostnað húseiganda.

Að jafnaði fær hvert hús leyfi fyrir einni heimæð. Óski húseigandi eftir fleiri heimæðum, ber honum að sækja sérstaklega um það til vatnsveitunnar. Óheimilt er að tengja saman húsæðakerfi við tvær eða fleiri heimæðar.

Vatnsveitan getur ákveðið, að fleiri en eitt hús séu tengd sömu heimæð, og gefur þá fyrirmæli um vídd og legu æðarinnar. Hún getur ákveðið, hvernig skipt skuli kostnaði við slíkar framkvæmdir, ef aðilar verða ekki á eitt sáttir um skiptinguna.

Óski húseigandi að tengja gamla heimæð, skal hann útvega sér leyfi til þess, bæði hjá eiganda heimæðarinnar og vatnsveitunnar.

Því aðeins er heimilt að tengja heimæðar við hús, að þau séu fokheld og upphituð. Frá þessu má víkja með samþykki forstöðumanns vatnsveitunnar, enda sé fylgt fyrirmælum þeirra um umbúnað.

Húseiganda ber skylda að halda við vatnslögnum sínum á eigin kostnað og láta gera við leka, þegar er hans verður vart. Þótt leka hafi ekki orðið vart, getur vatnsveitan, telji hún brýna þörf á, lagt fyrir húseiganda að endurnýja vatnslagnir sínar að nokkru eða öllu leyti.

Vanræki húseigandi viðhald á vatnslögnum sínum, er vatnsveitunni heimilt að annast viðgerð á kostnað hans.

10. gr.

Eftirlitsmenn vatnsveitunnar skulu hafa frjálsan aðgang að öllum vatnslögnum innanhúss, og skulu húseigendur gefa þær upplýsingar um vatnsnotkun, sem óskað er.

11. gr.

Vatnsveitan hefur rétt til þess að taka úr sambandi ónotaðar vatnsæðar í eigu einstaklinga, sé eigi gert sennilegt, að þær verði teknar í notkun innan skamms tíma.

12. gr.

Vatnsveitan ber ekki fjárhagslega ábyrgð á tjóni, er leiða kann af rekstrartruflunum, er verða vegna vinnu við æðar vatnsveitunnar eða af öðrum ástæðum.

Þegar eldsvoða ber að höndum, hafa slökkvilið, lögregla og starfsmenn vatnsveitunnar heimild til þess að gera hverjar þær ráðstafanir, sem þessir aðilar telja nauðsynlegar, og á það jafnt við um vatnsæðar í einkaeign og um vatnsæðar vatnsveitunnar.

13. gr.

Til þess að standa straum af kostnaði við vatnsveituna, skal innheimta vatnsskatt af húseignum, er um ræðir í 2. mgr., og skal skatturinn miðaður við ákveðinn hundraðshluta af fasteignamatsverði húseignar, eftir ákvörðun bæjarstjórnar hverju sinni.

Vatnsskatt skal innheimta af öllum húsum í lögsagnarumdæmi bæjarins, sem standa við götu eða opin svæði, þar sem vatnsæðar liggja. Nú er hús, sem greiða ber vatnsskatt af, ekki virt fasteignamatsvirðingu, og ákveður þá vatnsveitan skattinn.

Vatnsveitunni er heimilt að ákveða vatnsskatt af óbyggðum lóðum, sem eru við götu, veg eða opið svæði, þar sem vatnsæðar liggja.

Aukavatnsskatt skal leggja á verksmiðjur, baðhús, iðnfyrirtæki og önnur atvinnufyrirtæki og aðra, sem nota vatn til annars en heimilisþarfa.

Aukavatnsskatt skal að jafnaði greiða samkvæmt mældri notkun og ákveður bæjarstjórn gjald fyrir hvern rúmmetra.

Þar sem svo hagar til, sem segir í 4. mgr., skal vatnsmagn annað hvort mælt með vatnsmælum eða áætlað af vatnsveitunni.

Nú sættir húseigandi og/eða vatnsnotandi sig eigi við ákvörðun vatnsveitunar á aukavatnsskatti og getur hann þá krafizt þess, að vatnsnotkun hans verði mæld

um eins mánaðar skeið, eftir vali vatnsveitunnar, samfleytt eða í pörtum að ákvörðun hennar, og verður aukavatnsskattur þess árs þá ákveðinn hlutfallslega eftir þeim mælingum.

Vatnsveitunni er heimilt að ákveða, að vatn til heimilisþarfa verði selt eftir mæli, til einstakra húsa eða almennt. Samþykki bæjarstjórnar þarf til þessa, og setur hún þá sérákvæði um það, eftir því sem ástæður þykja til.

Undanþága frá gjaldskyldu hins almenna fasteignaskatts, skapar ekki undanþágu frá greiðslu vatnsskatts.

14. gr.

Vatnsskattur fellur í gjalddaga 15. janúar árlega. Skattinn ber að greiða til bæjargjaldkera.

Þar sem aukavatnsskattur er ákveðinn samkvæmt mæli eða áætlun, er heimilt að greiða hann á 4 gjalddögum, í lok hvers ársfjórðungs, eftir nánari ákvörðun vatnsveitunnar.

Vatnsskatt má taka lögtaki og er hann tryggður með lögveðrétti í eigninni næstu 2 ár eftir gjalddaga, með forgangsrétti fyrir hvers konar samningsverði og aðfararverði.

15. gr.

Þar sem vatn er selt samkvæmt mæli (sjá 12. gr.), greiðir húseigandi kostnað við uppsetningu mælisins. Vatnsveitan sér um viðhald mæla vegna eðlilegs slits, en húseiganda ber að bæta allar skemmdir af mannavöldum og frostum.

Rjúfi einhver innsigli vatnsmælis varðar það refsingu samkvæmt almennum hegningarlögum.

Vatnsveitan er eigandi mælisins og greiðir húseigandi fyrir afnot hans endurgjald, sem bæjarstjóri ákveður.

Lögn vatnsæða innanhúss á jafnan að vera þannig háttað, að hægt sé að nota einn mæli fyrir hvert innanhússkerfi (sjá 6. og 9. gr.).

Verði vatnsmæli eigi komið komið fyrir án breytinga á vatnslögn, er húseiganda skylt að láta breyta lögninni á eigin kostnað.

Vatnsveitan ákveður stærð og gerð mælis í samræmi við vatnsnotkun á hverjum stað.

Húseiganda ber að tilkynna vatnsveitunni tafarlaust bilanir á vatnsmæli, sem hann kann að verða var við.

16. gr.

Verði vatnsnotandi uppvís að óhóflegri notkun vatns, hlíti ekki fyrirmælum vatnsveitunnar um viðhald eða breytingu vatnsæða, hefur vatnsveitan rétt til þess að loka heimæð hans að undangenginni aðvörun.

Vatnsveitunni er heimilt að skammta vatn til annars en heimilisnotkunar. Ennfremur getur hún krafizt þess, að fyrirtæki, sem nota mikið vatn, afli sér sparneytnari véla eða setji upp geyma til söfnunar vatns að næturlagi. Ef fyrirmælum vatnsveitunnar er eigi sinnt innan hæfilegs frests, er heimilt að loka fyrir heimæð fyrirtækisins.

Vatnsveitunni er heimilt að taka gjald fyrir opnun heimæðar, sem lokað hefur verið af ofangreindum ástæðum.

17. gr.

Óheimilt er að tengja vatnsdælur við heimæðar án leyfis vatnsveitunnar.

Sé leyfi veitt til slíkrar tengingar, er það háð því skilyrði, að þannig sé frá dælu gengið, að hávaði frá henni valdi eigi óþægindum.

Vatnsveitan getur krafizt þess, að húseigandi geri sérstakar ráðstafanir til deyfingar á hávaða frá dælu.

18. gr.

Óheimilt er að spilla vatnslindum í landi kaupstaðarins með neins konar jarðraski eða mannvirkjagerð og þess skal gætt, að grunnvatn í bæjarlandinu spillist ekki af völdum olíu eða afrennslis efna, sem valdið geta tímabundinni eða varanlegri mengun grunnvatns.

Heimilt er bæjarstjóra að banna mannvirkjagerð eða umgang manna og búfjár á ákveðnum svæðum í landi kaupstaðarins, ef það hefur í för með sér hættu á mengun neyzluvatns.

19. gr.

Vatnsæðar og tæki skal tengja þannig, að eigi sé hætta á, að vatnið í æðunum óhreinkist.

Óheimilt er að tengja saman æðar vatnsveitunnar og einkavatnsæðar frá öðrum vatnsbólum.

Enn fremur er óheimil öll meðferð vatnstækja, sem valdið getur óhreinkun á vatni í vatnsveituæð eða heimæð.

20. gr.

Vatnsveitan getur sett nánari reglur um framkvæmd þeirra mála, sem þessi reglugerð fjallar um.

Jafnframt getur hún veitt undanþágur frá reglugerðinni, ef hún telur gildar ástæður til þess.

21. gr.

Brot gegn þessari reglugerð varða sektum allt að 100 000.00 krónum, nema þyngri refsing liggi við samkvæmt öðrum lögum. Með mál út af slíkum brotum skal farið að hætti opinberra mála.

Reglugerð þessi, sem samin er og samþykkt af bæjarstjórn Ísafjarðarkaupstaðar, staðfestist hér með samkvæmt vatnalögum nr. 15. 20. júní 1923, sbr. lög nr. 93 5. júní 1947, til þess að öðlast gildi þegar í stað, og birtist til eftirbreytni öllum þeim, sem hlut eiga að máli.

Jafnframt er úr gildi felld reglugerð fyrir Vatnsveitu Ísafjarðarkaupstaðar nr. 72 30. júní 1959.

Félagsmálaráðuneytið, 8. ágúst 1972.

Hannibal Valdimarsson.

Hallgrímur Dalberg.

10. ágúst 1972. Nr. 219.

REGLUGERÐ

um sorphreinsun í Húsavíkurkaupstað.

1. gr.

Húsavíkurkaupstaður sér um sorphreinsun frá öllum fasteignum á skipulögðu svæði kaupstaðarins. Fer hún fram undir yfirstjórn bæjartæknifræðings og með umsjón heilbrigðisnefndar kaupstaðarins.

2. gr.

Daglegt sorp frá íbúðarhúsum, veitingastöðum, verzlunum o. s. frv. innan kaupstaðarins skal sett í sérstaka poka, sem sveitarfélagið afhendir.

Pokunum skal komið fyrir í sérstakri grind, sem smíðuð er fyrir pokana. Skal grindin vera fristandandi, hún fest á húsvegg eða henni komið fyrir í sorptunnu. Grindinni skal komið svo fyrir, að sorppokinn hangi 2—5 cm yfir jörð, gólfi eða tunnubotni. Lok skal vera yfir grindinni.

Húseigendur skulu bera allan kostnað af pokagrindum og sjá um að auðvelt sé að komast að þeim. Fyllsta hreinlætis skal gætt í umhverfi sorppoka.

Sorphreinsun skal framkvæmd u. þ. b. 40 sinnum á ári eftir aðstæðum og skal fjöldi sorpgrinda miðaður við að pokarnir yfirfyllist ekki milli tveggja tæminga.

Við hvert hús skal vera a. m. k. ein grind fyrir hvert heimili ásamt aukagrindum eftir því sem nauðsyn er. Hugsanleg vafaatriði varðandi fjölda grinda (sorppoka) úrskurðar bæjartæknifræðingur.

Við stórhátíðir eða ef útlit er fyrir stöðvun á sorphreinsun af einhverjum ástæðum geta húseigendur fengið aukapoka í sorpgrindur eftir þörfum í áhaldahúsi bæjarins, en heimilt er bæjarráði að ákvarða sérstaka greiðslu fyrir slíkt.

3. gr.

Sorphreinsun fer fram á virkum dögum. Í sorppoka má setja venjulegt sorp frá heimilum, þó ekki meira en 25 kg í hvern poka. Ekki má setja glóð eða heita ösku í sorppoka. Blautt sorp, glerbrot, oddhvassa eða beitta hluti má aðeins setja innpakkað í plast eða pappír í pokana.

Pokana má ekki offylla, svo að ekki sé hægt að loka þeim eða hafa lok yfir sorpgrindinni. Sorpið má ekki heldur hanga yfir pokaröndina eða vera dreift umhverfis sorppokana.

Mold, möl, grjót og svipað efni má ekki láta í pokana, en skal flutt á svæði skv. nánari fyrirmælum bæjartæknifræðings. Þangað er bannað að flytja pappír, plast eða eyðanlegt sorp. Bannað er að aðgreina og flytja burt úrgang frá slíku svæði.

Bílhræ og brotajárn skal flutt á afmarkað svæði skv. nánari fyrirmælum bæjartæknifræðings.

Bannað er að urða olíuleifar eða önnur efni, sem mengað geta jarðveg í bæjarlandinu og einnig er bannað að kasta slíkum efnum í sjóinn.

Skal þeim brennt eða eytt á annan hátt eftir því sem kostur er á og skal slík eyðing fara fram undir eftirliti heilbrigðisnefndar og starfsmanna bæjarins.

4. gr.

Fyrirferðarmiklum en brennanlegum úrgangi svo sem umbúðum og því um líku skulu forsvarsmenn heimila og atvinnurekstrar koma á sorphreinsunarbíl þegar hreinsun fer fram eða í sorpeyðingarstað skv. nánari fyrirmælum bæjartæknifræðings.

Eftir að sorpeyðingarstöð kaupstaðarins tekur til starfa er heimilt að krefjast sérstakrar greiðslu fyrir eyðingu slíks úrgangs svo og fyrir eyðingu meiri háttar úrgangs frá matsölustöðum, sláturhúsum, iðnfyrirtækjum o. s. frv.

5. gr.

Kostnaður við almenna sorphreinsun og sorpeyðingu greiðist úr bæjarsjóði. Bæjarstjórn er þó heimilt að innheimta með fasteignagjöldum hvers árs, áætlað kostnaðarverð þeirra sorppoka, sem nota þarf við viðkomandi fasteign á árinu.

6. gr.

Brot gegn reglugerð þessari varða sektum allt að kr. 100 000.00 nema þyngri refsing liggi við að lögum. Um brot á reglugerðinni skal farið með sem opinbert mál

7. gr.

Reglugerð þessi, sem er samin og samþykkt af bæjarstjórn Húsavíkur, staðfestist hér með samkvæmt lögum nr. 12/1969 um hollustuhætti og heilbrigðiseftirlit, til að öðlast gildi þegar í stað.

Heilbrigðis- og tryggingamálaráðuneytið, 10. ágúst 1972.

F. h. r.

Páll Sigurðsson.

Ingibjörg R. Magnúsdóttir.

10. ágúst 1972. Nr. 220.

REGLUGERÐ

fyrir Vatnsveitu Ólafsfjarðar.

1. gr.

Bæjarstjórn Ólafsfjarðarkaupstaðar hefur einkarétt til reksturs vatnsveitu og vatns á svæði því, er vatnsveitan nær yfir og hún getur fullnægt og einnig til hafnarinnar í Ólafsfirði.

2. gr.

Frá vatnsæðum vatnsveitunnar má enginn leggja vatnsæðar nema með leyfi vatnsveitunefndar.

3. gr.

Öll framkvæmdastörf, er vatnsveituna varða, annast vatns- og hitaveitunefnd í samráði við bæjarstjórn og bæjarstjóra. Vatnsveitunefnd annast um viðhald vatnsveitunnar, er hafi eftirlit með vatnsveitukerfinu og annist önnur þau störf í þágu vatnsveitunnar er henta þykir. Vatnsveitunefnd getur löggilt sérstaka vatnsvirkja til að annast viðhald og viðauka við vatnsveituna í samráði við bæjarstjórn, og er þeim skylt að fara í öllu eftir þeim reglum, er vatnsveitunefnd setur þar um.

4. gr.

Bæjarstjórn hefur á hendi reikningshald vatnsveitunnar og innheimtu gegn hæfilegu endurgjaldi. Reikningsárið er almanaksárið og skulu reikningar vatnsveitunnar endurskoðaðir af endurskoðendum bæjarreikninga og fylgja bæjarreikningum ár hvert.

5. gr.

Bæjarstjórn lætur leggja vatnsæðar svo víða um kaupstaðinn, sem fært þykir og þörf krefur, vatnsveitan leggur vatnsæðar að húsum og sér um viðhald þeirra.

Húseigandi sem beiðist tengingar við vatnsæðar vatnsveitunnar eða breytingu á eldri skal leggja fram teikningar af vatnskerfi ef óskað er. Húseigandi skal einnig greiða tengigjald til vatnsveitunnar áður en tenging fer fram og skal það miðast við rúmmál alls húss hans að utanmáli. Er gjaldið kr. 6.00 pr. m^3 og er það miðað við byggingarvísitölu 605 stig og heimilt er að hækka eða lækka það í samræmi við breytingar á byggingarvísitölu.

Vatnsnot til annarra þarfa skulu að jafnaði leyfð með nánari fyrirmælum og skilyrðum, er vatnsveitan setur hverju sinni. Vélar og önnur tæki, þau er nota vatn, önnur en venjuleg heimilistæki má ekki tengja við hús eða heimæðar nema með leyfi vatnsveitunnar. Réttur húseiganda til vatnsnota skuldbindur ekki vatnsveituna til þess að tryggja að þrýstingur í götuæðum sé ávallt nægilegur. Ef sýnt þykir, að götuæðar þær, sem fyrir eru gætu eigi séð atvinnufyrirtæki eða öðrum, sem óskar

eftir vatni til annarra þarfa en heimilis, er notanda skylt að greiða kostnað við nauðsynlegar úrbætur eftir úrskurði vatnsveitunnar.

Ef vatnsæðar hafa ekki verið lagðar í götu eða veg, þar sem óskað er eftir vatnsnotkun, getur vatnsveitan sett það skilyrði fyrir lögn vatnsæðar, að tryggt sé, að kostnaður við lögnina fáist endurgreiddur annað hvort með beinni þátttöku notanda eða með því að gjöld fyrir vatnsnotkun verði ákveðin með hliðsjón af kostnaðinum.

Vatnsveitan getur einnig ákveðið, að notendur er síðar bætast við beri hluta kostnaðar við lögnina.

Vatnsveitan hefur einkarétt og viðhaldsskyldu á dreifiæðum enda þótt húseigendur hafi í upphafi borið að einhverju eða öllu leyti þann kostnað, er af lögninni leiddi, nema öðruvísi sé ákveðið eða samið um.

Vatnsveitan skal á eigin kostnað koma fyrir brunahönum.

6. gr.

Skylt er hverjum húseiganda, er vatnsæð hefur að halda vatnsæðum sínum vel við og láta tafarlaust gera við þær, ef leki kemur að þeim. Hann skal sérstaklega gæta þess, að ekki frjósi í æðum.

Enginn má, að óþörfu eyða vatni.

7. gr.

Vatnsveitunefnd, umsjónarmanni og löggiltum vatnsvirkjum er heimilt að fara í hús manna, þar sem vatnsæðar liggja til þess að athuga þær og tæki þau, sem eru sett í samband við þær. Ef þeim þykir útbúnaði í einhverju ábótavant, skal tafarlaust bætt úr því á kostnað eiganda.

8. gr.

Heimilt er vatnsveitunefnd að loka vatnsæðum fyrir þeim sem vanrækja að láta gera við bilanir á pípum eða tækjum, eyða vatni að óþörfu eða greiða ekki vatnsskatt á réttum gjalddaga. Ágreiningi út af þessum atriðum má skjóta undir dóm bæjarstjórnar. Fullan vatnsskatt ber að greiða einnig fyrir þann tíma, sem vatnsæðum er lokað.

9. gr.

Af öllum húseignum á vatnsveitusvæðinu, sem vatn er lagt að, sbr. 5. gr. skal greiða vatnsskatt 0.15% af fasteignamatsverði húss og lóðar árlega eins og það er reiknað til fasteignaskatts á hverjum tíma, þó þannig, að lægsta gjald af íbúð skal vera kr. 1000.00. Af gripahúsum, beitingaskúrum og slíkum húsum skal lægsta gjald vera kr. 1000.00 og heimilt að breyta með byggingarvísitölu.

10. gr.

Í öðrum þeim húsum sem mikið vatn nota, svo sem hraðfrystihús og sjóhús og öðrum sambærilegum, skal setja upp mæli er vatnsveitan leggur til. Mælaleigan er kr. 500.00 á ári, en neyzlugjald kr. 5.00 m³ fyrir fyrstu 500 lestir en kr. 4.00 m³ fyrir næstu 500 og kr. 2.00 þar yfir. Vatnsnotendur, sem kaupa vatn á „Kondensa" til sírennslis í gegn um þá greiði kr. 1.00 pr. lest.

11. gr.

Aðeins pípulagningameistari eða aðrir, sem bæjarstjórn samþykkir hafa rétt til að leggja vatnslagnir, og gildir það um nýlagnir jafnt sem viðbætur eða breytingar á eldri lögnum. Þeir bera ábyrgð á að allar lagnir séu gerðar í samræmi við samþykkt þessa og byggingarsamþykkt. Engar lagnir má tengja fyrr en vatnsveitunefnd hefur samþykkt þær.

12. gr.

Auk þeirra vatnsskatta, er um getur í 9. og 10. gr. skal greiða, sem hér segir:

1. Fyrir vatn til skipa kr. 50.00 fyrir smálestina, þó sé aldrei greitt minna fyrir vatn til fiskiskipa en kr. 200.00 og annarra skipa kr. 500.00.
2. Af hverri tunnu saltaðrar síldar kr. 3.00.
3. Trillubátar greiði kr. 500.00.
4. Heimilt skal bæjarstjórn að semja um fast árgjald fyrir neyzluvatn til skipa og báta, sem gerðir eru út frá Ólafsfirði og einnig að ákveða lágmarksgjald á bílaþvottaplön.

13. gr.

Gjaldár vatnsveitunnar er almanaksárið. Gjalddagi vatnsskatts húsa er 1. júní ár hvert og greiðist vatnsskatturinn í einu lagi fyrir liðið ár. Vatnsskatturinn skv. 12. gr. fellur í gjalddaga um leið og varan er framleidd eða flutt á skipsfjöl til útflutnings. Vatnsskattinn má taka lögtaki og er hann tryggður með lögveði í eignum næstu tvö ár eftir gjalddaga með forgangsveði fyrir hvers konar samningsveði og aðfararveði.

14. gr.

Bæjarstjórn getur ákveðið að hækka eða lækka vatnsskatt þennan að 50% og einnig að ákveða lágmarkstengigjald allt að krónum 3000.00.

15. gr.

Bannað er að taka vatn úr brunahönum vatnsveitunnar eða setja hreyfivélar í samband við hana, nema með leyfi vatnsveitunefndar. Ef eldsvoða ber að höndum hafa slökkvilið, lögregla og starfsmenn vatnsveitunnar heimild til að gera hverjar þær ráðstafanir, sem nauðsynlegar mega teljast.

16. gr.

Brot gegn reglugerð þessari varðar sektum, allt að kr. 1000.00 nema þyngri refsing liggi við samkvæmt almennum lögum. Valdi nokkur skemmdum á vatnsveitunni, skal bæta það eftir mati þar til kvaddra manna. Mál út af brotum á reglugerð þessari skal með farið sem almenn lögreglumál.

Reglugerð þessi, sem samin er og samþykkt af bæjarstjórn Ólafsfjarðar, staðfestist hér með samkvæmt vatnalögum nr. 15 20. júní 1923, sbr lög nr. 93 5. júní 1947, um aðstoð til vatnsveitna, til þess að öðlast gildi þegar í stað, og birtist til eftirbreytni öllum þeim, sem hlut eiga að máli. Jafnframt fellur úr gildi gjaldskrá og reglugerð fyrir Vatnsveitu Ólafsfjarðarkaupstaðar nr. 206 1. september 1964.

Félagsmálaráðuneytið, 10. ágúst 1972.

Hannibal Valdimarsson.

Hallgrímur Dalberg.

REGLUGERÐ

um holræsi og holræsagjöld í Ólafsfirði.

1. gr.

Bæjarstjórn hefur ein heimild til þess að leggja holræsi um Ólafsfjarðarkaupstað. Holræsagerð bæjarins er sjálfstætt fyrirtæki með sérstöku reikningshaldi.

2. gr.

Þar sem bæjarstjórn hefur látið leggja holræsi í götu, veg eða opið svæði, er hverjum húseiganda, sem lóð á þar að, skylt að leggja á sinn kostnað ræsi frá húsinu, sem flytji skólp frá húsinu út að aðalræsi og haldi við sinni heimæð. Regnvatn af húsi eða lóð skal einnig, að svo miklu leyti sem unnt er, leitt í húsræsið. Ef húseigandi vanrækir að leggja holræsi innan hæfilegs frests, sem bæjarstjórn tiltekur eða vatns- og hitaveitunefnd fyrir hennar hönd, skal verkið unnið á hans kostnað. Greiða skal kr. 1000.00 í tengigjald.

3. gr.

Áður en húseigandi byrjar að leggja holræsi, skal hann leggja fram uppdrátt af holræsalögn innan húss og í grunni, er sýni legu, halla og stærð, gerð og annað því viðkomandi. Uppdráttur skal gerður af pípulagningamanni eða öðrum sérfróðum mönnum.

Aðeins pípulagningamaður eða annar, sem bæjarstjórn hefur samþykkt, skal heimilt að leggja holræsislagnir.

Engar lagnir má hylja fyrr en byggingarfulltrúi hefur samþykkt þær.

4. gr.

Bæjarstjórn löggildir menn, sem teljast skulu hæfir að leggja og ganga frá holræsum, bæði innan húss og utan.

Þeir einir, sem bæjarstjórn löggildir til holræsalagningar skulu hafa rétt til að leggja og ganga frá holræsum, sem standa í sambandi við holræsakerfi bæjarins.

5. gr.

Kostnaður við holræsagerð bæjarins greiðist af holræsagerðinni. Til þess að standast útgjöld þau, sem stafa af lagningu holræsanna, ber hverjum þeim, sem hús á, lóð eða lóðarréttindi við götu eða veg eða opið svæði, sem bærinn hefur lagt holræsi í, greiða árlega til holræsagerðarinnar 0.15% af fasteignamati húss og lóðar, þó aldrei minna en kr. 1000.00 af húsi eða hluta af húsi, sem talin er sér í fasteignamati enda sé skólplögn að viðkomandi húseign eða húshluta. Gjöld samkvæmt grein þessari er bæjarstjórn heimilt að hækka eða lækka um 50 af hundraði, án þess að samþykki ráðuneytis komi til.

6. gr.

Heimilt er bæjarstjórn að yfirtaka núverandi holræsakerfi einstakra manna samkvæmt samkomulagi við hlutaðeigendur eða samkvæmt mati, ef ágreiningur verður.

7. gr.

Húseigandi ber ábyrgð á greiðslu holræsagjalds.

Gjaldið hefur lögtaksrétt og er það tryggt með lögveði í lóð og mannvirkjum lóðareiganda á henni næstu 2 ár eftir gjalddaga, með forgangsrétti fyrir hvers konar samningsveði og aðfararveði. Árlegur gjalddagi holræsagjalds er 1. júní ár hvert.

8. gr.

Brot gegn reglugerð þessari varðar sektum allt að kr. 1000.00 sem rennur í ríkissjóð. Mál út af brotum gegn reglugerð þessari skal fara með sem almennt lögreglumál.

Reglugerð þessi staðfestist hér með samkvæmt vatnalögum nr. 15 20. júní 1923 til þess að öðlast þegar gildi og birtist til eftirbreytni öllum þeim, sem hlut eiga að máli. Jafnframt fellur úr gildi reglugerð um holræsi og holræsagjöld í Ólafsfirði nr. 205 1. september 1964.

Félagsmálaráðuneytið, 10. ágúst 1972.

Hannibal Valdimarsson.

Hallgrímur Dalberg.

10. ágúst 1972. Nr. 222.

SAMÞYKKT

um forkaupsrétt Kópavogskaupstaðar að fasteignum innan sveitarfélagsins.

Samkvæmt heimild í lögum nr. 22 23. júní 1932 og 26. grein skipulagslaga nr. 19 21. maí 1964 hefur bæjarstjórn Kópavogskaupstaðar gert eftirfarandi samþykkt:

„Bæjarstjórn Kópavogskaupstaðar samþykkir samkvæmt heimild í lögum nr. 22/1932 og 26. gr. laga nr. 19/1964 að áskilja Kópavogskaupstað forkaupsrétt að eftirtöldum fasteignum innan sveitarfélagsins:

Jörðinni Smárahvammi,
— Fífuhvammi,
— Vatnsenda,
— Gunnarshólma,
— Geirlandi (Miðmundarmýri),
fasteigninni Kársnesbraut 68.
Enn fremur eftirgreindum eignarlöndum úr jörðinni Lækjarbotnum:
Hamri,
Seli,
Selfjallaskála,
Núpstúni,
lóð Ívars Bjarnasonar, Skipholti 8, samkvæmt heimildarbréfi dags. 1.11. 1963."

Samþykkt þessi öðlast þegar gildi og gildir í 5 ár frá dagsetningu hennar að telja. Birtist hún hér með til eftirbreytni öllum þeim, sem hlut eiga að máli.

Félagsmálaráðuneytið, 10. ágúst 1972.

Hannibal Valdimarsson.

Hallgrímur Dalberg.

REGLUGERÐ

um breyting á reglugerð fyrir Vatnsveitu Reykjahlíðarhverfis í Skútustaðahreppi nr. 118 5. maí 1969.

1. gr.

Í stað orðanna í 8. gr.: „skal árlega greiða vatnsskatt, er nemi 4% — fjórum af hundraði — fasteignamats húseignarinnar . . . " komi: „ skal árlega greiða vatnsskatt er nemi 0.4‰ — fjórum af þúsundi — fasteignamats húseignarinnar . . . ".

2. gr.

Í stað orðanna í 9. gr.: „Aukavatnsskattur skal vera kr. 2.00 af rúmmetra . . . " komi: „Aukavatnsskattur skal vera kr. 4.00 af rúmmetra . . . ".

3. gr.

10. gr. reglugerðarinnar falli niður.

Reglugerð þessi, sem samin er og samþykkt af hreppsnefnd Skútustaðahrepps staðfestist hér með samkvæmt vatnalögum nr. 15 20. júní 1923, sbr. lög nr. 93 5. júní 1947, til þess að öðlast gildi þegar í stað og birtist til eftirbreytni öllum þeim, sem hlut eiga að máli.

Félagsmálaráðuneytið, 10. ágúst 1972.

Hannibal Valdimarsson.

Hallgrímur Dalberg.

Nr. 224. 10. ágúst 1972.

REGLUGERÐ

um breyting á reglugerð um holræsi og holræsagjöld í Skútustaðahreppi nr. 133 29. maí 1969.

1. gr.

5. gr. reglugerðarinnar breytist þannig:

Í stað orðanna: „1.5% af núverandi fasteignamati" komi „0.1% af núverandi fasteignamati", og í stað orðanna: „Lágmarksgjald fyrir hvert íbúðarhús eða íbúð er þó kr. 500.00" komi „Lágmarksgjald fyrir hvert íbúðarhús eða íbúð er þó kr. 700.00".

Reglugerð þessi, sem samin er og samþykkt af hreppsnefnd Skútustaðahrepps, staðfestist hér með samkvæmt vatnalögum nr. 15 20. júní 1923, til þess að öðlast gildi þegar í stað og birtist til eftirbreytni öllum þeim, sem hlut eiga að máli.

Félagsmálaráðuneytið, 10. ágúst 1972.

Hannibal Valdimarsson.

Hallgrímur Dalberg.

SAMÞYKKT

um sveitarstjóra í Hvammstangahreppi í V-Húnavatnssýslu.

1. gr.

Hreppsnefnd kýs sveitarstjóra eftir hverjar almennar hreppsnefndarkosningar, og er kjörtímabil hans hið sama og kjörtímabil hreppsnefndar.

2. gr.

Sveitarstjóri á sæti á fundum hreppsnefndar og hefur óbundið málfrelsi og tillögurétt, en atkvæðisrétt hefur hann aðeins, að hann sé hreppsnefndarmaður.

3. gr.

Sveitarstjóri hefur á hendi framkvæmd ákvarðana þeirra, sem hreppsnefnd gerir og hreppsmála yfirleitt. Hann sér um, að öll störf, sem nefndin á að annast séu framkvæmd. Hann annast innheimtu á öllum tekjum hreppssjóðs og fyrirtækja hans án sérstakrar þóknunar. Hann er féhirðir hreppsnefndar og reikningshaldari, semur skýrslur hennar og reikninga, annast alla bókun og bréfaviðskipti. Hann geymir bækur nefndarinnar, innstæðubréf hreppsins, verðbréf og öll önnur skjöl og hvað annað, sem hreppnum tilheyrir og hreppsnefndin á að bera ábyrgð á. Í forföllum sveitarstjóra skal oddviti annast störf hans.

4. gr.

Sveitarstjóri setur þá tryggingu, sem hreppsnefnd ákveður, fyrir innheimtum þeim, sem hann hefur á hendi, sbr. 3. gr.

5. gr.

Launakjör sveitarstjóra skulu ákveðin í ráðningarsamningi þeim, sem um getur í 6. gr. og greiðist úr sveitarsjóði.

6. gr.

Oddviti skal fyrir hönd hreppsnefndar gera ráðningarsamning við sveitarstjóra, eftir að ráðning hans hefur verið samþykkt af hreppsnefnd, og skal þar nánar kveðið á um kjör hans, orlof, skrifstofutíma, lífeyri og annað það, sem nauðsynlegt er hverju sinni, og skal ráðningarsamningurinn samþykktur af hreppsnefnd.

Uppsagnarfrestur af hendi hvors aðila er 6 mánuðir.

7. gr.

Nú gerist sveitarstjóri sekur um vanrækslu og hirðuleysi í starfi sínu og skeytir ekki áminningum hreppsnefndar, getur hún þá með fundarsamþykkt vikið honum frá störfum, en tilkynna skal hún félagsmálaráðuneytinu þessa frávikningu svo fljótt sem við verður komið. Oddviti tekur þá við starfi sveitarstjóra og gegnir því, unz sveitarstjóri hefur verið ráðinn að nýju.

Samþykkt þessi, sem hreppsnefnd Hvammstangahrepps hefur samið og samþykkt, staðfestist hér með samkvæmt lögum nr. 58 29. marz 1961, til þess að öðlast gildi þegar í stað.

Félagsmálaráðuneytið, 11. ágúst 1972.

Hannibal Valdimarsson.

Hallgrímur Dalberg.

AUGLÝSING

um skipulag í Nesjahreppi í A-Skaftafellssýslu.

Að fengnum tillögum skipulagsstjórnar ríkisins hefur ráðuneytið samkvæmt heimild í 4. gr. 2. mgr. skipulagslaga nr. 19 21. maí 1964 ákveðið, að ákvæði skipulagslaga nr. 19/1964 skuli ná til Nesjahrepps að undanskildum nauðsynlegum byggingum vegna búrekstrar á lögbýlum.

Félagsmálaráðuneytið, 11. ágúst 1972.

F. h. r.

Hallgrímur Dalberg.

Jón S. Ólafsson.

Nr. 227. 11. ágúst 1972.

AUGLÝSING

um staðfestingu félagsmálaráðuneytisins á byggingasamþykkt.

Samkvæmt lögum nr. 19 20. október 1905, um byggingasamþykktir, sbr. lög nr. 84 16. desember 1943, um breytingar á þeim lögum og skipulagslög nr. 19 21. maí 1964, hefur ráðuneytið í dag staðfest byggingasamþykkt fyrir Nesjahrepp í A-Skaftafellssýslu.

Byggingasamþykkt þessi er í samræmi við fyrirmynd þá, sem félagsmálaráðuneytið hefur staðfest og birt með auglýsingu nr. 23/1967 í B-deild Stjórnartíðinda.

Félagsmálaráðuneytið, 11. ágúst 1972.

F. h. r.

Hallgrímur Dalberg.

Jón S. Ólafsson.

Nr. 228. 15. ágúst 1972.

SAMÞYKKT

um hundahald í Breiðdalsvíkurkauptúni í Suður-Múlasýslu.

1. gr.

Bannað er hundahald í Breiðdalsvíkurkauptúni nema með sérstöku leyfi hreppsnefndar.

2. gr.

Hreppsnefndin getur veitt leyfi til hundahalds, ef ástæða þykir til og sérstökum skilyrðum, er hún setur, er fullnægt, en þó mega hundar aldrei vera úti að næturlagi, er truflað geta svefn manna og raskað næturró. Einnig skal þess gætt, að hundar hafi ekki truflandi áhrif á eðlilega umferð um þorpið.

3. gr.

Hreppsnefnd getur afturkallað veitt leyfi til hundahalds hvenær sem er, ef hún telur ástæður til og skilyrðum, er hún setur, hefur ekki verið fullnægt.

4. gr.

Brot gegn samþykkt þessari varða sektum allt að kr. 5000.00.

Framangreind samþykkt hreppsnefndar Breiðdalshrepps staðfestist hér með, með vísun til 1. gr. laga nr. 7/1953 til að öðlast gildi þegar í stað.

Heilbrigðis- og tryggingamálaráðuneytið, 15. ágúst 1972.

F. h. r.

Páll Sigurðsson.

Almar Grímsson.

14. ágúst 1972. Nr. 229.

Staðfesting forsetans á skipulagsskrá fyrir Minningarsjóð Jean Valgard van Deurs Claessens landsféhirðis og konu hans Kristínar Briem Claessen, útgefin á venjulegan hátt að mandatum af dómsmálaráðherra 14. ágúst 1972.

Skipulagsskráin er þannig:

SKIPULAGSSKRÁ

fyrir Minningarsjóð Jean Valgard van Deurs Claessens landsféhirðis og konu hans Kristínar Briem Claessen.

1. gr.

Sjóðurinn heitir Minningarsjóður Jean Valgard van Deurs Claessens landsféhirðis og konu hans Kristínar Briem Claessen, stofnaður af eftirlátnum eignum dóttur þeirra Ingibjargar Cl. Þorlákssson, fyrrum forsætisráðherrafrúar, skv. erfðaskrá hennar, dags 15. júlí 1966.

2. gr.

Stofnfé sjóðsins er kr. 10 000.00 — tíu þúsund krónur — og er sjóðurinn sjálfstæð eign Sauðárkrókskirkju. Sjóðinn skal ávaxta í banka á Sauðárkróki eða með öðrum öruggum hætti.

3. gr.

Höfuðstól sjóðsins má aldrei skerða. Árlega má verja ¾ — þrem fjórðu — hlutum vaxta til að gegna hlutverki sjóðsins, en fjórðung þeirra skal jafnan leggja við höfuðstólinn.

4. gr.

Þeim hluta vaxtanna, sem til úthlutunar kemur, skal varið, sem hér segir:

a. Að halda vel við leiði fr. Kristínar Briem Claessen og tvíbura manns hennar af seinna hjónabandi. Leiðið er í Reynistaðarkirkjugarði.
b. Hluta af þeim skal árlega varið til skreytingar Sauðárkrókskirkju.
c. Þegar fært þykir, skal hluta af vöxtum sjóðsins varið til handvinnukennslu sjúklinga (beskæftigelses Terapi) í Sauðárkrókssókn og kaupa á efni í því skyni.

5. gr.

Stjórn sjóðsins skal skipuð sóknarprestinum á Sauðárkróki, bæjarfógetanum á Sauðárkróki og formanni Kvenfélags Sauðárkróks. Stjórnin skipar sjálf með sér verkum.

Stjórnarfundi skal halda eigi sjaldnar en einu sinni á ári.

6. gr.

Stjórnin annast reikningshald sjóðsins og skal senda reikningana árlega Eftirliti opinberra sjóða, endurskoðaða af sóknarnefnd Sauðárkrókskirkju.

7. gr.

Leita skal staðfestingar réttra stjórnvalda á skipulagsskrá þessari.

Sauðárkróki, 18. ágúst 1971.

Þórir Stephensen. Jóh. Salberg Guðmundsson. Sigrún Pétursdóttir.

Nr. 230. 16. ágúst 1972.

Staðfesting forsetans á skipulagsskrá fyrir Minningarsjóð um Marsibil Sigurðardóttur frá Urðarbaki í Línakradal, útgefin á venjulegan hátt að mandatum af dómsmálaráðherra 16. ágúst 1972.

Skipulagsskráin er þannig:

SKIPULAGSSKRÁ

fyrir Minningarsjóð um Marsibil Sigurðardóttur frá Urðarbaki í Línakradal.

1. gr.

Sjóðurinn heitir Minningarsjóður Marsibil Sigurðardóttur.

2. gr.

Sjóðurinn er stofnaður með gjöf Ágústs Bjarnasonar, Kambsholti, Hvammstanga til minningar um eiginkonu sína Marsibil Sigurðardóttur, frá Urðarbaki í Línakradal, Vestur-Húnavatnssýslu, er andaðist 28. ágúst 1942.

3. gr.

Stofnfé sjóðsins er kr. 300 000.00 — Þrjú hundruð þúsund 00/100 —

4. gr.

Tilgangur sjóðsins er að efla sálarrannsóknir á Íslandi, svo sem með því að styrkja þjálfun miðla á vegum Sálarrannsóknarfélags Íslands, útgáfu bóka um dulræn efni, vísindalegar rannsóknir á dularhæfileikum mannssálarinnar, framlífinu og sambandinu við látið fólk.

5. gr.

Stjórn Sálarrannsóknarfélags Íslands er sjóðsstjórn og hefur hún með höndum umsjón sjóðsins og reikningshald hans.

Endurskoðendur hans eru endurskoðendur félagsins.

6. gr.

Sjóðinn skal varðveita, eftir því sem unnt er, í vísitölutryggðum verðbréfum með ríkisábyrgð eða á annan jafntryggan hátt.

Reikning skal árlega birta í Stjórnartíðindum.

7. gr.

Upphaflegt stofnfé, sbr. 3. gr., vísitölubætur og annað hliðstætt álag á stofnfé sbr. 6. gr. má ekki skerða næstu 46 ár frá 28. ágúst 1971 að telja. Vöxtum sjóðsins eins og hann er á hverjum tíma, má hins vegar verja í samræmi við tilgang þann, sem lýst er í 4. gr., annað hvort árlega eða með nokkurra ára millibili, allt eftir nánari ákvörðun sjóðsstjórnar.

Gjafir og aðrar tekjur, sem sjóðnum kunna að áskotnast, skulu lagðar við höfuðstól og lúta ákvæðum 1. mgr. þessarar greinar, nema gefandi mæli öðruvísi fyrir, ef um gjafafé er að ræða, eða sjóðsstjórn ákveði annað fyrirfram, ef um annars konar tekjur er að ræða.

8. gr.

Leita skal staðfestingar Forseta Íslands á skipulagsskrá þessari.

18. ágúst 1972. Nr. 231.

AUGLÝSING

um skipulag í Hofshreppi í A-Skaftafellssýslu.

Að fengnum tillögum skipulagsstjórnar ríkisins hefur ráðuneytið samkvæmt heimild í 4. gr. 2. mgr. skipulagslaga nr. 19 21. maí 1964 ákveðið, að ákvæði skipulagslaga nr. 19/1964 skuli ná til Hofshrepps að undanskildum nauðsynlegum byggingum vegna búrekstrar á lögbýlum.

Félagsmálaráðuneytið, 18. ágúst 1972.

F. h. r.

Hallgrímur Dalberg.

Jón S. Ólafsson.

22. ágúst 1972. Nr. 232.

AUGLÝSING

um staðfestingu sjávarútvegsráðuneytisins á verðgrundvelli á söltuðum ufsaflökum fyrir framleiðslutímabilið 1. júní til 30. september 1972.

Með skírskotun til laga nr. 72 28. maí 1969, um Verðjöfnunarsjóð fiskiðnaðarins og samkvæmt tillögum stjórnar Verðjöfnunarsjóðs, hefur ráðuneytið staðfest grundvallarverð á söltuðum ufsaflökum fyrir framleiðslutímabilið 1. júní til 30. september 1972.

15/20.

I. og II. gæðaflokkur, óskiptir	kr.	66.60
I. gæðaflokkur	—	67.80
II. gæðaflokkur	—	65.40

21/25.

I. og II. gæðaflokkur, óskiptir	kr. 63.80
I. gæðaflokkur	— 65.00
II. gæðaflokkur	— 62.50

26/30.

I. og II. gæðaflokkur, óskiptir	kr. 60.90
I. gæðaflokkur	— 62.10
II. gæðaflokkur	— 59.70

31/35.

I. og II. gæðaflokkur, óskiptir	kr. 58.10
I. gæðaflokkur	— 59.30
II. gæðaflokkur	— 56.90

36/40.

I. og II. gæðaflokkur, óskiptir	kr. 55.20
I. gæðaflokkur	— 56.40
II. gæðaflokkur	— 54.00

Verð þessi eru cif.-verð. Verðbil verði 2.5% miðað við verðhækkun eingöngu. Greiðslur í sjóðinn miðast við 50% af verðbreytingu frá grundvallarverði að viðbættu verðbili, en greiðslur úr sjóðnum miðast við 50% af verðbreytingu frá grundvallarverði án verðbils.

Sjávarútvegsráðuneytið, 22. ágúst 1972.

F. h. r.

Jón L. Arnalds.

Gylfi Þórðarson.

Nr. 233. 24. ágúst 1972.

Staðfesting forsetans á skipulagsskrá fyrir Minningarsjóð Guðrúnar Daníelsdóttur frá Búð, útgefin á venjulegan hátt að mandatum af dómsmálaráðherra 24. ágúst 1972.

Skipulagsskráin er þannig:

SKIPULAGSSKRÁ

fyrir Minningarsjóð Guðrúnar Daníelsdóttur frá Búð.

1. gr.

Sjóðurinn heitir Minningarsjóður Guðrúnar Daníelsdóttur frá Búð og er stofnaður af Hafliða Guðmundssyni.

2. gr.

Stofnfé sjóðsins er kr. 330 000.00 — þrjú hundruð og þrjátíu þúsund krónur —. Sjóðinn skal ávaxta í útibúi Búnaðarbanka Íslands á Hellu.

Engu má úthluta úr sjóðnum fyrr en hann er orðinn kr. 500 000.00, en eftir það skal úthluta hálfum vöxtum, en hálfir vextir leggist við höfuðstólinn, þar til hann er orðinn kr. 1 000 000.00. Eftir það skal úthluta ¾ vaxta, þar til sjóðurinn er kr. 1 200 000.00, þá má úthluta öllum vöxtum.

3. gr.

Sjóðnum er ætlað að veita styrk til hvers konar líknar- og menningarstarfsemi, fyrst og fremst í sínum heimahögum, því næst í Rangárhéraði, og svo til styrktar lömuðum og fötluðum, trúboðsins í Konsó o. fl., er til greina kæmi á hverjum tíma.

4. gr.

Stjórn sjóðsins skipa sóknarprestur Kirkjuhvolsprestakalls, hreppstjóri Djúpárhrepps og einhver afkomandi Hafliða og Guðrúnar í Búð, og skal sóknarprestur vera formaður sjóðsstjórnar.

Sjóðsstjórnin inni verk þetta af hendi án endurgjalds, en greiða skal þó útlagðan kostnað.

5. gr.

Sjóðsstjórnin semur reikninga sjóðsins árlega og leggur þá fram fyrir sýslufund Rangárvallasýslu til endurskoðunar og skulu þeir birtir í B-deild Stjórnartíðindanna.

Reikningsár sjóðsins er almanaksárið.

6. gr.

Leita skal staðfestingar forseta Íslands á skipulagsskrá þessari.

Búð, 24. júlí 1972.

Hafliði Guðmundsson.

24. ágúst 1972. Nr. 234.

Staðfesting forsetans á skipulagsskrá fyrir Ættarsjóð Magnúsar Kr. Gíslasonar á Vöglum í Skagafirði, útgefin á venjulegan hátt að mandatum af dómsmálaráðherra 24. ágúst 1972.

Skipulagsskráin er þannig:

SKIPULAGSSKRÁ

fyrir Ættarsjóð Magnúsar Kr. Gíslasonar á Vöglum í Skagafirði.

1. gr.

Sjóðurinn heitir Ættarsjóður Magnúsar Kr. Gíslasonar á Vöglum í Skagafirði.

Stofnandi sjóðsins er Magnús Kristján Gíslason, fæddur 31. marz 1897, bóndi á Vöglum í Akrahreppi í Skagafjarðarsýslu.

Stofnfé sjóðsins er kr. 1 000 000.00 — ein milljón krónur —, sem þegar hafa verið lagðar á vöxtu í útibú Búnaðarbanka Íslands á Sauðárkróki.

2. gr.

Höfuðstól sjóðsins má aldrei skerða.

Hann skal ávaxta í útibúi Búnaðarbanka Íslands á Sauðárkróki, en heimilt er stjórn sjóðsins að ávaxta hann, ef henni sýnist það hagstætt, í bankavaxtabréfum eða ríkistryggðum skuldabréfum að einhverju eða öllu leyti.

3. gr.

Vöxtum af höfuðstól sjóðsins skal varið til sonarbarna stofnandans og þeirra niðja þannig:

1) til styrktar menntunar í framhaldsskólum,
2) til styrktar vegna veikinda, fátæktar, slysa eða annarra óhappa, er fyrir kunna að koma,
3) til styrktar búnaðarframkvæmda á Vöglum, meðan einhver af ættingjum stofnandans hefir þar búsetu.

Skal styrkjum úr sjóðnum varið til sonarbarnanna sem jafnast í framangreindu skyni.

Til annarra afkomenda stofnanda skal varið fé í sama tilgangi, sem að ofan greinir, efir því sem sjóðsstjórnin telur þörf á.

Hlutaðeigandi ættingjar skulu sækja skriflega til sjóðsstjórnarinnar um styrk úr sjóðnum í framangreindum tilgangi hans.

4. gr.

Stjórn sjóðsins skal skipuð 3 mönnum, 2 þeirra kosnum af sýslunefnd Skagafjarðarsýslu til 4 ára í senn, en sýslumaður Skagafjarðarsýslu skal vera sjálfkjörinn í stjórnina. Stjórnin skipar sjálf með sér verkum.

5. gr.

Reikningar sjóðsins skulu árlega endurskoðaðir af endurskoðendum sýslusjóðsreikninga Skagafjarðarsýslu.

Skal birta reikninga sjóðsins með sýslufundargerðum.

Nr. 235. 25. ágúst 1972.

Staðfesting forsetans á skipulagsskrá Nemendasjóðs Menntaskólans á Akureyri 1972, útgefin á venjulegan hátt að mandatum af dómsmálaráðherra 25. ágúst 1972.

Skipulagsskráin er þannig:

SKIPULAGSSKRÁ

Nemendasjóðs Menntaskólans á Akureyri 1972.

1. gr.

Sjóðurinn heitir Nemendasjóður Menntaskólans á Akureyri og er arftaki Nemendasjóðs Möðruvallaskóla, sem stofnaður var á Möðruvöllum í Hörgárdal á Sumardaginn fyrsta 1890.

2. gr.

Sjóðurinn er ætlaður til styrktar reglulegum nemendum Menntaskólans á Akureyri.

3. gr.

Sjóðurinn skal vera í vörzlu skólameistara, og fer með hann eftir sömu almennum reglum og um aðra sjóði í vörzlu skólans.

4. gr.

Stjórn sjóðsins skipa 7 menn. Skólameistari er sjálfkjörinn formaður, en auk hans eru í stjórn tveir kennarar, valdir af kennarafundi og fjórir nemendur kjörnir á ársfundi sjóðsins (sbr. 8. gr.).

5. gr.

Höfuðstól sjóðsins má aldrei skerða, en hann er höfuðstóll sjóðsins, þegar skipulagsskrá þessi er sett, kr. 1 251 187.90 — ein milljón tvö hundruð fimmtíu og

eitt þúsund, eitt hundrað áttatíu og krónur, níutíu aurar —, svo og gjafir og skuldbindingargjöld, er sjóðnum berast, sem leggist óskert í sjóðinn ásamt þeim hluta árstekna, sem stjórn sjóðsins ákveður hverju sinni (sbr. 9. gr.).

6. gr.

Allir kennarar og nemendur skólans greiði árstillag til sjóðsins, er sjóðsstjórn ákveður hverju sinni.

7. gr.

Sjóðnum heyrir til skuldbindingabók, sem nemendum gefst kostur á að skrá í loforð um tillög til sjóðsins eftir brottför sína úr skólanum. Skal skólameistari sjá um, að efstu bekkingar skólans fái ár hvert tækifæri, til að skrá sig í bókina ásamt skuldbindingagjöldum sínum.

8. gr.

Ársfund sjóðsins skal halda fyrsta vetrardag ár hvert. Skulu þá innheimt árgjöld kennara og nemenda. Þá skulu reikningar sjóðsins lesnir. Einnig skal þá skýrt frá stofnun hans og skipulagsskrá og skuldbindingabók, og kosnir fjórir nemendur í stjórn sjóðsins.

9. gr.

Úthlutun úr sjóðnum fer fram í maímánuði ár hvert. Ákveður stjórn sjóðsins hverju sinni, hve miklum hluta vaxta og árstillaga skuli úthlutað. Þó skal aldrei minna en helmingur árstillaga leggjast við höfuðstólinn.

10. gr.

Með skipulagsskrá þessari er Stofnunarskrá Nemendasjóðs Möðruvallaskóla úr gildi felld, svo og allar aðrar samþykktir um meðferð sjóðsins.

11. gr.

Leita skal staðfestingar Forseta Íslands á skipulagsskrá þessari.

Þannig samþykkt á fundi stjórnar Nemendasjóðs Menntaskólans á Akureyri 12. maí 1972.

25. ágúst 1972. Nr. 236.

SAMÞYKKT

fyrir Vatnsveitufélag Varmahlíðar í Seyluhreppi.

1. gr.

Félagið heitir Vatnsveitufélag Varmahlíðar, heimili þess og varnarþing er í Varmahlíð í Seyluhreppi í Skagafjarðarsýslu.

2. gr.

Markmið félagsins er að sjá húsum á félagssvæðinu fyrir köldu vatni.

3. gr.

Stofnendur félagsins eru forráðamenn og eigendur eftirtalinna húsa: Hótel Varmahlíð, Miðgarður, Laugarbrekka, Sjónarhóll, K.S. Varmahlíð, Hvannahlíð, Sunnuhlíð, Birkimelur, Fagrihvoll, Lundur, Víðimelur, Sundlaugin Varmahlíð, Úthlíð, Benzínsala Skeljungs, Þvottahús Seyluhrepps, auk þess hús Guðmundar Márussonar, hús Reynis Pálssonar og hús Knúts Ólafssonar, sem nú eru í byggingu.

4. gr.

Hver stofnandi greiði kr. 3 000.00 í stofngjald.

5. gr.

Fleiri notendur má taka í félagið með samþykki lögmæts stjórnarfundar.

Nýr félagsmaður greiðir stofngjald, samkvæmt samþykkt aðalfundar.

Nýr félagsmaður kostar þær framkvæmdir, sem gera þarf sérstaklega, til að hann geti notað mannvirki félagsins.

6. gr.

Aðalfundur félagsins skal haldinn fyrir 1. maí ár hvert. Til hans skal boða með viku fyrirvara, bréflega eða persónulega.

Aðalfundur er lögmætur ef helmingur félagsmanna sækir hann.

Á aðalfundi skulu teknar ákvarðanir um starfsemi félagsins á árinu, lagðir fram reikningar af stjórn félagsins, en hana skipa 3 menn, formaður, ritari og gjaldkeri, kosnir á aðalfundi til þriggja ára í senn og þrír til vara. Stjórnin skiptir með sér verkum.

Formaður Varmahlíðarstjórnar skal ávallt eiga sæti í stjórn félagsins. Þá skulu kosnir 2 endurskoðendur.

7. gr.

Formaður kveður stjórnina saman til fundar og boðar félagsfundi og aðalfundi. Stjórnarfundir eru því aðeins lögmætir að allir stjórnarmenn séu mættir. Ágreiningi skal skjóta undir dóm félagsfundar. Færa skal gerðabók stjórnarfunda og félagsfunda.

8. gr.

Vatnsskatt skal innheimta árlega og ákveður félagsstjórn upphæð hans fyrir hvert reikningsár, með tilliti til vatnsþarfa hvers aðila og áætlaðra framkvæmda á árinu.

9. gr.

Stjórn félagsins hefir umsjón með vatnsveitunni, annast reikningshald hennar og innheimtir gjöld til félagsins. Hún sér um viðgerðir og viðhald á vatnsveitunni.

Viðhald heimtauga og umbúnað í húsum annast félagsmenn hver hjá sér. Heimilt er stjórn félagsins að loka vatnsæðum fyrir þeim, sem vanrækja að láta gera við bilanir á pípum eða tækjum, eyða vatni að óþörfu eða greiða ekki vatnsskatt á réttum gjalddaga.

10. gr.

Samþykkt þessari má ekki breyta nema á aðalfundi, enda hafi breytinga verið getið í fundarboði og sé minnst ⅔ félagsmanna samþykkir þeim.

Samþykkt þessi, sem samin er og samþykkt af Vatnsveitufélagi Varmahlíðar í Seyluhreppi, Skagafjarðarsýslu, staðfestist hér með samkvæmt vatnalögum, nr. 15 20. júní 1923, til þess að öðlast gildi þegar í stað, og birtist til eftirbreytni öllum, sem hlut eiga að máli.

Félagsmálaráðuneytið, 25. ágúst 1972.

F. h. r.

Hjálmar Vilhjálmsson.

Hallgrímur Dalberg.

REGLUGERÐ

um jarðrækt.

I. KAFLI
Um stjórn ræktunarmála.

1. gr.

Landbúnaðarráðuneytið (landbúnaðarráðherra) hefur á hendi æðstu stjórn allra ræktunarmála.

2. gr.

Búnaðarfélag Íslands, sem stjórnað er af 3 manna stjórn, sem kosin er af Búnaðarþingi, hefur á hendi umsjón með framkvæmd þeirra ræktunarmála, sem ríkisframlag er veitt til samkvæmt jarðræktarlögum enda sé skipulag þess og starfsreglur í samræmi við ákvæði laganna. Um kosningarétt og kjörgengi til Búnaðarþings, tölu fulltrúa, kjördæmaskipun og kosningafyrirkomulag innan hvers kjördæmis fer eins og fyrir er mælt í lögum Búnaðarfélags Íslands.

3. gr.

Störf þau, sem Búnaðarfélagi Íslands eru falin með lögum þessum, annast búnaðarmálastjóri með aðstoð jarðræktarráðunauta félagsins, héraðsráðunauta og trúnaðarmanna Búnaðarfélags Íslands undir yfirstjórn félagsstjórnarinnar.

4. gr.

Héraðsráðunautar í jarðrækt og bútækni skulu vera svo margir sem nauðsyn krefur, að dómi Búnaðarfélags Íslands, enda samþykki landbúnaðarráðherra tölu þeirra og starfssvæði. Með sama skilorði er tveim eða fleiri búnaðarsamböndum heimilt að ráða til sín ráðunauta til sameiginlegra starfa. Verkefni héraðsráðunauta í jarðrækt skulu vera meðal annars:

a. veita bændum og öðrum, er jarðrækt stunda, aðstoð við að undirbúa ræktunarframkvæmdir og gera áætlanir um þær;
b. leiðbeina um meðferð og notkun áburðar, á grundvelli jarðvegsrannsókna og áburðartilrauna;
c. leiðbeina mönnum þeim, er vinna í umferðarvinnu að ræktunarframkvæmdum, sem framlag er greitt til samkvæmt jarðræktarlögum.

Verkefni héraðsráðunauta í bútækni skulu vera meðal annars:

a. leiðbeina um kaup, meðferð og viðhald búvéla;
b. leiðbeina um gerð útihúsa, sérstaklega hvað varðar vinnutilhögun og tæknibúnað.

Heimilt er að fela sama manni að gegna ráðunautarstarfi bæði við jarðrækt og búfjárrækt, enda fær hann þá greidd laun að jöfnu frá hvorri búgrein. Héraðsráðunautar (í jarðrækt eða búfjárrækt) skulu vera framkvæmdastjórar búnaðarsambandanna og hafa á hendi leiðbeiningar og eftirlit með ræktunarframkvæmdum, hver á sínu sambandssvæði í þeim greinum, er reglugerð þessi nær yfir. Héraðsráðunautar skulu árlega skila starfsskýrslum.

Stjórnir búnaðarsambandanna skulu semja starfsáætlun fyrir komandi ár. Áætlanir þessar ásamt starfsskýrslum héraðsráðunautanna skulu hafa borizt Búnaðarfélagi Íslands fyrir 1. febrúar ár hvert til umsagnar og staðfestingar.

Í Vestmannaeyjum og Grímsey er heimilt að ráða sérstaka trúnaðarmenn, og í þeim búnaðarsamböndum, þar sem héraðsráðunautar, að dómi Búnaðarfélags Íslands, komast ekki yfir verkefni sín, svo sem úttekt jarðabóta, skal heimilt að ráða aðstoðarmenn, enda samþykki landbúnaðarráðherra tölu þeirra og launakjör að fengnum tillögum Búnaðarfélags Íslands.

5. gr.

Kostnaður við framkvæmd reglugerðar þessarar greiðist úr ríkissjóði eftir reikningi, er landbúnaðarráðherra samþykkir.

Ríkissjóður greiðir búnaðarsamböndunum 65% af launum héraðsráðunauta, aðstoðarmanna og trúnaðarmanna. Hluti ríkissjóðs í launum héraðsráðunauta fer eftir kjarasamningum opinberra starfsmanna. Ríkissjóður greiði allt að 65% af ferðakostnaði héraðsráðunauta samkvæmt ákvörðun landbúnaðarráðuneytisins, að fengnum tillögum Búnaðarfélags Íslands.

Héraðsráðunautar skulu halda akstursbók í þríriti og vinnudagbók, þar sem gerð sé grein fyrir, hvað unnið er dag hvern á ferðalögum.

6. gr.

Í hverjum hreppi eða bæjarfélagi skal vera eitt búnaðarfélag. Heimilt er þó, að búnaðarfélag nái yfir stærra svæði en einn hrepp, enn fremur að tvö búnaðarfélög séu í sama hreppi eða einstakir menn séu í búnaðarfélagi annars hrepps, ef sérstakar landfræðilegar ástæður eru fyrir hendi, enda samþykki stjórn Búnaðarfélags Íslands slík frávik.

Hreppabúnaðarfélögum er skylt að vera í búnaðarsambandi viðkomandi héraðs.

Stjórnum búnaðarfélaga skal skylt að halda skýrslur og reikninga eftir því, sem stjórn Búnaðarfélags Íslands ákveður. Samrit af skýrslum þessum og reikningum skal senda til búnaðarsambandanna. Búnaðarsamböndin skulu fyrir lok hvers árs senda Búnaðarfélagi Íslands skýrslur um jarðræktarframkvæmdir innan síns umdæmis ásamt afriti af reikningum sínum næst liðins árs.

Á meðan framlag ríkisins samkvæmt reglugerð þessari er ekki greitt sama ár og úttekt fer fram, greiðist það í þeirri röð, sem úttektarskýrslur berast, að því tilskildu, að kvittanir fyrir fyrra árs framlagi hafi borizt Búnaðarfélags Íslands.

Fullnaðarúttektarskýrsla yfir jarða- og húsabætur skal hafa borizt til Búnaðarfélags Íslands fyrir 15. nóvember ár hvert, ef fé er veitt til framlaga á sama ári og þær eru unnar.

Hver sá, er njóta vill ríkisframlags samkvæmt reglugerð þessari, skal vera félagsmaður í búnaðarfélagi byggðarlagsins.

7. gr.

Ákvæði reglugerðar þessarar um ríkisframlag til jarðræktar og húsabóta ná til:

1. Allra jarðeigna í landinu, er teljast lögbýli samkvæmt skilgreiningu ábúðarlaga nr. 36 29. marz 1961, I. kafla 1. gr., að undanskildum þeim jörðum og jarðarhlutum, er liggja innan skipulagssvæða kaupstaða, kauptúna, sjávar- og sveitaþorpa.
2. Nýbýla, sem stofnuð eru samkvæmt lögum um Stofnlánadeild landbúnaðarins, landnám, ræktun og byggingar í sveitum frá 16. apríl 1971 eða eldri lögum um sama efni.
3. Allra ræktunarlóða í kaupstöðum, kauptúnum, sjávar- og sveitaþorpum, sem liggja utan takmarka skipulags byggingarlóða.
4. Félagsbundinna ræktunarframkvæmda, sem gerðar eru í þeim tilgangi að efla fóðurframleiðslu í landinu og koma á fót eða efla sjálfstæðan búrekstur í sveit og við sjó, þar með talin bú, er bæjarfélög reka vegna nauðsynja bæjarins.

8. gr.

Ræktað land telst: Tún, matjurtagarðar, akrar og véltækt og framræst áveituengi, sem liggja utan skipulagssvæða byggingarlóða í kaupstöðum, kauptúnum og sjávar- og sveitaþorpum.

Nú þykir nauðsynlegt að láta af hendi ræktað land til almennra þarfa, og skal þá ávallt leita umsagnar héraðsráðunautar, en að henni fenginni skal málið lagt fyrir bæjar- eða sveitarstjórn til fullnaðarúrskurðar.

9. gr.

Vegagerð og línulagnir um ræktanlegt land skulu háðar þessum takmörkunum:

1. Þegar vegir eða línur eru lagðar um ræktað land, skal þess ávallt gætt að skerða ræktunina sem minnst og að verkið valdi eigi öðrum óþægindum við notkun landsins en þeim, er ekki verður hjá komizt, og skal þá ávallt leita álits héraðsráðunautar hér um.
2. Vega- og línustæði um ræktanlegt land séu valin þannig og þess gætt við lagningu, að það torveldi sem minnst framræslu landsins og notkun til ræktunar. Að öðru jöfnu skal þess ávallt gætt, að skurðir með vegum geti komið að sem beztum notum við þurrkun landsins. Skal, þar sem svo stendur á, undirbúningi verksins hagað í samráði við ráðunaut Búnaðarfélags Íslands eða héraðsráðunaut.

   Þegar raflínur eða símalínur eru lagðar í jörð á ræktuðu eða ræktanlegu landi, skal línueigandi hafa samráð við ræktunarráðunaut og umráðamann lands um það, hvar línan er lögð, svo að staðsetning hennar geti verið sem haganlegust. Þegar línan hefur verið lögð, skal eigandi hennar láta merkja legu hennar ofan jarðar og afhenda oddvita eða sveitarstjóra uppdrátt af línustæðinu og upplýsingar um, hvernig það hefur verið merkt. Uppdrátturinn skal vera í tveimur eintökum, og heldur oddviti eða sveitarstjóri öðru, en afhendir umráðamanni lands hitt eintakið. Hafi þetta ekki verið gert, er eigi skylt að bæta línueiganda tjón, er verða kann á línu vegna ræktunarframkvæmda síðar. Þegar ræktunarframkvæmdir standa fyrir dyrum á landi, þar sem raflínur eða símalínur liggja í jörð, skal umráðamaður lands snúa sér til ræktunarráðunautar, sem athugi á kortinu afstöðu til línanna, hvort hætta sé á, að ræktunarframkvæmdir kunni að koma of nærri línum og skemma þær, og ef svo er, skal hann tilkynna það línueiganda strax og framkvæmd er áætluð. Skal línueigandi þá senda fulltrúa til að athuga alla aðstöðu á staðnum, eins fljótt og unnt er, og hafa samráð við ræktunarráðunaut og umráðamann lands um ráðstafanir til þess að komast hjá tjóni á línunni. Skal línueigandi bera eðlilegan kostnað við þær ráðstafanir. Náist ekki samkomulag um ráðstafanir eða kostnað við þær, sker gerðardómur úr. Reynist nauðsynlegt að dómi héraðsráðunautar eða ráðunautar Búnaðarfélags Íslands, að breyta, dýpka eða gera nýtt vegræsi vegna framræslu lands, skal kostnaður sá, er af því leiðir, greiddur af vegagerðaraðila (ríki, sýslu eða einstaklingi) að ¾ hlutum.
3. Vegagerðaraðilar og aðrir, sem standa fyrir mannvirkjagerð, skulu haga framkvæmdum sínum þannig, að gróðri eða ræktanlegu landi sé ekki spillt að óþörfu og að af framkvæmdum stafi eigi eyðingarhætta af völdum jarðrasks, landbrots eða því um líku. Enn fremur skal lagfæra yfirborð landsins og dreifa grasfræi og áburði í sár þau, er myndast vegna framkvæmdanna, og skila landinu fullgræddu. Náist eigi samkomulag milli hlutaðeigandi aðila um framangreind atriði, sker gerðardómur skipaður þremur mönnum úr ágreiningi. Sé einn tilnefndur af Búnaðarfélagi Íslands, annar af hlutaðeigandi ráðuneyti, en oddamann tilnefnir sýslumaður í þeirri sýslu, þar sem ágreiningur hefur orðið.

II. KAFLI
Um ríkisframlag til jarðræktar og húsabóta.

10. gr.

Til framkvæmda þeirra í jarðrækt og húsabótum, sem taldar eru í þessari grein, skal greiða framlag úr ríkissjóði, sem hér segir:

I. Framræsla vegna tún-, akur-, engja- og hagaræktar.

a. Vélgrafnir skurðir og plægðir hagaskurðir, 70% kostnaðar við gröft, dýpkun og sprengingu berghafta úr skurðunum. Ákvæðisvinna skal viðhöfð, þar sem því verður við komið. Ríkisframlag skal miða við ákvæðisvinnutaxta hvers ræktunarsvæðis, sé hann fyrir hendi. Annars úrskurðar Búnaðarfélag Íslands reikninga.

Héraðsráðunautar skulu leita eftir óskum bænda um framræsluframkvæmdir og fyrir 1. maí ár hvert senda stjórn Búnaðarfélags Íslands sundurliðaðar pantanir og áætlanir, hver fyrir sitt starfssvæði, um þá framræslu, er þeir telja æskilega á hverri jörð næstu fimm árin. Búnaðarfélag Íslands gerir síðan heildaráætlun til næstu fimm ára um, hversu mikið skuli grafa á hverju ræktunarsvæði. Þá skulu héraðsráðunautar árlega fyrir 1. maí senda Búnaðarfélagi Íslands endurskoðaðar áætlanir fyrir næsta ár. Búnaðarfélag Íslands lætur síðan framkvæma nauðsynlegar mælingar og annan undirbúning, sem þarf til að bjóða verkið út. Jarðræktarráðunautar þess hafa umsjón með þessum áætlunum og skera úr um vafaatriði. Þegar endurskoðaðar áætlanir hvers árs liggja fyrir, samþykktar af stjórn Búnaðarfélags Íslands, skulu framræsluframkvæmdir á hverju ræktunarsvæði boðnar út. Skulu útboð fara fram fyrir 15. marz ár hvert.

Búnaðarfélag Íslands gerir útboðin fyrir hönd þeirra samtaka, sem sjá um skurðgröft fyrir bændur á hverju ræktunarsvæði, og ákveður ásamt fulltrúa viðkomandi ræktunarsvæðis, hvaða tilboðum skuli tekið og hvaða tryggingar verktaki skuli setja.

Ræktunarsambönd geta jafnt og aðrir aðilar boðið í skurðgröft, hvar sem er á landinu. Ekki er skylt að bjóða út skurðgröft á þeim svæðum, þar sem ræktunarsamböndin sjálf annast framræsluna, enda ákveði Búnaðarfélag Íslands taxta þeirra hverju sinni fyrir fram, eftir að útboð hafa farið fram. Berist engin tilboð eða óaðgengileg í skurðgröft á einhverju ræktunarsvæði, skal stjórn Búnaðarfélags Íslands útvega gröfu til að annast þau verkefni. Jarðræktarráðunautar Búnaðarfélags Íslands hafa eftirlit með framkvæmdum. Bændur, sem láta aðra en samþykkta verktaka grafa á jörðum sínum, fá aðeins hálft framlag á skurðina. Á ræktunarsvæðum, þar sem kostnaður við skurðgröft vegna óhagstæðrar aðstöðu er meira en 25% hærri en meðalkostnaður á landinu, en telst þó nauðsynleg framkvæmd, er landbúnaðarráðherra heimilt, eftir tillögu Búnaðarfélags Íslands, að hækka ríkisframlagið svo, að hlutur bóndans verði eigi hærri en meðalkostnaður.

Allir, sem annast skurðgröft, skulu skyldir til að sjá um nauðsynlegar sprengingar berghafta, sem kunna að vera í skurðum, og skal það tekið fram í útboði.

b. Handgrafnir skurðir, þar sem og þegar vélgrefti verður ekki við komið, kr. 40.00 á m^3.

c. Plógræsi skulu boðin út á sama hátt og vélgrafnir skurðir, og skal framlag á þau vera 75% af kostnaði.

d. Kílræsi kr. 600.00 á ha.

e. Lokræsi með plaströrum og viðeigandi útbúnaði, kr. 50.00 á m.

f. Önnur ræsi (hnaus-, viðar- og grjótræsi), kr. 35.00 á m.
g. Greiddur verði ⅓ kostnaðar við flóðgarða og ⅔ kostnaðar við byggingu flóðgátta, vatnsbrúa, sem flytja vatn í opinni rennu eða lokaðri pípu yfir eða undir farvegi eða lægðir og flóðvarnargarða, enda sé framkvæmdin samþykkt af Búnaðarfélagi Íslands.

II. Jarðrækt.
a. Túnrækt á þurrkuðu mýrlendi, kr. 14 000.00 á ha.
b. Túnrækt á þurrlendi, kr. 10 000.00 á ha.
c. Endurvinnsla túna vegna kals eða annarra skemmda, kr. 8 000.00 á ha.
d. Vinnsla lands vegna grænfóður- eða kornræktar, kr. 5 000.00 á ha.
e. Hagarækt, kr. 3 000.00 á ha.
f. Þar sem erfitt er um ræktunarland, er heimilt að greiða 30% aukaframlag á túnrækt á félagsgrundvelli, enda samþykki viðkomandi búnaðarsamband og Búnaðarfélag Íslands framkvæmdina.

III. Grjótnám úr ræktunarlandi, þar sem grjót er ekki seljanlegt, kr. 65.00 á m^3.

IV. Girðingar um ræktunarlönd og heimahaga, fullgildar með föstum horn- og hliðstólpum, kr. 10.00 á m.

V. Áburðargeymslur.
Áburðarhús alsteypt og áburðarkjallarar, kr. 350.00 á m^3.

VI. Hey-, garðávaxta- og verkfærageymslur.
a. Þurrheyshlöður úr varanlegu efni, kr. 60.00 á m^3.
b. Votheyshlöður úr varanlegu efni, kr. 200.00 á m^3.
c. Garðávaxtageymslur steyptar með þaki úr varanlegu efni, kr. 130.00 á m^3.
d. Verkfærageymslur úr varanlegu efni, kr. 200.00 á m^2.
e. Súgþurrkunarkerfi í þurrheyshlöðu með blásara og fastri aflvél miðað við gólfflöt í hlöðu, kr. 500.00 á m^2
f. Súgþurrkunarkerfi með föstum blásara, kr. 300.00 á m^2.
g. Súgþurrkunarkerfi án blásara, kr. 200.00 á m^2.

Sé fastur blásari settur við áður úttekið kerfi, skal framlagið hækka til samræmis við staflið f.

VII. Vatnsveitur til heimilis- og búsþarfar.
Helmingur kostnaðar við vatnsupptöku, þar með talin borun eftir vatni, vatnsgeymar og leiðsla frá vatnsbóli að bæjarvegg. Framlag þetta greiðist því aðeins, að við framkvæmdir sé farið eftir áætlun, sem Búnaðarfélag Íslands lætur gera eða samþykkir.

VIII. Til kölkunar á túnum, þar sem rannsóknir hafa að dómi ráðunauta Búnaðarfélags Íslands sýnt, að hennar sé þörf, er heimilt að greiða 50% af kostnaðarverði viðurkennds áburðarkalks, eins og það er á hafnarstað, að viðbættum eðlilegum flutningskostnaði umfram 50 km til viðkomandi bónda. Skilyrði er, að kölkunin sé framkvæmd eftir ráðleggingum héraðsráðunautar og undir eftirliti hans, og skal hún við það miðuð að nægja til a. m. k. 5 ára.

11. gr.

Eftirfarandi skilyrðum þarf að vera fullnægt, til þess að heimilt sé að taka út og greiða framlag til jarðræktar og húsabóta þeirra, er um getur í 10. gr.:

a. Allar framkvæmdir, er um getur í 10. gr., skulu gerðar eftir áætlun eða í samráði við þá leiðbeinendur, er Búnaðarfélag Íslands samþykkir.

b. Til vélgrafinna skurða því aðeins, að fullnægt sé ákvæðum 17.—18. gr. reglugerðar þessarar. Hver einstakur skurður skal hafa þá legu og dýpt, er fullnægir hlutverki hans í framræslunni. Skurðurinn skal vera hreinn, þ. e. ekki liggi hnausar eða stórir steinar í skurðbotninum, er geti orsakað stærri eða minni stíflur, sem leiði til þess, að skurðbotninn aflagist eða grói upp um skör fram Berghöft skulu hafa verið sprengd á fullnægjandi hátt og hreinsuð burt.

Skurðfláa skal hagað eftir aðstæðum en sé aldrei minni en 1:¾.

Ávallt skal mæla fyrir skurðum og grafa eftir hæðartöflu. — Úttektarmönnum skurðanna er skylt að leggja hæðartöfluna til grundvallar fyrir úttektinni þannig að mæla yfirleitt aðeins þar, sem er frávik frá hæðartöflunni. Þó skal gera prófmælingar til að sannreyna rúmtak skurðanna.

Sigi land verulega eftir að skurðir eru grafnir, en áður en úttekt fer fram, ber ráðunautum að taka fullt tillit til þess við úttekt, enda skal setja nægjanlega marga fasta punkta utan verksvæðis til að unnt sé að sannreyna sigið.

Um handgrafna skurði gilda sömu reglur og um vélgrafna skurði.

Plægða hagaskurði má því aðeins taka út, að þeir séu þannig lagðir með tilliti til halla, jarðvegs og þess vatnsmagns, sem hverjum einstökum skurði er ætlað að flytja, að ekki séu líkur til þess að þeir grafist af vatnsrennsli. Þeir skulu vera 30—50 cm. djúpir, plógstrengurinn skal liggja á þeim bakka skurðarins, sem veit undan halla, og skal hann vera í a. m. k. 30 cm. fjarlægð frá skurðbakka.

Plóg- og kílræsi skulu gerð með tækjum, sem viðurkennd eru af Búnaðarfélagi Íslands.

Lokræsi með plaströrum eru því aðeins úttektarhæf, að gerð röranna, umbúnaður og niðurlagning sé viðurkennd af Búnaðarfélagi Íslands.

c. Við endurvinnslu vegna kals eða annarra skemmda líði minnst þrjú ár frá síðustu vinnslu, enda samþykki héraðsráðunautur endurvinnsluna hverju sinni.

Ekki er heimilt að taka út endurvinnslu túna, sem túnþökur hafa verið skornar af til sölu.

d. Framlag til hagaræktar er bundið því skilyrði, að fram hafi farið jöfnun lands og/eða uppgræðsla, þannig að varanlegar gróðurbætur hafi náðst á öllu landinu. Úttekt á slíku landi skal ekki gera, fyrr en fullvíst er, að græðsla hafi tekizt eða heilgrös orðin ríkjandi í gróðri landsins. Jöfnun landsins miðist við að unnt sé að nota dráttarvél til áburðardreifingar, ef ekki eru notaðar flugvélar við áburðardreifingu.

e. Byggingar skulu gerðar eftir teikningum, er Byggingastofnun landbúnaðarins og Búnaðarfélag Íslands viðurkennir. Áburðargeymslur og áburðarkjallarar skulu vera með steyptum botni. Framlög eftir a-, b-, c- og d-lið 10. gr. skal því aðeins greiða, að landið sé fullunnið, jafnað og nægilega þurrt, að dómi héraðsráðunautar, og að grasfræi eða akurjurtum hafi verið sáð í það, eða að það sé fullgróið túngróðri með sjálfgræðslu. Landið sé örugglega nógu þurrt fyrir heilgrös, hæfilega unnið og þannig frá gengið að vatn standi ekki á því. Vinnsla lands vegna grænfóður- eða kornræktar sé háð sömu skilyrðum um þurrkun og land til túnræktar. Við úttekt skal miða við innanmál allra bygginga. Súgburrkunarkerfi er því aðeins úttektarhæft, að það sé gert eftir teikningu, sem Búnaðarfélag Íslands samþykkir.

f. Skilyrði til að hljóta 30% aukaframlag á túnrækt á félagsgrundvelli eru, að um félagsræktunina sé gerður skriflegur samningur, áður en framkvæmdir hefjast, þar sem tekið sé fram fjöldi bújarða, sem hlutdeild eiga í ræktuninni, stærð þess lands, sem rækta skal, og hluti hverrar bújarðar í ræktuninni, eignaraðild á ræktunarlandinu, gildistími samningsins, sem minnst skal vera 40 ár,

og ákvæði um uppsögn hans. Búnaðarfélag Íslands samþykki slíkan samning en leiti áður samþykkis viðkomandi búnaðarsambands á nauðsyn slíkrar félagsræktunar.

g. Ef grjóti er ekki ekið burtu af hinu ræktaða landi né það grafið í jörðu, skal gengið snyrtilega frá því og þannig, að það hamli sem minnst allri vinnu á landinu.

h. Girðingar um ræktunarlönd og heimahaga teljast fullgildar, þegar eftirfarandi skilyrði eru uppfyllt:

Gaddavírsgirðingar séu 6 strengja úr góðu efni. Tréstaurar og renglur, sem ekki eru úr rekaviði, skulu fúavarðir. Hæð girðingarinnar skal vera 1.20 m. Allar mishæðir undir girðingunni séu vel jafnaðar, svo að sauðkindur skríði ekki undir. Neðsti strengur má vera 10 cm frá jörðu en síðan sé millibil strengjanna talið neðan frá 15 cm, 15 cm, 25 cm, 25 cm og 30 cm. Sé girt með vírneti, skal 1 gaddavírsstrengur vera neðan við netið og minnst einn ofan við það.

Bil milli jarðfastra staura girðingarinnar sé 4 m. Jafngildi slíkrar girðingar telst: Girðing með tré- eða smíðajárnsstaurum (profiljárnstaurar) með trérenglum á milli. Við góðar aðstæður, þar sem staurastæði er öruggt, má hafa 6—9 m milli jarðfastra staura, en þá verða renglur að vera milli hinna föstu staura. Mesta bil milli renglna má vera 3 m. Renglur séu minnst 5 cm á hlið. Gengið skal svo traustlega frá öllum horn- og hliðarstólpum, að þeir haggist ekki.

i. Vatnsveitur: Sundurliðaðir fullnaðar kostnaðarreikningar yfir efni og vinnu fylgja úttektarskýrslu. Sé um samveitu að ræða, skal tilgreina hlutdeild hvers einstaks aðila.

j. Úttektarskýrslu fylgi reikningar yfir kostnaðarverð og flutningskostnað á kalki með tilgreindri vegalengd býlis frá hafnarstað.

k. Jarðabætur skal taka út eigi síðar en á næsta ári eftir að þær eru framkvæmdar. Sjá þó sérákvæði um II. lið 10. gr., staflið e. Greiðsla jarðabótaframlags er enn fremur bundin því skilyrði, að ræktunarsamband eða félag það, sem jarðabótamenn eru félagar í, hafi gert Búnaðarfélagi Íslands full reikningsskil fyrir síðastliðið ár. Hafi jarðabætur þær, sem framlag er veitt á að því sinni, verið unnar að öllu eða einhverju leyti með vélum og verkfærum, sem voru á vegum hlutaðeigandi ræktunarsambanda eða félags, er sambandinu heimilt að halda eftir af jarðræktarframlaginu til greiðslu á vinnuskuldum.

12. gr.

Á framlög, er ákveðin eru í 10. gr. þessarar reglugerðar, skal greiða verðlagsuppbót samkvæmt vísitölu, er sýni breytingar á tilkostnaði framkvæmda frá meðalkostnaði þeirra á árinu 1971. Hagstofa Íslands ákveður grundvöll vísitölu þessarar í samráði við Búnaðarfélag Íslands, landnámsstjóra og Byggingarstofnun landbúnaðarins, og reiknar Hagstofa Íslands hana síðan árlega miðað við meðalkostnað hvers árs. Fyrirmæli fyrri málsliða þessarar greinar um greiðslu verðlagsuppbótar á framlög gildi frá og með framkvæmdum ársins 1972. Af jarðabótaframlögum þeim, er talin eru í 10. gr., renna 4% til hreppabúnaðarfélaga og 2% til búnaðarsambanda nema af vélgröfnum skurðum 4%, er skiptast að jöfnu á milli nefndra aðila. Þó skulu framlög vegna jarðræktar grænfóðurverksmiðja renna óskipt til viðkomandi verksmiðju.

13. gr.

Búnaðarfélag Íslands skal halda spjaldskrá yfir jarðabætur og jarðabótaframlög hvers býlis, og skal skrásetja það, er greitt hefur verið síðan jarðræktarlög nr.

43 23. júní 1923 gengu í gildi. Skrásetning þessi tekur og til þjóð- og kirkjujarða, að því er snertir fjárhæðir þær, er þessum jörðum ber í jarðræktarframlögum. Skal þó skrá sérstaklega, hve mikið af framlögum gengur til afgjaldsgreiðslu. Á sama hátt skal skrá þær jarðabætur, sem unnar eru á ræktunarlóðum í kaupstöðum og kauptúnum.

14. gr.

Ekkert ríkisframlag greiðst til jarðræktar og bygginga á því landi, sem ætla má, að dómi Búnaðarfélags Íslands, að tekið verði á næstu 20 árum, eftir að verkið er unnið, til lóða undir hús, fiskreiti eða annars, sem er óviðkomandi jarðrækt.

15. gr.

Ábúendur þeirra jarðeigna ríkisins, sem ekki eiga kost á ábúð samkvæmt lögum nr. 102 21. des. 1962, um ættaróðul, ættarjarðir, erfðaábúð og sölu þjóð- og kirkjujarða, mega vinna jarðarafgjaldið af sér með þeim jarðabótum, sem framlag er veitt til samkvæmt 10. gr.

Reiknast þær til afgjaldsgreiðslu 50% hærra en styrkupphæðinni nemur.

16. gr.

Verkfæraráðunautur Búnaðarfélags Íslands skal aðstoða ræktunarsambönd og aðra hliðstæða aðila við val, útvegun og kaup á skurðgröfum og öðrum ræktunarvélum, sem nauðsynlegar eru við stærri ræktunarframkvæmdir. Hann skal og gefa leiðbeiningar um meðferð og rekstur vélanna.

17. gr.

Til þess að ná sem næst jöfnunarverði á framræslukostnað opinna skurða um land allt, skal greiða gjald af hverjum vélgröfnum rúmmetra opinna skurða, er framlags njóta samkvæmt reglugerð þessari.

Gjald þetta skiptist að jöfnu á skurðgröfuleigu og vinnu við gröftinn, og er verktakinn ábyrgur fyrir gjaldinu. Gjaldið ákveðst þannig:

Á gröft að 50 000 m³ greiðast 10 aurar.
Á gröft 50 000 til 100 000 m³ greiðast 20 aurar.
Á gröft 100 000 m³ og yfir greiðast 30 aurar.

Breytingar á jöfnunargjaldi frá ári til árs, til hækkunar eða lækkunar, ákveður Búnaðarfélag Íslands eftir því, sem reynslan sýnir, að þörf er á. Það reiknar og út hið árlega jöfnunargjald. Nú skiptir verktaki um gröfu á starfstímabilinu, og skal þá jöfnunargjaldið reiknast sem um eina gröfu væri að ræða. Skurðgröftur Landnáms ríkisins í byggðahverfum skal vera undanþeginn gjaldi þessu.

18. gr.

Jöfnunargjald það, er um ræðir í 17. gr., greiðist í sjóð, er heitir „Jöfnunarsjóður fyrir skurðgröft". Hann skal vera í vörzlu Búnaðarfélags Íslands, og annast það reikningshald fyrir sjóðinn. Félagið annast innheimtu jöfnunargjaldsins, og skal það tekið af ríkisframlagi.

Búnaðarfélag Íslands ákveður og annast allar greiðslur úr sjóðnum.

Þegar meðal framræslukostnaður hvers árs er þekktur fyrir landið í heild, skal greiða þeim bændum, sem greiða meira en meðalverð fyrir framræslu, úr jöfnunarsjóði, þannig að framræslukostnaður þeirra verði sem næst meðallagi. Ákvæði þetta gildir ekki á þeim ræktunarsvæðum, þar sem framræslukostnaður verður vegna óhagstæðra skilyrða meira en 25% hærri en meðalkostnaður á landinu, enda gilda þar ákvæði 10. gr. staflið Ia.

III. KAFLI
Um búskaparhæfni jarða.

19. gr.

Búnaðarfélag Íslands skal fela héraðsráðunautum að athuga og gefa skýrslur um þær jarðir, sem telja má að séu í hættu fyrir landspjöllum, svo sem sandfoki, skriðufalli, jökulhlaupi, landbroti o. s. frv.

Enn fremur skulu þeir gefa skýrslur um þær jarðir, sem liggja mjög illa við samgöngum eða eru óhæfar til búrekstrar, svo sem vegna landsmæðar eða ónógra landgæða. Jafnframt skal athuga, hvort úr megi bæta með landaukningu frá aðliggjandi jörðum.

20. gr.

Nú þykir Búnaðarfélagi Íslands skýrslur héraðsráðunauta bera með sér, að jarðir séu sérstaklega athugaverðar sem framtíðarbýli, og skal félagið þá fela einhverjum starfsmanni sínum, ásamt viðkomandi héraðsráðunaut, að kanna ýtarlega búskaparskilyrði umræddra jarða, og auk þess leita álits hlutaðeigandi hreppsnefndar.

Að fengnu áliti þessara aðila skal landbúnaðaráðherra, að fengnum tillögum stjórnar Búnaðarfélags Íslands, úrskurða, hvort jarðir þessar skuli framvegis njóta ríkisframlags samkvæmt reglugerð þessari.

21. gr.

Þegar ábúandi jarðar, sem svipt hefur verið rétti til jarðabótaframlags, sbr. 20. gr., flytur burt á aðra jörð eða stofnar nýbýli og jörðin leggst í eyði, skal greiða honum úr jarðeignasjóði þann verðmun, sem reynist á söluverði og fasteignamatsverði húsa þeirra, er hann átti á jörðinni, ef söluverðmæti þeirra nær eigi fasteignamati, og á þá ríkissjóður forkaupsrétt að húsunum.

Vilji ábúandinn reisa nýbýli, skal enn fremur gefa honum kost á nægilegu landi, er honum verði byggt samkvæmt lögum nr. 102 21. des. 1962, um ættaróðul, ættarjarðir, erfðaábúð og sölu þjóð- og kirkjujarða, en landið skal hann hafa afgjaldslaust til lífstíðar.

IV. KAFLI
Almenn ákvæði.

22. gr.

Sá, er segir héraðsráðunaut, trúnaðarmanni, aðstoðarmanni eða Búnaðarfélagi Íslands vísvitandi rangt til um framkvæmdir og gerð þeirra mannvirkja, er ríkisframlags eiga að njóta samkvæmt II. og III. kafla, eða brýtur að öðru leyti ákvæði reglugerðar þessarar í einhverju því, er verulegu máli skiptir, skal sæta sektum frá 1 000.00 — 10 000.00 krónum, og ef það er gert í eiginhagsmunaskyni, má þyngja refsinguna um helming.

Brjóti héraðsráðunautur, trúnaðarmaður, aðstoðarmaður eða annar starfsmaður Búnaðarfélags Íslands þær fyrirskipanir, er honum eru settar í erindisbréfi, eða fari ekki eftir fyrirmælum laga þessarar reglugerðar, skal hann sæta sömu refsingu, er að ofan getur, nema þyngri refsing liggi við samkvæmt öðrum lögum. Með mál út af brotum á þessari grein skal farið að hætti opinberra mála.

23. gr.

Búnaðarfélag Íslands gefur út fyrirmæli og leiðbeiningar um gerð jarða- og húsabóta, sem framlag er veitt til úr ríkissjóði samkvæmt jarðræktarlögum og reglugerð þessari svo og úttekt þeirra.

Fyrirmæli þessi skulu send öllum héraðsráðunautum og trúnaðarmönnum, og Búnaðarfélag Íslands leggur þeim jafnframt til öll nauðsynleg skýrsluform.

24. gr.

Andvirði helmings af eignum Vélasjóðs, eins og þær reynast, sbr. ákvæði til bráðabirgða hér á eftir, skal leggja í sérstakan sjóð, er Búnaðarfélag Íslands varðveitir. Verkefni þess sjóðs skal vera að styrkja tilraunir með álitlegum tækninýjungar í landbúnaði, eftir tillögum Búnaðarþings. Landbúnaðarráðherra setur sjóðnum reglugerð.

25. gr.

Reglugerð þessi er sett samkvæmt lögum nr. 79 29. maí 1972 og öðlast þegar gildi. Jafnframt er úr gildi felld reglugerð nr. 68/1956 með síðari breytingum.

Ákvæði til bráðabirgða.

Meðan eigi er að dómi Búnaðarfélags Íslands völ á nægilega mörgum búfræðikandidötum til að gegna héraðsráðunautarstörfum, má til bráðabirgða og til eins árs í senn ráða búfræðinga með venjulegri búfræðimenntun, enda samþykki Búnaðarfélag Íslands ráðningu þeirra.

Með lagabreytingu eru niður felld ákvæði um Vélasjóð og vélanefnd ríkisins. Vélanefnd ríkisins skal starfa til ársloka 1972, og skal hún fyrir þann tíma koma eignum Vélasjóðs í verð í samráði við landbúnaðarráðherra og ganga frá lokauppgjöri á reikningum sjóðsins.

Landbúnaðarráðuneytið, 28. ágúst 1972.

Halldór E. Sigurðsson.

Gunnlaugur E. Briem.

Nr. 238. 30. ágúst 1972.

SAMÞYKKT

um sveitarstjóra í Hríseyjarhreppi í Eyjafjarðarsýslu.

1. gr.

Hreppsnefnd kýs sveitarstjóra eftir hverjar almennar hreppsnefndarkosningar, og er kjörtímabil hans hið sama og kjörtímabil hreppsnefndar.

2. gr.

Sveitarstjóri á sæti á fundum hreppsnefndar og hefur óbundið málfrelsi og tillögurétt, en atkvæðisrétt hefur hann því aðeins, að hann sé hreppsnefndarmaður.

3. gr.

Sveitarstjóri hefur á hendi framkvæmd ákvarðana þeirra, sem hreppsnefnd gerir og hreppsmála yfirleitt. Hann sér um, að öll störf, sem nefndin á að annast séu framkvæmd. Hann annast innheimtu á öllum tekjum hreppssjóðs og fyrirtækja hans án sérstakrar þóknunar. Hann er féhirðir hreppsnefndar og reikningshaldari, semur allar skýrslur hennar og reikninga, annast alla bókun og bréfaviðskipti. Hann

geymir bækur nefndarinnar, innstæðubréf hreppsins, verðbréf og öll önnur skjöl og hvað annað, sem hreppnum tilheyrir og hreppsnefndin á að bera ábyrgð á.

Í forföllum sveitarstjóra skal oddviti annast störf hans.

4. gr.

Sveitarstjóri setur þá tryggingu, sem hreppsnefnd ákveður, fyrir innheimtum þeim, sem hann hefur á hendi, sbr. 3. gr.

5. gr.

Launakjör sveitarstjóra skulu ákveðin í ráðningarsamningi þeim, sem um getur í 6. gr. og greiðast úr sveitarsjóði.

6. gr.

Oddviti skal fyrir hönd hreppsnefndar gera ráðningarsamning við sveitarstjóra, eftir að ráðning hans hefur verið samþykkt af hreppsnefnd, og skal þar nánar kveðið á um kjör hans, orlof, skrifstofutíma, lífeyri og annað það, sem nauðsynlegt er hverju sinni og skal ráðningarsamningurinn samþykktur af hreppsnefnd.

Uppsagnarfrestur af hendi hvors aðila er 6 mánuðir.

7. gr.

Nú gerist sveitarstjóri sekur um vanrækslu og hirðuleysi í starfi sínu og skeytir ekki áminningum hreppsnefndar, getur hún þá með fundarsamþykkt vikið honum frá störfum, en tilkynna skal hún félagsmálaráðuneytinu þessa frávikningu svo fljótt, sem við verður komið. Oddviti tekur þá við starfi sveitarstjóra og gegnir því, unz sveitarstjóri hefur verið ráðinn að nýju.

Samþykkt þessi, sem hreppsnefnd Hríseyjarhrepps hefur samið og samþykkt, staðfestist hér með samkvæmt lögum nr. 58 29. marz 1961, til þess að öðlast gildi þegar í stað.

Félagsmálaráðuneytið, 30. ágúst 1972.

F. h. r.

Hjálmar Vilhjálmsson.

Hallgrímur Dalberg.

30. ágúst 1972. Nr. 239.

REGLUGERÐ

um heimilishjálp í Kópavogskaupstað.

1. gr.

Félagsmálaráð Kópavogskaupstaðar fer með stjórn heimilishjálpar í Kópavogi í umboði bæjarstjórnar. Dagleg umsjón með framkvæmdum heimilishjálparinnar í Kópavogi er í höndum konu með þekkingu á heimilisstörfum, er félagsmálaráð ræður til starfsins. Hún á rétt á að sitja fundi félagsmálaráðs, þegar rædd eru mál, sem varða heimilishjálpina, og hefur þar málfrelsi og tillögurétt.

2. gr.

Hlutverk heimilishjálparinnar er að veita hjálp á heimilum, þegar sannað er með vottorði læknis, ljósmóður, eða á annan hátt, sem félagsmálaráð eða félagsmálastjóri metur gildan, að hjálpar sé þörf um stundarsakir vegna sjúkdóma, barnsburðar, slysa, dauðsfalla eða af öðrum ástæðum.

3. gr.

Heimilishjálpin skal jafnan leitast við að hafa til taks nægilega margar konur til heimilishjálpar.

Forstöðukonunni ber að ganga örugglega úr skugga um, að konur þær, sem heimilishjálp stunda á vegum stofnunarinnar, séu hæfar til starfsins, hafi t. d. lokið tilskildu námskeiði eða sýnt hæfni í verki og séu ekki haldnar smitandi sjúkdómum. Skulu þær leggja fram vottorð heilsuverndarstöðvar eða trúnaðarlæknis.

Um launakjör og hlunnindi starfsfólks heimilishjálparinnar fer eftir ákvörðun bæjarráðs.

4. gr.

Bæjarsjóður Kópavogskaupstaðar ber ekki fjárhagslega ábyrgð á tjóni, sem konur þær, er vinna á vegum heimilishjálparinnar kunna að valda við störf sín.

5. gr.

Félagsmálaráð ákveður hvert form skuli vera á umsóknum um heimilishjálp.

6. gr.

Fyrir heimilishjálp skulu notendur greiða eftir gjaldskrá, er bæjarráð setur að fengnum tillögum félagsmálaráðs og félagsmálastjóra og ráðherra staðfestir.

Félagsmálaráð getur veitt eftirgjöf á greiðslu fyrir heimilishjálp að nokkru eða öllu leyti, að fengnum tillögum félagsmálastjóra og forstöðukonu heimilishjálparinnar.

Félagsmálaráð setur nánari reglur um greiðslu, innheimtu eða annað, er það telur máli skipta í þessu efni.

7. gr.

Félagsmálastofnunin veitir heimilishjálpinni nauðsynlega fyrirgreiðslu um húsnæði og afnot áhalda, svo og skrifstofustörf.

8. gr.

Reikningar heimilishjálparinnar skulu endurskoðaðir árlega með sama hætti og reikningar Kópavogskaupstaðar.

9. gr.

Sá halli, sem verða kann af heimilishjálp, sem veitt er samkvæmt lögum um heimilishjálp í viðlögum og samþykkt þessari greiðist að ⅓ úr ríkissjóði, en ⅔ úr bæjarsjóði.

10. gr.

Reglugerð þessi öðlast þegar gildi.

Reglugerð þessi, sem bæjarstjórn Kópavogskaupstaðar hefur samþykkt, staðfestist hér með samkvæmt lögum nr. 10 25. janúar 1952 um heimilishjálp í viðlögum og birtist til eftirbreytni öllum þeim, sem hlut eiga að máli.

Jafnframt fellur úr gildi reglugerð nr. 19 6. febrúar 1964 um heimilishjálp í Kópavogskaupstað.

Félagsmálaráðuneytið, 30. ágúst 1972.

F. h. r.

Hjálmar Vilhjálmsson.

Jón S. Ólafsson.

Stjórnartíðindi B 22, nr. 209—239. Útgáfudagur 19. september 1972.

STJÓRNARTÍÐINDI B 23 — 1972

REGLUGERÐ

um breyting á reglugerð nr. 245 31. des. 1963, um tekjuskatt og eignarskatt.

1. gr.

Í a-lið 3. mgr. 36. gr., á eftir orðinu „sandgræðsla", komi orðin „verndun fiskimiða".

2. gr.

Reglugerð þessi er sett skv. heimild í lögum nr. 68/1971 um tekjuskatt og eignarskatt, til að öðlast gildi þegar í stað og birtist til eftirbreytni öllum þeim, sem hlut eiga að máli.

Fjármálaráðuneytið, 15. september 1972.

Halldór E. Sigurðsson.

Jón Sigurðsson.

Stjórnartíðindi B 23, nr. 240. Útgáfudagur 20. september 1972.

B 69

Ríkisprentsmiðjan Gutenberg.

Nr. 241. 548 7. september 1972.

Bréf dóms- og kirkjumálaráðuneytisins til sýslumannsins í Rangárvallasýslu um flutning þingstaðar í Rangárvallahreppi.

Samkvæmt tillögum yðar, herra sýslumaður, í bréfi dags. 21. f. m., og ósk hreppsnefndar Rangárvallahrepps, veitir ráðuneytið hér með samþykki sitt til þess, að þingstaður hreppsins verði fluttur frá Strönd að Hellu, enda annist hreppsnefndin, um, að jafnan verði á hinum nýja þingstað aðgangur að hæfilegu húsnæði til þinghaldanna.

Þetta er yður hér með til vitundar gefið og frekari birtingar.

Nr. 242. 5. janúar 1972.

AUGLÝSING

frá félagsmálaráðuneytinu um laun oddvita.

Samkvæmt ákvæðum 40. gr. sveitarstjórnarlaga nr. 58 frá 1961 eru laun oddvita fyrir árið 1971 níutíu og þrjár krónur fyrir hvern hreppsbúa auk tilskilinna 4% innheimtulauna.

Félagsmálaráðuneytið, 5. janúar 1972.

Nr. 243. 26. febrúar 1972.

AUGLÝSING

um gjald fyrir afnot stöðumælareita á Akureyri.

Samkvæmt heimild í 65. gr. umferðarlaga nr. 40, 23. apríl 1968 hefur eftirfarandi verið ákveðið:

1. Frá og með 1. marz 1972 verður gjald fyrir afnot stöðumælareita í Hafnarstræti frá Ráðhústorgi að Kaupvangsstræti, fimm krónur fyrir hverjar byrjaðar 30 mínútur.

Aukaleigugjald er kr. 50,00.

Lögreglustjórinn á Akureyri, 26. febrúar 1972.

Ófeigur Eiríksson.

Ríkisprentsmiðjan Gutenberg.

AUGLÝSING

um umferð í Reykjavík.

Samkvæmt heimild í 2. mgr. 65. gr. umferðarlaga nr. 40 frá 23. apríl 1968 hefur eftirfarandi verið ákveðið:

I. Aðalbrautir verða:

Breiðholtsbraut.

Stekkjarbakki, þó þannig, að fyrst um sinn, þar til annað verður ákveðið, víki umferð um hann fyrir umferð um Álfabakka.

II. Bifreiðastöður verði bannaðar:

Á Hraunbæ, beggja megin á akbrautinni.

Austan megin á húsagötu, er markast af húsum nr. 41—69 við Háaleitisbraut.

III. Stöðumælar verða settir upp við Kirkjustræti í útskoti á móts við Landssímahús.

Framangreindar reglur gilda frá 15. apríl 1972.

Lögreglustjórinn í Reykjavík, 10. apríl 1972.

Sigurjón Sigurðsson.

5. maí 1972. Nr. 245.

AUGLÝSING

um umferð í Reykjavík.

Samkvæmt heimild í 65. gr. umferðarlaga nr. 40 frá 23. apríl 1968 hefur eftirfarandi verið ákveðið:

I. Einstefnuakstur verður á Bókhlöðustíg til austurs frá Lækjargötu að Laufásvegi.

II. Biðskylda verður á Drafnarstíg við Öldugötu.

III. Stöðvunarskylda verður á:

Skeiðarvogi beggja megin við Elliðavog.

Öldugötu beggja megin við Ægisgötu.

Framangreindar reglur gilda frá 12. maí 1972.

Lögreglustjórinn í Reykjavík, 5. maí 1972.

Sigurjón Sigurðsson.

AUGLÝSING

um umferð í Reykjavík.

Samkvæmt heimild í 65. gr. umferðarlaga nr. 40 frá 23. apríl 1968 hefur eftirfarandi verið ákveðið:

Einstefnuakstur verður á Hólavallagötu til norðurs frá Hávallagötu að Túngötu.

Lögreglustjórinn í Reykjavík, 5. maí 1972.

Sigurjón Sigurðsson.

Nr. 247. 12. maí 1972.

AUGLÝSING

um bifreiðastöður í Garðahreppi.

Að fengnum tillögum hreppsnefndar Garðahrepps í Gullbringusýslu og samkvæmt heimild í 3. mgr. 51. gr. umferðarlaga nr. 40/1968 er hér með ákveðið, að stöður bifreiða eru leyfðar beggja megin einstefnuakstursgötunnar Aratún í Garðahreppi.

Þetta tilkynnist öllum, sem hlut eiga að máli.

Sýslumaðurinn í Gullbringu- og Kjósarsýslu, 12. maí 1972.

Einar Ingimundarson.

Nr. 248. 25. maí 1972.

AUGLÝSING

um umferð á Akureyri.

Að fengnum tillögum bæjarstjórnar Akureyrar hafa verið settar eftirfarandi reglur um umferð samkvæmt heimild í 65. gr. umferðarlaga nr. 40, 23. apríl 1968:

Stöðumælar verða settir upp á eftirtöldum stöðum:

1. Skipagötu að vestanverðu frá húsi nr. 6 við götuna að Ráðhústorgi.
2. Kaupvangsstræti að norðanverðu milli Skipagötu og Hafnarstrætis.
3. Kaupvangsstræti að sunnanverðu frá húsi nr. 17 að húsi nr. 23.
4. Hafnarstræti að austanverðu frá Kaupvangsstræti að húsi nr. 82 við götuna.
5. Brekkugötu að vestanverðu milli Ráðhústorgs og Oddeyrargötu.

Gjald fyrir afnot stöðumælareita er kr. 5.00 fyrir hverjar byrjaðar 30 mínútur.

Aukaleigugjald er kr. 50.00.

Lögreglustjórinn á Akureyri, 25. maí 1972.

Ófeigur Eiríksson.

AUGLÝSING

um umferð í Hafnahreppi í Gullbringusýslu.

Vegna óvenju mikillar bifreiðaumferðar um svonefndan Stapafellsveg frá Stapafelli að Keflavíkurflugvelli í sambandi við mannvirkjagerð á flugvellinum, er hér með ákveðið samkvæmt heimild í 4. málsgr. 65. gr. umferðarlaga nr. 40/1968, að umferð um Stapafellsveg hafi forgangsrétt fyrir umferð um Hafnaveg, þar sem vegir þessir skerast í Hafnahreppi. Gildir þetta ákvæði frá og með 10. júní 1972, þar til öðruvísi verður ákveðið.

Þetta tilkynnist öllum, sem hlut eiga að máli.

Sýslumaðurinn í Gullbringu- og Kjósarsýslu, 8. júní 1972.

Einar Ingimundarson.

15. júní 1972. Nr. 250.

AUGLÝSING

um umferð í Kópavogi.

Samkvæmt heimild í 65. gr. umferðarlaga nr. 40 23. apríl 1968, og að fengnum tillögum bæjarstjórnar Kópavogskaupstaðar, eru hér með settar eftirgreindar reglur um umferð í Kópavogi:

1. Niðurlag 2. töluliðar auglýsingar um umferð í Kópavogi frá 30. desember 1971 breytist þannig, að í stað orðanna „svo og skal umferð til suðurs norðan Hábrautar hafa stöðvunarskyldu við gatnamót Hábrautar“ komi: svo og skal umferð til suðurs norðan Hábrautar hafa biðskyldu skv. ákvæðum 2. mgr., sbr. 3. mgr. 48. gr. umferðarlaga, við gatnamót Hábrautar.
2. Á tengivegi frá Hafnarfjarðarvegi á Kársnesbraut (vestan Hafnarfjarðarvegar) eru allar stöður bifreiða bannaðar.

Reglur þessar eru settar samkvæmt heimild í 2. mgr. 65. gr. umferðarlaga nr. 40 23. apríl 1968, og koma til framkvæmda þegar í stað.

Bæjarfógetinn í Kópavogi, 15. júní 1972.

Sigurgeir Jónsson.

23. júní 1972. Nr. 251.

AUGLÝSING

um umferð í Reykjavík.

Samkvæmt heimild í 65. gr. umferðarlaga nr. 40 frá 23. apríl 1968 hefur eftirfarandi verið ákveðið:

1. Bifreiðastöður verða bannaðar á akbraut Ljósheima að norðaustanverðu frá Álfheimum að stíg, sem liggur á milli Ljósheima og Sólheima.

2. Teknir verða í notkun stöðumælar við Skúlagötu að austanverðu, framan við húsin nr. 61 og 63. Gjald verður fimm krónur fyrir hverjar byrjaðar 30 mínútur, en hámarksstöðutími ein klukkustund.

Framangreindar reglur gilda frá 30. júní 1972.

Lögreglustjórinn í Reykjavík, 23. júní 1972.

Sigurjón Sigurðsson.

Nr. 252. 11. ágúst 1972.

AUGLÝSING

um umferð í Reykjavík.

Samkvæmt heimild í 65. gr. laga nr. 40 frá 23. apríl 1968 hefur verið ákveðið að leyfa strætisvögnum að aka norður Aðalstræti frá Kirkjustræti gegn einstefnuakstri, sem ákveðinn hefur verið um götuna fyrir umferð annarra ökutækja.

Lögreglustjórinn í Reykjavík, 11. ágúst 1972.

Sigurjón Sigurðsson.

Nr. 253. 25. ágúst 1972.

REGLUGERÐ

um breytingu á reglugerð nr. 178 9. nóvember 1959 um vöruhappdrætti Sambands íslenzkra berklasjúklinga.

1. gr.

6. gr. orðist svo:

Vinningar eru samanlagt 16500 að tölu í öllum 12 flokkunum og eru samanlagt að verðmæti kr. 70 200 000.00.

Stjórn SÍBS ákveður vinningatölu og verðmæti þeirra í hverjum flokki. Þó séu aldrei færri en 1000 vinningar í 1. flokki og ekki fleiri en 2500 vinningar í 12. flokki.

2. gr.

7. gr. orðist svo:

Verð ársmiða er kr. 1 800.00, en endurnýjunarverð í hverjum flokki kr. 150.00. Ef menn vilja kaupa hlutamiða eftir að drættir eru byrjaðir á árinu, skal greiða fyrir hann, auk verðs hans í flokki þeim, sem næst á að draga í, samanlagt verð hlutarins í öllum flokkum, sem dregið hefur verið í á árinu.

3. gr.

Reglugerð þessi, sem sett er samkvæmt heimild í lögum nr. 18 22. apríl 1959 um vöruhappdrætti fyrir Samband íslenzkra berklasjúklinga, sbr. lög nr. 32 5. maí 1969, öðlast gildi 1. janúar 1973.

Jafnframt fellur úr gildi reglugerð nr. 150 25. október 1961.

Dóms- og kirkjumálaráðuneytið, 25. ágúst 1972.

Ólafur Jóhannesson.

Ólafur W. Stefánsson.

AUGLÝSING

um bifreiðastöður í Ytri-Njarðvík í Gullbringusýslu.

Að fengnum tillögum hreppsnefndar Njarðvíkurhrepps í Gullbringusýslu og samkvæmt heimild í 65. gr. umferðarlaga nr. 40/1968, hafa verið settar eftirfarandi reglur um bifreiðastöður í Ytri-Njarðvík:

Bannað er að leggja bifreiðum vestan megin Brekkustígs, milli Hafnarbrautar og Borgarvegar.

Þetta tilkynnist hér með öllum, sem hlut eiga að máli.

Sýslumaðurinn í Gullbringu- og Kjósarsýslu, 28. ágúst 1972.

Einar Ingimundarson.

8. september 1972. Nr. 255.

AUGLÝSING

um staðfestingu sjávarútvegsráðuneytisins á verðgrundvelli freðfisks fyrir framleiðslutímabilið 1. júní til 30. sept. 1972.

Með skírskotun til laga nr. 72 28. maí 1969, um Verðjöfnunarsjóð fiskiðnaðarins og samkvæmt tillögum stjórnar Verðjöfnunarsjóðs, hefur ráðuneytið staðfest eftirfarandi breytt grundvallarverð á freðfiski fyrir framleiðslutímabilið 1. júní til 30. september 1972.

Karfi	$ pr. lb.
10 × 5 m. r.	0.44.70
10 × 5 r. l.	0.45.60
12 × 1	0.50.10
Blokk	0.45.00

Verðbil verði 2.5% miðað við verðhækkun eingöngu.

Greiðslur í sjóðinn miðast við 50% af verðbreytingu frá grundvallarverði að viðbættu verðbili, en greiðslur úr sjóðnum miðast við 50% af verðbreytingu frá grundvallarverði án verðbils.

Sjávarútvegsráðuneytið 8. september 1972.

F. h. r.

Jón L. Arnalds.

Gylfi Þórðarson.

SAMÞYKKT

um breytingu á lögreglusamþykkt fyrir Siglufjarðarkaupstað, nr. 74 20. marz 1945.

1. gr.

Í stað „18 km“ í 49. gr. samþykktarinnar komi: 35 km.

2. gr.

Samþykkt þessi öðlast þegar gildi. Jafnframt fellur úr gildi samþykkt nr. 208 24. ágúst 1964.

Samþykkt þessi, sem bæjarstjórn Siglufjarðar hefur samið og samþykkt samkvæmt lögum nr. 1 3. janúar 1890, sbr. lög nr. 67 28. nóvember 1919, um lögreglusamþykktir fyrir kaupstaðina, staðfestist hér með og birtist til eftirbreytni öllum þeim, sem hlut eiga að máli.

Dóms- og kirkjumálaráðuneytið, 8. september 1972.

Ólafur Jóhannesson.

Ólafur W. Stefánsson.

Nr. 257. 12. september 1972.

AUGLÝSING

um umferð í Reykjavík.

Samkvæmt heimild í 65. gr. laga nr. 40 frá 23. apríl 1968 hefir eftirfarandi verið ákveðið:

Þann 4. september s. l. voru teknir í notkun stöðumælar við Pósthússtræti á milli Austurstrætis og Hafnarstrætis.

Gjald er fimm krónur fyrir hverjar byrjaðar 15 mínútur og hámarkstími 30 mínútur.

Lögreglustjórinn í Reykjavík, 12. september 1972.

Sigurjón Sigurðsson.

Nr. 258. 14. september 1972.

AUGLÝSING

um viðauka og breytingar nr. 1 við Sérlyfjaskrá, Lyfjaverðskrá II, Lyfjagreiðsluskrá Tryggingastofnunar ríkisins frá 1. júlí 1972.

Frá og með 20. september 1972 tekur gildi viðauki og breytingar nr. 1 við Sérlyfjaskrá, Lyfjaverðskrá II, Lyfjagreiðsluskrá Tryggingastofnunar ríkisins frá 1. júlí 1972.

Heilbrigðis- og tryggingamálaráðuneytið, 14. september 1972.

F. h. r.

Páll Sigurðsson.

Almar Grímsson.

REGLUR

um tilnefningu fulltrúa nemenda í námsstyrkjanefnd.

1. gr.

Stjórnir Landssambands íslenzkra menntaskólanema (LÍM) og Samtaka íslenzkra kennaranema (SÍKN) skulu tilnefna einn fulltrúa af sinni hálfu sameiginlega í námsstyrkjanefnd þá, sem fjallað er um í 3. gr. laga nr. 69/1972, um ráðstafanir til jöfnunar á námskostnaði.

2. gr.

Ef fleiri nemendasamtök verða mynduð, sem aðild geta átt að tilnefningu skv. lögunum öðlast þau einnig rétt til aðildar að tilnefningu næsta ár.

3. gr.

Skipun fulltrúa nemenda í námsstyrkjanefnd gildir til eins árs í senn.

4. gr.

Reglur þessar, sem settar eru skv. lögum nr. 69/1972, um ráðstafanir til jöfnunar á námskostnaði, öðlast þegar gildi og gilda fyrst um sinn, unz öðruvísi kynni að verða ákveðið.

Í menntamálaráðuneytinu, 19. september 1972.

Magnús T. Ólafsson.

Birgir Thorlacius.

22. september 1972. Nr. 260.

REGLUR

um félagsheimilið Festi, Grindavík.

1. gr.

Nafn félagsheimilisins er Festi í Grindavíkurhreppi, Gullbringusýslu.

Lóðin er nr. 58 við Víkurbraut, og er leigð af Grindavíkurhreppi án endurgjalds. Lóðin er 14 000 fermetrar að stærð.

2. gr.

Eigendur félagsheimilisins eru: Grindavíkurhreppur, Kvenfélag Grindavíkur, Ungmennafélag Grindavíkur og Verkalýðsfélag Grindavíkur.

3. gr.

Húsnefnd, kjörin árlega, stjórnar félagsheimilinu. Hún er þannig skipuð: einn fulltrúi frá hverju eigendafélagi og einn fulltrúi kosinn á aðalfundi félagsins á meðan tala eigendafélaga er jöfn. Varamenn skulu kjörnir á sama hátt.

Húsnefnd skiptir sjálf með sér verkum. Hún skal halda nákvæma gerðabók um störf sín. Ef félagsheimilið hættir störfum, skal afhenda Þjóðskjalasafni gerðabækur þess til vörzlu.

4. gr.

Húsnefnd heldur fund einu sinni í mánuði og oftar ef þörf krefur. Skylt er henni að halda fund, ef ⅖ nefndarmanna æskja.

Á aðalfundi félagsins samkvæmt 9. gr. félagslaga, skal húsnefnd leggja fram rekstrar- og efnahagsreikning viðvíkjandi rekstri sínum, endurskoðaðan af endurskoðendum sveitarsjóðsreikninga. Einnig leggur hún fyrir fundinn fjárhagsáætlun fyrir reksturinn á yfirstandandi ári.

Fjárhagsáætlunin skal gerð svo nákvæm sem unnt er. Eigi má efna til verulegra útgjalda, nema samþykkt hafi verið á aðalfundi eða aukafundi sömu aðila og sæti eiga á aðalfundi. Gildir þetta jafnt um rekstrargjöld og stofnkostnað.

Reikninga og fjárhagsáætlun skal bera undir atkvæði fundarmanna.

Fulltrúar eigendafélaga skýra frá því á aðalfundi, hverjir hafa verið kosnir af hverju eigendafélagi til að taka sæti í húsnefnd næsta ár.

Aðalfundur kýs síðan oddamann, ef með þarf, sbr. 3. gr.

Afrit af ársreikningum félagsheimilisins skal senda félagsheimilasjóði.

Félagsheimilið skal rekið sem sjálfstæð stofnun með sérstöku reikningshaldi. Almanaksárið skal vera reikningsár þess.

5. gr.

Hlutverk húsnefndar er að ráða framkvæmdastjóra og setja honum starfsreglur og sjá um að þeim sé fylgt. Hún skal hafa eftirlit með rekstri félagsheimilisins og sjá um að viðhald húss og búnaðar ásamt lóð, sé jafnan í góðu lagi.

Húsnefnd skal semja gjaldskrá fyrir afnot af húsinu og sjá til þess að tekjur hrökkvi fyrir rekstrargjöldum, en hagnaði skal aðalfundur sameignarfélagsins ráðstafa.

6. gr.

Eigendur félagsheimilisins skulu eins og aðrir greiða leigu fyrir afnot hússins, en þó skulu þeir hafa forgangsrétt á einum ákveðnum degi árlega (t. d. 1. maí og sjómannadegi). Gamlárskvöld hefur húsið sjálft.

7. gr.

Þess skal gætt, að húseignir, áhöld, húsbúnaður allur og fatnaður sé jafnan hæfilega vátryggt.

8. gr.

Félag, er samkomu heldur í félagsheimilinu, skal hafa þar gæzlumann af sinni hálfu. Ef framkvæmdastjóri er enginn eða eigi við, þegar samkomu lýkur, skal gæzlumaður slökkva ljós, ganga örugglega frá hitunartækjum, og opna loftræstingarop, koma húsbúnaði og áhöldum á sinn stað, koma óskilamunum í örugga vörzlu og loks loka vel gluggum og hurðum.

9. gr.

Árlega skal fram fara gagnger ræsting alls hússins.

10. gr.

Fánastöng skal koma fyrir á húsinu eða við það. Stöngin skal vera í tveim hlutum, þannig að auðvelt sé að fella hana t. d. ef skipta þarf um snúru eða mála hana. Þess skal vandlega gætt að nota einungis fána með réttum lit og hlutföllum, enn fremur að hann sé ekki hafður uppi fram yfir þann tíma, sem lög um notkun íslenzka fánans segja til.

11. gr.

Árlega skal athuga húseignina alla vandlega með viðgerð fyrir augum. Einkum skal athuga: múrhúðun, þak, þakrennur, niðurföll, hurðir og dyraumbúnað, glugga

(utan og innan), málningu, gólfdúka, klæðningu veggja, hreinlætistæki, eldavél og hitunartæki, gólf í samkomusal og svo frv.

Auk hinnar árlegu athugunar og viðgerðar sé þess gætt, að sem flestar skemmdir á húsi eða húsmunum séu lagfærðar jafnóðum, svo að þar sé jafnan ríkjandi snyrtimennska.

12. gr.

Skemmdir á húseign, áhöldum og húsbúnaði umfram eðlilegt slit, skulu þeir bæta, er spjöllum valda. Svifta skal þá, sem hafa í frammi óspektir og uppivöðsluhátt á samkomu, aðgangi að félagsheimilinu um ákveðinn tiltekinn tíma.

13. gr.

Reglur þessar eru settar með skírskotun til 8. gr. laga nr. 107 28. október 1970 um félagsheimili og öðlast þegar gildi.

Í menntamálaráðuneytinu, 22. september 1972.

F. h. r.

Birgir Thorlacius.

Þórður Einarsson.

28. september 1972. Nr. 261.

LÖGREGLUSAMÞYKKT

fyrir V.-Skaftafellssýslu.

FYRSTI ÞÁTTUR

ÁKVÆÐI, ER TAKA TIL KAUPTÚNA OG SVEITA

I. KAFLI

Um reglur og velsæmi á almannafæri.

1. gr.

Á almannafæri mega uppþot og óspektir ekki eiga sér stað. Ekki mega menn safnast saman á almannafæri, svo að til tálma sé fyrir umferðina. Þegar talað er um almannafæri í samþykkt þessari, er átt við götur, vegi og svæði, sem almenningur fer um, eða ætluð eru til almenningsafnota, svo sem leikvelli, torg, bryggjur, bólvirki, svo og um veitingastaði, afgreiðslustaði bifreiða o. þ. h. Um kvikmyndahús og önnur samkomuhús, brýr, skeiðvelli, fjárréttir, markaði og opinber uppboð, gilda ákvæði samþykktar þessarar um almannafæri, eftir því sem við á.

2. gr.

Þegar fjölmenni safnast saman á almannafæri, þar á meðal við dyr kirkna, sölubúða, leikhúsa eða annarra samkomuhúsa eða annars staðar þar, sem almenningur kemur saman, skal fólk raða sér þannig, að sá er fyrr kemur, fái fyrr aðgang og haga sér í öllu eftir þeim fyrirmælum, sem lögreglan setur til þess að varðveita góða reglu.

3. gr.

Á almannafæri má ekki fljúgast á, æpa, eða hafa í frammi annan hávaða eða ofsalegt eða móðgandi athæfi, sem raskar allsherjarreglu eða ónáðar vegfarendur eða þá, sem búa í nágrenninu.

4. gr.

Bannað er að hafast að, að óþörfu, nokkuð það, sem raskar næturró manna. Enginn má að ástæðulausu byrja á dyr eða glugga eða hús utan, né heldur hringja dyrabjöllu, hringja í síma, eða aðhafast neitt það, sem ónáðar eða móðgar húsbændur og annað heimilisfólk, eða veldur því ótta.

5. gr.

Á förnum götum og vegum, eða þar, sem hætta stafar af, má ekki hafa leiki um hönd, ekki gera rennibrautir, renna sér á skíðum, skautum, sleðum, eða hafa um hönd aðrar skemmtanir eða íþróttir, sem hindra umferðina, nema á vegum, sem merktir eru sem leikgötur. Þar mega ekki aðrir fara um með ökutæki en íbúar gatnanna, eða menn í erindum þeirra. Á leikgötum skal gæta ítrustu varúðar og tillitssemi gagnvart börnum. Einnig er bannað að hanga utan á vögnum, sleðum, bifreiðum, dráttarvélum, eða öðrum farartækjum, sem eru á ferð um farinn veg, eða festa við þau sleða, handvagna eða annað sem óþægindi eða hætta getur stafað af.

Hið sama gildir um flugvélar og skip eftir því sem við á.

6. gr.

Ekki má skjóta úr byssu, riffli, skammbyssu eða loftbyssu, af boga, eða öðrum skotvopnum á eða yfir almannafæri. Á almannafæri má eigi kveikja í púðri, olíu, benzíni, skoteldum eða öðrum eldfimum efnum eða sprengiefnum. Þó getur lögreglustjóri veitt undanþágu frá þessu ákvæði, ef sérstaklega stendur á, svo sem um áramót, enda séu leyfin þá bundin við tiltekin svæði. Án leyfis lögreglustjóra má ekki tendra bál eða ganga með blys á almannafæri.

Nauðsynlegar sprengingar við götur, torg eða á almannafæri má aðeins gera með leyfi lögreglustjóra og skal ætíð, þegar sótt er um leyfi til slíks, tilgreina hver framkvæmi verkið, og ber bæði verkstjóri og sá, sem verkið er unnið fyrir, ábyrgð á, að allrar varúðar sé gætt. Sprengiefni og önnur slík eldfim efni, má hvorki geyma í íbúðarhúsum né annars staðar, þar sem hætta stafar af. Sprengiefni má aðeins geyma á stöðum, sem lögreglustjóri samþykkir.

7. gr.

Enginn má fleygja glerbrotum, steinum, nöglum, fiskúrgangi, hálmi, pappírsrusli, eða öðru þess konar á almannafæri, né heldur skvetta þar vatni eða öðru, sem getur haft í för með sér hættu eða óþrifnað.

8. gr.

Enginn má ganga dulklæddur á almannafæri, nema hann sé á leið á grímudansleik eða álfadans. Ekki heldur í búningi, sem misbýður velsæmi eða raskar almennri reglu. Einnig er bannað að hafa í frammi hneykslanlegt athæfi á almannafæri, svo sem með ósæmilegum orðum eða látbragði, með því að fletta sig klæðum, eða gera þarfir sínar á hneykslanlegan hátt.

9. gr.

Ölvuðum mönnum, sem finnast ósjálfbjarga á almannafæri, skal ráðstafað á tryggilegan hátt, þar til þeir koma til sjálfs sín aftur og skulu þeir greiða kostnað þann, sem af því leiðir. Þeim mönnum öðrum, sem sökum ölæðis hafa í frammi hávaða eða ósæmilegt athæfi eða látbragð á almannafæri, skal ráðstafað á sama hátt, þar til þeir koma til sjálfs sín aftur, og skulu þeir þá auk áfallins kostnaðar enn fremur sæta sektum eftir samþykkt þessari fyrir röskun á allsherjar friði, er þeir kunna að hafa valdið með ölæði sínu og ólátum.

10. gr.

Hver sá, sem staddur er á almannafæri er skyldur að segja til nafns síns og heimilisfangs, ef lögreglan krefst þess.

11. gr.

Almenningi er skylt að hlýða skipunum lögregluvaldsins. Ef nauðsyn ber til, getur lögregluvaldið krafið sér til aðstoðar hvern fulltíða karlmann, sem viðstaddur er, til þess að afstýra óreglu eða óspektum á almannafæri, en heimtingu eiga slíkir menn á fullum bótum úr hreppssjóði hlutaðeigandi hrepps fyrir tjón, er þeir kunna að bíða við það á fatnaði eða limum, en hreppssjóður á aðgang að hinum seka.

II. KAFLI

Ákvarðanir til að afstýra tálmunum og hættum fyrir umferðina.

12. gr.

Enginn má taka vatn úr brunahönum kauptúna í sýslunni, eða hreyfa við þeim að neinu leyti, nema hann hafi fengið til þess leyfi slökkviliðsstjóra á staðnum.

Enginn má snerta við brunaboðum, nema hann þurfi að gera vart við eldsvoða.

Ekki má raska eða skemma rafmagnsleiðslur eða síma. Enginn má ótilkvaddur slökkva eða kveikja á götuljóskerum.

13. gr.

Án leyfis hlutaðeigandi húsráðanda eða umráðamanns, má enginn láta fyrirberast á afgirtum svæðum, húslóðum, handriðum, húsþökum, garðshliðum, tröðum, eða öðrum stöðum, þar sem gengið er inn í hús eða garða, eða fara inn í hús eða garða manna í óleyfi.

14. gr.

Án leyfis lögreglustjóra má enginn setjast að á almannafæri, til þess að selja vörur eða reka aðra atvinnu, og sé slíkt leyfi veitt, þá aðeins á þeim stað, sem leyfið tekur til. Heimilt er að selja blöð og bæklinga á almannafæri, svo og merki góðgerðarfélaga og líknarstofnana.

Börn eða unglingar yngri en 16 ára mega ekki selja vörur á almannafæri, nema með leyfi barnaverndarnefndar. Þó er börnum eldri en átta ára heimilt að selja blöð og bæklinga.

15. gr.

Hlaðna byssu má ekki bera á götum eða vegum. Byssu skal ávallt bera þannig, að hlaupið snúi upp.

Gaddhrífur, ljái, og aðra slíka hluti, sem tjón getur hlotizt af, má eigi flytja eftir götum eða vegum, nema svo sé um búið, að engin hætta geti stafað af.

16. gr.

Stéttir meðfram götum eru eingöngu ætlaðar gangandi mönnum, eftir þeim má eigi fara með sleða, reiðhjól, hjólbörur, vagna, né önnur aktól nema barnavagna. Þar má eigi bera, draga, velt eða á annan hátt flytja með sér fyrirferðarmikla hluti, svo sem tunnur, hey eða annað, sem tálmar umferðina.

17. gr.

Ökutæki má ekki stöðva né leggja á þeim stað eða þannig að hættu geti valdið fyrir aðra, eða ónauðsynlegum óþægindum fyrir umferðina. Leggja ber ökutæki utan vegar, ef aðstæður leyfa, en annars við brún akbrautar og samhliða henni, nema

annað sé sérstaklega ákveðið. Í þéttbýli má eingöngu stöðva eða leggja ökutæki á vegi við hægri brún akbrautar. Þar sem einstefnuakstur er, getur lögreglustjóri þó sett aðrar reglur.

Flytja ber biluð ökutæki tafarlaust af akbrautum.

Bannað er að stöðva ökutæki eða leggja því:

a) Í eða við beygju, í eða við hæðarbrún, þar sem vegur er brattur eða þar sem útsýn er takmörkuð af öðrum ástæðum.
b) Við vegamót, ef staða ökutækis tálmar útsýn yfir veg.
c) Við umferðarmerki, þannig að það sjáist illa.
d) Á merktri gangbraut.
e) Á merktri akgrein, eða svo nálægt henni, að það torveldi aksturinn á hana.

Einnig er bannað að leggja ökutæki:

a) á brúm.
b) Við akbrautir að húsum eða lóðum, eða svo nálægt þeim, að akstur um þær verði verulegum örðugleikum bundinn.
c) Fyrir framan vatnshana slökkviliðs.
d) Nær vegamótum en 10 metra miðað við næsta þverveg.

Þegar ökumaður yfirgefur vélknúið ökutæki, skal stöðva vél þess, og ganga svo tryggilega frá því, að það geti ekki runnið sjálfkrafa, né óviðkomandi menn flutt það úr stað. Þess skal vandlega gætt, þegar dyr ökutækis eru opnaðar, að eigi valdi hættu né óþarfa óþægindum fyrir umferðina. Sama gildir og þegar fólk fer í eða úr ökutæki, og við fermingu eða affermingu.

Í þéttbýli ákveður hreppsnefnd í samráði við lögreglustjóra, hvar á götum eða torgum megi standa bifreiðar, sem notaðar eru til fólks- eða vöruflutninga og setur sérstakar reglur um þar að lútandi.

18. gr.

Ekki má án leyfis lögreglustjóra, skilja eftir eða geyma á alfaravegum muni eða tæki, sem geta orðið til trafala fyrir umferðina, nema sérstakar aðstæður geri bráðabirgðageymslu nauðsynlega. Ef eigi er unnt að setja slíka muni eða tæki út fyrir akbraut, skal þeim komið fyrir, svo utarlega á henni, sem hægt er. Ef talið verður að umferðarhætta stafi af slíkum hlutum eða tækjum, skal vörður gæta þeirra, eða staðurinn merktur viðvörunarmerkjum. Þetta gildir einnig um vegagerðarefni.

Muni sem eru á vegi og 1. mgr. fjallar um, skal á ljósatíma merkja greinilega með ljóskerum, eða á annan hátt, er sýni hve hluturinn nær langt inn á veginn. Eigi má fleygja, eða skilja eftir á vegi neitt það, sem getur haft í för með sér hættu eða óþægindi fyrir umferðina, svo sem steina, glerbrot, nagla eða því um líkt.

19. gr.

Á almannafæri má eigi vinna neina þá vinnu, er hindrar umferðina eða gerir hana hættulega, t. d. telgja við, höggva grjót, járna hesta, gera við bifreiðar, reiðhjól eða því um líkt.

20. gr.

Enginn má gera skurði í götur, torg eða alfaravegi hvar sem er, nema hann hafi til þess leyfi hlutaðeigandi stjórnarvalds. Fáist slíkt leyfi, skal verkið unnið þannig, að sem minnstur farartálmi sé að, og ætíð skal gæta þess, að vegafarendur séu aðvaraðir um farartálmanir, með nægilega greinilegum ljósum, frá því að fer að skyggja að kvöldi og þar til albjart er orðið að morgni. Að öðru leyti gera hlutaðeigandi stjórnarvöld og lögreglustjóri þær ráðstafanir, er þurfa þykir til þess að afstýra hættu fyrir vegfarendur.

Ef slík verk dragast úr hófi fram, getur hlutaðeigandi hreppsnefnd eða lögreglustjóri eða bæði í sameiningu látið ljúka verkinu og sett götur og torg og vegi í samt lag aftur á kostnað þess, er verkið átti að framkvæma.

21. gr.

Nú er hús svo hrörlegt, að hætt er við að það hrynji, eða einhver hluti þess, og getur lögreglustjóri þá bannað að nota húsið og lagt fyrir eigandann að rífa það, eða endurbæta það svo sem þörf gerist til þess að afstýra hættu, innan tiltekins tíma. Enn fremur getur lögreglustjóri á kostnað eigandans, gert aðrar ráðstafanir, sem hann telur nauðsynlegar til þess að afstýra hættu fyrir vegfarendur og aðra. Ákvæði þetta nær einnig til þess, þegar ræsi á vegum, steinvegg, trévegg, annarri girðingu eða mannvirki liggur við falli eða hruni.

Nú brennur hús og mannvirki eða það er flutt burt án þess, að annað sé byggt í staðinn, og er þá eiganda þess eða umboðsmanni hans skylt að ganga svo frá rústunum, að ekki stafi hætta, óþrifnaður eða óprýði af.

22. gr.

Áhöld, sem notuð eru til að hefja upp eða renna niður vörum eða öðru við hús eða önnur mannvirki, sem liggja við alfaraveg, skulu vera nægilega traust, og þeir, sem þau nota, skulu vera áreiðanlegir menn. Ef slík áhöld eru skilin eftir á vinnustað, þegar vinnustaður er yfirgefinn, skal ganga frá þeim á tryggilegan hátt, svo að ekki hljótist af slys eða hætta fyrir vegfarendur. Lausir stigar mega ekki standa við húsveggi eða önnur mannvirki við alfaravegi, eftir að dimmt er orðið. Brot gegn ákvæðum þessarar greinar eða fyrirmælum lögreglunnar, hér að lútandi, eru á ábyrgð þess, sem verkið vinnur eða annast, eða ef hann er ekki tilgreindur, þá á ábyrgð eiganda eða umráðamanns.

23. gr.

Hvarvetna þar sem girðingarhlið eru á vegum, götum eða stígum, er liggja heim að byggðum húsum, er bannað að hafa yfir þeim þverslár eða strengi. Er það á ábyrgð landseta, að þess sé gætt. Um girðingarhlið á vegum og girðingar meðfram vegum, skal að öðru leyti fara samkvæmt ákvæðum gildandi vegalaga.

Jarðeiganda er skylt að fjarlægja gamlar girðingar, hvort sem þær eru um tún eyðibýla eða úthaga.

24. gr.

Þegar ís leggur á vötnum eða vogum, má enginn fara út á ísinn, fyrr en hann er orðinn heldur. Þyki lögreglustjóra ísinn eigi nógu traustur, skal hann banna alla umferð um hann.

III. KAFLI

Umferð á vegum.

25. gr.

Vegfarendum er skylt að sýna fyllstu nærgætni gagnvart öðrum vegfarendum, einkum þegar farið er yfir þvera götu við gatnamót og þar sem viðvörunarmerki eru sett. Þeir sem fara akandi eða ríðandi um vegi, skulu þá er þeir mæta einhverjum eða einhver vill komast fram fyrir þá, halda sér, gripum sínum og farartækjum á hægri helmingi akbrautarinnar eingöngu og svo nærri götubrún eða gangstéttarbrún, sem auðið er. Sá, sem vill komast fram fyrir vegfarendur, skal víkja til vinstri handar, þó ekki meira en nauðsyn krefur. Við vegamót skal, ef þörf gerist, sá bíða, sem hefur farartæki á hægri hönd. Þessi regla leysir vegfarendur þó ekki undan þeirri skyldu, að sýna fyllstu varúð við vegamót, þótt þeir eigi þar umferðarréttinn.

Vegfarendum er skylt að hlýða tafarlaust leiðbeiningum og fyrirmælum, sem lögreglan setur um umferðina, hvort sem það er gert með uppfestum auglýsingum, með boðum, bendingum, eða umferðarmerkjum. Þeim er og skylt að nema staðar samstundis og lögreglan gefur stöðvunarmerki.

Sérstaka varúð skal sýna í nánd við skóla, leikvelli og aðra staði, þar sem vænta má, að börn séu að leik.

Sömuleiðis skal skylt að sýna sérstaka varúð gagnvart þeim, sem eru á ferð og bera merki fatlaðs fólks.

Þegar ökumaður lögreglubifreiðar, sjúkrabifreiðar, slökkvibifreiðar, eða björgunarbifreiðar gefur hljóð- eða ljósmerki, skal öllum vegfarendum skylt að víkja úr vegi í tæka tíð. Stjórnendum annarra ökutækja er skylt að aka til hliðar eða nema staðar. Vagnar eða sleðar með hesti fyrir mega aldrei standa á almannafæri nema ökumaður eða annar vel hæfur maður gæti hestsins.

26. gr.

Heimilt er blindum mönnum að auðkenna sig með gulum borða með þremur svörtum deplum, bera þeir hann um hægri handlegg fyrir ofan olnboga. Blindur maður réttir fram hægri handlegg, er hann æskir hjálpar vegfarenda, og er þeim þá skylt að veita honum hjálp.

Heyrnarlausum mönnum skal heimilt að hafa grænan borða um báða handleggi fyrir ofan olnboga.

Öðrum en blindum mönnum og heyrnarlausum er óheimilt að bera merki þau, er hér eru tilgreind.

27. gr.

Það er bannað að aka eða ríða á móti skrúðgöngum og líkfylgdum eða fram hjá þeim. Skal víkja úr vegi fyrir þeim, ef unnt er, eða nema staðar, meðan þær fara fram hjá.

28. gr.

Ef ástæða þykir til, vegna umferðarhættu, getur lögreglustjóri bannað akstur, hjólreiðar, eða aðra umferð um vegi eða einstakar götur, enda sé auglýst á gatnamótum, hvaða umferð er bönnuð.

29. gr.

Ljós skal jafnan tendra á bifreiðum, dráttarvélum og öðrum ökutækjum, þegar skyggja tekur og ávallt hafa þau tendruð, er þær eru á ferð, frá því birtu bregður að kvöldi, og þangað til albjart er orðið að morgni.

Lögreglustjóri ákveður nánar um ljósnotkun bifreiða, ef þurfa þykir.

30. gr.

Ökumönnum er skylt að gæta þess, að hemlar, ljós, stýrisútbúnaður og allur öryggisútbúnaður bifreiða, dráttarvéla, og annarra ökutækja séu ávallt í fullkomnu lagi.

31. gr.

Ef bifreið mætir vögnum á stað, þar sem hvorugir komast fram hjá öðrum, skal bifreiðin aka til baka og nema staðar, þar til hinar komast fram hjá henni.

32. gr.

Óheimilt er bifreiðarstjórum að gefa hljóðmerki, nema umferðin gefi tilefni til þess.

Bifreiðarstjórar skulu gæta þess, einkum að næturlagi, að valda eigi hávaða á annan hátt. Þeim ber að sjá um að farþegar í vögnum þeirra hafi eigi neinn hávaða í frammi, er raski friði.

33. gr.

Ef bifreiðarstjóri verður þess var, að laus hross eða annar búpeningur eru á vegi þeim, er hann ekur um, skal hann hægja á bifreiðinni og eigi aka hraðar en á 20 km hraða, þar til hann er kominn fram hjá. Ef gripirnir hlaupa á undan bifreiðinni eftir veginum, má bifreiðin ekki aka á eftir þeim með meiri hraða en 15 km á klst., og eigi lengri leið en hálfan kílómetra í einu.

34. gr.

Þegar ökutæki mætir fjárrekstri á vegi, eða hrossarekstri skal bifreiðarstjóri stöðva bifreiðina, meðan reksturinn er rekinn fram hjá. Komi bifreið á eftir fjárrekstri á vegi, eða hrossarekstri, skal bifreiðarstjóri gera rekstrarmönnum aðvart um, að hann óski að komast fram hjá rekstrinum, og er rekstrarmönnum þá skylt að víkja rekstrinum til hliðar á veginum, svo að bifreiðin komist fram hjá.

Sé eigi hægt að víkja fjárrekstri, eða hrossarekstri út af vegi, vegna skurða eða girðinga meðfram veginum, skal bifreiðarstjóri bíða, unz gripunum er komið á þann stað, sem hægt er að víkja þeim af veginum.

35. gr.

Að öðru leyti skal fara eftir ákvæðum umferðarlaganna og reglugerðum þeim, sem settar eru eða settar verða, samkvæmt þeim lögum um notkun bifreiða.

36. gr.

Á hverju reiðhjóli, sem notað er, skal vera bjalla, sem gefur hvellt hljóð og skulu hjólreiðamenn láta til hennar heyra, ef hætt er við árekstri og ætíð áður en þeir fara fyrir húsdyr, horn eða gatnamót. Glitauga skal ávallt hafa aftan á reiðhjólum.

Skylt er hjólreiðamönnum að hafa ljósker, er snúi fram á reiðhjólunum og lýsi fram undan sér, og hafa þau tendruð, er þeir eru á ferð, frá því skyggja tekur að kvöldi og þar til bjart er orðið að morgni.

Þar sem þarf sérstakrar varúðar við, má aldrei aka hraðar en svo, að stöðva megi hjólin þegar í stað. Á hjólunum mega aldrei vera fleiri menn en hjólin eru gerð fyrir. Skylt er hjólreiðamanni að nema staðar, ef reið hans veldur því, að hestur fælist eða gerist órór. Ef slys vill til, sem stafar af eða stendur í sambandi við notkun hjóla, skal hjólreiðamaður þegar nema staðar, skýra frá nafni sínu, ef þörf gerist. Hjólreiðamaður skal nema staðar, ef lögreglan gefur honum merki um það. Eigandi hjóls ber ábyrgð á brotum á samþykkt þessari, ef hann lánar þeim, sem yngri er en 14 ára hjólið.

IV. KAFLI

Almenn ákvæði um fjallskil og ágang búpenings.

37. gr.

Um rekstur búpenings til afrétta, hirðingu hans og fjallskil fer eftir ákv. laga nr. 42/1969 um afréttarmál og fjallskil og fl. og ákvæðum fjallskilareglugerðar fyrir Vestur-Skaftafellssýslu, eins og þau kunna að vera á hverjum tíma.

Að öðru leyti eru allir skyldir að gæta svo sauðfénaðar síns, geitpenings, hrossa og annarra gripa og alifugla, að ekki gangi og valdi skemmdum á varplöndum, engjum túnum, ökrum og matjurtagörðum annarra. Bæti eigandi eða umráðamaður peningsins skaðann ásamt áföllnum kostnaði, eftir því hvort eignar- eða leigupeningur hefur valdið honum. Um ákvörðun skaðabóta skal fara eftir mati úttektarmanns, nema öðruvísi sé ákveðið í fjallskilareglugerðinni, eða lögum. Skaðabætur skal því aðeins greiða, að landsvæði það, sem fyrir skemmdum varð hafi verið verr varið en venja er í slíkum tilfellum að dómi úttektarmanna.

Hundar, sem ráðast á menn eða elta skepnur út um hagann, eru réttdræpir, hvar sem þeir sjást úti. Flækingshunda og ketti sem ekki eru í eigu eða umsjá neins manns, getur lögreglan látið handsama og auglýsa. Gefi enginn sig fram innan þriggja sólarhringa og borgi áfallinn kostnað, skal lóga slíkum hundum eða köttum, ef enginn vill hirða þá.

Skylt er mönnum að sjá um, að hundar fylgi þeim ekki til kirkju né til heimila, þar sem jarðarfararathöfn fer fram.

V. KAFLI
Um friðun almenningseigna o. fl.

38. gr.

Enginn má skemma, lýta eða óhreinka, né á annan hátt spilla almenningseignum, hvort heldur eru vegir, vatnsból, vatnsveitumannvirki, byggingar, rafáhöld, rafþræðir, ljósker, bryggjur, bryggjuáhöld, símar, brunaboðar, björgunartæki eða annað, sem er ætlað til almenningsnota. Sama gildir um viðtækjaútbúnað einstakra manna.

39. gr.

Enginn má rita, rispa, tjarga, teikna né mála á hús manna eða girðingar eða neitt það, sem hneyksli getur valdið, skemmdum eða óprýði. Enginn má heldur skemma girðingar bær, er standa um afgirta garða, reiti, tún eða önnur mannvirki. Það er bannað að klifra yfir þær eða fara í gegnum þær, nema með leyfi eiganda eða umráðamanns. Enginn má á nokkurn hátt vísvitandi spilla nokkrum eignum sýslubúa. Komi slíkt fyrir skal sá er veldur, bæta fullum bótum þann skaða, sem hann gerir.

40. gr.

Enginn má skemma, troða eða spilla á annan hátt ræktuðum blettum, túnum engjum, matjurtagörðum eða skrúðgörðum manna, hvort sem girt er eða ógirt. Ekki má heldur skemma plöntur né á nokkurn hátt spilla neinu á grasreitum eða saurga þá á nokkurn hátt. Girðingum má ekki spilla, né skilja eftir opin hlið, sem lokað verður. Enginn má hleypa af skotvopni í annars manns landi án leyfis.

41. gr.

Enginn óviðkomandi maður má hagnýta sér neinar nytjar, svo sem beit, berjatöku, egg, veiði, fugla, fiska og annað, án leyfis landráðanda.

Þó mega ferðamenn hagnýta sér hagbeit og berjatöku til neyzlu á staðnum um stundarsakir, meðan á áningu eða hvíld stendur.

Ekki má fleygja á almannafæri í læki eða á fjörur, né neins staðar á víðavangi rusli eða úrgangi.

42. gr.

Öllum er skylt að ganga vel og þrifalega um áningastaði sína og tjaldstæði, eða þar, sem þeir á annan hátt koma saman á víðavangi, hvar sem er innan sýslunnar. Ber að ræsta vandlega slíka staði af öllum óhroða og rusli, svo sem dósum, flöskum bréfum og matarleifum og öðru þvílíku, áður en staðurinn er yfirgefinn, og hylja ruslið vandlega í gröf eða gjótu eða flytja það burt.

Flösku má aldrei brjóta á víðavangi. Bannað er að eyða eða spilla gróðri með lyng- eða hrísrifi eða á annan hátt.

Óheimilt er að brenna sinu eftir 1. maí ár hvert.

VI. KAFLI
Um uppfestar auglýsingar.

43. gr.

Hreppsnefnd ákveður, hvar festa skuli upp auglýsingar frá yfirvöldum og öðrum stjórnarvöldum, og skal hún á kostnað sveitarsjóðs útvega í því skyni spjöld, svo mörg sem þurfa þykir.

Auglýsingar um sjónleiki, sýningar, samsöngva og aðrar skemmtanir, sem leyft er að halda, svo og aðrar auglýsingar, má festa upp hvar sem er með samþykki hlutaðeigandi húsráðanda.

44. gr.

Uppfestar auglýsingar skulu hlutaðeigendur taka niður, þegar þær hafa fullnægt tilgangi sínum. Löglega uppfestar auglýsingar má enginn rífa niður, rissa eða skrifa neitt á þær þeim óviðkomandi, óhreinka eða gera ólæsilegar á annan hátt.

VII. KAFLI
Um veitingastaði, samkomuhús og skemmtanir.

45. gr.

Allir staðir, þar sem höfð er á hendi almenn veitingasala matar og drykkjar og gististaðir fyrir almenning, skulu háðir sérstöku eftirliti lögreglustjóra og skal lögreglunni heimill umgangur um húsakynni þau, sem notuð eru í sambandi við veitingarnar.

Á öllum gistihúsum skal haldin nákvæm gestaskrá.

46. gr.

Hverjum sem hefur veitingasölu, hverju nafni sem nefnist, er skylt að gera allt, sem í hans valdi stendur til að afstýra því, að nokkuð það fari fram í húsi hans, sem kemur í bága við velsæmi og góða reglu.

47. gr.

Á veitingastað má enginn sýna af sér ofsalegt athæfi eða látbragð, hávaða eða ósæmilega hegðun eða hafa áhættuspil um hönd.

48. gr.

Allir almennir veitingastaðir og samkomustaðir skulu vera lokaðir frá kl. 11½ að kvöldi til kl. 6 að morgni, og allir gestir, sem ekki eiga náttstað þar, skulu hafa farið út ekki síðar en ½ stundu eftir að lokað er. Þó má selja ferðamönnum greiða á hvaða tíma sem er. Heimilt er félögum að halda þar samkvæmi, dansleiki og aðrar skemmtanir, sem ekki eru bundnar við neinn sérstakan lokunartíma, ef ekki taka þátt í þeim aðrir en félagsmenn og gestir þeirra. Sama gildir um brúðkaup og samsæti einstakra tiltekinna manna.

49. gr.

Í hverju veitingahúsi eða almennu samkomuhúsi skal eigandinn láta gera salerni og snyrtiherbergi, sem gestum er heimill aðgangur að. Skal veitingamaður eða húsráðandi sjá um, að því sé ávallt haldið vel hreinu og í góðu lagi.

50. gr.

Vilji nokkur halda almenna samkomu, svo sem dansskemmtun sjónleiki, söngskemmtun, íþróttasýningu o. s. frv. er almenningi sé boðið til, eða seldur aðgangur að, eða til að hafa veitingar á staðnum, skal hann til þess leita leyfis lögreglunnar.

Lögreglustjóri veitir slíkt leyfi. Þó getur hann falið hreppstjórum að veita leyfin, hverjum í sínum hreppi.

Tekið skal fram um leið og leyfi er veitt, hvenær samkomunni skuli vera lokið. Einnig er heimilt að binda leyfi því skilyrði, að samkomuhúsinu (samkomustaðnum) skuli lokað fyrr en ákveðið er í 48. gr. og aðgangur ekki leyfður eftir lokunartíma.

Leyfishafa skal skylt að hlýða þeim fyrirmælum, sem lögregluvaldið setur til þess að varðveita góða reglu, velsæmi og hreinlæti. Honum er skylt að hlýða fyrirmælum heilbrigðisnefndar um ræstingu og hreinlæti í húsrýminu, enda skal það ávallt nýræst, er samkoman byrjar.

Lögreglustjóri eða hreppstjóri geta bundið skemmtanaleyfi þeirri kvöð, og lögreglumenn verði á skemmtistað, og haldi þeir uppi löggæzlu og eftirliti á staðnum allan samkomutímann. Kostnað við löggæzlu þessa greiði skemmtanahaldari að því leyti, sem hann er ekki greiddur af almannafé samkvæmt lögreglumannalögum.

Fari nokkuð það fram, er brýtur í bága við reglu og velsæmi, er lögregluvaldinu heimilt að láta slíta samkomunni.

Almennar útisamkomur eru sömu reglum háðar, að svo miklu leyti, sem því verður við komið. Banna má mönnum, sem hafa gerzt brotlegir aðgang að samkomum.

51. gr.

Unglingum innan 16 ára aldurs er óheimill aðgangur að almennum knattborðsstofum, dansstöðum og öldrykkjustöðum. Þeim er heimill aðgangur að almennum veitingastofum, ís-, sælgætis- og tóbaksbúðum eftir kl. 22, nema í fylgd með fullorðnum, sem bera ábyrgð á þeim.

Öll afgreiðsla um söluop til barna eftir að útivistartíma þeirra er lokið er óheimil. Eigendum og umsjónarmönnum þessara stofnana ber að sjá um, að unglingar fái þar ekki aðgang né hafist þar við, fram yfir það, sem leyfilegt er.

Sala tóbaks til barna og unglinga innan 14 ára aldurs er bönnuð.

52. gr.

Sérhverjum, er sjúkling hefur á heimili sínu, er heimilt að fá bannað, að almennar samkomur, sem hárevsti geta valdið, séu haldnar svo nærri húsi hans, að hætta geti stafað af fyrir ónæði.

53. gr.

Föst kvikmyndahús má ekki starfrækja í sýslunni nema með leyfi hlutaðeigandi hreppsnefndar og lögreglustjóra, og með þeim skilyrðum, að því er útbúnað og loftrými snertir, sem hreppsnefndin til tekur. Hreppsnefnd ákveður hve mikið gjald skuli greiða í sveitarsjóð fyrir leyfið, annað hvort árlega, eða fyrir hverja sýningu. Lögreglustjóri getur veitt leyfi til einstakra sýninga og ákveður hann þá gjaldið í sveitarsjóð.

54. gr.

Ef sýndar eru myndir, sem að dómi barnaverndarnefndar eru siðspillandi, hvort sem það eru skuggamyndir eða kvikmyndir, getur lögreglustjóri bannað að sýna þær. Barnaverndarnefnd getur bannað, ef henni sýnist ástæða til, að láta börn horfa á myndir sem geta haft vond áhrif á þau.

VIII. KAFLI

Almenn ákvæði um hreinlæti og þrifnað.

55. gr.

Enginn má saurga eða á nokkurn hátt spilla neyzluvatni manna, hvort heldur er rennandi vatn í ám, lækjum eða vatnsleiðslum eða í þróm eða brunnum. Vatnsból

skulu vera vel varin fyrir öllum óþrifnaði, og þess stranglega gætt, að skólpi eða öðru, er óþrifnaði veldur, sé eigi hellt þann veg, að runnið geti að þeim.

Fataþvottur eða önnur skarnhreinsun má ekki eiga sér stað svo nálægt brunnum að nokkur hætta sé á, að neyzluvatn saurgist af.

56. gr.

Bannað er að hella skólpi á götu eða almannafæri, ekki má heldur hella þar eða skilja eftir neitt það, er óþrifnaði veldur.

For, slor og annað þvílíkt skal jafnan flytja í heilum ílátum eða vögnum um götur og alfaravegi, og skal sá, er á eða sá sem flytur, hreinsa upp, ef niður á götuna fer.

Safngryfjur og forir skulu vera þaktar, svo engan daun leggi af þeim, og svo vel umgirtar, að engin hætta geti stafað af fyrir menn og skepnur.

57. gr.

Skepnum má aðeins slátra í húsum inni og þess vandlega gætt, að skepnur sjái ekki til og sé sláturstaður hreinsaður að slátrun lokinni.

Bannað er að láta hunda komast á blóðvöll, þegar slátrað er sauðfénaði.

58. gr.

Við hvert sláturhús skulu vera nægilega mörg ílát undir innanmein og þannig fyrir komið, að öruggt sé, að hundar nái ekki til að éta úr þeim. Við heimaslátrun skal hafa á blóðvelli ílát með loki undir sull og innanmein. Að lokinni hverri slátrun, skal annað hvort brenna þessi sollnu líffæri eða grafa þau, minnst fullan meter í jörðu niður. Annars skulu sláturhússtjórar og aðrir, sem við slátrun fást, fara eftir fyrirskipunum héraðslækna og reglum þeim, er þeir kunna að setja um þessi efni.

Öll innyfli búfjár, sem ekki eru nytjuð, skulu grafin eða brennd, þegar í stað að slátrun lokinni, og skal þess gætt, að hundar nái ekki til þeirra.

59. gr.

Heilbrigðisnefndir hafa hver í sínum hreppi eftirlit með öllu því, sem að almennum þrifnaði lýtur. Fer um þetta efni eftir þeim heilbrigðissamþykktum, sem nú gilda fyrir einstaka hreppa sýslunnar eða þeim heilbrigðisssamþykktum, sem síðar kunna að verða settar fyrir hreppa sýslunnar.

ANNAR ÞÁTTUR

VIÐAUKAÁKVÆÐI, ER TAKA TIL VÍKURKAUPTÚNS

IX. KAFLI

Sérákvarðanir um umferðina innan kauptúnsins.

60. gr.

Stéttir meðfram götum, eru eingöngu ætlaðar gangandi mönnum og mega menn ekki halda kyrru fyrir eða staðnæmast þar til langframa, svo truflun valdi.

Gangandi menn mega ekki safnast saman á akbrautum, gangstéttum, eða gangstígum, þannig að þeir trufli á nokkurn hátt umferð annarra.

Ekki mega gangandi menn flytja neitt það með sér á akbrautum, gangstígum eða gangstéttum, sem er til hindrunar eða truflunar öðrum vegfarendum, eða getur valdið þeim tjóni.

Gangandi menn skulu nota gangstéttir og gangstíga, sem liggja með akbrautum. Skulu þeir að jafnaði ganga á hægri hluta stéttar eða stígs, og víkja til hægri fyrir þeim, sem á móti koma, en hleypa þeim framhjá sér á vinstri hönd, er fram úr ganga.

Ef ekki er gangstétt eða gangstígur meðfram vegi, skulu menn að jafnaði ganga á vinstri vegarbrún og aldrei fleiri en 2 samhliða.

Þar sem merkt er gangbraut yfir veg, skulu menn nota hana, er þeir ætla yfir veginn. Ef ekki er gangbraut, skulu menn ávallt ganga þvert yfir veg, með jöfnum hraða. Gangandi menn skulu gæta vel að umferð, áður en farið er yfir veg.

Við gangbrautir yfir veg, skulu bifreiðarstjórar, hjólreiðamenn og aðrir ökumenn gæta sérstakrar varúðar. Skulu þeir nema staðar við gangbrautir, ef vegfarandi er þar á ferð framundan ökutækinu eða á leið í veg fyrir það. Enn fremur skulu ökumenn nema staðar við gangbrautir, ef vegfarandi bíður sýnilega færis að komast yfir götu, eða er í þann veginn að fara út á gangbraut. Þegar ökumenn af þessum ástæðum hafa numið staðar, skulu þeir bíða unz hinir fótgangandi vegfarendur eru komnir leiðar sinnar.

Fótgangandi vegfarendur eru og skyldir til að gæta almennrar varkárni er þeir leggja út á gangbraut, eða yfir veg, sérstaklega skulu þeir gæta þess, að ökutæki sem nálgast, hafi nægan tíma og svigrúm til þess að nema staðar utan markalínu gangbrautar, ef þess er þörf.

Bannað er að stöðva ökutæki á gangbrautum, eða þannig að nokkur hluti þess taki yfir gangbraut, nema nauðsyn beri til, svo sem til að forðast árekstur eða annað slys.

61. gr.

Eigi má fleygja glerbrotum, steinum, nöglum, hálmi, ávaxtahýði, pappírsrusli eða öðru þess konar á almannafæri eða í opin göturæsi, né heldur skvetta þar skólpi eða öðru, er valdið getur hættu eða óþægindum fyrir vegfarendur.

Bannað er að hrista gólfábreiður, viðra sængurföt, eða hengja þvott eða annað til þerris á götu, við torg eða á almannafæri.

62. gr.

Þegar hús eru byggð að nýju, eða eldri hús rifin og byggð upp að nokkru eða öllu leyti, skal eigandanum, ef húsið liggur við götu eða svæði, sem almenningur fer um, skylt að skýra lögreglustjóra frá, áður en verkið byrjar, og sanna fyrir honum heimild sína til verksins. Hann skal haga sér eftir þeim fyrirmælum, sem lögreglustjóri setur til að afstýra hættu, farartálma eða óþægindum fyrir vegfarendur. Verkfæri og verkefni má ekki leggja frá sér á almannafæri, nema þar sem lögreglustjóri leyfir, og má ekki liggja þar lengur en nauðsyn krefur. Mold, möl, leifar af verkefni og annað sem af byggingunni stafar, skal eigandinn færa burtu, þegar húsgerðinni er svo langt komið eða verki því, sem unnið er að, að því verði við komið.

63. gr.

Palla, stoðir og annan útbúnað við húsasmíðar eða önnur mannvirki, eða viðgerðir á þeim, skal gera nægilega traust. Heimilt er lögreglunni að gera ráðstafanir hér að lútandi. Lausir stigar, sem notaðir eru við viðgerðir á húsum, málun, gluggaþvott eða þess konar, skulu vera nægilega traustir.

64. gr.

Nú gengur kjallaragangrið út að stétt eða götu og lengra fram en húshlið, og skal þá vera traust handrið beggja megin við það. Auk þess getur lögreglustjóri krafizt að kjallaraopið sé byrgt með hlemmum eða hlera, frá því dimmir á kvöldin, þar til birtir að morgni. Í kringum birtugrófir við stétt eða götu, skal setja handrið úr járni

eða öðrum málmum, eða nægilega sterkar járngrindur yfir, jafnhátt stéttinni eða götunni. Handrið samkvæmt þessari grein, mega ekki vera lægri en 60 cm.

65. gr.

Bannað er að hafa þakjárn, eða parta af þakjárni laust úti, og hafa eigendur ábyrgð á, að slíkt ekki fjúki öðrum til tjóns og meiðsla. Sama gildir og um spýtnarusl og annað þess háttar, sem meiðslum eða skemmdum getur valdið, ef fýkur.

66. gr.

Hluti, sem tálmað geta umferðinni, má aldrei setja á vegi, stræti eða annan alfaraveg eða svo nærri, að nokkur hluti þess gangi inn á veginn eða yfir hann, og getur hreppsnefnd, og lögreglustjóri, eða hvort um sig, látið færa slíka muni burtu á kostnað umráðamanns, ef hann ekki gerir það sjálfur, eftir að hafa verið aðvaraður.

67. gr.

Í fjöru má ekki skilja eftir eða kasta grjóti eða neinu öðru, er tjóni getur valdið skipum eða bátum, eða á nokkurn hátt hindrað umferð.

X. KAFLI

Um umferð á götum Víkurkauptúns.

68. gr.

Ökuhraða bifreiða skal ávallt stilla svo, að komizt verði hjá slysum og þannig, að umferð um götuna sé ekki trufluð, og má ökuhraði aldrei vera meiri en 35 km á klukkustund. Þar sem bifreiðarstjóri sér skammt frá sér, í kröppum bugðum, við gatnamót, þar sem vegur er sleipur og þar sem mikil umferð er, skal gæta sérstakrar varúðar, og má þar aldrei aka hraðar en svo, að stöðva megi bifreiðina þegar í stað. Sé for eða bleyta á götu skal aka svo að ekki slettist á aðra vegfarendur, gangstéttir eða byggingar.

69. gr.

Með bifreiðar og önnur farartæki, skal fara svo nærri vegarbrún eða gangstétt til hægri handar, sem auðið er. Um götuhorn skal ekið í kröppum boga, ef snúið er til hægri handar en í löngum boga ef snúið er til vinstri handar.

Á götuhornum er bannað að aka fram úr farartæki, sem á undan fer. Sömuleiðis er bannað að stöðva ökutæki á gatnamótum, eða fast við þau.

Þessi ákvæði gilda einnig um hestvagna, eftir því sem við á.

70. gr.

Reiðmenn skulu ávallt gæta fyllstu varkárni á götum Víkurkauptúns og ekki ríða hraðar en töltferð.

Hestar, sem staddir eru í kauptúninu skulu ávallt hýstir um nætur.

Ferðamenn, sem viðdvöl hafa í kauptúninu, skulu tafarlaust koma hestum sínum í hús eða haga eftir tilvísun lögreglunnar, nema þeir hafi leyfi til að geyma þá á túnlóðum einstakra manna.

Hesta má aldrei binda úti við í kauptúninu, né láta þá standa í réttum í köldu veðri eða óhæfilega lengi að dómi lögreglunnar, þó gott veður sé. Getur lögreglan tekið slíka hesta til varðveizlu á kostnað umráðamanna.

71. gr.

Hlass, sem flutt er á ökutæki um kauptúnið, má ekki vera þyngra en svo, að ökutækið beri það auðveldlega, því skal vel fyrir komið og fest svo að ekki haggist.

Ekki má það dragast með jörðu né ná langt út af ökutækinu. Með málmvarning skal svo fara að ekki hljótist hávaði af.

Búnaði ökutækja, sem flutt er á möl, sandur og mold o. þ. h., skal svo hagað, að ekki hrynji úr, þar sem farið er um.

XI. KAFLI
Um skepnuhald o. fl. í Víkurkauptúni.

72. gr.

Hænsni eða aðra alifugla má ekki hafa nema þeir séu í tryggilega afgirtu svæði, svo að þeir geti ekki gert öðrum óskunda.

73. gr.

Það er á ábyrgð eiganda, að sauðfé, geitfé eða annar búpeningur geri engan óskunda eða skaða í Víkurkauptúni. Þegar um tjón á túnum, matjurtagörðum, skrúðgörðum eða öðrum afgirtum landsvæðum er að ræða, kemur þessi ábyrgð því aðeins til greina, að búpeningur smjúgi eða stökkvi yfir fullgildar girðingar. Ef ágreiningur rís um það hvort girðing sé fullgild, skulu úttektarmenn hreppsins meta það.

Úttektarmenn skulu einnig meta uslagjöld af völdum ágangsbúpenings, ef ágreiningur verður þar um. Má selja búpeninginn á opinberu uppboði til lúkningar uslagjöldum og kostnaði öllum, ef greiðsla fæst ekki á annan hátt.

74. gr.

Enginn má láta hesta sína, sauðfé eða nautpening ganga lausan um götur kauptúnsins.

Ber lögreglunni að handsama slíkan fénað og ráðstafa á kostnað eigenda.

75. gr.

Ekki mega hundar ganga lausir á götum kauptúnsins. Flækingshunda og hunda, sem ekki eru í fylgd með eiganda eða umráðamanni, skulu lögreglumenn handsama og lóga þegar í stað.

Hundar, sem ráðast á menn eða skepnur, eru réttdræpir.

76. gr.

Flækingsketti, sem enginn eigandi finnst að, skulu lögreglumenn aflífa.

77. gr.

Um sauðfjárrekstra og hrossarekstra, sem koma til kauptúnsins, gerir lögreglustjóri þær fyrirskipanir, sem nauðsynlegar þykja til að afstýra farartálma eða hættu fyrir börn og aðra vegfarendur.

XII. KAFLI
Um lóðir og mannvirki í Víkurkauptúni.

78. gr.

Enginn má byggja á landi kauptúnsins neins konar hús, hvorki á lóðum einstakra manna, hvort sem lóðarhafi sjálfur vill byggja eða annar, né á leigðum lóðum, nema með leyfi byggingarnefndar og eftir fyrirmælum hennar. Sama gildir um girðingar eða önnur mannvirki.

XIII. KAFLI
Um eftirlit með börnum í Víkurkauptúni.

79. gr.

Foreldrum og öðrum hlutaðeigendum er skylt að annast um að tilhlýðilegt eftirlit sé haft með börnum, sem eru á þeirra vegum, þegar þau eru á almannafæri.

Börn 13 ára og yngri, mega ekki vera á almannafæri síðar en kl. 21 á tímabilinu frá 1. október til 1. maí og ekki seinna en kl. 23 frá 1. maí til 30. september, nema þau séu í fylgd með fullorðnum.

Unglingar nygri en 16 ára, mega ekki vera úti eftir kl. 22 á tímabilinu frá 1. október til 1. maí, eða á meðan skóli starfar. Á laugardögum til kl. 23.30.

Þegar sérstaklega stendur á, getur lögreglustjóri sett til bráðabirgða strangari reglur um útivist barna allt að 16 ára.

Lögreglustjóri getur í sérstökum tilfellum veitt undanþágur frá ákvæðum þessarar greinar að fengnum tillögum barnaverndarnefndar.

Barnaverndarnefndum er skylt að vera lögreglunni til aðstoðar við að sjá um að ákvæðum þessum sé hlýtt.

XIV. KAFLI
Um almennt hreinlæti í Víkurkauptúni og þéttbýli sýslunnar.

80. gr.

Á almannafæri má ekki kasta hræjum, slógi, ösku, sorpi, skólpi eða öðrum óhreinindum. Allt slíkt skal láta í gryfjur þær, sem mykja og annar áburður er látinn í, eða grafa með öðrum hætti.

Skyldur er hver húsráðandi við götur kauptúnsins, að sjá um, að haldið sé hreinum portum og annarri óbyggðri lóð kringum hús hans. Enginn má fleygja sorpi eða öðrum óhreinindum inn á lóð annars manns, eða orsaka að slíkt berist á lóðina.

Ekki má fleygja rusli eða láta skólp renna í Víkurá.

81. gr.

Áburð og annað slíkt, sem óþef leggur af, má aðeins flytja um göturnar í lokuðum vögnum, vel þéttum. Má eigi fylla þá svo, að úr þeim hrynji á meðan á flutningnum stendur.

82. gr.

Sorphauga, áburðarhauga, salerni, forir eða því um líkt, má ekki hafa í nánd við götur, stræti eða svæði, sem almenningur fer um, nema í gryfjum nægilega byrgðum, og skal þá hafa til þess leyfi heilbrigðisnefndar.

83. gr.

Á húshliðum eða göflum, sem vita að götum, strætum eða torgum, má ekki hengja á nagla eða festa á annan hátt neins konar fiskföng eða annað, sem óþrifnaður er af eða óþefur, og ekki má heldur hafa fisktrönur á almannafæri.

84. gr.

Í opin ræsi má ekki kasta neinu því, sem óhollustu getur valdið eða stíflað rennurnar.

ÞRIÐJI ÞÁTTUR
ALMENN ÁKVÆÐI

XV. KAFLI
Um staðgildi samþykktarinnar og hvernig henni skuli beitt.

85. gr.

Samþykkt þessi gildir fyrir lögsagnarumdæmi Vestur-Skaftafellssýslu. Gilda ákvæði II. þáttar aðeins um Víkurkauptún, og annað þéttbýli, þó ekki jarðirnar Suður-Vík og Norður-Vík.

86. gr.

Hreppstjórar skulu, hver í sínum hreppi, hafa gætur á, að fyrirmælum samþykktar þessarar sé hlýtt, og ástunda að koma í veg fyrir brot á henni.

Komist hreppstjóri að því, að brot sé framið, skal hann jafnskjótt kynna sér málavöxtu og senda lögreglustjóra skýrslu um málið án tafar.

XVI. KAFLI
Um hegningarákvæði, kostnað o. fl.

87. gr.

Með mál, sem rísa út af brotum á samþykkt þessari skal farið að hætti opinberra mála.

88. gr.

Brot gegn samþykkt þessari varða sektum.

Hagnaður sá, er sökudólgur kann að hafa haft af broti sínu og enginn einstakur maður á tilkall til, skal upptækur gerður og renna, auk sektar, í sveitarsjóð þess hrepps, þar sem brotið er framið. Nú hefur maður drýgt brot í fleirum en einum hreppi sem refsað er fyrir í sama máli, og rennur þá sekt hans og upptækur hagnaður í sýslusjóð.

89. gr.

Ef einhver lætur það ógert, sem er skylda hans samkv. samþykkt þessari eða fyrirskipunum lögreglustjóra samkv. henni, getur lögreglustjóri látið framkvæma það. Kostnað við þetta og kostnað, sem leiðir af þeim ráðstöfunum, sem lögreglustjóri gerir, eða lætur gera til að hindra brot gegn samþykktinni, greiðir sveitarsjóður þess hrepps, þar sem ráðstöfunin er framkvæmd, en skyldur er hinn seki að endurgreiða kostnaðinn að fullu.

90. gr.

Kostnaður, sem leiðir af samþykkt þessari, og ekki verður krafizt af einstökum mönnum, greiðist úr sveitarsjóði þess hrepps þar sem til hefur verið kostað.

Leiði kostnað af ráðstöfunum, er varða lögsagnarumdæmið í heild, greiðist hann úr sýslusjóði.

91. gr.

Samþykkt þessi öðlast þegar gildi.

Lögreglusamþykkt þessi, sem sýslunefnd Vestur-Skafafellssýslu hefur samið og samþykkt samkvæmt lögum nr. 107 8. maí 1935 um lögreglusamþykktir utan kaupstaðanna, staðfestist hér með og birtist til eftirbreytni öllum þeim, sem hlut eiga að máli.

Dóms- og kirkjumálaráðuneytið, 28. september 1972.

Ólafur Jóhannesson.

Ólafur W. Stefánsson.

AUGLÝSING

um umferð í Reykjavík.

Samkvæmt heimild í 65. gr. laga nr. 40 frá 23. apríl 1968 hefir eftirfarandi verið ákveðið:

1. Bifreiðastöður verða bannaðar á Smiðjustíg milli Hverfisgötu og Lindargötu, báðum megin götunnar.
2. Stöðvunarskylda verður á Skeiðarvogi gagnvart umferð um Suðurlandsbraut.
3. Vesturberg verður aðalbraut, þó þannig, að á gatnamótum við Norðurfell og Suðurhóla gildir almennur umferðarréttur.

Framangreindar reglur taka gildi 1. ágúst 1972.

Lögreglustjórinn í Reykjavík, 11. júlí 1972.

Sigurjón Sigurðsson.

21. september 1972. Nr. 263.

AUGLÝSING

um skipulag í Miklaholtshreppi í Snæfellsnessýslu.

Að fengnum tillögum skipulagsstjórnar ríkisins hefur ráðuneytið samkvæmt heimild í 4. gr. 2. mgr. skipulagslaga nr. 19 21. maí 1964 ákveðið, að ákvæði skipulagslaga nr. 19/1964 skuli ná til Miklaholtshrepps í Snæfellsnessýslu að undanskildum nauðsynlegum byggingum vegna búrekstrar á lögbýlum.

Félagsmálaráðuneytið, 21. september 1972.

Hannibal Valdimarsson.

Hallgrímur Dalberg.

4. október 1972. Nr. 264.

AUGLÝSING

um staðfestingu sjávarútvegsráðuneytisins á verðgrundvelli á frystri rækju fyrir framleiðslutímabilið frá 1. júní til 31. október 1972.

Með skírskotun til laga nr. 72 28. maí 1969, um Verðjöfnunarsjóð fiskiðnaðarins og samkvæmt tillögum stjórnar Verðjöfnunarsjóðs, hefur ráðuneytið staðfest grundvallarverð á frystri rækju fyrir framleiðslutímabilið frá 1. júní til 31. október 1972.

Vélskelflett rækja:

1 × 25 lbs. sérfryst, cif £ 0.54 pr. lb.
Verðbil verði 2%.

Verðgrundvöllur þessi kemur í stað verðgrundvallar, sem staðfestur var af ráðuneytinu 24. maí s. l.

Sjávarútvegsráðuneytið, 4. október 1972.

F. h. r.

Þórður Ásgeirsson.

Gylfi Þórðarson.

REIKNINGUR

Seðlabanka Íslands.

Efnahagur 31. desember 1971.

Eignir:

Erlendar eignir í frjálsum gjaldeyri:				
a) Gull	kr.	89 341 741		
b) Sérstök dráttarréttindi við Alþjóðagjaldeyissjóðinn	—	260 533 768		
c) Gullframlag til Alþjóðagjaldeyrissjóðsins	—	506 000 000		
d) Erlendir bankar o. fl.	—	2 358 076 419		
e) Erlend verðbréf og ríkisvíxlar	—	2 820 087 227		
			kr.	6 034 039 155
Vöruskiptareikningar			—	18 353 608
Krónuframlag til Alþjóðagjaldeyrissjóðsins			—	1 518 000 000
Innlánsstofnanir:				
a) Óinnleystir tékkar	kr.	988 697		
b) Reikningsskuldir	—	85 340 672		
c) Önnur stutt lán	—	516 000 000		
d) Verðbréf	—	92 235 534		
e) Endurkeyptir víxlar	—	2 052 973 000		
			—	2 747 537 903
Fjárfestingarlánastofnanir:				
a) Reikningsskuldir	kr.	135 048 603		
b) Önnur stutt lán	—	80 000 000		
c) Verðbréf	—	486 113 228		
d) Endurlánað erlent lánsfé	—	216 442 850		
			—	917 604 681
Ríkissjóður og ríkisstofnanir:				
a) Aðalviðskiptareikningar ríkissjóðs	kr.	61 322 838		
b) Ýmsir ríkisreikningar	—	140 291 967		
c) Ríkisstofnanir	—	356 906		
d) Verðbréf	—	712 555 400		
e) Endurlánað erlent lánsfé	—	244 402 400		
			—	1 158 929 511
Aðrir aðilar:				
a) Ýmsir reikningar	kr.	5 388 906		
b) Verðbréf bæjar- og sveitarfélaga	—	96 971 222		
c) Önnur verðbréf	—	579 293 980		
			—	681 654 108
Bankabyggingar			—	2 000 000
Ýmsir skuldunautar			—	13 812 620
Ógreiddir vextir			—	29 134 826
Peningar í sjóði			—	2 334 100
			Kr.	13 123 400 512

Skuldir:

Seðlar og mynt			kr. 1 821 370 745
Innlánsstofnanir:			
a) Almennar innstæður	kr.	182 534 337	
b) Innstæður á uppsagnarreikningum	—	25 081 667	
c) Bundnar innstæður	—	4 029 816 270	
			— 4 237 432 274
Fjárfestingarlánastofnanir			— 465 798 262
Ríkissjóður og ríkisstofnanir:			
a) Ýmsir ríkisreikningar	kr.	309 556 615	
b) Ríkisstofnanir, almennar innstæður	—	267 667 549	
c) Ríkisstofnanir, uppsagnarreikningar	—	69 777 000	
			— 647 001 164
Sjóðir í vörzlu opinberra aðila			— 1 354 397 261
Mótvirðisfé			— 21 394 924
Aðrir aðilar			— 37 372 062
Erlendar skuldir í frjálsum gjaldeyri til skamms tíma			— 679 623 168
Vöruskiptareikningar			— 203 589 974
Erlend lán til langs tíma			— 486 618 254
Innstæður Alþjóðagjaldeyrissjóðsins			— 1 518 771 412
Mótvirði sérstakra dráttarréttinda við Alþjóðagjaldeyrissjóðinn			— 438 328 000
Innstæður Alþjóðabankans og systurstofnana hans			— 40 128 000
Ýmsir skuldheimtumenn			— 62 046 560
Fyrirfram greiddir vextir			— 28 710 206
Gengisbreytingarreikningur			— 271 187 418
Arðsjóður			— 48 372 144
Stofnfé			— 100 000 000
Varasjóður			— 350 000 000
Húsbyggingarsjóður			— 110 000 000
Gengisreikningur			— 138 143 220
Arðjöfnunarsjóður			— 40 000 000
Lagt til hliðar vegna Eftirlaunasjóðs			— 17 500 000
Óráðstafaður tekjuafgangur:			
a) Frá árinu 1970	kr.	4 243 898	
b) Samkvæmt rekstrarreikningi 1971	—	51 354 543	
	kr.	55 598.441	
Frá dregst:			
a) Lagt í varasjóð kr. 23 553 000			
b) Lagt í húsbyggingarsjóð — 19 129 977			
c) Lagt í arðjöfnunarsjóð — 7 300 000			
	kr.	49 982 977	
			— 5 615 464
			Kr. 13 123 400 512

Rekstrarreikningur árið 1971.

Gjöld:

Vextir af innstæðum	kr.	464 612 342	
Vextir af varasjóði	—	24 300 000	
Vextir af öðrum eigin sjóðum	—	14 364 000	
			kr. 503 276 342
Vextir af skuldum erlendis			— 29 712 715
Kostnaður við seðla og mynt			— 13 844 103
Rekstrarkostnaður			— 67 918 399
Kostnaður við húsnæðisbreytingar			— 1 725 873
Þátttaka í kostnaði Efnahagsstofnunarinnar			— 4 338 000
Framlag til Eftirlaunasjóðs starfsmanna			— 5 000 000
Til ríkissjóðs skv. l. nr. 4/1960			— 8 480 299
Arður af stofnfé			— 13 000 000
Rekstrarhagnaður til ráðstöfunar			— 51 354 543
			Kr. 698 650 274

Tekjur:

Vextir af endurkeyptum víxlum	kr.	119 345 571
Vextir af öðrum innlendum lánum	—	247 210 922
Vextir af erlendum innstæðum og verðbréfum	—	316 953 233
Tekjur af sölu gjaldeyris	—	9 374 538
Umboðslaun af erlendum yfirfærslum	—	4 759 294
Ýmsar tekjur	—	1 006 716
	Kr.	698 650 274

Reykjavík, 2. febrúar 1972.

SEÐLABANKI ÍSLANDS

Jóhannes Nordal. **Davíð Ólafsson.** **Svanbjörn Frímannsson.**

Jóhann T. Ingjaldsson.

Framanritaðan efnahags- og rekstrarreikning höfum við endurskoðað og borið saman við bækur bankans, og er hann í samræmi við þær. Einnig höfum við á árinu sannreynt, að verðbréf og aðrar bókfærðar eignir eru fyrir hendi.

Egill Símonarson, endurskoðandi, kjörinn af bankaráði.

Gunnlaugur Arnórsson,
aðalendurskoðandi.

Reikningurinn staðfestist hér með.

Fyrir hönd bankaráðs

Birgir Kjaran,
formaður.

Með skírskotun til framanskráðra yfirlýsinga endurskoðenda og bankaráðs úrskurðast reikningurinn réttur.

Reykjavík, 12. apríl 1972.

Lúðvík Jósepsson,
viðskiptaráðherra.

REIKNINGUR

Barnaspítalasjóðs Hringsins.

Rekstrarreikningur 1971.

Tekjur:

Áheit og gjafir	kr.	311 100.00
Seld minningarkort	—	325 700.00
Vextir	—	530 645.40
Ýmsar tekjur	—	1 271 399.20
	Kr.	2 438 844.60

Gjöld:

Ýmis kostnaður	kr.	56 447.00
Nettó tekjur	—	2 382 397.60
	Kr.	2 438 844.60

Efnahagsreikningur pr. 13. maí 1972.

Eignir:

Verðbréf	kr.	963 500.00
Bankainnstæður	—	5 665 496.70
Aðrar eignir	—	273 750.00
	kr.	6 902 746.70

Skuldir:

Höfuðstóll pr. 13. maí 1972	kr.	6 902 746.70
	kr.	6 902 746.70

Framanskráðan rekstrar- og efnahagsreikning ársins 1971 höfum við endurskoðað og ekkert fundið athugavert.

Við höfum sannreynt, að bankainnstæður eru fyrir hendi.

Reykjavík, 13. maí 1972.

Ragnar Á. Magnússon, löggiltur endurskoðandi,

pr. *Björn Ó. Björgvinsson.*

REGLUGERÐ

um breyting á reglugerð nr. 171/1968 fyrir Félagsstofnun stúdenta við Háskóla Íslands.

1. gr.

Á eftir 2. málsgr. 8. gr. komi ný málsgrein svo hljóðandi:

Heimilt er Félagsstofnun stúdenta að útvega samtökum nemenda á menntaskólastigi námsbækur, sé þess óskað.

2. gr.

Reglugerð þessi er sett samkvæmt tillögu stjórnar Félagsstofnunar stúdenta, að fenginni umsögn háskólaráðs og Stúdentaráðs Háskóla Íslands, sbr. 6. gr. laga nr. 33/1968, og öðlast þegar gildi.

Menntamálaráðuneytið, 8. september 1972.

Magnús T. Ólafsson.

Birgir Thorlacius.

REGLUGERÐ

um holræsi í Eskifjarðarhreppi.

1. gr.

Þegar Eskifjarðarhreppur hefur látið leggja holræsi í veg, götu eða annað opið svæði eða þar sem hreppurinn hefur tekið að sér viðhald og endurnýjun holræsa, er þeim húseigendum, er þar eiga húseignir að eða í námunda við og til holræsa geta náð, skylt að leggja á sinn kostnað holræsi frá húsinu, er flytji allt skólp frá því út í aðalræsið. Regnvatn af húsum og lóðum skal einnig, ef unnt er, leiða í ræsið eða í sérstakt holræsi fyrir ofanjarðarvatn, ef gert er, samkvæmt fyrirmælum verkstjóra. Vanræki einhver að láta gera nýtt holræsi eða endurnýja eldra, innan hæfilegs frests, sem sveitarstjóri ákveður, getur hreppurinn látið vinna verkið á kostnað húseiganda.

2. gr.

Eskifjarðarhreppur lætur leggja holræsastúta út frá aðalræsi í nýjum götum, sem hann lætur gera eftir 1. janúar 1973. Skulu stútar þessir ná út fyrir götu að lóðarmörkum húsa. Heimlagnir eru á kostnað húseiganda. Við raðhús eða fjölbýlishús skal um holræsastúta fara eftir nánari skilmálum um lóðaúthlutun.

3. gr.

Sveitarstjóri, verkstjóri og byggingarfulltrúi, undir yfirstjórn sveitarstjórnar, fara með stjórn framkvæmda, er holræsakerfi kauptúnsins varða. Heimilt er sveitarstjórn að fela sérstökum umsjónarmanni yfirstjórn holræsakerfisins. Áður en húseigandi byrjar að leggja holræsi sitt skal fá samþykki umsjónarmanns þar til. Skal húseigandi leggja fram teikningar af frárennsliskerfi sínu, ef krafizt verður. Skylt er húseiganda að hlýða fyrirmælum umsjónarmanns á öllu því, er að tilhögun og lagningu ræsanna lýtur, enda hafi starfsmenn hreppsins ávallt eftirlit með því, að vel og örugglega sé frá öllu gengið.

4. gr.

Allt efni, sem notað er til holræsagerðar, skal standast kröfur byggingarsamþykktar, en auk þess getur byggingarnefnd sett reglur um sérstaka hreinsibrunna á holræsakerfi húseiganda, þar sem ástæða þykir til.

5. gr.

Bannað er að láta renna í holræsakerfið sýrur, olíur eða önnur efni, sem valdið geta skemmdum á holræsakerfinu eða varanlegri mengun.

6. gr.

Kostnaður við aðalholræsakerfið greiðist úr sveitarsjóði, en til að standast þann kostnað, er húseigendum, sem hús eiga við veg, götu eða opið svæði, þar sem holræsi er lagt í, skylt að greiða árlegt holræsagjald, sem nemur 0.10% af hinu opinbera fasteignamati húss eins og það er reiknað á hverjum tíma. Undanþága frá greiðslu hins almenna fasteignaskatts skapar ekki undanþágu frá greiðslu holræsagjalds. Gjald þetta getur sveitarstjórnin hækkað um allt að 50%, án þess að leita þurfi staðfestingar ráðuneytisins.

7. gr.

Holræsagjaldið greiðist af húseiganda og er hann einn ábyrgur fyrir greiðslu þess gagnvart sveitarsjóði. Kröfur, sem sveitarsjóður kann að öðlast samkvæmt reglugerð þessari, má taka lögtaki á kostnað gjaldenda og eru gjöld þessi tryggð með lögveði í húseigninni í næstu 2 ár eftir gjalddaga, með fasteignamatsveði fyrir hvers konar samningsveði og aðfararveði. Gjalddagi holræsagjalda er 2. janúar ár hvert.

8. gr.

Brot gegn reglugerð þessari varða sektum allt að kr. 100 000.00, nema þyngri refsing liggi við samkvæmt lögum. Með mál út af brotum á reglugerð þessari skal farið að hætti opinberra mála.

Reglugerð þessi, sem samin er og samþykkt af hreppsnefnd Eskifjarðarhrepps, staðfestist hér með samkvæmt vatnalögum nr. 15 20. júní 1923, til að öðlast gildi þegar í stað og birtist til eftirbreytni öllum þeim, sem hlut eiga að máli.

Félagsmálaráðuneytið, 21. september 1972.

F. h. r.

Hjálmar Vilhjálmsson.

Hallgrímur Dalberg.

21. september 1972. Nr 269.

REGLUGERÐ

fyrir Vatnsveitu Eskifjarðarhrepps.

1. gr.

Hreppsnefnd Eskifjarðarhrepps fer með stjórn vatnsveitunnar, sem er eign Eskifjarðarhrepps. Hún hefur einkarétt til reksturs vatnsveitu og sölu vatns á svæði því, er vatnsveitan nær yfir og getur fullnægt og einnig til hafnarinnar. Vatnsveitan er sjálfstætt fyrirtæki í rekstri Eskifjarðarhrepps, með sérstöku reikningshaldi.

2. gr.

Meðan hreppsnefndin ákveður ekki annað, annast verkstjóri hreppsins ásamt starfsmönnum hreppsins, eða sérstakur umsjónarmaður daglegan rekstur vatnsveitunnar.

3. gr.

Vatnsveita Eskifjarðarhrepps lætur leggja vatnsæðar svo víða um kauptúnið, sem henta þykir, svo að húseigendur eigi greiðan aðgang að þeim í fyrirhuguðu vegarstæði eða götu, er lóðir þeirra liggja að, enda sé húsið reist með samþykki byggingarnefndar. Frá aðalæðum skulu húseigendur leggja vatnsæðar á sinn kostnað.

4. gr.

Hver sá, er komast vill í samband við vatnsveituna, skal senda beiðni til umsjónarmanns, enda sé vatnið ætlað til heimilisþarfa. Vatnsnot til annarra þarfa skulu að jafnaði leyfð með nánari fyrirmælum og skilyrðum, er vatnsveitan setur hverju sinni. Vélar og önnur tæki, þau er nota vatn, önnur en venjuleg heimilistæki, má ekki tengja við hús eða heimæðar nema að fengnu leyfi vatnsveitunnar. Einnig getur vatnsveitan fyrirskipað breytingar á eldri tækjum og vélum, ef nauðsyn krefur. Réttur húseiganda til vatnsnota skuldbindur ekki vatnsveituna til þess að tryggja, að þrýstingur í götuæðum sé ávallt nægjanlegur. Ef sýnt þykir, að götuæðar þær, sem fyrir eru, geta eigi séð atvinnufyrirtækjum eða öðrum, sem óska eftir vatni til annarra þarfa en heimilis, fyrir nægjanlegu vatni, er neytanda skylt að greiða kostnað við nauðsynlegar úrbætur, eftir úrskurði vatnsveitunnar. Vatnsveitan hefur eignarétt og viðhaldsskyldu á götuæðum, enda þótt húseigendur hafi í upphafi að einhverju eða öllu leyti, borið þann kostnað, er af lögninni leiddi nema öðruvísi verði um samið. Vatnsveitan annast kaup og viðhald brunahana.

5. gr.

Vatnsveitan skal hafa eftirlit með því, að nýlagnir séu hóflega víðar, nægilega djúpt í jörð og að öðru leyti í samræmi við samþykkt þessa. Engar vatnsæðar má hylja fyrr en þær hafa verið viðurkenndar af vatnsveitunni. Vatnsveitan hefur rétt til að láta þrýstiprófa vatnslagnir á kostnað húseiganda. Álíti eftirlitsmaður vatnsveitunnar, að verk sé eigi framkvæmt samkvæmt ákvæðum samþykktar þessarar eða öðrum reglum, er settar kunna að verða, getur hann stöðvað verkið þar til bætt hefur verið úr því, sem áfátt kann að vera.

6. gr.

Vatnsveitan getur ákveðið, að heimæðar eða hluti þeirra, skuli lagðar af starfsmönnum hennar á kostnað húseiganda. Að jafnaði fær hvert hús leyfi fyrir einni heimæð. Óski húseigandi eftir fleiri heimæðum ber honum að sækja sérstaklega um það til vatnsveitunnar. Óheimilt er að tengja sama húsæðakerfi við tvær eða fleiri heimæðar. Vatnsveitan getur ákveðið að fleiri en eitt hús séu tengd sömu heimæð og gefur þá fyrirmæli um vídd og legu æðarinnar. Hún getur ákveðið hvernig skipt skuli kostnaði við slíkar framkvæmdir, ef aðilar verða ekki ásáttir um slíkt. Því aðeins er heimilt að tengja heimæðar við hús, að þau séu fokheld og upphituð. Húseiganda ber skylda til að halda við vatnslögnum sínum á eigin kostnað og láta gera við leka, þegar hans verður vart. Þótt leka hafi orðið vart, getur vatnsveitan ef hún telur brýna þörf á, lagt fyrir húseiganda að endurnýja vatnslagnir sínar að nokkru eða öllu leyti. Vanræki húseigandi viðhald á vatnslögnum sínum, er vatnsveitunni heimilt að annast viðgerð á kostnað hans.

7. gr.

Eftirlitsmenn vatnsveitunnar skulu hafa frjálsan aðgang að öllum vatnslögnum innanhúss og skulu húseigendur gefa upplýsingar um vatnsnotkun, sem óskað er eftir. Þeim er og heimilt að fara um lóðir vatnsnotenda til að athuga um vatnslagnir og gera þær ráðstafanir í þágu vatnsveitunnar, sem nauðsynlegar kunna að teljast.

8. gr.

Heimilt er að loka vatnsæðum þeirra, sem eftir ítrekaða áminningu eyða vatni að óþörfu, nota það þannig að óþrifum eða óþægindum valdi eða vanrækja viðhald á pípum og tækjum tengdum vatnsveitunni. Jafnframt er heimilt að taka úr sambandi ónotaðar vatnsæðar, sem fyrirsjáanlega verða ekki teknar í notkun innan árs.

9. gr.

Heimilt er að fyrirskipa takmörkun á vatnsnotkun, ef skortur er á vatni. Einnig að loka fyrir vatnið, vegna viðgerða og hreinsunar, takmarka það á vissum tíma í senn, eftir atvikum. Jafnan skal auglýsa slíkar aðgerðir með svo rúmum fyrirvara, sem kostur er.

10. gr.

Ef eldsvoða ber að höndum hafa slökkviliðið, lögregla og starfsmenn vatnsveitunnar heimild til þess að gera hverjar þær ráðstafanir, sem nauðsynlegar mega teljast, hvort heldur í einkaeign eða eign vatnsveitunnar. Óheimilt er öðrum en slökkviliði, lögreglu og starfsmönnum vatnsveitunnar að taka vatn úr brunahönum vatnsveitunnar, nema með sérstöku leyfi. Vatnsveitan ber ekki fjárhagslega ábyrgð á tjóni, sem leiða kann af rekstrartruflunum vegna hugsanlegra aðgerða, sem nefndar eru í 9. og 10. grein.

11. gr.

Húseigandi, sem beiðist tengingar við vatnsæðar vatnsveitunnar, skal leggja fram teikningar af vatnskerfi sínu, ef óskað er. Húseigandi skal greiða stofngjald til vatnsveitunnar áður en tenging fer fram og skal það miðast við rúmmál húss hans að utanmáli. Er gjaldið kr. 6.00 á hvern rúmmetra húss allt að 2000 rúmmetra stærð, en kr. 4.00 á hvern rúmmetra, sem þar er umfram.

12. gr.

Árlegur vatnsskattur skal reiknast af heildarmati hverrar fasteignar þ. e. mat mannvirkja og lóðar, samkvæmt lögum um fasteignamat og fasteignaskráningu nr. 28 29. apríl 1963. Upphæð vatnsskattsins skal vera 0.15% af framangreindu mati. Upphæð vatnsskattsins skal þó aldrei vera lægri en kr. 1500.00 fyrir hverja skattskylda fasteign. Þó skal aldrei reikna vatnsskatt af húsi það ár, sem bygging fer fram. Sé bygging eigi virt fasteignamatsvirðingu skal greiða vatnsskatt samkvæmt lágmarksákvæðum þessarar greinar. Vatnsskatt skal greiða af öllum húseignum á vatnsveitusvæðinu og vatni er veitt í eða næst til vatnsæða frá. Fyrir tímabundin eða sérstök vatnsnot skal greiða sem hér segir, auk vatnsskatts:

a. Vatnsnotkun í steypu til iðnaðar kr. 10.00 fyrir hver 100 kg af sementsnotkun.
b. Fyrir þvottaplön, sem rekin eru til þvotta á bifreiðum t. d. í sambandi við eldneytissölur, skal greiða kr. 5000.00 á ári fyrir vatnsnotin.
c. Fyrir vatnsnotkun í sláturhúsum skal greiða aukagjald kr. 2.00 á hverja slátraða sauðkind.
d. Fyrir vatnsnotkun við síldarsöltun skal greiða kr. 10.00 á hverja uppsaltaða tunnu síldar. Sama gjald er fyrir hverja tunnu af söltuðum hrognum. Fyrir sjósaltaða síld, sem lögð er á land til pökkunar og pæklunar, skal greiða kr. 5.00 fyrir hverja útskipaða tunnu.

e. Fyrir vatnsnotkun til síldarbræðslu skal greiða kr. 35.00 fyrir hvert landað síldartonn og kr. 20.00 fyrir hvert landað tonn af öðrum afla.
f. Vatnsnot við fiskverkun skal greiða með kr. 25.00 á hverja smálest af innvegnum fiski, þar sem ekki er vatnsmælir.
g. Greiðsla fyrir vatn, sem selt er til skipa og báta í Eskifjarðarhöfn, skal vera kr. 40.00 fyrir hvern rúmmetra.
h. Gjöld fyrir ótalin vatnsnot skulu fara eftir ákvörðun vatnsveitunnar.

13. gr.

Þar sem vatnsnot eru mikil eða komi í ljós, að þau séu óeðlileg, er sveitarstjórn heimilt að krefjast aukavatnsskatts samkvæmt mælingum eða eftir ákvörðun sveitarstjórnar. Aukavatnsskattur skal miðaður við kr. 2.50 á hvern rúmmetra vatns. Nú sættir húseigandi og/eða vatnsnotandi sig eigi við ákvörðun vatnsveitunnar á aukavatnsskatti og getur hann þá krafizt þess, að vatnsnotkun hans verði mæld um eins mánaðar skeið, eftir vali vatnsveitunnar og verður aukavatnsskattur þess árs þá ákveðinn hlutfallslega við útkomu þeirrar mælingar.

14. gr.

Þar sem vatn er selt samkvæmt mæli greiðir húseigandi kostnað við uppsetningu mælisins. Vatnsveitan sér um eðlilegt viðhald mælisins, en allar skemmdir af mannavöldum og frostum ber húseiganda að bæta. Ef maður rýfur innsigli vatnsmælis varðar það refsingu samkvæmt almennum hegningarlögum. Verði vatnsmæli ekki komið fyrir án breytinga á vatnslögn er húseiganda skylt að láta breyta lögninni á sinn kostnað. Vatnsveitan sjálf ákveður stærð og gerð mælis í samræmi við vatnsnotkun á hverjum stað. Ber húseiganda að tilkynna vatnsveitunni tafarlaust um bilanir á vatnsmæli, er hann kann að verða þeirra var.

15. gr.

Vatnsskattur fellur í gjalddaga 2. janúar ár hvert og ber að greiða skattinn á skrifstofu hreppsins. Aukavatnsskatt samkvæmt mæli skal greiða í lok hvers ársfjórðungs.

16. gr.

Gjöld samkvæmt reglugerð þessari miðast við fasteignamatið 1972 og breytast síðar, í samræmi við gildandi fasteignamat á hverjum tíma. Sveitarstjórnin getur hækkað eða lækkað um allt að 50% framantalin gjöld, öll þeirra eða hvert um sig, án þess að leita þurfi staðfestingar ráðuneytisins.

17. gr.

Brot gegn reglugerð þessari varða sektum allt að kr. 100 000.00 nema þyngri refsing liggi fyrir að lögum. Mál út af broti á reglugerð þessari skal farið með sem opinber mál.

Reglugerð þessi, sem samain er og samþykkt af hreppsnefnd Eskifjarðarhrepps, staðfestist hér með samkvæmt vatnalögum nr. 15 20. júní 1923, sbr. lög nr. 93 5. júní 1947, um aðstoð til vatnsveitna, til þess að öðlast gildi þegar í stað og birtist til eftirbreytni öllum þeim, sem hlut eiga að máli.

Jafnframt er úr gildi felld reglugerð fyrir vatnsveitu Eskifjarðarhrepps nr. 152 28. október 1961.

Félagsmálaráðuneytið, 21. september 1972.

F. h. r.

Hjálmar Vilhjálmsson.

Hallgrímur Dalberg.

REGLUGERÐ

um breytingu á hafnarreglugerð fyrir Stykkishólmshöfn, nr. 152 10. júní 1970.

1. gr.

26. grein orðist þannig:

Um hafnargjöld.

Öll skip skulu greiða hafnargjöld til hafnarsjóðs, er þau koma inn fyrir takmörk hafnarinnar.

Öll gjöld til hafnarinnar greiðast af brúttóstærð skipanna, eins og hún er mest, meðan skipið hefur viðdvöl í höfninni. Undanþegin lesta- og bryggjugjaldi eru herskip, skemmtiferðaskip, íslenzk vitaskip og varðskip.

2. gr.

27. grein orðist þannig:

Lestagjöld.

a. Öll farmskip, önnur en strandferðaskip, og öll fiskiskip, stærri en eða jafnt og 400 brúttórúmlestir skulu greiða lestagjald, kr. 3.00 á hverja brúttórúmlest.
b. Strandferðaskip greiða kr. 1.50 á hverja brúttórúmlest.
c. Fiskiskip undir 400 brúttórúmlestum greiða kr. 3.00 á brúttórúmlest, þó ekki oftar en tvisvar í mánuði.
d. Heimabátar, minni en 10 brúttórúmlestir, greiða lesta- og bryggjugjald einu sinni á ári, kr. 200.00 af hverri brúttórúmlest. Lágmarksgjald skal vera kr. 1000.00

Gjalddagi er 1. apríl, eftir að skipið hefur verið gert út frá höfninni í 3 mánuði.

3. gr.

28. grein orðist þannig:

Bryggjugjöld.

Öll skip, sem leggjast við bryggju eða hafnarbakka, skulu greiða kr. 1.50 á brúttórúmlest fyrir hvern sólarhring eða hluta úr sólarhring, sem skipið liggur bundið.

Fiskiskip, 10—399 brúttórúmlestir, greiði gjald þetta eigi oftar en 10 sinnum á mánuði, en bátar minni en 10 brúttórúmlestir, greiði ekkert bryggjugjald.

Heimilt er að taka lestar- og bryggjugjald af fiskiskipum, minni en 400 brúttórúmlestir, sem ársgjald í heimahöfn, kr. 162.00 af hverri brúttórúmlest.

4. gr.

29. grein fellur niður og breytist röð eftirfarandi greina í samræmi við það.

5. gr.

35. grein, sem verður 34. grein, orðist þannig:

Vörugjöld.

1. fl.: Gjald kr. 70.00/tonn:

a. Vara flutt í lausu máli í miklu magni, meira en 100 tonn í farmi, t. d. benzin, brennsluolíur, kol, korn, salt, vikur.
b. Þungavarningur, sekkjavörur, óunnið járn og stál til iðnaðar eða mannvirkjagerðar, hráefni til iðnaðar, útgerðarvörur, smurningsolíur, sjávarafurðir, landbúnaðarafurðir og iðnaðarvörur til útflutnings.

2. fl.: Gjald kr.150.00/tonn:

Iðnaðar- og byggingavörur, unnar og hálfunnar, pökkuð og niðursoðin matvæli, ávextir, vefnaðarvörur, fatnaður.

3. fl.: Gjald kr. 400.00/tonn:

a. Vélar og tæki hvers konar og varahlutir til þeirra, heimilisvélar og skrifstofuvélar, bifreiðar, bifhjól, reiðhjól, hjólbarðar, bátar, flugvélar, hreyflar, mælitæki, húsgögn. Útvarps- og sjónvarpstæki, hljóðfæri, úr, klukkur, myndavélar, sjónaukar, glysvarningur alls konar, vín, tóbak, ilmvötn, snyrtivörur.
Af flutningi vinnutækja innanlands, skal veittur allt að 50% afsláttur.
b. Vörur, sem ekki verða flokkaðar annars staðar eftir þyngd.

4. fl.: Gjald kr. 40.00/rúmmeter:

Timbur og annað eftir rúmmáli.

5. fl.: Gjald 1%:

Sjávarafli, lagður á land á hafnarsvæðinu, til vinnslu eða brottflutnings. Gjaldið reiknast af heildarverðmæti aflans. Kaupanda aflans ber að afhenda hafnarstjóra skýrslu um keyptan afla mánaðarlega t. d. afrit af aflaskýrslu til Fiskifélags Íslands. Aflagjald fellur í gjalddaga, um leið og afla er landað. Kaupandi aflans innheimtir gjaldið hjá seljanda og er ábyrgur fyrir því til hafnarsjóðs, þótt hann vanræki innheimtu þess. Standa ber skil á greiðslu aflagjalds eigi sjaldnar en mánaðarlega.

Lágmarksgjald af öllum flokkum er kr. 20.00.

Reglugerð þessi, sem sett er samkvæmt hafnalögum, nr. 48 29. apríl 1967, staðfestist hér með til að öðlast þegar gildi og birtist til eftirbreytni öllum þeim, sem hlut eiga að máli.

Samgönguráðuneytið, 5. október 1972.

Hannibal Valdimarsson.

Kristinn Gunnarsson.

Nr. 271. 5. október 1972.

REGLUGERÐ

um breytingu á hafnarreglugerð fyrir Seyðisfjarðarkaupstað, nr. 151 12. september 1962.

1. gr.

20. grein orðist þannig:

Um gjöld til hafnarinnar.

Öll skip skulu greiða hafnargjöld til hafnarsjóðs, er þau koma inn fyrir takmörk hafnarinnar.

Öll gjöld til hafnarinnar greiðast af brúttóstærð skipanna, eins og hún er mest, meðan skipið hefur viðdvöl í höfninni. Undanþegin lesta- og bryggjugjaldi eru herskip, skemmtiferðaskip, íslenzk vitaskip og varðskip.

2. gr.

Á eftir 20. gr. kemur ný grein, sem verður svo hljóðandi, og breytist röð eftirfarandi greina í samræmi við það.

21. gr.

Lestagjöld.

a. Öll farmskip, önnur en strandferðaskip, og öll fiskiskip, stærri en eða jafnt og 400 brúttórúmlestir skulu greiða lestagjald, kr. 3.00 á hverja brúttórúmlest.
b. Strandferðaskip greiða kr. 1.50 á hverja brúttórúmlest.
c. Fiskiskip undir 400 brúttórúmlestum greiða kr. 3.00 á brúttórúmlest, þó ekki oftar en tvisvar í mánuði.
d. Heimabátar, minni en 10 brúttórúmlestir, greiða lesta- og bryggjugjald einu sinni á ári, kr. 200.00 af hverri brúttórúmlest. Lágmarksgjald skal vera kr. 1000.00

Gjalddagi er 1. apríl, eftir að skipið hefur verið gert út frá höfninni í 3 mánuði.

3. gr.

21. grein, sem verður 22. grein, orðist þannig:

Bryggjugjöld.

Öll skip, sem leggjast við bryggju eða hafnarbakka, skulu greiða kr. 1.50 á brúttórúmlest fyrir hvern sólarhring eða hluta úr sólarhring, sem skipið liggur bundið.

Fiskiskip, 10—399 brúttórúmlestir, greiði gjald þetta eigi oftar en 10 sinnum á mánuði, en bátar minni en 10 brúttórúmlestir, greiði ekkert bryggjugjald.

Heimilt er að taka lestar- og bryggjugjald af fiskiskipum, minni en 400 brúttórúmlestir, sem ársgjald í heimahöfn, kr. 162.00 af hverri brúttórúmlest.

4. gr.

22. grein fellur niður og breytist röð eftirfarandi greina í samræmi við það.

5. gr.

4. málsgrein 25. greinar orðist þannig:

Vörugjaldskrá.

1. fl.: Gjald kr. 70.00/tonn:

a. Vara flutt í lausu máli í miklu magni, meira en 100 tonn í farmi, t. d. benzín, brennsluolíur, kol, korn, salt, vikur.
b. Þungavarningur, sekkjavörur, óunnið járn og stál til iðnaðar eða mannvirkjagerðar, hráefni til iðnaðar, útgerðarvörur, smurningsolíur, sjávarafurðir, landbúnaðarafurðir og iðnaðarvörur til útflutnings.

2. fl.: Gjald kr.150.00/tonn:

Iðnaðar- og byggingavörur, unnar og hálfunnar, pökkuð og niðursoðin matmæli, ávextir, vefnaðarvörur, fatnaður.

3. fl.: Gjald kr. 400.00/tonn:

a. Vélar og tæki hvers konar og varahlutir til þeirra, heimilisvélar og skrifstofuvélar, bifreiðar, bifhjól, reiðhjól, hjólbarðar, bátar, flugvélar, hreyflar, mælitæki, húsgögn. Útvarps- og sjónvarpstæki, hljóðfæri, úr, klukkur, myndavélar, sjónaukar, glysvarningur alls konar, vín, tóbak, ilmvötn, snyrtivörur.

Af flutningi vinnutækja innanlands, skal veittur allt að 50% afsláttur.

b. Vörur, sem ekki verða flokkaðar annars staðar eftir þyngd.

4. fl.: Gjald kr. 40.00/rúmmeter:

Timbur og annað eftir rúmmáli.

5. fl.: Gjald 1%:

Sjávarafli, lagður á land á hafnarsvæðinu, til vinnslu eða brottflutnings. Gjaldið reiknast af heildarverðmæti aflans. Kaupanda aflans ber að afhenda hafnarstjóra skýrslu um keyptan afla mánaðarlega t. d. afrit af aflaskýrslu til Fiskifélags Íslands. Aflagjald fellur í gjalddaga, um leið og afla er landað. Kaupandi aflans innheimtir gjaldið hjá seljanda og er ábyrgur fyrir því til hafnarsjóðs, þótt hann vanræki innheimtu þess. Standa ber skil á greiðslu aflagjalds eigi sjaldnar en mánaðarlega.

Lágmarksgjald af öllum flokkum er kr. 20.00.

Reglugerð þessi, sem sett er samkvæmt hafnalögum, nr. 48 29. apríl 1967, staðfestist hér með til að öðlast þegar gildi og birtist til eftirbreytni öllum þeim, sem hlut eiga að máli.

Samgönguráðuneytið, 5. október 1972.

Hannibal Valdimarsson.

Kristinn Gunnarsson.

Nr. 272. 5. október 1972.

REGLUGERÐ

um breytingu á hafnarreglugerð fyrir Neskaupstað, nr. 73 26. apríl 1971.

1. gr.

30. grein orðist þannig:

Um gjöld til hafnarinnar.

Öll skip skulu greiða hafnargjöld til hafnarsjóðs, er þau koma inn fyrir takmörk hafnarinnar.

Öll gjöld til hafnarinnar greiðast af brúttóstærð skipanna, eins og hún er mest, meðan skipið hefur viðdvöl í höfninni. Undanþegin lesta- og bryggjugjaldi eru herskip, skemmtiferðaskip, íslenzk vitaskip og varðskip.

2. gr.

31. grein orðist þannig:

Lestagjöld.

a. Öll farmskip, önnur en strandferðaskip, og öll fiskiskip, stærri en eða jafnt og 400 brúttórúmlestir skulu greiða lestagjald, kr. 3.00 á hverja brúttórúmlest.
b. Strandferðaskip greiða kr. 1.50 á hverja brúttórúmlest.
c. Fiskiskip undir 400 brúttórúmlestum greiða kr. 3.00 á brúttórúmlest, þó ekki oftar en tvisvar í mánuði.
d. Heimabátar, minni en 10 brúttórúmlestir, greiða lesta- og bryggjugjald einu sinni á ári, kr. 200.00 af hverri brúttórúmlest. Lágmarksgjald skal vera kr. 1000.00
Gjalddagi er 1. apríl, eftir að skipið hefur verið gert út frá höfninni í 3 mánuði.

3. gr.

32. grein orðist þannig:

Bryggjugjöld.

Öll skip, sem leggjast við bryggju eða hafnarbakka, skulu greiða kr. 1.50 á brúttórúmlest fyrir hvern sólarhring eða hluta úr sólarhring, sem skipið liggur bundið.

Fiskiskip, 10—399 brúttórúmlestir, greiði gjald þetta eigi oftar en 10 sinnum á mánuði, en bátar minni en 10 brúttórúmlestir, greiði ekkert bryggjugjald.

Heimilt er að taka lestar- og bryggjugjald af fiskiskipum, minni en 400 brúttórúmlestir, sem ársgjald í heimahöfn, kr. 162.00 af hverri brúttórúmlest.

4. gr.

33. grein fellur niður og breytist röð eftirfarandi greina í samræmi við það.

5. gr.

39. grein, sem verður 38. grein, orðist þannig:

Vörugjaldskrá.

1. fl.: Gjald kr. 70.00/tonn:

a. Vara flutt í lausu máli í miklu magni, meira en 100 tonn í farmi, t. d. benzín, brennsluolíur, kol, korn, salt, vikur.
b. Þungavarningur, sekkjavörur, óunnið járn og stál til iðnaðar eða mannvirkjagerðar, hráefni til iðnaðar, útgerðarvörur, smurningsolíur, sjávarafurðir, landbúnaðarafurðir og iðnaðarvörur til útflutnings.

2. fl.: Gjald kr.150.00/tonn:

Iðnaðar- og byggingavörur, unnar og hálfunnar, pökkuð og niðursoðin matvæli, ávextir, vefnaðarvörur, fatnaður.

3. fl.: Gjald kr. 400.00/tonn:

a. Vélar og tæki hvers konar og varahlutir til þeirra, heimilisvélar og skrifstofuvélar, bifreiðar, bifhjól, reiðhjól, hjólbarðar, bátar, flugvélar, hreyflar, mælitæki, húsgögn. Útvarps- og sjónvarpstæki, hljóðfæri, úr, klukkur, myndavélar, sjónaukar, glysvarningur alls konar, vín, tóbak, ilmvötn, snyrtivörur.
   Af flutningi vinnutækja innanlands, skal veittur allt að 50% afsláttur.
b. Vörur, sem ekki verða flokkaðar annars staðar eftir þyngd.

4. fl.: Gjald kr. 40.00/rúmmeter:

Timbur og annað eftir rúmmáli.

5. fl.: Gjald 1%:

Sjávarafli, lagður á land á hafnarsvæðinu, til vinnslu eða brottflutnings. Gjaldið reiknast af heildarverðmæti aflans. Kaupanda aflans ber að afhenda hafnarstjóra skýrslu um keyptan afla mánaðarlega t. d. afrit af aflaskýrslu til Fiskifélags Íslands. Aflagjald fellur í gjalddaga, um leið og afla er landað. Kaupandi aflans innheimtir gjaldið hjá seljanda og er ábyrgur fyrir því til hafnarsjóðs, þótt hann vanræki innheimtu þess. Standa ber skil á greiðslu aflagjalds eigi sjaldnar en mánaðarlega.

Lágmarksgjald af öllum flokkum er kr. 20.00.

Reglugerð þessi, sem sett er samkvæmt hafnalögum, nr. 48 29. apríl 1967, staðfestist hér með til að öðlast þegar gildi og birtist til eftirbreytni öllum þeim, sem hlut eiga að máli.

Samgönguráðuneytið, 5. október 1972.

Hannibal Valdimarsson.

Kristinn Gunnarsson.

Nr. 273. 5. október 1972.

REGLUGERÐ

um breytingu á hafnarreglugerð nr. 33 14. marz 1958, sbr. reglugerðir 9. febrúar 1963 og 3. desember 1971, fyrir Þingeyrarkauptún.

1. gr.

30. grein reglugerðarinnar orðist þannig:

Um gjöld til hafnarinnar.

Öll skip skulu greiða hafnargjöld til hafnarsjóðs, er þau koma inn fyrir takmörk hafnarinnar.

Öll gjöld til hafnarinnar greiðast af brúttóstærð skipanna, eins og hún er mest, meðan skipið hefur viðdvöl í höfninni. Undanþegin lesta- og bryggjugjaldi eru herskip, skemmtiferðaskip, íslenzk vitaskip og varðskip.

2. gr.

31. grein reglugerðarinnar orðist þannig:

Lestagjöld.

a. Öll farmskip, önnur en strandferðaskip, og öll fiskiskip, stærri en eða jafnt og 400 brúttórúmlestir skulu greiða lestagjald, kr. 3.00 á hverja brúttórúmlest.
b. Strandferðaskip greiða kr. 1.50 á hverja brúttórúmlest.
c. Fiskiskip undir 400 brúttórúmlestum greiða kr. 3.00 á brúttórúmlest, þó ekki oftar en tvisvar í mánuði.
d. Heimabátar, minni en 10 brúttórúmlestir, greiða lesta- og bryggjugjald einu sinni á ári, kr. 200.00 af hverri brúttórúmlest. Lágmarksgjald skal vera kr. 1000.00

Gjalddagi er 1. apríl, eftir að skipið hefur verið gert út frá höfninni í 3 mánuði.

3. gr.

32. grein reglugerðarinnar fellur niður og breytist röð eftirfarandi greina í samræmi við það.

4. gr.

33. grein reglugerðarinnar sem verður 32. grein, orðist þannig:

Bryggjugjöld.

Öll skip, sem leggjast við bryggju eða hafnarbakka, skulu greiða kr. 1.50 á brúttórúmlest fyrir hvern sólarhring eða hluta úr sólarhring, sem skipið liggur bundið.

Fiskiskip, 10—399 brúttórúmlestir, greiði gjald þetta eigi oftar en 10 sinnum á mánuði, en bátar minni en 10 brúttórúmlestir, greiði ekkert bryggjugjald.

Heimilt er að taka lestar- og bryggjugjald af fiskiskipum, minni en 400 brúttórúmlestir, sem ársgjald í heimahöfn, kr. 162.00 af hverri brúttórúmlest.

5. gr.

37. grein reglugerðarinnar, sem verður 36. grein, orðist þannig:

Vörugjöld.

1. fl.: Gjald kr. 70.00/tonn:

a. Vara flutt í lausu máli í miklu magni, meira en 100 tonn í farmi, t. d. benzín, brennsluolíur, kol, korn, salt, vikur.
b. Þungavarningur, sekkjavörur, óunnið járn og stál til iðnaðar eða mannvirkjagerðar, hráefni til iðnaðar, útgerðarvörur, smurningsolíur, sjávarafurðir, landbúnaðarafurðir og iðnaðarvörur til útflutnings.

2. fl.: Gjald kr.150.00/tonn:

Iðnaðar- og byggingavörur, unnar og hálfunnar, pökkuð og niðursoðin matvæli, ávextir, vefnaðarvörur, fatnaður.

3. fl.: Gjald kr. 400.00/tonn:

a. Vélar og tæki hvers konar og varahlutir til þeirra, heimilisvélar og skrifstofuvélar, bifreiðar, bifhjól, reiðhjól, hjólbarðar, bátar, flugvélar, hreyflar, mælitæki, húsgögn. Útvarps- og sjónvarpstæki, hljóðfæri, úr, klukkur, myndavélar, sjónaukar, glysvarningur alls konar, vín, tóbak, ilmvötn, snyrtivörur.
Af flutningi vinnutækja innanlands, skal veittur allt að 50% afsláttur.
b. Vörur, sem ekki verða flokkaðar annars staðar eftir þyngd.

4. fl.: Gjald kr. 40.00/rúmmeter:

Timbur og annað eftir rúmmáli.

5. fl.: Gjald 1%:

Sjávarafli, lagður á land á hafnarsvæðinu, til vinnslu eða brottflutnings. Gjaldið reiknast af heildarverðmæti aflans. Kaupanda aflans ber að afhenda hafnarstjóra skýrslu um keyptan afla mánaðarlega t. d. afrit af aflaskýrslu til Fiskifélags Íslands. Aflagjald fellur í gjalddaga, um leið og afla er landað. Kaupandi aflans innheimtir gjaldið hjá seljanda og er ábyrgur fyrir því til hafnarsjóðs, þótt hann vanræki innheimtu þess. Standa ber skil á greiðslu aflagjalds eigi sjaldnar en mánaðarlega.

Lágmarksgjald af öllum flokkum er kr. 20.00.

Reglugerð þessi, sem sett er samkvæmt hafnalögum, nr. 48 29. apríl 1967, staðfestist hér með til að öðlast þegar gildi og birtist til eftirbreytni öllum þeim, sem hlut eiga að máli.

Samgönguráðuneytið, 5. október 1972.

Hannibal Valdimarsson.

Kristinn Gunnarsson.

REGLUGERÐ

um breytingu á hafnarreglugerð fyrir Vestmannaeyjahöfn, nr. 46 19. febrúar 1970.

1. gr.

31. grein orðist þannig:

Um gjöld til hafnarinnar.

Öll skip skulu greiða hafnargjöld til hafnarsjóðs, er þau koma inn fyrir takmörk hafnarinnar.

Öll gjöld til hafnarinnar greiðast af brúttóstærð skipanna, eins og hún er mest, meðan skipið hefur viðdvöl í höfninni. Undanþegin lesta- og bryggjugjaldi eru herskip, skemmtiferðaskip, íslenzk vitaskip og varðskip.

2. gr.

32. grein orðist þannig:

Lestagjöld.

a. Öll farmskip, önnur en strandferðaskip, og öll fiskiskip, stærri en eða jafnt og 400 brúttórúmlestir skulu greiða lestagjald, kr. 3.00 á hverja brúttórúmlest.
b. Strandferðaskip greiða kr. 1.50 á hverja brúttórúmlest.
c. Fiskiskip undir 400 brúttórúmlestum greiða kr. 3.00 á brúttórúmlest, þó ekki oftar en tvisvar í mánuði.
d. Heimabátar, minni en 10 brúttórúmlestir, greiða lesta- og bryggjugjald einu sinni á ári, kr. 200.00 af hverri brúttórúmlest. Lágmarksgjald skal vera kr. 1000.00

Gjalddagi er 1. apríl, eftir að skipið hefur verið gert út frá höfninni í 3 mánuði.

3. gr.

33. grein orðist þannig:

Bryggjugjöld.

Öll skip, sem leggjast við bryggju eða hafnarbakka, skulu greiða kr. 1.50 á brúttórúmlest fyrir hvern sólarhring eða hluta úr sólarhring, sem skipið liggur bundið.

Fiskiskip, 10—399 brúttórúmlestir, greiði gjald þetta eigi oftar en 10 sinnum á mánuði, en bátar minni en 10 brúttórúmlestir, greiði ekkert bryggjugjald.

Heimilt er að taka lestar- og bryggjugjald af fiskiskipum, minni en 400 brúttórúmlestir, sem ársgjald í heimahöfn, kr. 162.00 af hverri brúttórúmlest.

4. gr.

40. grein orðist þannig:

Af sjávarafla, sem fluttur er á milli skipa í höfninni skal greiða hálft vörugjald.

5. gr.

43. grein orðist þannig:

Vörugjaldskrá.

1. fl.: Gjald kr. 70.00/tonn:

a. Vara flutt í lausu máli í miklu magni, meira en 100 tonn í farmi, t. d. benzín, brennsluolíur, kol, korn, salt, vikur.
b. Þungavarningur, sekkjavörur, óunnið járn og stál til iðnaðar eða mannvirkjagerðar, hráefni til iðnaðar, útgerðarvörur, smurningsolíur, sjávarafurðir, landbúnaðarafurðir og iðnaðarvörur til útflutnings.

2. fl.: Gjald kr.150.00/tonn:

Iðnaðar- og byggingavörur, unnar og hálfunnar, pökkuð og niðursoðin matvæli, ávextir, vefnaðarvörur, fatnaður.

3. fl.: Gjald kr. 400.00/tonn:

a. Vélar og tæki hvers konar og varahlutir til þeirra, heimilisvélar og skrifstofuvélar, bifreiðar, bifhjól, reiðhjól, hjólbarðar, bátar, flugvélar, hreyflar, mælitæki, húsgögn. Útvarps- og sjónvarpstæki, hljóðfæri, úr, klukkur, myndavélar, sjónaukar, glysvarningur alls konar, vín, tóbak, ilmvötn, snyrtivörur.
Af flutningi vinnutækja innanlands, skal veittur allt að 50% afsláttur.
b. Vörur, sem ekki verða flokkaðar annars staðar eftir þyngd.

4. fl.: Gjald kr. 40.00/rúmmeter:

Timbur og annað eftir rúmmáli.

5. fl.: Gjald 1%:

Sjávarafli, lagður á land á hafnarsvæðinu, til vinnslu eða brottflutnings. Gjaldið reiknast af heildarverðmæti aflans. Kaupanda aflans ber að afhenda hafnarstjóra skýrslu um keyptan afla mánaðarlega t. d. afrit af aflaskýrslu til Fiskifélags Íslands. Aflagjald fellur í gjalddaga, um leið og afla er landað. Kaupandi aflans innheimtir gjaldið hjá seljanda og er ábyrgur fyrir því til hafnarsjóðs, þótt hann vanræki innheimtu þess. Standa ber skil á greiðslu aflagjalds eigi sjaldnar en mánaðarlega.

Lágmarksgjald af öllum flokkum er kr. 20.00.

6. gr.

51. grein orðist þannig:
Gjöld samkvæmt 31.—37. gr. reglugerðar þessarar miðast við mestu stærð skipa.

Reglugerð þessi, sem sett er samkvæmt hafnalögum, nr. 48 29. apríl 1967, staðfestist hér með til að öðlast þegar gildi og birtist til eftirbreytni öllum þeim, sem hlut eiga að máli.

Samgönguráðuneytið, 5. október 1972.

Hannibal Valdimarsson.

Kristinn Gunnarsson.

5. október 1972. Nr. 275.

REGLUGERÐ

um breytingu á hafnarreglugerð nr. 77 24. febrúar 1947 fyrir Flateyrarkauptún, sbr. reglugerðir 28. sept. 1950 og 22. febrúar 1967.

1. gr.

22. grein orðist þannig:

Um gjöld til hafnarinnar.

Öll skip skulu greiða hafnargjöld til hafnarsjóðs, er þau koma inn fyrir takmörk hafnarinnar.
Öll gjöld til hafnarinnar greiðast af brúttóstærð skipanna, eins og hún er mest,

meðan skipið hefur viðdvöl í höfninni. Undanþegin lesta- og bryggjugjaldi eru herskip, skemmtiferðaskip, íslenzk vitaskip og varðskip.

2. gr.

23. grein orðist þannig:

Lestagjöld.

a. Öll farmskip, önnur en strandferðaskip, og öll fiskiskip, stærri en eða jafnt og 400 brúttórúmlestir skulu greiða lestagjald, kr. 3.00 á hverja brúttórúmlest.
b. Strandferðaskip greiða kr. 1.50 á hverja brúttórúmlest.
c. Fiskiskip undir 400 brúttórúmlestum greiða kr. 3.00 á brúttórúmlest, þó ekki oftar en tvisvar í mánuði.
d. Heimabátar, minni en 10 brúttórúmlestir, greiða lesta- og bryggjugjald einu sinni á ári, kr. 200.00 af hverri brúttórúmlest. Lágmarksgjald skal vera kr. 1000.00

Gjalddagi er 1. apríl, eftir að skipið hefur verið gert út frá höfninni í 3 mánuði.

3. gr.

24. grein orðist þannig:

Bryggjugjöld.

Öll skip, sem leggjast við bryggju eða hafnarbakka, skulu greiða kr. 1.50 á brúttórúmlest fyrir hvern sólarhring eða hluta úr sólarhring, sem skipið liggur bundið.

Fiskiskip, 10—399 brúttórúmlestir, greiði gjald þetta eigi oftar en 10 sinnum á mánuði, en bátar minni en 10 brúttórúmlestir, greiði ekkert bryggjugjald.

Heimilt er að taka lestar- og bryggjugjald af fiskiskipum, minni en 400 brúttórúmlestir, sem ársgjald í heimahöfn, kr. 162.00 af hverri brúttórúmlest.

4. gr.

29. grein orðist þannig:

Vörugjöld.

1. fl.: **Gjald kr. 70.00/tonn:**

a. Vara flutt í lausu máli í miklu magni, meira en 100 tonn í farmi, t. d. benzín, brennsluolíur, kol, korn, salt, vikur.
b. Þungavarningur, sekkjavörur, óunnið járn og stál til iðnaðar eða mannvirkjagerðar, hráefni til iðnaðar, útgerðarvörur, smurningsolíur, sjávarafurðir, landbúnaðarafurðir og iðnaðarvörur til útflutnings.

2. fl.: **Gjald kr.150.00/tonn:**

Iðnaðar- og byggingavörur, unnar og hálfunnar, pökkuð og niðursoðin matvæli, ávextir, vefnaðarvörur, fatnaður.

3. fl.: **Gjald kr. 400.00/tonn:**

a. Vélar og tæki hvers konar og varahlutir til þeirra, heimilisvélar og skrifstofuvélar, bifreiðar, bifhjól, reiðhjól, hjólbarðar, bátar, flugvélar, hreyflar, mælitæki, húsgögn. Útvarps- og sjónvarpstæki, hljóðfæri, úr, klukkur, myndavélar, sjónaukar, glysvarningur alls konar, vín, tóbak, ilmvötn, snyrtivörur.

Af flutningi vinnutækja innanlands, skal veittur allt að 50% afsláttur.

b. Vörur, sem ekki verða flokkaðar annars staðar eftir þyngd.

4. fl.: **Gjald kr. 40.00/rúmmeter:**

Timbur og annað eftir rúmmáli.

5. fl.: Gjald 1%:

Sjávarafli, lagður á land á hafnarsvæðinu, til vinnslu eða brottflutnings. Gjaldið reiknast af heildarverðmæti aflans. Kaupanda aflans ber að afhenda hafnarstjóra skýrslu um keyptan afla mánaðarlega t. d. afrit af aflaskýrslu til Fiskifélags Íslands. Aflagjald fellur í gjalddaga, um leið og afla er landað. Kaupandi aflans innheimtir gjaldið hjá seljanda og er ábyrgur fyrir því til hafnarsjóðs, þótt hann vanræki innheimtu þess. Standa ber skil á greiðslu aflagjalds eigi sjaldnar en mánaðarlega.

Lágmarksgjald af öllum flokkum er kr. 20.00.

Reglugerð þessi, sem sett er samkvæmt hafnalögum, nr. 48 29. apríl 1967, staðfestist hér með til að öðlast þegar gildi og birtist til eftirbreytni öllum þeim, sem hlut eiga að máli.

Samgönguráðuneytið, 5. október 1972.

Hannibal Valdimarsson.

Kristinn Gunnarsson.

5. október 1972. Nr. 276.

REGLUGERÐ

um breytingu á hafnarreglugerð fyrir Hafnarkauptún í Hornafirði nr. 65 10. marz 1970.

1. gr.

36. grein orðist þannig:

Lestagjöld.

a. Skip heimilisföst í Hafnarkauptúni skulu greiða lestargjald einu sinni á ári, kr. 70.00 af hverri brúttórúmlest, þó eigi minna en kr. 1000.00 á ári. Opnir bátar skulu greiða kr. 400.00 á ári.
b. Aðkomuskip, sem hafa viðlegupláss frá Hafnarkauptúni, skulu greiða lestargjald kr. 10.00 af brúttórúmlest fyrir hvern mánuð eða hluta úr mánuði.
c. Öll önnur skip skulu greiða kr. 3.00 af hverri brúttórúmlest, nema strandferðaskip, sem sigla eftir fastri áætlun, greiði kr. 1.50 af brúttórúmlest.

2. gr.

37. grein orðist þannig:

Bryggjugjöld.

a. Öll skip, sem leggjast að bryggju, eða skip, sem við hana liggur, skulu greiða kr. 1.50 af hverri brúttórúmlest fyrir hvern sólarhring eða hluta úr sólarhring.
b. Fiskiskip 10—399 brúttórúmlestir greiði gjald þetta eigi oftar en tíu sinnum á mánuði, en bátar minni en 10 brúttórúmlestir greiði ekkert bryggjugjald. Heimilt er að taka lestar- og bryggjugjald af fiskiskipum minni en 400 brúttórúmlestir sem ársgjald í heimahöfn kr. 162.00 af hverri brúttórúmlest.
c. Bryggjueigendur greiða ekki bryggjugjöld af sínum eigin fiskiskipum.
d. Fyrir sérstaka notkun á hafnarbryggjum og uppfyllingum, svo sem aðgerð, síldarsöltun o. fl. skal greiða gjald, sem hafnarnefnd ákveður hverju sinni.

3. gr.

38. grein orðist þannig:

Vatnsgjald.

Fyrir vatn til skipa greiðist gjald, sem hreppsnefnd ákveður.

4. gr.

39. grein orðist þannig:

Hafnsögugjöld.

Öll skip, sem til hafnarinnar koma og nota hafnsögumann, skulu greiða hafnsögugjald sem hér greinir.

a. Við komu skips til hafnarinnar kr. 500.00 fyrir hvert skip og auk þess gjald kr. 1.30 fyrir hverja brúttórúmlest.
b. Við brottför frá höfninni kr. 380.00 fyrir hvert skip og auk þess kr. 0.90 fyrir hverja brúttórúmlest.
c. Fyrir leiðsögu um höfnina kr. 360.00 fyrir hvert skip og auk þess kr. 0.40 fyrir brúttórúmlest.
d. Fyrir að vera úti í skipum skal greiða kr. 3000.00 fyrir hvern sólarhring, þar til hafnsögumaður er kominn heim. Sama gjald greiðist, ef hafnsögumaður þarf að fara með skipinu til annarra hafna. Auk þess greiðist ferðakostnaður heim.
e. Skip, sem ekki eru skráð í Hafnarkauptúni, en sigla eftir föstum áætlunum, skulu því aðeins greiða hafnsögugjald, að þau noti hafnsögumann.

5. gr.

40. grein orðist þannig:

Vörugjöld.

Vörugjald skal greiða af öllum vörum, svo og skepnum, sem fluttar eru á land eða úr landi, eða úr einu skipi í annað, innan hafnarinnar, með þeim undantekningum er síðar getur.

6. gr.

41. grein orðist þannig:

Ef vörur samkvæmt farmskrá skips eiga að fara til annarra hafna, en látnar eru á land um stundarsakir, skal aðeins greiða vörugjald, þegar vörurnar eru látnar í land.

7. gr.

42. grein orðist þannig:

Undanþegnar vörugjaldi eru þessar vörur:

a. Vörur, sem látnar eru á land um stundarsakir vegna skemmda á skipi.
b. Vistir og aðrar nauðsynjar skipa til eigin notkunar, sem fluttar eru úr landi.
c. Póstur og farangur ferðamanna.
d. Vörur og tæki til hafnarinnar.

8. gr.

43. grein orðist þannig:

Vörugjald skal reikna eftir máli eða þyngd með umbúðum. Brot úr gjaldeiningu telst sem heil. Fara skal eftir farmskrá skips við útreikning vörugjalds, og er skipstjóra eða skipaafgreiðslu skylt að láta starfsmönnum eða skrifstofu hafnarinnar í té eftirrit af farmskrá skipsins, áður en ferming eða afferming hefst.

Sé engin farmskrá, skal skipstjóri gefa drengskaparvottorð um vörumagnið, sem skip hans hefur fermt eða affermt. Þyki ástæða til, getur hafnarnefndin hvenær

sem er látið ákveða vörumagnið á þann hátt, sem hún telur hentugast. Reynist vörumagnið meira en upp var gefið, greiðir skipið kostnaðinn.

Ef ýmsar vörutegundir eru í sömu umbúðum og beri farmskrá ekki með sér greinilega sundurliðun, skal reikna vörugjald eftir þeirri tegund vöru, sem hæst gjald er af.

9. gr.

44. grein orðist þannig:

Vörur skal flokka til vörugjalds eftir því, sem vörugjaldskrá tiltekur og greiðist gjald eins og þar segir.

Ef vafi leikur á því, í hvaða flokki skuli telja vöru, skal sveitarstjóri skera úr, en úrskurði hans má áfrýja til hafnarnefndar.

10. gr.

45. grein orðist þannig:

Vörugjaldskrá.

1. flokkur: Gjald kr. 70.00 pr. tonn:
Kol, salt, sement, ís, kornvara og sykur í sekkjum og pökkum, fóðurvörur, áburður, garðávextir, mjólk, olíur, benzín í lausu máli og tunnum.

2. flokkur: Gjald kr. 100.00 pr. tonn:
Sjávarafurðir, landbúnaðarvörur, byggingavörur, girðingarefni, útgerðarvörur, umbúðir um fisk og efni til miðstöðva og raflagna, vatnspípur, smíðajárn, málningarvörur, smurningsolíur í litlum pakkningum.

3. flokkur: Gjald kr. 250.00 pr. tonn:
Nýlenduvörur og matvara, hreinlætisvörur, búsáhöld, vefnaðarvara, bifreiðir, vélknúin tæki og varahlutir til véla.

4. flokkur: Gjald kr. 350.00 pr. tonn:
Sælgæti, öl, gosdrykkir, hljóðfæri, sportvörur og allar aðrar vörur sem gjald reiknast af eftir þyngd.

5. flokkur: Gjald kr. 80.00 pr. rúmmeter:
Timbur, korkur og önnur einangrunarefni, húsgögn og allar aðrar vörur, sem gjald reiknast af eftir rúmmáli.

6. flokkur: Gjald kr. 6.00 hvert stykki:
Tómar tunnur, ölkassar, goskútar og mjólkurbrúsar.

7. flokkur: Aflagjald 1%:
Miðað við skiptaverð aflans, lagður á land til vinnslu eða verkunar. Kaupandi, vinnsluaðili eða verkandi aflans innheimtir gjaldið hjá innleggjanda og er ábyrgur fyrir því til hafnarsjóðs, þótt hann vanræki innheimtu þess hjá innleggjanda.

Minnsta gjald í öllum flokkum er kr. 3.00.

Reglugerð þessi, sem sett er samkvæmt hafnalögum, nr. 48 29. apríl 1967, staðfestist hér með til að öðlast þegar gildi og birtist til eftirbreytni öllum þeim, sem hlut eiga að máli.

Samgönguráðuneytið, 5. október 1972.

Hannibal Valdimarsson.

Kristinn Gunnarsson.

AUGLÝSING

um umferð í Borgarneskauptúni.

Samkvæmt heimild í 65. gr. umferðarlaga nr. 40/1968 og að fengnum tillögum hreppsnefndar Borgarneshrepps hafa verið settar eftirfarandi reglur um umferð í Borgarneskauptúni:

1. **Aðalbrautir:**

   Borgarbraut og Brákarbraut.

2. **Bifreiðastöður bannaðar:**

   Borgarbraut frá nr 1—19 beggja vegna götunnar og nr. 2—28 austan megin götunnar.

   Þorsteinsgata: austan megin götunnar frá nr. 2—14.

   Skallagrímsgata: austan megin götunnar.

   Egilsgata: sunnan megin götunnar.

   Brákarbraut: frá gatnamótum Egilsgötu að innkeyrslu K. B.

   Böðvarsgata: vestan megin götunnar.

3. **Umferðarmerki:**

   I. Merki um stöðvunarskyldu standa við þessi gatnamót:
   Brattagata—Egilsgata.
   Egilsgata—Borgarbraut.

   II. Biðskyldumerki standa við þessi gatnamót:
   Kveldúlfsgata—Borgarbraut.
   Þorsteinsgata—Borgarbraut.
   Skallagrímsgata—Borgarbraut.
   Egilsgata—Skúlagata.
   Gunnlaugsgata—Skúlagata.
   Skúlagata—Brákarbraut.
   Við útkeyrslu frá Olíustöð B. P. í Brákarey á Brákarbraut.
   Við útkeyrslu af stæði K. B. á Brákarbraut.
   Böðvarsgata—Borgarbraut.
   Þórunnargata—Þórólfsgata.
   Þórólfsgata—Sæunnargata.
   Sæunnargata—Borgarbraut.

Allar fyrri auglýsingar, sem brjóta í bága við auglýsingu þessa, eru jafnframt felldar úr gildi.

Skrifstofu Mýra- og Borgarfjarðarsýslu, 6. október 1972.

Gísli Kjartansson.

REGLUGERÐ

fyrir Stofnlánadeild samvinnufélaga.

1. gr.

Bankaráð Samvinnubanka Íslands hf. hefur samþykkt samkvæmt 1. gr. laga nr. 45 24. maí 1972 um Stofnlánadeild samvinnufélaga og að fengnu samþykki fundar hluthafa Samvinnubanka Íslands hf. hinn 27. apríl 1972, að stofna til Stofnlánadeildar samvinnufélaga við bankann. Stofnlánadeildin er sérstök deild við Samvinnubanka Íslands hf., og tekur hún til starfa hinn 13. október 1972, sbr. 14. gr. laga nr. 45/1972.

Tilgangur stofnlánadeildarinnar er að styðja verzlunarrekstur samvinnufélaga og fyrirtækja þeirra með hagkvæmum stofnlánum, svo sem segir í 4. gr. laga nr. 45/1972 og í reglugerð þessari.

2. gr.

Stofnlánadeildin er sjálfstæð deild í bankanum, með sérstakri fjárábyrgð, er bundin sé við eignir hennar. Fjárreiðum stofnlánadeildarinnar skal haldið algerlega aðgreindum frá fjárreiðum annarra deilda bankans, og hefur deildin sérstakt bókhald.

Bankaráð Samvinnubanka Íslands hf. hefur á hendi stjórn stofnlánadeildarinnar. Ákveður bankaráðið allar lánveitingar deildarinnar, að fengnum tillögum bankastjóra, svo og endurgreiðslur á stofnfjárframlögum bankans og vaxtakjör þeirra. Um starfsemi stofnlánadeildarinnar gilda almenn ákvæði laga um Samvinnubanka Íslands hf., svo og almenn ákvæði reglugerðar og samþykkta fyrir bankann, eftir því sem við getur átt.

Allur kostnaður af stjórn og rekstri deildarinnar greiðist af tekjum hennar.

3. gr.

Stofnfé stofnlánadeildarinnar er árlegt framlag frá Samvinnubanka Íslands hf. samkvæmt ákvörðun aðalfundar ár hvert, og skal það ekki vera lægra en fimm milljónir króna árlega fyrstu fimm árin, sem stofnlánadeildin starfar.

Önnur fjáröflun stofnlánadeildarinnar er sem hér segir:

1. Fé, sem fengið er með útgáfu vaxtabréfa, að fengnu samþykki Seðlabankans.
2. Vextir.
3. Fé, sem fengið kann að vera að láni til endurlána.
4. Lántökugjöld, sbr. 7. gr.

4. gr.

Stofnlánadeildinni er ekki heimilt að endurlána erlent fé, nema með gengisákvæði. Þó er heimilt að skipta gengisáhættu niður á ákveðna flokka útlána í réttu hlutfalli við endurlán til einstakra lántaka, enda sé lánsfjárhæð þá endurlánuð með almennum útlánsvöxtum stofnlánadeildarinnar.

Þegar stofnlánadeildin tekur erlend lán, sem bundin eru við endurlán til tiltekinna framkvæmda, skal fé að endurlánað með gengisákvæði og hæfilegum vaxtamismun og kostnaði til stofnlánadeildarinnar.

5. gr.

Stofnlánadeildin veitir samvinnufélögum og fyrirtækjum þeirra stofnlán til byggingar verzlunar- og skrifstofuhúsnæðis, svo og geymsluhúsnæðis og sýningarhúsrýmis í þágu verzlunar, og enn fremur til meiriháttar endurbóta á slíku hús-

næði. Heimilt er, ef sérstakar ástæður mæla með að mati stjórnar deildarinnar, að veita ofangreindum aðilum lán til kaupa á verzlunar- og skrifstofuhúsnæði.

6. gr.

Fjárhæð lána má vera allt að fimmtíu af hundraði af matsverði byggingar.

Byggingar skulu metnar til lántöku af trúnaðarmönnum stofnlánadeildarinnar á kostnað lánbeiðanda eða af dómkvöddum matsmönnum, ef sérstaklega stendur á. Falla má frá mati, ef sérstaklega hagar til, svo sem þegar öruggu mati er til að dreifa að mati stjórnarinnar. Stjórn deildarinnar úrskurðar matskostnað. Þegar umsókn lýtur að sérstaklega kostnaðarsamri framkvæmd eða framkvæmd, sem vafasamt er, hve arðsöm sé, getur stjórn deildarinnar falið sérfróðum mönnum, er hún nefnir til, að framkvæmda sérstakar kannanir, tæknilegs og rekstrarfræðilegs eðlis, á kostnað lánbeiðanda, enda sé honum gert kunnugt um þá fyrirætlun.

7. gr.

Lán má veita úr stofnlánadeildinni gegn öruggu veði í þeim byggingum, sem lánað er til, ásamt tilheyrandi lóð og lóðarréttindum, svo og vátryggingarverði þeirra, eða öðrum fullgildum fasteignaveðum að að nokkru leyti eða öllu. Lán skal vera tryggt með 1. veðrétti, nema alveg sérstaklega standi á.

Byggingar skulu vátryggðar í vátryggingarstofnun, sem stjórn deildarinnar tekur gilda, og fyrir þeim lágmarksfjárhæðum, sem stjórnin ákveður. Tekur þetta m. a. til mannvirkja, sem verið er að reisa. Veðbundnum eignum skal haldið við með viðhlítandi hætti að dómi stjórnar deildarinnar, og getur stjórnin, hvenær sem er, heimtað skilríki fyrir því, að viðhaldi sé ekki áfátt eða veð hafi ekki rýrnað.

Um heimildir stjórnar stofnlánadeildarinnar til að áskilja verðtryggingu á útlánum deildarinnar fer eftir löggjöf um slíka verðtryggingu á hverjum tíma (sbr. nú lög um verðtryggingu fjárskuldbindinga nr. 71/1966).

Stjórn deildarinnar er heimilt að áskilja lántökugjald, er ekki sé hærra en leyft er á hverjum tíma samkvæmt opinberri gjaldskrá fyrir innlánsstofnanir.

8. gr.

Lántakar skulu, auk þess að svara til eigin skulda, ábyrgjast sameiginlega (in solidum) skuldbindingar stofnlánadeildarinnar hann tíma, sem þeir eru skuldunautar hennar, þó eigi meira en 10% af því, sem lán þeirra voru á síðasta gjalddaga, áður en taka þurfti til ábyrgðarinnar, en til hennar má taka, til að standast áfallið tap eftir mati og nánari ákvörðun stjórnar stofnlánadeildarinnar. Áður en gripið er til þessarar ábyrgðar, skal jafna niður á alla skuldunauta deildarinnar aukagjaldi til hennar, svo sem þörf er á, allt að 10%, til að bæta tapið. Niðurjöfnun á ábyrgðargjaldi þessu skal vera í hlutfalli við upphæð lánanna, svo sem þau voru á síðasta gjalddaga, áður en grípa þurfti til ábyrgðar. Eftir ákvörðun stjórnar stofnlánadeildarinnar má skipta greiðslu þessari niður á fleiri en eitt ár.

9. gr.

Lánstími má eigi vera lengri en 12 ár.

Lánin skulu endurgreidd með jöfnum afborgunum, nema lántaki vilji greiða þau hraðar.

10. gr.

Stjórn stofnlánadeildarinnar ákveður, að fengnu samþykki stjórnar Seðlabankans, vexti af lánum, sem veitt eru úr stofnlánadeild. Mega þeir vera breytilegir í tilteknu hlutfalli við almenna útlánsvexti banka og sparisjóða.

Um dráttarvexti af lánum, sem ekki eru greidd í gjalddaga, gilda sömu reglur, sem um lán, er Samvinnubanki Íslands hf. veitir.

11. gr.

Stjórn stofnlánadeildar getur ákveðið tiltekinn umsóknarfrest á lánum úr sjóðnum ár hvert.

Umsóknir um lán skulu vera skriflegar og skulu þær geyma glögga lýsingu á framkvæmd þeirri, sem láns er óskað til, fylgja skulu rækileg gögn um hana, svo sem teikningar og verklýsingar, nákvæm kostnaðaráætlun og eftir atvikum rekstraráætlun, upplýsingar um tryggingar, svo og efnahags- og rekstrarreikningar lánbeiðanda, ef um starfandi fyrirtæki er að ræða.

Skriflegs svars við lánsbeiðni verður ekki krafizt, og getur enginn, sem synjað er um lán, heimtað, að honum sé gerð grein fyrir, hverjar ástæður eru til synjunarinnar.

Stjórn stofnlánadeildar ákveður form lánsskjala. Lántaki greiðir öll opinber gjöld í sambandi við lántökuna, svo sem stimplun og þinglýsingu.

12. gr.

Stjórn stofnlánadeildar ákveður, hvenær á byggingartíma mannvirkis lánsfé verði greitt lántaka, og skal lán að jafnaði ekki greitt af hendi, fyrr en bygging er fokheld.

13. gr.

Nú verða eigendaskipti að eign, sem veðsett er stofnlánadeildinni, og er stjórn hennar þá heimilt að heimta lán endurgreitt að nokkru eða öllu. Skylt skal seljanda og kaupanda að tilkynna stjórn stofnlánadeildarinnar eigendaskiptin þegar í stað.

14. gr.

Nú er lán úr stofnlánadeildinni eigi greitt á réttum eindaga eða veðið gengur svo úr sér eða rýrnar að verðgildi, að það er eigi svo tryggt sem vera skal að dómi stjórnar stofnlánadeildarinnar, eða nýr eigandi tekst eigi á hendur ábyrgð á láninu, og er stjórn stofnlánadeildarinnar þá heimilt að heimta eftirstöðvar láns goldnar þegar í stað án uppsagnar. Heimilt er og að heimta viðbótartryggingu, ef veð rýrnar, eða afborgun af láninu, þótt gjalddagi sé eigi kominn.

Nú er verzlunarrekstur eigi stundaður lengur í byggingu og eigi horfur á að svo verði í náinni framtíð að mati stjórnarinnar, og er stjórninni þá heimilt að segja upp láni með eins árs fyrirvara.

15. gr.

Nú er lán fallið í gjalddaga, og hefur stofnlánadeildin þá heimild til að láta selja veðið við opinbert uppboð, án undanfarins dóms, sáttar eða fjárnáms, samkv. ákvæðum í lögum um lögræði nr. 95 5. júní 1947, 39. gr. sbr. 1. gr. laga nr. 57/1949 um nauðungaruppboð og 3. gr. laga nr. 18/1887 um veð, eða láta leggja stofnlánadeildinni það út til eignar, ef þörf gerist.

16. gr.

Nú er veð selt á nauðungaruppboði eða við gjaldþrotaskipti, og ber uppboðshaldara þá að geta þess í uppboðsgerðinni, að eignin sé veðsett stofnlánadeildinni, og skal stjórn hennar gert viðvart svo tímanlega, að hún geti falið fulltrúa sínum að vera viðstaddur uppboði.

17. gr.

Stofnlánadeildin er undanþegin öllum sköttum til ríkis og bæjarfélaga. Hún nýtur sömu sérréttinda sem Samvinnubaki Íslands hf., sbr. lög nr. 46 21. apríl 1962, og reglugerð nr. 11/1963.

18. gr.

Reikningar stofnlánadeildarinnar skulu gerðir með sama hætti og reikningar Samvinnubanka Íslands hf., og birtir á sömu lund og þeir, sbr. 32. gr. reglugerðar nr. 11/1963.

Um endurskoðun reikninga og fjárreiðna stofnlánadeildar gilda sömu ákvæði og um endurskoðun á reikningum og fjárreiðum Samvinnubanka Íslands hf., sbr. 33.—37. gr. reglugerðar nr. 11/1963.

Á aðalfundi Samvinnubanka Íslands hf., skal stjórn stofnlánadeildar gera grein fyrir starfsemi og hag stofnlánadeildar og leggja reikninga deildarinnar til afgreiðslu fyrir aðalfund, sbr. 18. gr. samþykkta fyrir bankann nr. 12/1963.

19. gr.

Tekjuafgangi samkvæmt rekstrarreikningi skal varið sem hér segir:

1) Vinna skal upp eignfært tap frá fyrra ári eða árum.
2) Hluta tekjuafgangs skal leggja í varasjóð samkvæmt ákvörðun stjórnar stofnlánadeildarinnar.
3) Til annars samkvæmt ákvörðun aðalfundar, að fengnum tillögum stjórnar stofnlánadeildar.

Varasjóð má eigi nota til annars en að vinna upp tap á rekstri deildarinnar eða önnu töp, sem hún kann að verða fyrir.

20. gr.

Um störf og starfshætti stjórnar stofnlánadeildar fer með sama hætti og og um störf og starfshætti bankaráðs Samvinnubanka Íslands hf., sbr. IV. kafla reglugerðar nr. 11/1963. Bankaráðið ræður starfsmenn stofnlánadeildar og ákveður starfssvið þeirra, að fengnum tillögum bankastjóra. Bankastjóri Samvinnubanka Íslands hf. hefur sömu starfsaðstöðu við stofnlánadeildina sem við Samvinnubankann og um tengsl hans við stjórn stofnlánadeildar eiga við sömu ákvæði og um tengsl hans við bankaráð, sbr. IV. kafla reglugerðar nr. 11/1963.

Stjórn stofnlánadeildar og starfsmenn hennar eru þagnarskyldir um starfsemi deildarinnar og hagi einstakra lántaka eða lánbeiðanda með sama hætti og starfsmenn Samvinnubanka Íslands hf. um starfsemi bankans og hagi viðskiptamanna hans, samkvæmt 50. gr. sbr. 43. gr. reglugerðar nr. 11/1963. Um starfshætti starfsmanna stofnlánadeildarinnar fer að öðru leyti eftir lögum og reglugerð fyrir Samvinnubanka Íslands hf., eftir því sem við á, sbr. einkum 46.—49. gr. reglugerðar nr. 11/1963.

Reglugerð þessi er sett samkvæmt lögum nr. 45 24. maí 1972, um Stofnlánadeild samvinnufélaga, sbr. lög nr. 46 21. apríl 1962 um Samvinnubanka Íslands hf., sbr. einnig reglugerð um Samvinnubanka Íslands hf. nr. 11 16. janúar 1963.

Reglugerð þessi tekur gildi þegar í stað.

Framanrituð reglugerð staðfestist hér með.

Viðskiptaráðuneytið, 12. október 1972.

Lúðvík Jósepsson.

Gylfi Knudsen.

REGLUGERÐ

um takmörkun leigubifreiða til mannflutninga á Norðfirði og um ráðstöfun atvinnuleyfa.

1. gr.

Tala allt að 8 farþega leigubifreiða til mannflutninga á Norðfirði skal á hverjum tíma miðuð við íbúatölu Norðfjarðar, þannig að ein leigubifreið komi á hverja 200 íbúa, sem lögheimili eiga í Neskaupstað og Norðfjarðarhreppi, samkvæmt nýjustu skýrslum Hagstofu Íslands.

Þegar rétt hlutföll eru fengin milli tölu leigubifreiða og íbúatölu, skal veita atvinnuleyfi í stað hvers leyfis sem losnar, svo og vegna fólksfjölgunar, eitt leyfi fyrir hverja 200 íbúa.

Atvinnuleyfi skulu að jafnaði veitt frá og með 1. júní ár hvert, ef veita skal þau samkvæmt framansögðu.

2. gr.

Við gildistöku reglugerðar þessarar skulu allir þeir, sem 31. desember 1971 voru starfandi leigubifreiðastjórar á Norðfirði og gerast meðlimir Bifreiðastjórafélagsins Odda, Neskaupstað, hafa leyfi til að starfa sem leigubifreiðastjórar, enda hafi þeir sótt um atvinnuleyfi til stjórnar félagsins innan sex mánaða frá gildistöku reglugerðar þessarar, ella fellur réttur þeirra til leyfisins niður.

3. gr.

Enginn bifreiðastjóri má hafa afgreiðslu hjá bifreiðastöð á Norðfirði, nema hann hafi öðlazt atvinnuleyfi sem leigubifreiðastjóri á Norðfirði. Leyfin skulu tölusett og bundin við nafn leyfishafa. Engum má úthluta fleirum en einu atvinnuleyfi.

4. gr.

Leigubifreiðastjórar, sem ekki hafa afgreiðslu á bifreiðastöð á Norðfirði hafa ekki atvinnuréttindi þar, nema eftir kvaðningu fyrir fram.

5. gr.

Bifreiðastjóri, sem óskar að fá atvinnuleyfi sem leigubifreiðastjóri skal sækja um, á þar til gerðu eyðublaði, til Bifreiðastjórafélagsins Odda. Umsókninni skal fylgja vottorð frá bifreiðastöð á Norðfirði um, að umsækjandi geti fengið afgreiðslu.

Atvinnuleyfin skulu gefin út af tveimur mönnum, sem hér eftir eru nefndir úthlutunarmenn í reglugerð þessari.

Skal annar þeirra tilnefndur af stjórn Bifreiðastjórafélagsins Odda en hinn af ráðherra. Tilnefningin er til þriggja ára í senn.

Úthlutunarmenn skulu líta eftir, að ákvæðum laga um leigubifreiðar í kaupstöðum og reglugerð þessari sé fylgt.

Stjórn Bifreiðastjórafélagsins Odda skal senda úthlutunarmönnum til afgreiðslu umsóknir um atvinnuleyfi og annað, sem fyrir þá ber að leggja, samkvæmt reglugerð þessari, ásamt rökstuddum tillögum.

Við úthlutun atvinnuleyfa skal starfsaldur bifreiðastjóra við akstur leigubifreiða til mannflutninga lagður til grundvallar, þannig að sá, sem lengstan hefur starfsaldur sem bifreiðastjóri við mannflutninga, hvar sem er á landinu, gengur fyrir, nema sérstakar ástæður mæli gegn því.

Starfstími bifreiðastjóra við akstur sérleyfisbifreiða til mannflutninga telst við aldursflokkun jafngilda akstri smærri bifreiða.

6. gr.

Leyfishafa er heimilt að hafa bifreið sína í afgreiðslu hjá hverri þeirri bifreiðastöð á Norðfirði, er hann getur fengið afgreiðslu hjá, enda sé bifreiðastöðin viðurkennd af bæjarstjórn Neskaupstaðar.

Óheimilt er bifreiðastöð að taka bifreið í afgreiðslu, fyrr en viðkomandi bifreiðastjóri hefur lagt fram atvinnuleyfi sitt.

Leyfið skal vera í vörzlu stöðvarinnar á meðan leyfishafi hefur þar afgreiðslu.

Nú vill leyfishafi flytja sig á aðra bifreiðastöð, skal hann þá afhenda þeirri bifreiðastöð er hann ekur hjá yfirlýsingu frá þeirri stöð, sem hann hyggst flytja á, um að hann geti fengið þar afgreiðslu. Síðan skal sú bifreiðastöð, sem leyfishafi flytur frá, tilkynna Bifreiðastjórafélaginu Odda flutninginn innan 4 daga.

Bifreiðastöð her óheimilt að halda atvinnuleyfi leyfishafa, ef hann flytur sig löglega til afgreiðslu á aðra bifreiðastöð.

7. gr.

Leyfishafa er óheimilt að láta atvinnuleyfi sitt af hendi á nokkurn hátt, nema til Bifreiðastjórafélagsins Odda, sem tilkynnir það þegar úthlutunarmönnum.

Leyfishafi, sem af einhverjum ástæðum getur ekki rekið leigubifreið samkvæmt leyfi sínu, eða notað það á annan hátt löglega, getur haldið leyfisréttindum sínum í allt að 6 mánuði.

Ef sérstaklega stendur á, geta úthlutunarmenn framlengt þennan frest, enda óski leyfishafi þess.

Nú notar leyfishafi ekki atvinnuleyfi sitt lengri eða skemmri tíma, en heldur því þó, sbr. 2. mgr., og er þá bifreiðastöð óheimilt að taka annan í afgreiðslu í hans stað á meðan.

Leyfishafi getur misst atvinnuréttindi sín, ef hann er fjarverandi tvo mánuði eða lengur, án þess að hafa tilkynnt viðkomandi bifreiðastöð fjarveru sína og orsakir hennar. Stöðvarstjóri skal tilkynna fjarveruna til stjórnar Bifreiðastjórafélagsins Odda, en hún ber málið undir úthlutunarmenn, sem ákveða hvort svifta skuli leyfishafa atvinnuleyfi eða ekki.

8. gr.

Ef leyfishafa er sagt upp afgreiðslu af gildum ástæðum, skal viðkomandi bifreiðastöð afhenda atvinnuleyfi hans formanni Bifreiðastjórafélagsins Odda samdægurs eða næsta virkan dag.

Leyfið skal vera í vörzlu félagsins meðan leyfishafi er að útvega sér afgreiðslu hjá annarri bifreiðastöð.

Takist leyfishafa ekki að fá afgreiðslu hjá annarri bifreiðastöð innan 30 daga, hefur hann fyrirgert rétti sínum til leyfisins og fellur það þá til úthlutunar að nýju, nema úthlutunarmenn ákveði annað.

9. gr.

Nú hættir leyfishafi að reka leigubifreið samkvæmt atvinnuleyfi sínu og segir atvinnuleyfinu upp fyrir fullt og allt. Skal hann þá skrá yfirlýsingu þar að lútandi á atvinnuleyfi sitt og bifreiðastöð sú, sem hann hefur afgreiðslu hjá, síðan afhenda atvinnuleyfi sitt formanni Bifreiðastjórafélagsins Odda, samdægurs eða næsta virkan dag. Síðan ráðstafa úthlutunarmenn leyfinu samkvæmt reglugerð þessari. Á sama hátt skal skila til Bifreiðastjórafélagsins Odda atvinnuleyfi sem losnar af öðrum orsökum en um getur í 1. mgr., svo sem við andlát leyfishafa, eða ef hann fyrirgerir rétti sínum til leyfisins.

10. gr.

Leyfishafa er óheimilt að láta annan mann en þann, sem hefur atvinnuleyfi, aka fyrir sig, nema í eftirfarandi tilfellum:

a. Ef leyfishafi er veikur.
b. Ef leyfishafi er að vinna í þágu Bifreiðastjórafélagsins Odda, bifreiðastöðvar þeirrar er reglugerð þessi nær til, eða þeirra stofnana verkalýðssamtakanna, sem Bifreiðastjórafélagið Oddi á aðild að.
c. Ef leyfishafi deyr, heldur ekkja hans atvinnuleyfinu, ef hún æskir þess.

11. gr.

Vilji leyfishafi öðlast undanþágu samkvæmt 10. gr. skal hann sækja um það skriflega til Bifreiðastjórafélagsins Odda. Umsókninni skal fylgja vottorð frá bifreiðastöð leyfishafa, um að hún samþykki þann ökumann, sem leyfishafi vill að aki bifreið sinni.

Bifreiðastjórafélaginu Odda er þá heimilt að veita undanþágu, og skal hún vera skrifleg, tímabundin og tekið fram hvað í henni felst. Er viðkomandi bifreiðastjóra skylt að bera undanþáguna á sér, er hann er við akstur, og sýna trúnaðarmönnum stéttarfélagsins er þeir æskja þess.

Bifreiðastjórafélagið Oddi skal halda skrá yfir undanþágur samkvæmt framansögðu.

12. gr.

Á hverri bifreiðastöð skal vera skrá yfir þær bifreiðar, sem þar hafa afgreiðslu. Skal skrá þessi fest upp þar, sem bifreiðastjórar eiga greiðan aðgang að, og tilgreint í henni skrásetningarnúmer bifreiðar, nafn og heimilisfang bifreiðastjóra og eiganda.

13. gr.

Úthlutunarmönnum er heimilt að afturkalla atvinnuleyfi um stundarsakir, ef leyfishafi brýtur ákvæði reglugerð þessarar eða fyrir fullt og allt, ef um alvarlegt eða ítrekað brot er að ræða.

Slíkum úrskurðum má áfrýja til samgönguráðuneytisins.

Reglugerð þessi, sem sett er samkvæmt lögum um leigubifreiðar, nr. 36 9. maí 1970, staðfestist hér með til að öðlast þegar gildi, og birtist til eftirbreytni öllum þeim, sem hlut eiga að máli.

Samgönguráðuneytið, 13. október 1972.

Hannibal Valdimarsson.

Kristinn Gunnarsson.

REGLUGERÐ

um breytingu á hafnarreglugerð fyrir Siglufjarðarkaupstað, nr. 111 10. ágúst 1956, sbr. reglugerð 10. maí 1971.

1. gr.

VII. kafli reglugerðarinnar orðist þannig:

22. gr.

Um gjöld til hafnarinnar.

Öll skip skulu greiða hafnargjöld til hafnarsjóðs, er þau koma inn fyrir takmörk hafnarinnar.

Öll gjöld til hafnarinnar greiðast af brúttóstærð skipanna eins og hún er mest, meðan skipið hefur viðdvöl í höfninni. Undanþegin lestagjaldi og bryggjugjaldi eru herskip, skemmtiferðaskip, íslenzk vitaskip og varðskip.

2. gr.

22. grein, sem verður 23. grein orðist þannig:

Lestagjöld.

a. Öll farmskip, önnur en strandferðaskip, og öll fiskiskip, stærri en eða jafnt og 400 brúttórúmlestir skulu greiða lestagjald, kr. 3.00 á brúttórúmlest.
b. Strandferðaskip greiða kr. 1.50 á brúttórúmlest.
c. Fiskiskip undir 400 brúttórúmlestum greiða kr. 3.00 á brúttórúmlest, þó ekki oftar en tvisvar í mánuði.
d. Heimabátar, minni en 10 brúttórúmlestir, greiða lesta- og bryggjugjald einu sinni á ári, kr. 200.00 af hverri brúttórúmlest. Lágmarksgjald skal vera kr. 1000.00. Gjalddagi er 1. apríl, eftir að skipið hefur verið gert út frá höfninni í 3 mánuði.

3. gr.

23. grein, sem verður 24. grein, orðist þannig:

Ef flutningaskip liggur lengur en 14 daga, skal það greiða lestagjald að nýju fyrir hverja 14 daga eða brot úr þeim. Þó skulu flutningaskip, sem bíða eftir síldarfarmi, og búsettur maður, eða maður, sem á síldarstöð í kaupstaðnum, hefur á leigu eða á, ekki greiða gjaldið fyrr en eftir 30 daga.

4. gr.

24. grein reglugerðarinnar um ljósagjald fellur niður, og breytist röð eftirfarandi greina í samræmi við það.

5. gr.

25. grein reglugerðarinnar fellur niður, og breytist röð eftirfarandi greina í samræmi við það.

6. gr.

27. grein, sem verður 26. grein, orðist þannig:

VIII. KAFLI

Bryggjugjöld.

Öll skip, sem leggjast við bryggju eða hafnarbakka, skulu greiða kr. 1.50 á brúttórúmlest fyrir hvern sólarhring eða hluta úr sólarhring, sem skipið liggur bundið.

Fiskiskip, 10—399 brúttórúmlestir, greiða gjald þetta eigi oftar en 10 sinnum á mánuði, en bátar minni en 10 brúttórúmlestir, greiði ekkert bryggjugjald.

Heimilt er að taka lesta- og bryggjugjald af fiskiskipum, minni en 400 brúttórúmlestir, sem ársgjald í heimahöfn, kr. 162.00 af hverri brúttórúmlest.

7. gr.

Síðasta setning 31. greinar, sem verður 30. grein, fellur niður.

8. gr.

33. grein, sem verður 32. grein, orðist þannig:

IX. KAFLI

Vörugjöld.

1. fl.: Gjald kr. 70.00/tonn:

a. Vara flutt í lausu máli í miklu magni, meira en 100 tonn í farmi, t. d. benzín, brennsluolíur, kol, korn, salt, vikur.
b. Þungavarningur, sekkjavörur, óunnið járn og stál til iðnaðar eða mannvirkjagerðar, hráefni til iðnaðar, útgerðarvörur, smurningsolíur, sjávarafurðir, landbúnaðarafurðir og iðnaðarvörur til útflutnings.

2. fl.: Gjald kr. 150.00/tonn:

Iðnaðar- og byggingarvörur, unnar og hálfunnar, pökkuð og niðursoðin matvæli, ávextir, vefnarvörur, fatnaður.

3. fl.: Gjald kr. 400.00/tonn:

a. Vélar og tæki hvers konar og varahlutar til þeirra, heimilisvélar og skrifstofuvélar, bifreiðar, bifhjól, reiðhjól, hjólbarðar, bátar, flugvélar, hreyflar, mælitæki, húsgögn. Útvarps- og sjónvarpsæki, hljóðfæri, úr, klukkur, myndavélar, sjónaukar, glysvarningur alls konar, vín, tóbak, ilmvötn, snyrtivörur.
   Af flutningi vinnutækja innanlands, skal veita allt að 50% afslátt.
b. Vörur, sem ekki verða flokkaðar annars staðar eftir þyngd.

4. fl.: Gjald kr. 40.00/rúmmeter:

Timbur og annað eftir rúmmáli.

5. fl.: Gjald 1%:

Sjávarafli, lagður á land á hafnarsvæðinu, til vinnslu eða brottflutnings. Gjaldið reiknast af heildarverðmæti aflans. Kaupanda aflans ber að afhenda hafnarstjóra skýrslu um keyptan afla mánaðarlega t. d. afrit af aflaskýrslu til Fiskifélags Íslands. Aflagjald fellur í gjalddaga, um leið og afla er landað. Kaupandi aflans innheimtir gjaldið hjá seljanda og er ábyrgur fyrir því til hafnarsjóðs, þótt hann vanræki innheimtu þess. Standa ber skil á greiðslu aflagjalds eigi sjaldnar en mánaðarlega.

Lágmarksgjald í öllum flokkum er kr. 20.00.

Reglugerð þessi, sem sett er samkvæmt hafnalögum, nr. 48 29. apríl 1967, staðfestist hér með til að öðlast þegar gildi og birtist til eftirbreytni öllum þeim, sem hlut eiga að máli.

Samgönguráðuneytið, 13. október 1972.

Hannibal Valdimarsson.

Kristinn Gunnarsson.

REGLUGERÐ

um breytingu á hafnarreglugerð nr. 157 17. júlí 1950, fyrir Dalvík, sbr. reglugerðir nr. 59 26. marz 1965 og 3. desember 1971.

1. gr.

24. grein orðist þannig:

Um gjöld til hafnarinnar.

Öll skip skulu greiða hafnargjöld til hafnarsjóðs, er þau koma inn fyrir takmörk hafnarinnar.

Öll gjöld til hafnarinnar greiðast af brúttóstærð skipanna eins og hún er mest, meðan skipið hefur viðdvöl í höfninni. Undanþegin lestagjaldi og bryggjugjaldi eru herskip, skemmtiferðaskip, íslenzk vitaskip og varðskip.

2. gr.

25. grein orðist þannig:

Lestagjöld.

a. Öll farmskip, önnur en strandferðaskip, og öll fiskiskip, stærri en eða jafnt og 400 brúttórúmlestir skulu greiða lestagjald, kr. 3.00 á brúttórúmlest.
b. Strandferðaskip greiða kr. 1.50 á brúttórúmlest.
c. Fiskiskip undir 400 brúttórúmlestum greiða kr. 3.00 á brúttórúmlest, þó ekki oftar en tvisvar í mánuði.
d. Heimabátar, minni en 10 brúttórúmlestir, greiða lesta- og bryggjugjald einu sinni á ári, kr. 200.00 af hverri brúttórúmlest. Lágmarksgjald skal vera kr. 1000.00. Gjalddagi er 1. apríl, eftir að skipið hefur verið gert út frá höfninni í 3 mánuði.

3. gr.

IX. kafli (26., 27. og 28. gr.) falli niður og breytist röð eftirfarandi greina og kafla til samræmis við það.

4. gr.

34. grein, sem verður 31. grein, orðist þannig:

Vörugjöld.

1. fl.: Gjald kr. 70.00/tonn:

a. Vara flutt í lausu máli í miklu magni, meira en 100 tonn í farmi, t. d. benzín, brennsluolíur, kol, korn, salt, vikur.
b. Þungavarningur, sekkjavörur, óunnið járn og stál til iðnaðar eða mannvirkjagerðar, hráefni til iðnaðar, útgerðarvörur, smurningsolíur, sjávarafurðir, landbúnaðarafurðir og iðnaðarvörur til útflutnings.

2. fl.: Gjald kr. 150.00/tonn:

Iðnaðar- og byggingarvörur, unnar og hálfunnar, pökkuð og niðursoðin matvæli, ávextir, vefnarvörur, fatnaður.

3. fl.: **Gjald kr. 400.00/tonn:**

a. Vélar og tæki hvers konar og varahlutar til þeirra, heimilisvélar og skrifstofuvélar, bifreiðar, bifhjól, reiðhjól, hjólbarðar, bátar, flugvélar, hreyflar, mælitæki, húsgögn. Útvarps- og sjónvarpsæki, hljóðfæri, úr, klukkur, myndavélar, sjónaukar, glysvarningur alls konar, vín, tóbak, ilmvötn, snyrtivörur.

Af flutningi vinnutækja innanlands, skal veita allt að 50% afslátt.

b. Vörur, sem ekki verða flokkaðar annars staðar eftir þyngd.

4. fl.: **Gjald kr. 40.00/rúmmeter:**

Timbur og annað eftir rúmmáli.

5. fl.: **Gjald 1%:**

Sjávarafli, lagður á land á hafnarsvæðinu, til vinnslu eða brottflutnings. Gjaldið reiknast af heildarverðmæti aflans. Kaupanda aflans ber að afhenda hafnarstjóra skýrslu um keyptan afla mánaðarlega t. d. afrit af aflaskýrslu til Fiskifélags Íslands. Aflagjald fellur í gjalddaga, um leið og afla er landað. Kaupandi aflans innheimtir gjaldið hjá seljanda og er ábyrgur fyrir því til hafnarsjóðs, þótt hann vanræki innheimtu þess. Standa ber skil á greiðslu aflagjalds eigi sjaldnar en mánaðarlega.

Lágmarksgjald í öllum flokkum er kr. 20.00.

5. gr.

XI. kafli (37. gr.) fellur niður og breytist röð eftirfarandi kafla og greina í samræmi við það.

6. gr.

XII. kafli, sem verður X. kafli, og 38. grein, sem verður 34. grein, orðist þannig:

Bryggjugjöld.

Öll skip, sem leggjast við bryggju eða hafnarbakka, skulu greiða kr. 1.50 á brúttórúmlest fyrir hvern sólarhring eða hluta úr sólarhring, sem skipið liggur bundið.

Fiskiskip, 10—399 brúttórúmlestir, greiða gjald þetta eigi oftar en 10 sinnum á mánuði, en bátar minni en 10 brúttórúmlestir, greiði ekkert bryggjugjald.

Heimilt er að taka lesta- og bryggjugjald af fiskiskipum, minni en 400 brúttórúmlestir, sem ársgjald í heimahöfn, kr. 162.00 af hverri brúttórúmlest.

7. gr.

44. grein, sem verður 40. grein, orðist þannig:

Brot gegn reglugerð þessari varða sektum allt að kr. 100 000.00, nema þyngri refsing liggi við samkvæmt lögum.

Sektirnar renna í hafnarsjóð Dalvíkurhrepps.

Reglugerð þessi, sem sett er samkvæmt hafnalögum, nr. 48 29. apríl 1967, staðfestist hér með til að öðlast þegar gildi og birtist til eftirbreytni öllum þeim, sem hlut eiga að máli.

Samgönguráðuneytið, 13. október 1972.

Hannibal Valdimarsson.

Kristinn Gunnarsson.

HAFNARREGLUGERÐ

fyrir Sauðárkrók.

I. KAFLI
TAKMÖRK HAFNARINNAR

1. gr.

Sauðárkrókshöfn tekur yfir botn Skagafjarðar, vestan Hegraness innan beinnar línu, er hugsast dregin úr melhorni norðan við Gönguskarðsárós í vitann í Hegranesi.

II. KAFLI
STJÓRN HAFNARINNAR OG REKSTUR

2. gr.

Bæjarstjórn Sauðárkróks hefur á hendi stjórn og rekstur hafnarinnar undir yfirumsjón þess ráðuneytis, sem fer með hafnamál.

Framkvæmd hafnarmála og eftirlit með höfninni skal fela hafnarnefnd.

Hafnarnefnd skal skipuð 4 fulltrúum og 4 varafulltrúum ásamt bæjarstjóra, sem er sjálfkjörinn formaður hafnarnefndar.

Fulltrúa þessa skal kjósa með hlutfallskosningu, 2 úr hópi bæjarfulltrúa og 2 utan bæjarstjórnar, um varafulltrúa gildir hið sama.

Kjörtímabil hafnarnefndar er eitt ár samanber samþykkt bæjarins.

Hafnarvörður, eða sá sem sér um daglegan rekstur og eftirlit hafnarinnar, á sæti á fundum hafnarnefndar og hefur þar málfrelsi og tillögurétt.

Skrifstofa bæjarins sér um skrifstofuhald, fjármál og reikningsskil hafnarinnar.

3. gr.

Bæjarstjórn skipar hafnarvörð eða umsjónarmann, og aðra fasta starfsmenn eftir tillögum hafnarnefndar og setur þeim erindisbréf, þar sem m. a. verksvið þeirra er ákveðið.

Daglegan rekstur, framkvæmdir, eftirlit og umsjón annast hafnarvörður í samráði við hafnarstjórn og bæjarstjóra.

III. KAFLI
UM ALMENNA REGLU Á HÖFNINNI OG HAFNARSVÆÐINU

4. gr.

Skip telst í reglugerð þessari hvert fljótandi far.

5. gr.

Sérhver skipstjóri, sem á skipi sínu kemur á höfnina, að bryggju eða að hafnarbakka, skal gæta fyllsta öryggis í allri umferð á höfninni. Hann skal vera kunnugur ákvæðum reglugerðar hafnarinnar, svo og skipshöfn hans öll. Eintak af hafnarreglugerðum fæst afhent í skrifstofu bæjarins (hafnarinnar) án endurgjalds og skal það vera í sérhverju skipi, er liggur á höfninni eða við bryggju eða hafnargarð.

6. gr.

Hafnarvörður sér um að gætt sé reglu á höfninni og á landi hennar. Er öllum skylt að hlýða boði hans og banni svo og þeirra manna, er settir eru til að gæta reglu.

Þyki einhverjum sér óréttur ger af starfsmönnum hafnarinnar getur hann kært fyrir hafnarstjórn, en skipun starfsmannsins ber að hlýða þegar í stað.

Starfsmenn hafnarinnar skulu gæta allrar kurteisi í starfi sínu.

7. gr.

Þeim, sem ekkert lögmætt erindi eiga, er óheimilt að dvelja á landi hafnarinnar, tálmi þeir með því fermingu eða affermingu eða önnur störf, sem þar eru unnin. Banna má ónauðsynlegan akstur hvers kyns ökutækja um bryggjur og hafnarbakka.

8. gr.

Skylt er að gæta ýtrustu varúðar í meðferð opins elds og óbyrgðra ljósa í skipum á höfninni, sem flytja eldfim efni og efni, sem sprengihætta stafar af. Hið sama gildir um tóbaksreykingar og ber, ef þurfa þykir, að banna þær á þeim stöðum, þar sem um eldhættu eða sprengihættu gæti verið að ræða (sjá 22. gr.)

9. gr.

Ekki má kasta í höfnina, hvorki frá skipum né frá hafnarbakka eða bryggjum, kjölfestu, ösku, dauðum fiski, fiskúrgangi, veiðarfærum, trossum, vírum, matarleifum, umbúðum eða neins konar rusli. Allt þess háttar skal flutt á þann stað, sem hafnarvörður vísar til.

Ekki má láta olíur eða vatn mengað olíu renna í höfnina. Þegar olía er látin í skip eða losuð úr því, skal þess gætt, að ekkert af henni renni í höfnina, á hafnarmannvirki eða á þilfar skipsins.

IV. KAFLI
UM LEGU SKIPA Í HÖFNINNI OG AFGREIÐSLU ÞEIRRA.

10. gr.

Þegar skip leitar hafnar, skal skipstjóri eða umboðsmaður skipsins tafarlaust snúa sér til hafnarvarðar, er vísar honum á legustað fyrir skipið.

Leggist skipið við hafnarmannvirki, skulu landfestar bundnar, þar sem starfsmenn hafnarinnar segja til um.

11. gr.

Ef sjúkdómur er á skipinu eða ástæða þykir til að ætla að sótthætta geti stafað af því, ber hafnarverði að sjá um að fylgt sé þeim reglum, sem settar eru í lögum um varnir gegn því að næmir sjúkdómar berist til Íslands.

12. gr.

Skip, sem ekki er verið að ferma eða afferma, eða ekki er unnið við, mega aldrei liggja þannig á höfninni að þau tálmi vinnu við önnur skip og skal skylt að hlýða boðum starfsmanna hafnarinnar um það hvert þau skuli flutt. Ef ekki er orðið við boðum starfsmanna hafnarinnar í þessum efnum er heimilt að færa skipið á kostnað eiganda.

Brottfarartíma skips skal skipstjóri tilkynna hafnaryfirvöldum með minnst tveggja tíma fyrirvara.

13. gr.

Sé nauðsynlegt talið að skipum, sem fermd eru eða affermd, sé lagt hverju við hliðina á öðru, er heimilt að flytja farm þeirra skipa, er utar liggja, yfir þilfar hinna. Skipshöfn og farþegum þeirra skipa, sem utar liggja, er einnig heimil nauðsynleg umferð um þilför þeirra skipa, er nær liggja.

14. gr.

Í sérhverju skipi, sem ekki hefur leyfi hafnarvarðar til að liggja mannlaust á höfninni, skal jafnan vera a. m. k. einn maður, er getur tekið við fyrirskipunum frá starfsmönnum hafnarinnar og framkvæmt þær í samræmi við það, sem reglugerð þessi býður.

15. gr.

Eigi má festa skipum við hafnarbakka eða bryggjur nema við festarhringa eða festarstólpa, að tilvísun hafnarvarðar. Séu landfestar úr járni, skulu þær vera klæddar, þar sem þær hvíla á hafnarbakkanum eða bryggjunni. Festum skal þannig komið fyrir, að þær hindri sem minnst umferð á bryggju eða hafnarbakka, og skulu flestar auðkenndar með veifum eða öðrum varúðarmerkjum. Þyki hafnarverði þess ekki nægilega gætt, getur hann krafizt þess að bætt sé úr því tafarlaust.

Skylt er að hafa hlífar milli skips og hafnarbakka eða bryggju óski hafnarvörður þess.

16. gr.

Skip mega ekki láta vélarnar ganga af svo miklu afli að öðrum skipum eða hafnarmannvirkjum stafi af því hætta.

17. gr.

Ekki má krækja hökum í bryggjur eða hafnarbakka. Ekki mega skip hleypa vatni á bryggju eða hafnarbakka, hvorki við þvott á þilfari né heldur, er þau hleypa burt vatni á annan hátt. Búa skal svo um með hlífum, að vatnið fari beint í höfnina.

18. gr.

Ef skip lendir á grynningum og sekkur, þar sem það að áliti hafnarnefndar tálmar greiðri notkun hafnarinnar eða umferð um hafnarsvæðið, skal fjarlægja það svo fljótt sem við verður komið. Verði dráttur á því má hafnarvörður láta færa skipið burt á kostnað eiganda og er honum, ef nauðsyn krefur, heimilt að láta selja skipið til lúkningar kostnaðinum.

19. gr.

Áður en kjölfesta er flutt á skip eða úr skipi, skal hafnarverði gert viðvart og ákveður hann þá hvar losun eða lestun kjölfestunnar fer fram.

Við losun eða lestun á kjölfestu, sandi, kolum eða öðru þess háttar, er skylt að hafa nægilega tryggar hlífar á milli skipsins og hafnarbakka, bryggjunnar eða bátanna, að ekkert falli fyrir borð. Sé þess eigi gætt, getur hafnarvörður stöðvað verkið, unz umbætur hafa farið fram.

Skipstjóri skal sjá um, að kjölfesta sú, sem flutt hefur verið á land úr skipi hans, sé þegar í stað flutt burt af löndunarstaðnum þangað, sem hafnarvörður vísar til.

20. gr.

Þegar lokið er fermingu eða affermingu skal eigandi skips láta hreinsa bryggju þá eða hafnarbakka, sem notuð hafa verið, sé þess talin þörf. Farist það fyrir, skal hafnarvörður sjá um að það sé gert, en eigandi skips greiði þann kostnað, er af því leiðir.

V. KAFLI
UM SKIP, SEM LAGT ER Í LÆGI

21. gr.

Skipum má leggja í lægi á höfninni með sérstöku leyfi hafnarnefndar, sé það gert undir umsjón hafnarvarðar, sem ákveður legustaðinn, legufærin og fyrirkomulag allt, er varðar lagningu skipsins.

22. gr.

Meðan skip liggur mannlaust í lægi á höfninni, skal ekki sjaldnar en á eins mánaðar fresti fara út í það til að líta eftir hvort legufæri eða annað hefur farið úr lagi eða bilað. Ef svo reynist, skal lagfæra það svo fljótt sem auðið er.

Leyfi hafnarnefndar til að leggja skipi í lægi, er bundið því skilyrði, að ef skipið sekkur láti eigandi þess taka það upp eða sprengja það sundur, svo það skemmi ekki höfnina. Sé því ekki fullnægt innan tiltekins frests, getur hafnarnefnd látið framkvæma verkið á kostnað eiganda.

23. gr.

Heimilt er að leggja skipi í lægi á höfninni, þó það sé mannlaust, sé það svo þétt, að áliti hafnarnefndar sem getur framkvæmt eða látið framkvæma á því rannsókn á kostnað eiganda, að ekki stafi af því nein hætta.

Á skipum þessum skal tendrað ljós samkvæmt reglum þeim, sem settar eru í alþjóðasjóferðarreglum um skip, er liggja fyrir akkeri.

Áður en skipstjóri fer af skipinu skal hann skriflega tilkynna hafnarverði um umsjónarmann, búsettan í því lögsagnarumdæmi, sem höfnin er í, sem skal hafa umsjón skipsins á hendi og skal skipstjóri ganga úr skugga um, að hafnarvörður sé samþykkur útnefningu umsjónarmannsins. Hafnarnefnd getur krafizt, ef henni finnst ástæða til, að umsjónarmaður hafi skipstjórnarréttindi og hafi búsetu það nálægt hafnarsvæðinu að auðvelt sé að ná til hans í tæka tíð er færa þarf skipið eða til annarra þeirra aðgerða, er skipið snertir.

Hafnarvörður beinir til umsjónarmanns öllum þeim fyrirskipunum er skipið varða, en umsjónarmaður annað hvort framkvæmir fyrirskipanir hafnarvarðar eða sér um að þær séu framkvæmdar. Verði dráttur á því skal hafnarvörður láta framkvæma verkið á kostnað skipseiganda.

VI. KAFLI
UM FERMINGU OG AFFERMINGU ELDFIMRA VÖKVA OG SPRENGIEFNA

24. gr.

Skip, sem flytja eldfim efni svo sem steinolíu, benzín, aceton, terpentínu eða aðra álíka eldfima vökva, sprengiefni, svo sem púður, dynamit, geomit eða þess konar efni, mega ekki fara inn á höfnina fyrr en tilkynnt hefur verið um farm til hafnarvarðar og afferming leyfð undir eftirliti brunavarða, ef til þess þykir ástæða. Um útskipun á sams konar farmi gilda sömu varúðarreglur.

25. gr.

Skip, sem hafa meðferðis þau efni, sem nefnd eru í næstu grein hér á undan, skulu, er þau koma inn á höfnina með þess konar farm, hafa á framsiglutoppi alþjóðlegt merkjaflagg með bókstafnum „B“, að degi til en að næturlagi rautt ljós í stað þess.

Merki skal hafa uppi svo lengi sem skipið er í höfn og um hættu getur verið að ræða. Skip, sem ekki hafa framsiglu skulu þess í stað reisa a. m. k. þriggja metra háa stöng, sem flagginu eða ljósinu skal komið fyrir á.

VII. KAFLI
UM GJÖLD TIL HAFNARINNAR

26. gr.

Öll skip skulu greiða hafnargjöld til hafnarsjóðs, er þau koma inn fyrir takmörk hafnarinnar.

Öll gjöld til hafnarinnar greiðast af brúttóstærð skipanna eins og hún er mest, meðan skipið hefur viðdvöl í höfninni. Undanþegin lestagjaldi og bryggjugjaldi eru herskip, skemmtiferðaskip, íslenzk vitaskip og varðskip.

27. gr.

a. Öll farmskip, önnur en strandferðaskip, og öll fiskiskip, stærri en eða jafnt og 400 brúttórúmlestir skulu greiða lestagjald, kr. 3.00 á brúttórúmlest.
b. Strandferðaskip greiða kr. 1.50 á brúttórúmlest.
c. Fiskiskip undir 400 brúttórúmlestum greiða kr. 3.00 á brúttórúmlest, þó ekki oftar en tvisvar í mánuði.
d. Heimabátar, minni en 10 brúttórúmlestir, greiða lesta- og bryggjugjald einu sinni á ári, kr. 200.00 af hverri brúttórúmlest. Lágmarksgjald skal vera kr. 1000.00. Gjalddagi er 1. apríl, eftir að skipið hefur verið gert út frá höfninni í 3 mánuði.

28. gr.

Öll skip, sem leggjast við bryggju eða hafnarbakka, skulu greiða kr. 1.50 á brúttórúmlest fyrir hvern sólarhring eða hluta úr sólarhring, sem skipið liggur bundið.

Fiskiskip, 10—399 brúttórúmlestir, greiði gjald þetta eigi oftar en 10 sinnum á mánuði, en bátar minni en 10 brúttórúmlestir, greiði ekkert bryggjugjald.

Heimilt er að taka lesta- og bryggjugjald af fiskiskipum, minni en 400 brúttórúmlestir, sem ársgjald í heimahöfn, kr. 162.00 af hverri brúttórúmlest.

29. gr.

Vörugjald skal greiða af öllum vörum svo og skepnum, lifandi eða dauðum, sem skipið er út og upp á hafnarsvæðinu, með þeim undantekningum, er síðar getur.

30. gr.

Fyrir vörur, sem samkvæmt farmskrá skips eru ákveðnar til umhleðslu og eiga því ekki að leggjast á land nema um stundarsakir, greiðist aðeins hálft gjald.

31. gr.

Þessar vörur eru algjörlega undanþegnar vörugjaldi:

a. Af vörum, sem lagðar eru á land um stundarsakir vegna skemmda á skipi og vörum, sem settar eru á land og eiga að fara með sama skipi, greiðist ekkert gjald.
b. Olía, kol, vistir og aðrar nauðsynjar skipa til eigin notkunar, sem fluttar eru úr landi. Enn fremur salt og ís, sem flutt er úr landi í íslenzk skip til eigin notkunar.
c. Umbúðir, sem endursendar eru, enda sé þess getið á farmskrá.
d. Bréfapóstur og farangur ferðamanna.

32. gr.

Hafnsögugjöld.

Öll erlend og innlend skip skulu skyld að greiða hafnsögugjald í hvert sinn, sem þau koma á innri höfnina, hvort sem þau nota hafnsögumann eða ekki. Þó skulu innlend fiskiskip, sem ekki eru skrásett á Sauðárkróki og eru minni en 500 brúttórúmlestir að stærð því aðeins greiða hafnsögugjald, að þau njóti leiðsagnar hafnsögumanns. Sömu undanþágu njóta fiskiskip skráð á Sauðárkróki.

33. gr.

Hafnsögugjald skal greiðast sem hér segir:

a. Fyrir leiðsögn til hafnarinnar kr. 450.00 fyrir hvert skip, auk kr. 1.25 fyrir hverja brúttórúmlest.
b. Fyrir leiðsögn frá höfninni kr. 400.00 fyrir hvert skip, auk kr. 0.80 fyrir hverja brúttórúmlest.
c. Fyrir leiðsögn um innri höfnina, skal hvert skip greiða kr. 300.00 auk kr. 0.40 fyrir hverja brúttórúmlest.

34. gr.

Vörugjöld.

Vörugjöld skal reikna eftir máli eða þyngd með umbúðum. Brot úr gjaldeiningu, sem nemur helmingi eða meira, telst heil gjaldeining. Fara skal eftir farmskrá skipa við ákvörðun og útreikning vörugjalds. Skipstjóri er skyldur til að láta hafnarverði í té eftirrit af farmskrá skips síns. Sé engin farmskrá fyrir hendi, skal skipstjóri gefa drengskaparvottorð um vörumagn, sem skip hans hefur fermt eða affermt. Þyki hafnarnefnd ástæða til, getur hún, hvenær sem er, látið ákveða vörumagnið á þann hátt, sem hún telur hentugast, svo sem vega afla á vog hafnarinnar gegn vigtargjaldi, sem hafnarnefnd ákveður. Reynist vörumagnið meira en upp var gefið, greiðir skipið kostnaðinn. Ef ýmsar vörutegundir eru í sömu sendingu og beri farmskrá ekki með sér greinilega sundurliðun í tegundir, skal reikna vörugjaldið eftir þeirri tegund, sem hæst vörugjald ber.

35. gr.

Vörur skal flokka til vörugjalds eftir því sem vörugjaldskrá segir til um og greiða gjald, sem þar segir. Minnsta vörugjald skal vera kr. 10.00. Leiki vafi á í hvaða flokki skuli telja vöru, skal hafnarvörður skera úr um það, en úrskurði hans má áfrýja til hafnarnefndar.

36. gr.

Vörugjaldskrá.

1. fl.: **Gjald kr. 70.00/tonn:**

a. Vara flutt í lausu máli í miklu magni, meira en 100 tonn í farmi, t. d. benzín, brennsluolíur, kol, korn, salt, vikur.
b. Þungavarningur, sekkjavörur, óunnið járn og stál til iðnaðar eða mannvirkjagerðar, hráefni til iðnaðar, útgerðarvörur, smurningsolíur, sjávarafurðir, landbúnaðarafurðir og iðnaðarvörur til útflutnings.

2. fl.: **Gjald kr. 150.00/tonn:**

Iðnaðar- og byggingavörur, unnar og hálfunnar, pökkuð og niðursoðin matvæli, ávextir, vefnaðarvörur, fatnaður.

3. fl.: Gjald kr. 400.00/tonn:

a. Vélar og tæki hvers konar og varahlutar til þeirra, heimilisvélar og skrifstofuvélar, bifreiðar, bifhjól, reiðhjól, hjólbarðar, bátar, flugvélar, hreyflar, mælitæki, húsgögn. Útvarps- og sjónvarpstæki, hljóðfæri, úr ,klukkur, myndavélar, sjónaukar, glysvarningur alls konar, vín, tóbak, ilmvötn, snyrtivörur.

Af flutningi vinnutækja innanlands, skal veita allt að 50% afslátt.

b. Vörur, sem ekki verða flokkaðar annars staðar eftir þyngd.

4. fl.: Gjald kr. 40.00/rúmmeter:

Timbur og annað eftir rúmmáli.

5. fl.: Gjald 1%:

Sjávarafli, lagður á land á hafnarsvæðinu, til vinnslu eða brottflutnings. Gjaldið reiknast af heildarverðmæti aflans. Kaupanda aflans ber að afhenda hafnarstjóra skýrslu um keyptan afla mánaðarlega, t. d. afrit af aflaskýrslu til Fiskifélags Íslands. Aflagjald fellur í gjalddaga, um leið og afla er landað. Kaupandi aflans innheimtir gjaldið hjá seljanda og er ábyrgur fyrir því til hafnarsjóðs, þótt hann vanræki innheimtu þess. Standa ber skil á greiðslu aflagjalds eigi sjaldnar en mánaðarlega.

Lágmarksgjald í öllum flokkum er kr. 20.00.

37. gr.

Ýmis gjöld til hafnarinnar.

Fyrir að leggja skip eða bát í fjöru hafnarinnar til hreinsunar eða aðgerðar skal greiða kr. 0.50 af hverri brúttólest skipsins eða bátsins fyrir hvern sólarhring eða hluta úr sólarhring, þó aldrei minna en kr. 50.00.

38. gr.

Fyrir að leggja vörur, sem affermdar eru, á land hafnarinnar, skal greiða kr. 1.00 fyrir hvern fermetra af landi því, sem varan liggur á, fyrir hvern sólarhring talið frá öðrum degi eftir að affermingu er lokið. Sama gjald skal greiða fyrir vörur, sem fluttar eru á land hafnarinnar og fara eiga í skip.

39. gr.

Fyrir lóðir hafnarinnar, geymsluhús og önnur mannvirki sem eru leigð einstökum mönnum eða félögum um lengri tíma, skal greiða gjald, sem ákveðið verður með samningi.

Ársleiga fyrir benzíntanka, olíutanka og dælur á hafnarsvæðinu, skal vera kr. 2 500.00 fyrir hvern.

Gjalddagi er 1. apríl ár hvert.

40. gr.

Fyrir vatn til skipa greiðist kr. 23.00 fyrir hverja smálest en minnsta gjald skal þó vera kr. 150.00 fyrir fiskiskip og kr. 300.00 fyrir önnur skip.

41. gr.

Önnur þjónusta, sem höfnin kann að láta skipum eða öðrum aðilum í té og ekki er talin falla undir þau gjöld, sem hér eru að framan talin, skal greiða samkvæmt reikningi frá hafnarnefnd.

42. gr.

Um innheimtu og greiðslu gjalda.

Skrifstofa bæjarins sér um innheimtu hafnargjalda, og skal greiða gjöldin þar.

43. gr.

Skipstjóri, formaður eða eigandi ber ábyrgð á greiðslu hafnargjalda. Hafnarsjóður hefur haldsrétt í skipum, unz hafnargjöld eru greidd. Þegar gjalddagar eru ekki ákveðnir í reglugerð þessari, skal greiða gjöldin áður en skipið fer burt úr höfninni.

44. gr.

Leigugjald fyrir lóðir og geymsluhús hafnarinnar greiði móttakandi af vörum, sem fluttar eru úr húsum eða af lóð hafnarinnar.

Ef margir eiga vörur með sama skipi, skal afgreiðslumaður skipsins standa hafnarskrifstofu skil á greiðslunni.

Ef skip eða bátur hefur ekki farm sinn skráðan, ber skipstjóri, formaður eða eigandi ábyrgð á greiðslu vörugjaldsins.

Ef vörur eru fluttar úr einu skipi í annað, greiðir sá vörugjaldið, sem affermir.

Vörugjald af vörum, sem koma til hafnarinnar, fellur í gjalddaga þegar gengið hefur verið frá farmskrá.

Vörugjald af vörum, sem fluttar eru frá bryggju að bólvirki, fellur í gjaldaga, þegar vörurnar eru komnar á skip.

Hafnarsjóður hefur haldsrétt í vörunum eða andvirði þeirra, unz gjaldið er greitt.

45. gr.

Leigu af lóðum hafnarinnar greiðir samningsaðili.

46. gr.

Gjald fyrir að nota krana, sporbrautir eða önnur tæki og áhöld greiðir sá, sem semur við hafnarnefnd um afnotin.

47. gr.

Öll gjöld samkvæmt reglugerð þessari má taka lögtaki og hafa þau forgangsrétt sem önnur opinber gjöld, sbr. 83. gr. b, tölulið 3, skiptalaganna. Auk þess eru skipsgjöldin tryggð með lögveði í skipinu og gengur það veð í tvö ár fyrir samningsveðskuldum.

Skipagjöld teljast í reglugerð þessari öll þau gjöld, sem skipi ber að greiða til hafnarinnar, svo sem lestagjald, bryggjugjald og hafnsögugjald, svo og hvers konar aðstoð, sem skipinu er látin í té af hafnarinnar hálfu.

48. gr.

Um skaðabótaskyldu vegna skemmda á höfninni, mannvirkjum hennar, tækjum og útbúnaði, fer eftir almennum reglum.

Ef samningum verður ekki við komið um skaðabætur, skulu þær ákveðnar af tveimur óvilhöllum, dómkvöddum mönnum. Hvorum aðila fyrir sig er heimilt að krefjast yfirmats, en gera skal það áður en einn mánuður er liðinn frá því er matsgerð er lokið. Yfirmat skal framkvæmt af þremur óvilhöllum dómkvöddum mönnum. Kostnaðinn við yfirmat greiðir sá, sem krafðist yfirmats, ef það gengur ekki honum í vil. Að öðrum kosti greiðir hinn aðilinn kostnaðinn.

49. gr.

Engum, sem bakað hefur sér refsingu eða skaðabótaskyldu fyrir brot á reglugerð þessari heimilast að fara burt úr höfninni meðan mál hans er óútkljáð, nema hann setji tryggingu, sem hafnarnefnd tekur gilda.

50. gr.

Hverja þá skipun, sem samkvæmt þessari reglugerð heimilast að gefa forráðamönnum skips, skal gefa stýrimanni ef skipstjóri er ekki á skipi, og eigi heldur

umboðsmaður hans samkvæmt 10. gr. Ef stýrimaður er fjarverandi, má gefa einhverjum öðrum af skipshöfninni skipunina og er það jafngilt því, sem skipstjóri hefði fengið skipunina sjálfur.

51. gr.

Brot gegn reglugerð þessari varða sektum allt að kr. 100 000.00 nema þyngri refsing liggi við samkvæmt almennum lögum. Sektirnar renna í hafnarsjóð.

52. gr.

Með mál út af reglugerð þessari skal fara að hætti opinberra mála.

Reglugerð þessi staðfestist hér með samkvæmt hafnalögum nr. 48 frá 29. apríl 1967, til að öðlast gildi og birtist til eftirbreytni öllum þeim, sem hlut eiga að máli.

Jafnframt fellur úr gildi reglugerð fyrir Sauðárkrókshöfn, nr. 67/1949 ásamt breytingu samkvæmt reglugerð nr. 87/1963.

Samgönguráðuneytið, 13. október 1972.

Hannibal Valdimarsson.

Kristinn Gunnarsson.

Nr. 283. 13. október 1972.

AUGLÝSING

um staðfestingu félagsmálaráðuneytisins á byggingasamþykktum.

Samkvæmt lögum nr. 19 20. október 1905, um byggingasamþykktir, sbr. lög nr. 84 16. desember 1943, um breytingar á þeim lögum og skipulagslög nr. 19 21. maí 1964, hefur ráðuneytið í dag staðfest byggingasamþykktir fyrir eftirgreind sveitarfélög:

1. Neshrepp utan Ennis, Snæfellsnessýslu.
2. Miðneshrepp, Gullbringusýslu.

Byggingasamþykktir þessar eru í samræmi við fyrirmynd þá, sem félagsmálaráðuneytið hefur staðfest og birt með auglýsingu nr. 23/1967 í B-deild Stjórnartíðinda.

Félagsmálaráðuneytið, 13. október 1972.

F. h. r.

Hjálmar Vilhjálmsson.

Hallgrímur Dalberg.

HAFNARREGLUGERÐ

fyrir Bolungarvík.

I. KAFLI
TAKMÖRK HAFNARINNAR

1. gr.

Takmörk hafnarinnar eru bein lína, er hugsast dregin úr Ófærukletti (innst á Stigahlíð) í Hólatá og ströndin innan þeirrar línu.

2. gr.

Hreppsnefnd Hólahrepps hefur á hendi stjórn hafnarmálanna undir yfirumsjón samgönguráðuneytisins og ber ábyrgð á skuldbindingum hafnarsjóðs.

Hún kýs á fyrsta fundi sínum þriggja manna hafnarstjórn og jafnmarga til vara og skipar formann hennar og varaformann. Formaður boðar til funda og stýrir þeim. Kjörtímabil hafnarstjórnar skal vera hið sama og hreppsnefndar.

3. gr.

Hafnarstjórn hefur á hendi daglegan rekstur og framkvæmdir hafnarmála yfirleitt. Hún semur áætlanir um tekjur og gjöld hafnarsjóðs, og gerir áætlun um framkvæmdir og viðhald og leggur síðan fyrir hreppsnefnd til fullnaðarafgreiðslu.

4. gr.

Hreppsnefnd skipar hafnarstjóra, hafnarvörð eða umsjónarmann og starfsmenn eftir tillögu hafnarstjórnar og setur þeim erindisbréf, þar sem verksvið þeirra er ákveðið. Hafnarvörður, eða sá, er sér um daglegt eftirlit með höfninni, mannvirkjum hennar, húsum og áhöldum, skal eiga sæti á fundum hafnarstjórnar og hafa málfrelsi þar og tillögurétt.

II. KAFLI
UM ALMENNA REGLU

5. gr.

Skip telst í reglugerð þessari sérhvert fljótandi far.

6. gr.

Sérhver skipstjóri, sem á skipi sínu kemur á höfnina, að bryggju eða hafnarbakka, skal gæta fyllsta öryggis í allri umferð á höfninni. Hann skal vera kunnugur ákvæðum reglugerðar hafnarinnar. Eintak af hafnarreglugerðinni fæst afhent á skrifstofu hafnarinnar án endurgjalds og skal það vera í sérhverju skipi, er liggur á höfninni eða við bryggju eða hafnargarð.

7. gr.

Hafnarvörður sér um að gætt sé reglu á höfninni og á landi hennar. Er öllum skylt að hlýða boði hans og banni, svo og þeirra manna, er settir eru til að gæta reglu. Þyki einhverjum sér óréttur ger af starfsmönnum hafnarinnar getur hann kært fyrir hafnarstjórn, en skipun starfsmannsins ber að hlýða þegar í stað.

Starfsmenn hafnarinnar skulu gæta allrar kurteisi í starfi.

8. gr.

Þeim, sem ekkert lögmætt erindi eiga, er óheimilt að dvelja á landi hafnarinnar, ef þeir með því tálma fermingu eða affermingu eða önnur störf, sem þar eru unnin. Banna má ónauðsynlegan akstur hvers kyns ökutækja um bryggjur og hafnarbakka.

9. gr.

Skylt er að gæta ýtrustu varúðar um meðferð opins elds og óbyrgðra ljósa í skipum á höfninni, sem flytja eldfim efni, sem sprengihætta stafar af. Sama gildir um tóbaksreykingar og ber, ef þurfa þykir, að banna þær á þeim stöðum, þar sem um eldhættu eða sprengihættu gæti verið að ræða, sjá IV. kafla.

Notkun skotvopna er bönnuð á hafnarsvæðinu.

10. gr.

Ekki má kasta í höfnina kjölfestu, veiðarfærum, trossum, vírum, fiskúrgangi, dauðum fiski, matarleifum, umbúðum eða neins konar rusli. Allt slíkt skal flutt á þann stað, sem hafnarvörður vísar til.

Ekki má láta olíur eða olíumengað vatn renna í höfnina. Þegar olía er látin í skip eða losuð úr því, skal þess gætt, að ekkert af henni renni í höfnina eða á hafnarmannvirki.

III. KAFLI
UM LEGU SKIPA Í HÖFNINNI OG AFGREIÐSLU ÞEIRRA.

11. gr.

Þegar skip leitar hafnar, skal skipstjóri eða umboðsmaður skipsins snúa sér til hafnarvarðar, sem vísar honum á legustað fyrir skipið. Leggist skipið við hafnarmannvirki, skulu landfestar bundnar þar, sem starfsmenn hafnarinnar segja til um.

12. gr.

Ef sjúkdómur er á skipinu, eða ástæða er til að ætla, að sótthætta geti stafað af því, ber hafnarverði að sjá um, að fylgt sé reglum þeim, sem settar eru í lögum um varnir gegn því að næmir sjúkdómar berist til Íslands.

13. gr.

Skip, sem ekki er verið að ferma eða afferma, eða ekki er unnið við, mega ekki leggja þannig á höfninni, að þau tálmi vinnu við önnur skip og skal skylt að hlýða boðum starfsmanna hafnarinnar um það, hvert þau skuli flutt. Ef ekki er orðið við boðum starfsmanna hafnarinnar í þessum efnum, er heimilt að færa skipið á kostnað eiganda.

Brottfarartíma skips skal skipstjóri tilkynna hafnarverði með minnst tveggja tíma fyrirvara.

14. gr.

Sé nauðsynlegt talið, að skipum, sem fermd eru eða affermd, sé lagt við hliðina á öðru, er heimilt að flytja farm þeirra skipa, sem utar liggja, yfir þilfar hinna. Skipshöfn og farþegum þeirra skipa, sem utar liggja, er einnig heimil nauðsynleg umferð um þilför þeirra skipa, sem nær liggja.

15. gr.

Í hverju skipi, sem ekki hefur leyfi hafnarvarðar til að liggja mannlaust á höfninni, skal jafnan vera a. m. k., einn maður, sem getur tekið við fyrirskipunum frá starfsmönnum hafnarinnar og framkvæmt þær í samræmi við það, sem reglugerð þessi býður.

16. gr.

Eigi má festa skip við hafnarbakka eða bryggjur nema við festarhringa eða festarstólpa. Séu landfestar úr járni, skulu þær vera klæddar, þar sem þær hvíla á hafnarbakkanum eða bryggjunni. Festum skal þannig komið fyrir, að þær hindri sem minnst umferð á bryggju eða hafnarbakka, og skulu festar auðkenndar með veifum eða öðrum varúðarmerkjum. Þyki hafnarverði þess ekki nægilega gætt, getur hann krafizt þess að bætt sé úr því tafarlaust.

Skylt er að hafa hlífar (fríholt) milli skips og hafnarbakka eða bryggju, óski hafnarvörður þess.

17. gr.

Skip mega ekki láta vélarnar ganga af svo miklu afli, að öðrum skipum eða hafnarmannvirkjum stafi hætta af.

Ef skip veldur skemmdum á bryggjum, tækjum eða öðrum mannvirkjum skal það að fullu bætt af viðkomandi skipi.

18. gr.

Ekki má kræk ja hökum í bryggjur eða hafnarbakka. Ekki má hleypa vatni á bryggjur eða hafnarbakka, hvorki við þvott á þilfari, né heldur kælivatni eða öðru frárennsli. Búa skal svo um með hlífum, að vatnið fari beint í höfnina.

19. gr.

Ef skip lendir á grynningum og sekkur, þar sem það að áliti hafnarstjórnar tálmar greiðri notkun hafnarinnar eða umferð um hafnarsvæðið, skal fjarlægja það svo fljótt sem við verður komið. Verði dráttur á því má hafnarvörður láta færa skipið burt á kostnað eiganda og er honum, ef nauðsyn krefur, heimilt að láta selja skipið til lúkningar kostnaðinum.

20. gr.

Áður en kjölfesta er flutt á skip eða úr skipi, skal hafnarverði gert viðvart og ákveður hann þá hvar losun eða lestun kjölfestunnar fer fram.

Við losun eða lestun á kjölfestu, sandi, kolum og öðru þess háttar, er skylt að hafa nægilega tryggar hlífar milli skips og bryggju til þess að ekkert falli fyrir borð. Sé þess eigi gætt getur hafnarvörður stöðvað verkið.

Skipstjóri skal sjá um að kjölfesta, sem flutt hefur verið á land úr skipi hans, sé þegar í stað flutt þangað, sem hafnarvörður vísar til.

21. gr.

Þegar lokið er fermingu eða affermingu skal skipstjóri eða eigandi skips láta hreinsa bryggju þá, sem notuð hefur verið sé þess talin þörf. Farist það fyrir, skal hafnarvörður láta gera það á kostnað eiganda skipsins.

22. gr.

Með leyfi hafnarstjóra má leggja skipinu í lægi á hafnarsvæðinu. Skipin eru á ábyrgð skipseiganda, en skal lagt undir umsjón hafnarstjóra. Hann ákveður legustaðinn, og samþykkir legufæri.

IV. KAFLI
UM FERMINGU OG AFFERMINGU SKIPA.

23. gr.

Skip, sem flytja eldfim efni, svo sem steinolíu, benzín, aceton, terpentínu eða önnur slík efni, sprengiefni, svo sem púður, dynamit eða þess konar efni, mega ekki fara inn í höfnina, fyrr en tilkynnt hefur verið um farm til hafnarstjóra og slökkviliðsstjóra og hafnarstjóri hefur leyft affermingu, undir umsjá slökkviliðsstjóra.

24. gr.

Um útskipun á þeim efnum, sem um getur í 23. gr. gilda sömu varúðarreglur og um affermingu.

25. gr.

Álíti hafnarstjóri, að hætta geti stafað af fermingu eða affermingu eldfimrar vöru, er honum heimilt að stöðva verkið, unz gerðar hafa verið nauðsynlegar varúðarráðstafanir.

26. gr.

Skip, sem hafa meðferðis þau eldfimu efni, sem um getur í 23. gr. skulu á daginn hafa rautt flagg á framsiglutoppi, en á nóttum rautt ljósker.

V. KAFLI
UM GJÖLD TIL HAFNARINNAR.

27. gr.

Öll skip skulu greiða hafnargjöld til hafnarsjóðs, er þau koma inn fyrir takmörk hafnarinnar.

Öll gjöld til hafnarinnar greiðast af brúttóstærð skipanna eins og hún er mest, meðan skipið hefur viðdvöl í höfninni. Undanþegin lestagjaldi og bryggjugjaldi eru herskip, skemmtiferðaskip, íslenzk vitaskip og varðskip.

28. gr.

Lestagjöld.

a. Öll farmskip, önnur en strandferðaskip, og öll fiskiskip, stærri en eða jafnt og 400 brúttórúmlestir skulu greiða lestagjald, kr. 3.00 á brúttórúmlest.
b. Strandferðaskip greiða kr. 1.50 á brúttórúmlest.
c. Fiskiskip undir 400 brúttórúmlestum greiða kr. 3.00 á brúttórúmlest, þó ekki oftar en tvisvar í mánuði.
d. Heimabátar, minni en 10 brúttórúmlestir, greiða lesta- og bryggjugjald einu sinni á ári, kr. 200.00 af hverri brúttórúmlest. Lágmarksgjald skal vera kr. 1000.00. Gjalddagi er 1. apríl, eftir að skipið hefur verið gert út frá höfninni í 3 mánuði.

29. gr.

Bryggjugjöld.

Öll skip, sem leggjast við bryggju eða hafnarbakka, skulu greiða kr. 1.50 á brúttórúmlest fyrir hvern sólarhring eða hluta úr sólarhring, sem skipið liggur bundið.

Fiskiskip, 10—399 brúttórúmlestir, greiði gjald þetta eigi oftar en 10 sinnum á mánuði, en bátar minni en 10 brúttórúmlestir, greiði ekkert bryggjugjald.

Heimilt er að taka lesta- og bryggjugjald af fiskiskipum, minni en 400 brúttórúmlestir, sem ársgjald í heimahöfn, kr. 162.00 af hverri brúttórúmlest.

VI. KAFLI
UM VÖRUGJÖLD

30. gr.

Vörugjald skal greiða af öllum vörum, svo og skepnum lifandi eða dauðum, sem skipað er út eða upp á hafnarsvæðinu, með þeim undantekningum, er síðar getur.

31. gr.

Fyrir vörur, sem í farmskrá skips eru ákveðnar til umhleðslu og eiga því ekki að leggjast á land nema um stundarsakir, greiðist aðeins hálft vörugjald.

32. gr.

Þessar vörur eru algjörlega undanþegnar vörugjaldi:

a. Vörur, sem lagðar eru á land um stundarsakir vegna skemmda á skipi, og vörur, sem settar eru á land, en eiga að fara aftur með sama skipi.
b. Olía, kol, salt, ís, vistir og aðrar nauðsynjar skipa til eigin notkunar, sem fluttar eru úr landi.
c. Umbúðir, sem endursendar eru, enda sé þess getið í farmskrá.
d. Bréfapóstur og farangur ferðamanna.

33. gr.

Vörugjald skal reikna eftir máli eða þyngd með umbúðum. Brot úr gjaldeiningu, sem nemur hálfum eða meira, telst heil gjaldeining. Fara skal eftir farmskrá skips við ákvörðun og útreikning vörugjalds. Skipstjóri er skyldur til að láta hafnarstjóra í té eftirrit af farmskrá skips síns. Sé engin farmskrá fyrir hendi, skal skipstjóri gefa drengskaparvottorð um vörumagn, sem skip hans hefur fermt eða affermt.

Þyki hafnarstjórn ástæða til, getur hún látið ákveða vörumagnið á þann hátt, sem hún telur hentugast, svo sem vega afla eða vörur. Reynist vörumagnið meira en upp var gefið, greiðir skipið kostnaðinn. Ef ýmsar vörutegundir eru í sömu sendingu og farmskrá ber ekki greinilega með sér sundurliðun í tegundir, skal reikna vörugjaldið eftir þeirri tegund, sem hæst vörugjald ber

34. gr.

Vörur skal flokka til vörugjalds eftir því, sem vörugjaldskrá segir til um og greiða gjald eftir því. Leiki vafi á því í hvaða flokki skuli telja vörur, skal hafnarstjórn skera úr um það, en úrskurði hennar má áfrýja til sveitarstjórnar.

35. gr.

Vörugjaldskrá.

1. fl.: Gjald kr. 70.00/tonn:

a. Vara flutt í lausu máli í miklu magni, meira en 100 tonn í farmi, t. d. benzín, brennsluolíur, kol, korn, salt, vikur.
b. Þungavarningur, sekkjavörur, óunnið járn og stál til iðnaðar eða mannvirkjagerðar, hráefni til iðnaðar, útgerðarvörur, smurningsolíur, sjávarafurðir, landbúnaðarafurðir og iðnaðarvörur til útflutnings.

2. fl.: Gjald kr. 150.00/tonn:

Iðnaðar- og byggingavörur, unnar og hálfunnar, pökkuð og niðursoðin matvæli, ávextir, vefnaðarvörur, fatnaður.

3. fl.: Gjald kr. 400.00/tonn:

a. Vélar og tæki hvers konar og varahlutar til þeirra, heimilisvélar og skrifstofuvélar, bifreiðar, bifhjól, reiðhjól, hjólbarðar, bátar, flugvélar, hreyflar, mælitæki, húsgögn. Útvarps- og sjónvarpstæki, hljóðfæri, úr, klukkur, myndavélar, sjónaukar, glysvarningur alls konar, vín, tóbak, ilmvötn, snyrtivörur.

Af flutningi vinnutækja innanlands, skal veita allt að 50% afslátt.

b. Vörur, sem ekki verða flokkaðar annars staðar eftir þyngd.

4. fl.: Gjald kr. 40.00/rúmmeter:
Timbur og annað eftir rúmmáli.

5. fl.: Gjald 1%:
Sjávarafli, lagður á land á hafnarsvæðinu, til vinnslu eða brottflutnings. Gjaldið reiknast af heildarverðmæti aflans. Kaupanda aflans ber að afhenda hafnarstjóra skýrslu um keyptan afla mánaðarlega t. d. afrit af aflaskýrslu til Fiskifélags Íslands. Aflagjald fellur í gjalddaga, um leið og afla er landið. Kaupandi aflans innheimtir gjaldið hjá seljanda og er ábyrgur fyrir því til hafnarsjóðs, þótt hann vanræki innheimtu þess. Standa ber skil á greiðslu aflagjalds eigi sjaldnar en mánaðarlega.

Lágmarksgjald í öllum flokkum er kr. 20.00.

VII. KAFLI
ÝMIS GJÖLD TIL HAFNARINNAR

36. gr.

Fyrir lóðir hafnarinnar, geymsluhús og önnur mannvirki, sem leigð eru einstökum mönnum eða félögum um lengri tíma, skal greiða gjald, sem ákveðið verður með samningi.

Ársleiga fyrir benzíntanka, olíutanka, dælur og leiðslur á hafnarsvæðinu, skal vera kr. 2 500.00 fyrir hvern.

Gjalddagi er 1. apríl.

37. gr.

Fyrir að leggja vörur, sem affermdar eru, á land hafnarinnar, skal greiða kr. 1.00 fyrir hvern fermetra af landi því, sem varan liggur á, fyrir hvern sólarhring, talið frá öðrum degi eftir að affermingu er lokið. Sama gjald skal greiða fyrir vörur, sem fluttar eru á land hafnarinnar og fara eiga í skip.

Fyrir uppsátur á landi hafnarinnar greiðast kr. 500.00 á ári.

38. gr.

Fyrir vatn til skipa skal greiða:

a. Heimabátar og skip undir 12 lestum brúttó ..... kr. 500.00 á ári
Heimabátar 12—50 lestir brúttó ..... — 1 500.00 á ári
Heimabátar 50 lestir og yfir, brúttó ..... — 3 000.00 á ári

b. Öll önnur skip skulu greiða kr. 20.00 fyrir hvert tonn af vatni.
Gjalddagi er 1. apríl ár hvert.

39. gr.

Aðra þjónustu, sem höfnin kann að láta skipum eða öðrum aðilum í té og ekki er talin falla undir þau gjöld, sem hér eru að framan talin, skal greiða eftir reikningi frá hafnarstjórn.

VIII. KAFLI
UM INNHEIMTU OG GREIÐSLU GJALDA.

40. gr.

Skrifstofa hafnarinnar sér um innheimtu hafnargjalda, og skal greiða gjöldin til hennar, eða hafnarvarðar, ef hafnarstjórn ákveður svo.

41. gr.

Skipstjóri, eigandi eða afgreiðslumaður skips, ber ábyrgð á greiðslu hafnargjalda. Hafnarsjóður hefur haldsrétt í skipum, unz hafnargjöld eru greidd. Þegar gjalddagar eru ekki ákveðnir í reglugerð þessari, skal greiða gjöldin, áður en skipið fer burtu úr höfninni.

42. gr.

Leigugjald fyrir lóðir og geymsluhús hafnarinnar, samkvæmt 36. og 37. gr., greiði móttakandi af vörum, sem fluttar eru úr húsum eða af landi hafnarinnar.

Ef margir eiga vörur með sama skipi, skal afgreiðslumaður skipsins standa hafnarsjóði skil á greiðslunni.

Ef skip hefur ekki farm sinn skráðan, ber skipstjóri, eigandi eða afgreiðslumaður, ábyrgð á greiðslu vörugjaldsins.

Ef vörur eru fluttar úr einu skipi í annað, greiðir sá vörugjaldið, sem affermir.

Vörugjald af aðfluttum vörum fellur í gjalddaga þegar byrjað er að afferma skipið. Vörugjald af brottfluttum vörum fellur í gjalddaga þegar vörurnar eru komnar á skip.

Hafnarsjóður hefur haldsrétt í vörunum eða andvirði þeirra, unz vörugjaldið er greitt.

43. gr.

Leigu af lóðum hafnarinnar, svo og gjald fyrir að nota krana, eða önnur tæki og áhöld, greiðir sá, er samninginn gerir við hafnarstjórnina.

44. gr.

Öll gjöld samkvæmt reglugerð þessari má taka lögtaki og hafa þau forgangsrétt sem önnur opinber gjöld, sbr. 83. gr. skiptalaganna. Auk þess eru skipagjöldin tryggð með lögveði í skipinu og gengur það veð í tvö ár fyrir samningsveðskuldum.

Skipagjöld teljast í reglugerð þessari öll þau gjöld, sem skipi ber að greiða til hafnarinnar, svo sem lestagjald, bryggjugjald, hafnsögugjald, svo og hvers konar aðstoð, sem skipinu er látin í té af hafnarinnar hálfu.

IX. KAFLI
ÝMIS ÁKVÆÐI

45. gr.

Um skaðabótaskyldu vegna skemmda á höfninni, mannvirkjum hennar, tækjum og útbúnaði, fer eftir almennum reglum.

Hafnarsjóður ber ekki ábyrgð á tjóni, sem verða kann á eignum (skipum, munum eða öðrum verðmætum), manna eða félaga, ef þeir hafa vanrækt að fara eftir fyrirmælum hafnarstjóra eða starfsmanna hafnarinnar.

46. gr.

Engum, sem bakað hefur sér refsingu eða skaðabótaskyldu fyrir brot á reglugerð þessari, heimilast að fara burtu úr höfninni meðan mál hans er óútkljáð, nema hann setji tryggingu, sem hafnarstjórn tekur gilda.

47. gr.

Hverja þá skipun, sem samkvæmt þessari reglugerð heimilast að gefa forráðamönnum skips, má gefa stýrimanni, ef skipstjóri er ekki á skipi, né heldur umboðsmaður hans. Ef stýrimaður er fjarverandi, má gefa einhverjum öðrum af skipshöfninni skipunina og er það jafngilt því, sem skipstjóri hefði fengið skipunina sjálfur.

48. gr.

Brot gegn reglugerð þessari varða sektum allt að kr. 100 000.00 nema þyngri refsing liggi við samkvæmt almennum lögum. Sektirnar renna í hafnarsjóð.

49. gr.

Með mál út af reglugerð þessari skal fara að hætti opinberra mála.

Reglugerð þessi, sem sett er samkvæmt hafnalögum, nr. 48 29. apríl 1967, staðfestist hér með til að öðlast þegar gildi, og birtist til eftirbreytni öllum þeim, sem hlut eiga að máli.

Jafnframt fellur úr gildi hafnarreglugerð fyrir Bolungarvík, nr. 119 10. september 1959 með áorðnum breytingum.

Samgönguráðuneytið, 18. október 1972.

Hannibal Valdimarsson.

Kristinn Gunnarsson.

Nr. 285. 18. október 1972.

REGLUGERÐ

um breytingu á hafnarreglugerð fyrir Grímsey, nr. 120 14. sept. 1959, sbr. reglugerð nr. 148 26. maí 1970.

1. gr.

Yfirskrift VII. kafla falli niður.

20. gr. orðist þannig:

Um gjöld til hafnarinnar.

Öll skip skulu greiða hafnargjöld til hafnarsjóðs, er þau koma inn fyrir takmörk hafnarinnar.

Öll gjöld til hafnarinnar greiðast af brúttóstærð skipanna eins og hún er mest, meðan skipið hefur viðdvöl í höfninni. Undanþegin lestagjaldi og bryggjugjaldi eru herskip, skemmtiferðaskip, íslenzk vitaskip og varðskip.

2. gr.

21. grein orðist þannig:

Lestagjöld.

a. Öll farmskip, önnur en strandferðaskip, og öll fiskiskip, stærri en eða jafnt og 400 brúttórúmlestir skulu greiða lestagjald, kr. 3.00 á brúttórúmlest.
b. Strandferðaskip greiða kr. 1.50 á brúttórúmlest.
c. Fiskiskip undir 400 brúttórúmlestum greiða kr. 3.00 á brúttórúmlest, þó ekki oftar en tvisvar í mánuði.
d. Heimabátar, minni en 10 brúttórúmlestir, greiða lesta- og bryggjugjald einu sinni á ári, kr. 200.00 af hverri brúttórúmlest. Lágmarksgjald skal vera kr. 1000.00. Gjalddagi er 1. apríl, eftir að skipið hefur verið gert út frá höfninni í 3 mánuði.

3. gr.

22. gr. falli niður og breytist röð eftirfarandi greina í samræmi við það.

4. gr.

28. gr., sem verður 27. gr., orðist þannig:

Vörugjöld.

1. fl.: Gjald kr. 70.00/tonn:

a. Vara flutt í lausu máli í miklu magni, meira en 100 tonn í farmi, t. d. benzín, brennsluolíur, kol, korn, salt, vikur.

b. Þungavarningur, sekkjavörur, óunnið járn og stál til iðnaðar eða mannvirkjagerðar, hráefni til iðnaðar, útgerðarvörur, smurningsolíur, sjávarafurðir, landbúnaðarafurðir og iðnaðarvörur til útflutnings.

2. fl.: Gjald kr. 150.00/tonn:

Iðnaðar- og byggingavörur, unnar og hálfunnar, pökkuð og niðursoðin matvæli, ávextir, vefnaðarvörur, fatnaður.

3. fl.: Gjald kr. 400.00/tonn:

a. Vélar og tæki hvers konar og varahlutar til þeirra, heimilisvélar og skrifstofuvélar, bifreiðar, bifhjól, reiðhjól, hjólbarðar, bátar, flugvélar, hreyflar, mælitæki, húsgögn. Útvarps- og sjónvarpstæki, hljóðfæri, úr, klukkur, myndavélar, sjónaukar, glysvarningur alls konar, vín, tóbak, ilmvötn, snyrtivörur.

Af flutningi vinnutækja innanlands, skal veita allt að 50% afslátt.

b. Vörur, sem ekki verða flokkaðar annars staðar eftir þyngd.

4. fl.: Gjald kr. 40.00/rúmmeter:

Timbur og annað eftir rúmmáli.

5. fl.: Gjald 1%:

Sjávarafli, lagður á land á hafnarsvæðinu, til vinnslu eða brottflutnings. Gjaldið reiknast af heildarverðmæti aflans. Kaupanda aflans ber að afhenda hafnarstjóra skýrslu um keyptan afla mánaðarlega t. d. afrit af aflaskýrslu til Fiskifélags Íslands. Aflagjald fellur í gjalddaga, um leið og afla er landið. Kaupandi aflans innheimtir gjaldið hjá seljanda og er ábyrgur fyrir því til hafnarsjóðs, þótt hann vanræki innheimtu þess. Standa ber skil á greiðslu aflagjalds eigi sjaldnar en mánaðarlega.

Lágmarksgjald í öllum flokkum er kr. 20.00.

5. gr.

31. gr., sem verður 30. gr. orðist þannig:

Bryggjugjöld.

Öll skip, sem leggjast við bryggju eða hafnarbakka, skulu greiða kr. 1.50 á brúttórúmlest fyrir hvern sólarhring eða hluta úr sólarhring, sem skipið liggur bundið.

Fiskiskip, 10—399 brúttórúmlestir, greiði gjald þetta eigi oftar en 10 sinnum á mánuði, en bátar minni en 10 brúttórúmlestir, greiði ekkert bryggjugjald.

Heimilt er að taka lesta- og bryggjugjald af fiskiskipum, minni en 400 brúttórúmlestir, sem ársgjald í heimahöfn, kr. 162.00 af hverri brúttórúmlest.

Reglugerð þessi, sem sett er samkvæmt hafnalögum, nr. 48 29. apríl 1967, staðfestist hér með til að öðlast þegar gildi, og birtist til eftirbreytni öllum þeim, sem hlut eiga að máli.

Samgönguráðuneytið, 18. október 1972.

Hannibal Valdimarsson.

Kristinn Gunnarsson.

Endurprentað blað.

REIKNINGUR

Sóttvarnarsjóðs ríkisins frá 1. janúar 1971 til 31. desember 1971.

Tekjur:

1) Eign 1. janúar 1971			kr. 1 912 146.13
2) Vextir:			
a) Af verðbréfum	kr.	26 236.50	
b) Af sparisjóðsbók við Landsbankann	—	85 704.10	
c) Af sparisjóðsbók við Iðnaðarbankann	—	21 669.00	
			— 133 609.60
			Kr. 2 045 755.73

Gjöld:

1) Innheimtulaun			kr. 1 770.00
2) Greiðsla til próf. Júlíusar Sigurjónssonar	kr.	70 000.00	
Greiðsla til Benedikts Tómassonar	—	20 000.00	
			— 90 000.00
3) Eignir 31. des. 1971:			
a) Verðbréf	kr.	294 904.00	
b) Sparisjóðsbók við Landsbankann	—	1 327 452.40	
c) Sparisjóðsbók við Iðnaðarbankann	—	331 629 33	
			— 1 953 985.73
			Kr. 2 045 755.73

Landlæknir, Reykjavík, 10. október 1972.

Ólafur Ólafsson.

Stjórnartíðindi B 24, nr. 240—286. Útgáfudagur 31. október 1972.

STJÓRNARTÍÐINDI B 25 — 1972

17. október 1972. 627 Nr. 287.

REGLUGERÐ

um holræsi á Kópaskeri í Presthólahreppi, Norður-Þingeyjarsýslu.

1. gr.

Þegar Presthólahreppur hefur látið leggja holræsi í veg, götu eða annað opið svæði, er þeim húseigendum, er eiga hús að eða í námunda við og í holræsið geta náð, skylt að leggja á sinn kostnað ræsi frá húsinu, er flytji allt skólp frá því út í aðalræsið. Regnvatn af húsum skal einnig, ef unnt er, leiða í ræsið. Vanræki einhver að láta gera holræsi frá húsi sínu í aðalræsi, innan hæfilegs frests, sem hreppsnefnd setur, getur hreppsnefndin látið vinna verkið á kostnað húseiganda.

2. gr.

Öll framkvæmdastörf, sem aðalholræsakerfi hreppsins varða, svo sem viðhald, viðauka, endurbætur og umsjón alla, annast hreppsnefnd eða maður, sem hún felur það. Þóknun fyrir þau störf og einnig reikningshald eða annað vegna holræsanna, ákveður hreppsnefnd.

Engum er heimilt að leggja ræsi í aðalræsi, nema að fengnu leyfi framangreindra aðila, og er mönnum skylt að hlíta fyrirmælum þeirra um gerð og legu ræsis og annað það, er máli skiptir í þessu sambandi.

3. gr.

Kostnaður allur við holræsakerfið, þar með talið viðhald, greiðist úr hreppssjóði. Til að standast þann kostnað ber hverjum húseiganda, sem á hús að eða í námunda við götu, veg eða opið svæði, sem holræsi er lagt í, að greiða tengigjald um leið og hann tengir ræsi sitt við aðalræsi, sem nemur kr. 1 000.00, miðað við hús með einni íbúð. Hækkar gjald þetta um kr. 400.00 fyrir hverja íbúð í húsinu umfram eina.

Auk tengigjalds greiði hver húseigandi holræsagjald til Presthólahrepps krónur 150.00 af húsi, en kr. 75.00 á íbúð í húsi umfram eina, og enn fremur 0.05% — hálft promille — af hinu opinbera fasteignamati húss eins og það er reiknað á hverjum tíma.

4. gr.

Hið árlega holræsagjald svo og tengigjaldið getur hreppsnefnd hækkað eða lækkað eftir atvikum um allt að 50% án staðfestingar ráðuneytisins.

5. gr.

Holræsagjaldið greiðist af húseiganda og er hann einn ábyrgur fyrir greiðslu þess gagnvart hreppsnefnd.

Kröfur, sem hreppsnefndin kann að öðlast samkvæmt reglugerð þessari má taka lögtaki á kostnað gjaldanda, og eru gjöld þessi tryggð með lögveði í húseign-

Ríkisprentsmiðjan Gutenberg.

inni í næstu tvö ár eftir gjalddaga, með forgangsveðrétti fyrir hvers konar samnings- og aðfararveði.

Gjalddagi holræsagjalds og innheimta fer með sama hætti og um fasteignaskatt.

6. gr.

Mál út af brotum gegn reglugerð þessari skal farið með sem opinber mál

Reglugerð þessi, sem hreppsnefnd Presthólahrepps hefur samið og samþykkt samkvæmt lögum nr. 15 20. júní 1923, staðfestist hér með til að öðlast gildi þegar í stað og birtist til eftirbreytni öllum þeim, sem hlut eiga að máli.

Jafnframt fellur úr gildi reglugerð nr. 225 frá 20. desember 1961 um holræsi á Kópaskeri í Presthólahreppi.

Félagsmálaráðuneytið, 17. október 1972.

Hannibal Valdimarsson.

Hallgrímur Dalberg.

Nr. 288. 17. október 1972.

REGLUGERÐ

um holræsi í Breiðdalsvíkurþorpi í Breiðdalshreppi, Suður-Múlasýslu.

1. gr.

Þegar hreppurinn hefur látið leggja holræsi í veg, götu eða annað opið svæði, eða þar sem hreppurinn hefur tekið að sér viðhald og endurnýjun eldri holræsa, er þeim húseigendum, er þar eiga hús að eða í námunda við, skylt að leggja á sinn kostnað ræsi frá húsinu, er flytji allt skólp frá því út í aðalræsi. Regnvatn af húsum og lóðum skal einnig, eftir því sem unnt er, leiða í ræsi. Vanræki einhver að láta gera holræsi (frá húsi að göturæsi) innan hæfilegs frests, getur hreppsnefnd látið vinna verkið á hans kostnað. Sama gildir, ef húseigandi vanrækir viðhald heimæðar.

2. gr.

Öll framkvæmdastörf, sem holræsakerfi staðarins varða, svo sem: viðhald, endurbætur, viðauka og umsjón alla, annast oddviti, eða annar maður, sem hreppsnefnd felur það, undir hennar umsjón.

Er engum heimilt að leggja ræsi í aðalræsi, nema með leyfi þessara aðila, og er mönnum skylt að hlíta í öllu fyrirmælum þeirra um gerð og legu ræsis og annað þess háttar, er máli skiptir í sambandi við það.

Oddviti annast reikningshald og fjárreiður holræsagerðarinnar.

3. gr.

Kostnaður allur við holræsakerfið greiðist úr sveitarsjóði. Til að standast þann kostnað ber hverjum húseiganda, sem tengir heimæð við aðalæð, að greiða tengigjald, samkvæmt ákvörðun hreppsnefndar. Einnig ber hverjum húseiganda, sem á hús við veg, götu eða opið svæði, þar sem holræsi er lagt í, að greiða holræsagjald til hreppsins, sem miðast við fasteignamat húseignanna 0,1% samkvæmt núverandi fasteignamati, þó aldrei lægra en kr. 600.00. Gjöld þessi getur hreppsnefnd hækkað eða lækkað eftir ástæðum um 50% án samþykkis ráðuneytis.

Tengigjald kr. 3 000.00 fyrir hús með einni íbúð, en auk þess kr. 1 000.00 fyrir íbúð umfram eina, fyrir atvinnuhúsnæði kr. 6 000.00.

4. gr.

Húseigandi ber ábyrgð á greiðslu holræsagjalds gagnvart hreppsnefnd. Kröfur sem hreppsnefndin kann að öðlast samkv. 1. og 3. gr., má taka lögtaki á kostnað gjaldanda, og eru gjöld þessi tryggð með lögveði í húseigninni í næstu tvö ár eftir gjalddaga með forgangsrétti fyrir hvers konar samningsveði og aðfararveði.

Gjalddagi holræsagjalds er 15. janúar ár hvert.

5. gr.

Brot á reglugerð þessari varða sektum, allt að kr. 5 000.00 nema þyngri refsing liggi við skv. lögum. Mál út af brotum á reglugerð þessari skal farið með að hætti opinberra mála.

Reglugerð þessi, sem hreppsnefnd Breiðdalshrepps hefur samið og samþykkt samkvæmt lögum nr. 15 20. júní 1923, staðfestist hér með til að öðlast gildi þegar í stað og birtist til eftirbreytni öllum þeim, sem hlut eiga að máli.

Félagsmálaráðuneytið, 17. október 1972.

Hannibal Valdimarsson.

Hallgrímur Dalberg.

17. október 1972. Nr. 289.

REGLUGERÐ

fyrir vatnsveitu Breiðdalsvíkurþorps í Breiðdalshreppi, Suður-Múlasýslu.

1. gr.

Hreppsnefnd Breiðdalshrepps hefur einkaleyfi til reksturs vatnsveitu og sölu vatns á svæði því, sem vatnsveita Breiðdalsvíkur nær yfir og hún getur fullnægt, og einnig til hafnarinnar á Breiðdalsvík.

2. gr.

Öll framkvæmdastörf vatnsveitunnar svo sem viðhald, endurbætur, viðauka og umsjón alla, annast vatnsveitunefnd, sem kosin er til fjögurra ára í senn af hreppsnefnd. Enginn má leggja vatnsæð frá vatnsveitunni annar en sá, sem vatnsveitunefnd felur það starf. Hver, sem vill komast í samband við vatnsveituna, skal senda vatnsveitustjóra skriflega umsókn þar um. Umsókninni fylgi nákvæmar upplýsingar um hve mikið vatn viðkomandi telur sig þurfa, og til hvers það skuli notað. Hverjum húseiganda ber að greiða allan kostnað við lagningu vatnsæða úr götulögnum að húsvegg og annast allt viðhald þeirra á sinn kostnað.

Oddviti annast reikningshald og fjárreiður vatnsveitunnar.

3. gr.

Skylt er hverjum húseiganda að láta tafarlaust gera við bilanir og leka, hann skal sérstaklega gæta þess, að ekki frjósi í æðunum. Enginn má eyða vatni að óþörfu. Enginn má setja aflvélar í samband við vatnsveituna. Enginn má hafa hitaleiðslur eða aðrar leiðslur í sambandi við vatnsveituna nema með samþykki vatnsveitustjóra, og þeim útbúnaði, sem hann telur tryggan.

4. gr.

Starfsmönnum vatnsveitunnar er heimilt að fara um hús manna, þar sem vatnsæðar liggja, til þess að athuga þær og tæki þau, sem sett eru í samband við þær. Ef þeim þykir útbúnaði í einhverju ábótavant, skal tafarlaust bætt úr því á kostnað húseiganda. Heimilt er starfsmönnum vatnsveitunnar að loka vatnsæðum fyrir þeim, sem vanrækja að láta gera við bilanir á pípum eða tækjum, eyða vatni að óþörfu eða greiða ekki tengigjald eða vatnsskatt á réttum gjalddaga, efni, vinnu eða annað, sem vatnsveitan kann að leggja til um stundarsakir.

Fullan vatnsskatt ber einnig að greiða fyrir þann tíma, sem vatnsæðum er lokað.

5. gr.

Engum er heimilt, án leyfis vatnsveitustjóra, að taka vatn úr brunahönum vatnsveitunnar. Hver, sem veldur skaða eða skemmdum á vatnsveitunni, skal bæta að fullu að dómi matsmanna.

6. gr.

Vatnsveitustjóri getur lokað fyrir vatn í öllu þorpinu eða hluta þess til hreinsunar á vatnsgeymum og til viðgerða á þeim eða vatnsæðum. Slík lokun skal þó tilkynnt fyrir fram, ef nokkur tök eru á.

7. gr.

Skylt er hverjum að láta af hendi land sitt og landsafnot í þarfir vatnsveitunnar, svo og mannvirki, og þola þær eignarkvaðir, óhagræði og takmörkun á afnotarétti, sem vatnsveitan kann að hafa í för með sér, enda komi fullar bætur fyrir, samkv. mati, ef ekki næst samkomulag.

8. gr.

Af öllum húsum, sem virt eru til fasteignaskatta, og vatni er veitt í eða úr næst til vatnsæða í götu, vegi eða opnu svæði, er lóð þeirra telst til, skal greiða vatnsskatt og tengigjald. Skatturinn og tengigjaldið skal lagt á eftir hinni lögskipuðu fasteignamatsvirðingu húsanna.

9. gr.

Af öllum húsum, sem svo er ástatt um, sem segir í 7. gr. reglugerðar þessarar, skal greiða vatnsskatt 0,1% af fasteignamatsverði húss og lóðar þó aldrei lægra en kr. 600.00 af hverri íbúð. Tengigjald skal vera kr. 1 000.00 fyrir einnar íbúðar hús, en kr. 500.00 fyrir hverja íbúð í húsi, sem eru fleiri en ein íbúð, og auk þess 0,1% af fasteignamatsverði húss og lóðar. Fasteignagjaldið greiðist um leið og leyfi er veitt til tengingar, en fasteignamatsgjaldið, þegar húsið hefur verið metið. Ef hús, er greiða ber vatnsskatt af, eru ekki virt fasteignamatsverði ákvarðar vatnsveitan skattinn. Heimilt er að ákveða vatnsskatt af óbyggðum lóðum, er liggja að götu, vegi eða opnu svæði, sem vatnsæðar liggja um.

10. gr.

Auk vatnsskatts skv. 8. gr. skal greiða aukavatnsskatt fyrir verksmiðjur, iðnfyrirtæki (vinnslustöðvar), útgerðarstöðvar, sláturhús, frystihús, efnalaugar, þvottahús, bifreiðaþvottastöðvar svo og aðra, sem nota vatn til annars en heimilisstarfa. Skal greiða 0,5% á fasteignamat húss og lóðar. Tengigjald fylgi sömu ákvæðum og íbúðarhúsnæði.

11. gr.

Aukavatnsskatt samkv. 10. gr. skal innheimta samkv. mæli eða áætlun vatnsveitustjóra með kr. 1.50 fyrir hvern teningsmetra.

12. gr.

Vatnsveitan lætur notendum í té löggilta vatnsmæla og er ársleiga fyrir hvern mæli kr. 500.00.

13. gr.

Fyrir vatn til hafnarinnar greiðast kr. 30.00 fyrir hverja smálest.

Fyrir önnur vatnsnot en þau, sem að framan eru talin, skal hverju sinni greiddur aukavatnsskattur eftir ákvörðun vatnsveitunnar.

14. gr.

Hrökkvi tekjur vatnsveitunnar ekki fyrir rekstrarútgjöldum, getur hreppsnefnd ákveðið fyrir eitt ár í senn, án þess að leita þurfi staðfestingar ráðuneytis, að hækka gjaldskránna um allt að 50%.

15. gr.

Gjaldár vatnsveitunnar er almanaksárið. Gjalddagi er 15. jan. ár hvert. Aukavatnsskatt er heimilt að innheimta eftir á með 4 gjalddögum í lok hvers ársfjórðungs. Öll gjöld samkvæmt reglugerð þessari reiknast í heilum krónum.

16. gr.

Húseigandi ber ábyrgð á greiðslu vatnsskatts vegna húss síns. Eigandi fyrirtækis ber ábyrgð á greiðslu aukavatnsskatts vegna atvinnurekstrar. Vatnsskattinn má taka lögtaki og er hann tryggður með lögveði í eigninni næstu 2 ár eftir gjalddaga með forgangsveði fyrir hvers konar samningsveði og aðfararveði.

17. gr.

Brot gegn reglugerð þessari varða sektum allt að kr. 5 000.00 nema þyngri refsing liggi við að lögum. Mál út af brotum á reglugerð þessari skal farið með að hætti opinberra mála.

Reglugerð þessi, sem samin er og samþykkt af hreppsnefnd Breiðdalshrepps, staðfestist hér með, samkvæmt vatnalögum nr. 15 20. júní 1923, til þess að öðlast gildi þegar í stað og birtist hér til eftirbreytni öllum þeim, er hlut eiga að máli.

Jafnframt er úr gildi felld reglugerð nr. 182 20. október 1960 fyrir vatnsveitu Breiðdalsvíkur.

Félagsmálaráðuneytið, 17. október 1972.

Hannibal Valdimarsson.

Hallgrímur Dalberg.

REGLUGERÐ

um breytingu á hafnarreglugerð fyrir landshöfnina í Þorlákshöfn, nr. 26 5. febrúar 1970.

1. gr.

27. grein orðist þannig:

Um gjöld til hafnarinnar.

Öll skip skulu greiða hafnargjöld til hafnarsjóðs, er þau koma inn fyrir takmörk hafnarinnar.

Öll gjöld til hafnarinnar greiðast af brúttóstærð skipanna eins og hún er mest, meðan skipið hefur viðdvöl í höfninni. Undanþegin lestagjaldi og bryggjugjaldi eru herskip, skemmtiferðaskip, íslenzk vitaskip og varðskip.

2. gr.

28. grein orðist þannig:

Lestagjöld.

a. Öll farmskip, önnur en strandferðaskip, og öll fiskiskip, stærri en eða jafnt og 400 brúttórúmlestir skulu greiða lestagjald, kr. 3.00 á brúttórúmlest.
b. Strandferðaskip greiða kr. 1.50 á brúttórúmlest.
c. Fiskiskip undir 400 brúttórúmlestum greiða kr. 3.00 á brúttórúmlest, þó ekki oftar en tvisvar í mánuði.
d. Heimabátar, minni en 10 brúttórúmlestir, greiða lesta- og bryggjugjald einu sinni á ári, kr. 200.00 af hverri brúttórúmlest. Lágmarksgjald skal vera kr. 1000.00. Gjalddagi er 1. apríl eftir að skipið hefur verið gert út frá höfninni í 3 mánuði.

3. gr.

29. grein orðist þannig:

Bryggjugjöld.

Öll skip, sem leggjast við bryggju eða hafnarbakka, skulu greiða kr. 1.50 á brúttórúmlest fyrir hvern sólarhring eða hluta úr sólarhring, sem skipið liggur bundið.

Fiskiskip, 10—399 brúttórúmlestir, greiði gjald þetta eigi oftar en 10 sinnum á mánuði, en bátar minni en 10 brúttórúmlestir, greiði ekkert bryggjugjald.

Heimilt er að taka lesta- og bryggjugjald af fiskiskipum, minni en 400 brúttórúmlestir, sem ársgjald í heimahöfn, kr. 162.00 af hverri brúttórúmlest.

4. gr.

30. grein fellur niður og breytist röð eftirfarandi greina í samræmi við það.

5. gr.

2. setning 35. greinar, sem verður 34. grein, fellur niður.

6. gr.

36. grein, sem verður 35. grein, orðist þannig:

Vörugjaldskrá.

1. fl.: Gjald kr. 70.00/tonn:

a. Vara flutt í lausu máli í miklu magni, meira en 100 tonn í farmi, t. d. benzín, brennsluolíur, kol, korn, salt, vikur.

b. Þungavarningur, sekkjavörur, óunnið járn og stál til iðnaðar eða mannvirkjagerðar, hráefni til iðnaðar, útgerðarvörur, smurningsolíur, sjávarafurðir, landbúnaðarafurðir og iðnaðarvörur til útflutnings.

2. fl.: Gjald kr. 150.00/tonn:

Iðnaðar- og byggingavörur, unnar og hálfunnar, pökkuð og niðursoðin matvæli, ávextir, vefnaðarvörur, fatnaður.

3. fl.: Gjald kr. 400.00/tonn:

a. Vélar og tæki hvers konar og varahlutar til þeirra, heimilisvélar og skrifstofuvélar, bifreiðar, bifhjól, reiðhjól, hjólbarðar, bátar, flugvélar, hreyflar, mælitæki, húsgögn. Útvarps- og sjónvarpstæki, hljóðfæri, úr, klukkur, myndavélar, sjónaukar, glysvarningur alls konar, vín, tóbak, ilmvötn, snyrtivörur.
Af flutningi vinnutækja innanlands, skal veita allt að 50% afslátt.

b. Vörur, sem ekki verða flokkaðar annars staðar eftir þyngd.

4. fl.: Gjald kr. 40.00/rúmmeter:

Timbur og annað eftir rúmmáli.

5. fl.: Gjald 1%:

Sjávarafli, lagður á land á hafnarsvæðinu, til vinnslu eða brottflutnings. Gjaldið reiknast af heildarverðmæti aflans. Kaupanda aflans ber að afhenda hafnarstjóra skýrslu um keyptan afla mánaðarlega t. d. afrit af aflaskýrslu til Fiskifélags Íslands. Aflagjald fellur í gjalddaga, um leið og afla er landað. Kaupandi aflans innheimtir gjaldið hjá seljanda og er ábyrgur fyrir því til hafnarsjóðs, þótt hann vanræki innheimtu þess. Standa ber skil á greiðslu aflagjalds eigi sjaldnar en mánaðarlega.

Lágmarksgjald í öllum flokkum er kr. 20.00.

7. gr.

Á eftir 38. grein, sem verður 37. grein, komi ný grein, sem verður 38. grein, svo hljóðandi:

Fyrir vatn afhent við bryggju skal greiða:

a. Heimabátar og skip undir 12 lestir brúttó ..... kr. 500.00 á ári
Heimabátar og skip 12—50 lestir brúttó ..... — 1 500.00 á ári
Heimabátar og skip 50 lestir brúttó og yfir ..... — 3 000.00 á ári

b. Öll önnur skip og bátar skulu greiða fyrir vatn kr. 40.00 pr. tonn. Gjalddagi greiðslna skv. a. lið er 1. apríl.

8. gr.

1. setning 39. greinar orðist þannig:

Vigtargjald skal vera kr. 12.00 fyrir hverja smálest, sem vegin er á vog hafnarinnar.

9. gr.

42. grein orðist þannig:

Hvert það skip, sem óskar eftir að nota hafnsögumann til hafnarinnar eða frá, skal greiða hafnsögugjald sem hér segir:

a. Fyrir leiðsögu til hafnarinnar kr. 500.00 fyrir hvert skip, sem er allt að 100 brúttórúmlestir og kr. 1.50 fyrir hverja brúttórúmlest frá 100 til 3000 rúmlestir, og kr. 0.50 fyrir hverja brúttórúmlest þar yfir.

b. Fyrir leiðsögu frá höfninni kr. 500.00 fyrir hvert skip, sem er allt að 100 rúmlestir brúttó og kr. 1.00 fyrir hverja brúttórúmlest frá 100 til 3000 rúmlestir, og kr. 0.50 fyrir hverja brúttórúmlest þar yfir.

c. Fyrir leiðsögu um höfnina greiðist kr. 300.00 fyrir hvert skip, sem er allt að 100 rúmlestir, og kr. 0.50 að auki fyrir hverja brúttórúmlest fram yfir 100.

d. Fyrir að vera úti í skipum greiðist kr. 2000.00 á sólarhring eða hluta úr sólarhring, þar til hafnsögumaður er kominn aftur heim, auk þess greiðist fæði og útlagður ferðakostnaður heim.

10. gr.

49. grein orðist þannig:

Brot gegn reglugerð þessari varða sektum allt að kr. 100 000.00, nema þyngri refsing liggi við samkvæmt lögum.

Sektirnar renna í hafnarsjóð landshafnarinnar.

Reglugerð þessi, sem sett er samkvæmt hafnalögum, nr. 48 29. apríl 1967, staðfestist hér með til að öðlast þegar gildi og birtist til eftirbreytni öllum þeim, sem hlut eiga að máli.

Samgönguráðuneytið, 20. október 1972.

Hannibal Valdimarsson.

Kristinn Gunnarsson.

Nr. 291. 27. október 1972.

REGLUGERÐ

um breyting á reglugerð nr. 202 frá 11. september 1970 um lánveitingar húsnæðismálastjórnar úr Byggingarsjóði ríkisins.

1. gr.

Fyrirsögn V. kafla hljóði svo:

Lán vegna eldri íbúða.

2. gr.

27. gr. orðist svo:

Húsnæðismálastjórn er heimilt að lána úr Byggingarsjóði allt að 80 milljónum króna á ári til kaupa á eldri íbúðum og til þeirra endurbóta á eigin íbúðum öryrkja, sem nauðsynlegar eru til þess að gera þær hæfari til íbúðar fyrir þá.

Ákvæði þessa kafla um lán til kaupa gilda eftir því sem við á um lán til endurbóta á íbúðum öryrkja.

Reglugerð þessi, sem sett er samkvæmt 3. gr. laga nr. 72 1. júní 1972 staðfestist hér með til að öðlast gildi þegar í stað.

Félagsmálaráðuneytið, 27. október 1972.

Hannibal Valdimarsson.

Hjálmar Vilhjálmsson.

AUGLÝSING

um viðbót við auglýsingar dags. 24. sept. 1970 og 25. maí 1971, um notkun heimildar í 17. tl. 3. gr. tollskrárlaga nr. 1 11. febr. 1970, um lækkun gjalda af hráefnum og hjálparefnum í iðnaðarvörur.

1. gr.

Til viðbótar þeim hráefnum og hjálparefnum, sem talin eru upp í 1. gr. fyrrgreindra auglýsinga, komi eftirtalin efni:

Heiti	Tollskrárnúmer
UV ABSORBER 318	38.19.19
AEROSOL OT 100%	34.02.09
ALIPAL CO — 436	34.02.09
ARQUAD 2 HT	34.02.09
ASCININ R. KONZ	38.19.19
BEROL 06	34.02.09
BEROL 08	34.02.09
BEROL 056	34.02.09
BEROL 73	34.02.09
CERECLOR 42	38.19.19
EMULGATOR 0120	34.02.09
GENAPOL 0120	34.02.09
IGEPAL CTA — 639	34.02.09
IRCOGEL 2354	38.19.19
LEROLAT N — 70	34.02.09
MATTIERUNGSMITTEL OK 412	38.19.19
NONYLPHENOL — 15-ETHOXYLATE	34.02.09
PRÄPAGEN WK	34.02.09
TRITON X — 405	34.02.09
UFARYL TP 45	34.02.09
WEICHMACHER TQ	34.02.09

2. gr.

Auglýsing þessi öðlast þegar gildi.

Fjármálaráðuneytið, 20. október 1972.

F. h. r.
Björn Hermannsson.

Þorsteinn Ólafsson.

AUGLÝSING

um staðfestingu sjávarútvegsráðuneytins á verðlagsgrundvelli á freðfiski fyrir framleiðslutímabilið frá 1. október til 31. desember 1972.

Með skírskotun til laga nr. 72 28. maí 1969, um Verðjöfnunarsjóð fiskiðnaðarins og samkvæmt tillögum stjórnar Verðjöfnunarsjóðs, vill ráðuneytið hér með staðfesta verðgrundvöll á freðfiski fyrir framleiðslutímabilið frá 1. október til 31. desember 1972:

	U.S. cent á lb. cif.
Þorskur:	
4 × 14 m.r. interl.	40.00
8 × 7 r.l.	37.30
10 × 5 og 3 × 18	60.00
5 × 10	62.70
4 × 15	64.50
12 × 1	62.70
Blokk	47.00
Blokk 24½	48.00
Ýsa:	
4 × 14 m.r. interl.	54.60
10 × 5 og 3 × 18	70.80
12 × 1	73.50
Blokk	58.00
Blokk 24½	59.00
Steinbítur:	
10 × 5	67.00
12 × 1	69.70
Blokk	51.00
Karfi:	
8 × 7 m.r.	31.75
10 × 5 m.r.	44.70
10 × 5 r.l.	45.60
12 × 1	50.10
Lausfrystur m.r. og b.	47.00
Blokk	45.00
Ufsi:	
8 × 7 r.l.	26.47
4 × 6 kg	26.76
10 × 5	37.00
Blokk	29.00
Langa:	
8 × 7 r.l.	28.92
10 × 5	58.00
Blokk	44.00

Grálúða:

	U.S. cent á lb. cif.
Heilfryst	30.55
Blokk	36.29
Heilfrystur fiskur	13.72

Verðbil verði 2.5% miðað við verðhækkun eingöngu.

Greiðslur í sjóðinn miðist við 50% af verðbreytingu frá grundvallarverði að viðbættu verðbili, en greiðslur úr sjóðnum miðist við 50% af verðbreytingu frá grundvallarverði án verðbils.

Sjávarútvegsráðuneytið, 27. október 1972.

F. h. r.

Jón L. Arnalds.

Gylfi Þórðarson.

31. október 1972. Nr. 294.

REGLUGERÐ

um leyfi í skólum.

1. gr.

Í skólum, sem heyra undir menntamálaráðuneytið, skulu leyfi nemenda vera sem hér segir:

I. 1. desember.

II. Jólaleyfi:

1. **Í barnaskólum** frá og með 19. desember til og með 6. janúar.
2. **Í framhalds- og sérskólum** frá og með 21. desember til og með 3. janúar.

III. Öskudagur.

IV. Páskaleyfi:

1. **Í barnaskólum** frá og með mánudegi eftir pálmasunnudag til og með þriðja í páskum.
2. **Í framhalds- og sérskólum** frá og með miðvikudegi fyrir skírdag til og með þriðja í páskum.

V. Sumardagurinn fyrsti.

VI. 1. maí.

VII. Uppstigningardagur.

VIII. Hvítasunnuleyfi frá og með laugardegi fyrir hvítasunnu til og með þriðjudegi eftir hvítasunnu. Þó er heimilt að halda próf laugardag eða þriðjudag.

IX. 17. júní (í skólum, sem þá kunna að vera starfandi).

X. Heimilt er í skólum, þar sem kennt er 6 daga vikunnar, að veita eins dags leyfi í mánuði, ef eigi eru önnur sérstök leyfi í þeim mánuði.

XI. Helgidagar þjóðkirkjunnar, sem eigi hafa þegar verið taldir.

2. gr.
Reglugerð þessi tekur ekki til Háskóla Íslands.

3. gr.
Reglugerð þessi öðlast þegar gildi, og falla samtímis úr gildi ákvæði, er kunna að brjóta í bága við hana.

Í menntamálaráðuneytinu, 31. október 1972.

Magnús T. Ólafsson.

Birgir Thorlacius.

Nr. 295. 10. nóvember 1972.

SAMÞYKKT

fyrir Veiðifélag Vatnsfjarðardals.

1. gr.
Félagið heittir Veiðifélag Vatnsfjarðardals, Norður-Ísafjarðarsýslu.
Heimili þess og varnarþing er Vatnsfjörður, Norður-Ísafjarðarsýslu.

2. gr.
Félagið nær til allra jarða, sem land eiga að Neðra-Selvatni, Þúfnaá, Sveinhúsavatni og Vatnsfjarðarós, en þær eru Sveinhús, Þúfur, Vatnsfjarðarsel, Miðhús og Vatnsfjörður.

3. gr.
Verkefni félagsins er að viðhalda góðri fiskgengd á félagssvæðinu, en um hagnýtingu veiði fer sem hér segir: Ráðstöfunarrétt veiði og fiskrækt, sérstaklega í Neðra-Selvatni, hafa aðeins aðilar við vatnið. Hið sama gildir um Þúfnaá, Sveinhúsavatn og Vatnsfjarðarós.

4. gr.
Stjórn félagsins skipa þrír menn, formaður og tveir meðstjórnendur. Skulu þeir kosnir á aðalfundi til þriggja ára í senn. Ganga þeir úr stjórninni á víxl þannig, að formaður gengur út eftir eitt ár, annar meðstjórnandinn eftir tvö ár og hinn eftir þrjú ár, og helzt svo sama röð áfram. Enginn atkvæðisbær félagsmaður getur skorazt undan endurkosningu, nema sérstök forföll hamli, eða að hann hafi verið í stjórn í þrjú ár. Kjósa skal tvo varamenn og tvo endurskoðendur til tveggja ára í senn, þannig að annar varamaðurinn og annar endurskoðandinn gangi út annað árið, og hinn hitt árið.

5. gr.
Stjórnin hefur á hendi allar framkvæmdir félagsins milli aðalfunda. Hún fær menn sér til aðstoðar við þau störf í þágu félagsins, sem vinna þarf á hverjum tíma, og semur við þá um þóknun fyrir. Formaður er fulltrúi félagsins út á við og hefur yfirumsjón með öllum störfum félagsins og fjárreiðum.
Óheimilt er öllum að veiða á félagssvæðinu, nema með sérstöku skriflegu leyfi félagsstjórnarinnar. Í leyfinu skal tekið fram um veiðitíma og veiðitæki, og með hvaða kjörum leyfið er veitt.

6. gr.

Aðalfund skal halda ekki síðar en í júnímánuði ár hvert. Á aðalfundi skýrir stjórnin frá störfum félagsins á liðnu starfsári og leggur fram tillögur um starfsemi þess á næsta ári. Þá skal hún leggja fram endurskoðaða reikninga félagsins og úrskurðar fundurinn um þá.

7. gr.

Reikningsár félagsins er almanaksárið. Stjórninni ber að færa reikningana í gerðabók, sem henni er skylt að halda, svo og samþykktir félagsins, félagaskrá, arðskrá, fundargerðir og bréf.

8. gr.

Arði af sameiginlegri veiði skal skipt niður á félagsmenn samkvæmt arðskrá. Fer um arðskrá eftir deildarskiptingunni, þ. e. a) Vatnsfjarðarós og Sveinhúsavatn, b) Þúfnaá, c) Neðra-Selvatn.

9. gr.

Brot á samþykkt þessari varðar sektum samkvæmt XVI. kafla laga nr. 76/1970, um lax- og silungsveiði.

Samþykkt þessi staðfestist samkvæmt lögum nr. 76 25. júní 1970, um lax- og silungsveiði, og birtist til eftirbreytni öllum þeim, sem hlut eiga að máli.

Landbúnaðarráðuneytið, 10. nóvember 1972.

Halldór E. Sigurðsson.

Þorv. K. Þorsteinsson.

10. nóvember 1972. Nr. 296.

SAMÞYKKT

fyrir Vatnafélag við Hornafjarðarfljót í Mýrahreppi.

1. gr.

Félagið heitir Vatnafélag við Hornafjarðarfljót í Mýrahreppi. Heimili þess og varnarþing er Mýrahreppur í Austur-Skaftafellssýslu.

2. gr.

Verkefni félagsins er að vinna að því með fyrirhleðslu og öðrum mannvirkjum að varna Hornafjarðarfljótum að ganga á graslendi þeirra jarða, sem eiga land að fljótunum að vestan. Félagið getur aukið starfssvið sitt, ef meiri hluti félagsmanna er því samþykkur.

3. gr.

Hönnun meiri háttar mannvirkja, sem félagið hyggst ráðast í hverju sinni, skal félagsstjórn bera undir ráðunaut ríkisstjórnarinnar í vatnamálum (vegamálastjóra). Að loknum framkvæmdum við mannvirkjagerð, skulu þær teknar út af ráðunaut ríkisstjórnarinnar í vatnamálum.

4. gr.

Samþykkt þessi nær til jarðanna Viðborðs, Viðborðssels I og II, Tjarnar, Stóra-Bóls I og II, Kyljuholts, Hólabrekku, Holtahóla og Holtasels.

Nú þykir nauðsynlegt eða réttmætt að bæta við félagsskapinn nýrri jörð eða fella jörð úr félagssskapnum, en næst ekki samþykki aðalfundar, og er þá heimilt að skjóta því atriði til úrskurðar landbúnaðarráðherra, sbr. 76. gr. vatnalaganna.

5. gr.

Stjórn félagsins skipa þrír menn og aðrir þrír varastjórn. Þeir skulu kosnir á aðalfundi til þriggja ára í senn, og gengur einn úr stjórn ár hvert, eftir hlutkesti fyrstu tvö árin. Stjórnin velur sér formann og skiptir með sér verkum.

Á aðalfundi skal kjósa tvo menn til að endurskoða reikninga félagsins.

6. gr.

Aðalfund félagsins skal halda fyrir lok nóvembermánaðar ár hvert. Skal þar lagður fram endurskoðaður reikningur þess fyrir umliðið ár. Fundur er lögmætur, ef helmingur félagsmanna sækir fund. Til samþykktar á félagsmálum þarf einfaldan meiri hluta atkvæða, en til breytinga á samþykkt þessari þarf ⅔ hluta atkvæða þeirra félagsmanna, sem á fundi eru. Heimilt er stjórninni að kveðja til aukafundar, ef þörf krefur, en skylt, ef ¼ félagsmanna óskar þess. Atkvæðisrétt um félagsmál hafa eigendur og ábúendur, ef eigendur vilja ekki og er óskylt að taka þátt í félaginu, þeirra jarða, sem um ræðir í 3. gr., og gildir eitt atkvæði fyrir hverja jörð.

Til aðalfundar skal boða með viku fyrirvara á þann hátt, sem venja er að boða til sveitarfunda. Í fundarboði skal getið dagskrár fundarins. Formaður kveður til stjórnarfunda svo oft sem honum þykir þurfa, svo og ef einhver meðstjórnandi óskar þess. Skylt er stjórninni að halda gerðabók. Þar skal rita fundargerðir félagsfunda.

7. gr.

Kostnaði við viðhald og umbætur varnargarða þeirra og annarra mannvirkja, sem gerð verða, skal félagsstjórnin jafna á hlutaðeigandi jarðeignir. Skal þá leggja til grundvallar, að kostnaðurinn skiptist í réttu hlutfalli við fasteignamat á landi jarðanna. Jafnframt skal þó taka tillit til þeirra hagsbóta, er hver jörð hefur af fyrirhleðslunni, og skal það metið af þremur mönnum, er félagið kýs til þess. Eftir sama hlutfalli skal skipta öðrum árlegum kostnaði. Verði ágreiningur um skipting kostnaðar, ber að legga hann undir úrskurð þar til dómkvaddra manna og að öðru leyti fer um hann eftir gildandi lögum.

Nú þykir nauðsynlegt að gera ný mannvirki til varnar vatnaágangi og skal þá jafna kostnaði á félagsmenn á sama hátt, að frádregnum þeim hluta hans, sem kann að fást greiddur með ríkisframlagi eða annars staðar að.

8. gr.

Formaður félagsstjórnar hefur á hendi umsjón með mannvirkjum þeim, sem gerð verða. Hann skal og halda alla reikninga félagsins og annast greiðslur. Skal hann í samráði við meðstjórnendur sína annast um að gert verði við bilanir svo fljótt, sem auðið er, svo fyrirhleðslan sé jafnan sem tryggust. Skoðun á mannvirkjum þeim, sem gerð hafa verið, skal jafnan fara fram árlega af þar til hæfum manni, að tilhlutan formanns, og skal hann senda afrit af skoðunargerðinni til ráðunauts ríkisstjórnarinnar í vatnamálum (vegamálastjóra). Félagsmenn skulu ávallt að öðru jöfnu sitja fyrir öðrum um vinnu á vegum félagsins fyrir verkamenn, bifreiðar og önnur vinnutæki.

9. gr.

Allan sameiginlegan kostnað skal félagsstjórnin innheimta með nægjanlegum fyrirvara. Ef tregða verður á með greiðslur, er heimilt að taka gjöldin lögtaki. Til þess að standa í skilum með árlegar greiðslur kostnaðar er stjórninni heimilt að

taka bráðabirgðalán, sem jafnan greiðist að fullu á sama reikningsári með niðurjöfnuðum gjöldum félagsmanna. Vexti af slíku láni má telja með öðrum kostnaði. Reikningsár félagsins er almanaksárið.

10. gr.

Nú telur landbúnaðarráðherra eftir tillögum ráðunauts ríkisstjórnarinnar í vatnamálum, að nauðsyn sé til umbóta á varnargörðum eða nýrra mannvirkja frekar en félagsstjórn hefur áformað og skal þá félagsstjórn skylt, er hún hefur fengið tilkynningu þar um, að láta framkvæma þau verk svo fljótt, sem nauðsyn krefur, ef ástæður leyfa og fé er fyrir hendi.

11. gr.

Nú þykir ráðlegt eða nauðsynlegt að slíta félagsskapnum og fer þá um tillögur þar að lútandi sem um tillögur til breytinga á samþykkt þessari, sbr. 5. gr., enda staðfesti landbúnaðarráðherra samþykkt um félagsslitin.

12. gr.

Brot gegn samþykkt þessari skal varða sektum, er renna í félagssjóð.

13. gr.

Með mál út af brotum á samþykkt þessari skal farið að hætti opinberra mála.

Samþykkt þessi staðfestist hér með samkvæmt vatnalögum, nr. 15. 20. júní 1923, til þess að öðlast þegar í stað gildi og birtist til eftirbreytni öllum, sem hlut eiga að máli.

Landbúnaðarráðuneytið, 10. nóvember 1972.

Halldór E. Sigurðsson.

Þorv. K. Þorsteinsson.

13. nóvember 1972. Nr. 297.

SAMÞYKKT

fyrir Veiðifélag Þjórsár.

1. gr.

Félagið heitir Veiðifélag Þjórsár.
Heimili þess og varnarþing er heimili formanns.

2. gr.

Félagið nær til allra jarða, sem land eiga að Þjórsá, frá sjó að Búðafossi og Hestfossi, ásamt fiskgenga hluta Kálfár og Steinslæk, en þær eru:

Gaulverjabæjarhreppur: Selpartur, Hólmasel, Traustsholtshólmi, Arabær, Arabæjarhjáleiga, Krókur, Fljótshólar austurbær, Fljótshólar vesturbær.

Villingaholtshreppur: Skálmholt, Heiðarbær, Þjótandi, Urriðafoss, Egilsstaðir I, Egilsstaðir II, Villingaholt, Mjósund, Forsæti I, Forsæti II, Ferjunes, Efri-Sýrlækur, Syðri-Sýrlækur, Egilsstaðakot.

Skeiðahreppur: Kálfhóll I, Kálfhóll II, Skeiðháholt I, Skeiðháholt II, Skeiðháholt III, Blesastaðir I, Blesastaðir II, Votamýri I, Votamýri II, Húsatóftir I, Húsatóftir II, Húsatóftir III, Reykir, Reykhóll, Reykjahlíð.

Gnúpverjahreppur: Sandlækur I, Sandlækur II, Breiðanes, Sandlækjarkot, Þrándarholt, Þrándarlundur, Stöðulfell, Miðhús I, Miðhús II, Stóra-Hof I, Stóra-Hof II, Minna-Hof, Árnes (eyja), Bólstaður, Eystra-Geldingaholt, Hamar, Eystra-Geldingaholt II, Skaftholtsland, Austurhlíð, Steinsholt I, Steinsholt II, Skáldabúðir, Ásar, Móar, Stóra-Mástunga I, Stóra-Mástunga II, Minni-Mástunga, Hamarsheiði I, Hamarsheiði II.

Djúpárhreppur: Sandhólaferja, Háfshóll, Háfur, Háfshjáleiga, Brautartunga, Hali, Þykkvibær.

Ásahreppur: Ásmúli, Hárlaugsstaðir, Borgarholt, Framnes, Ás I, Ás II—IV, Hellatún I, Hellatún II, Ásmundarstaðir, Hamrahóll, Syðri-Hamrar vesturbær, Syðri-Hamrar austurbær, Hús I, Hús II, Bólstaður, Sel, Áshóll, Sauðholt, Efri-Hamrar, Efri-Sumarliðabær, Neðri-Sumarliðabær, Kálfholt, Krókur, Herríðarhóll, Þjórsártún, Lækjartún, Hellir, Vetleifsholt I, Vetleifsholt II, Vetleifsholtspartur, Lindarbær, Rifshalakot.

Holtahreppur: Akbraut, Gíslaholt, Kaldárholt, Kambur, Lækur.

3. gr.

Verkefni félagsins er að viðhalda góðri fiskgengd á félagssvæðinu og að ráðstafa veiði eftir því, sem aðalfundur ákveður. Félagið tekur til allrar veiði á félagssvæðinu.

4. gr.

Stjórn félagsins skipa fimm menn, formaður og fjórir meðstjórendur. Skulu þeir kosnir á aðalfundi til þriggja ára í senn. Ganga þeir úr stjórninni á víxl þannig, að formaður gengur út eftir eitt ár, tveir meðstjórnanda eftir tvö ár og hinir eftir þrjú ár, og helzt svo sama röð áfram. Enginn atkvæðisbær félagsmaður getur skorazt undan endurkosningu, nema sérstök forföll hamli, eða að hann hafi verið í stjórn í þrjú ár. Kjósa skal fjóra varamenn og tvo endurskoðendur til tveggja ára í senn, þannig að tveir varamenn og annar endurskoðandinn gangi út annað árið og hinir hitt árið.

5. gr.

Stjórnin hefur á hendi allar framkvæmdir félagsins milli aðalfunda. Hún fær menn sér til aðstoðar við þau störf í þágu félagsins, sem vinna þarf á hverjum tíma, og semur við þá um þóknun fyrir. Formaður er fulltrúi félagsins út á við og hefur yfirumsjón með öllum störfum félagsins og fjárreiðum.

Óheimilt er öllum að veiða á félagssvæðinu, nema með sérstöku skriflegu leyfi félagsstjórnarinnar. Í leyfinu skal tekið fram um veiðitíma og veiðitæki, og með hvaða kjörum leyfið er veitt.

6. gr.

Aðalfund skal halda í marzmánuði ár hvert. Á aðalfundi skýrir stjórnin frá störfum félagsins á liðnu starfsári og leggur fram tillögur um starfsemi þess á næsta ári. Þá skal hún leggja fram endurskoðaða reikninga félagsins og úrskurðar fundurinn um þá.

7. gr.

Reikningsár félagsins er almanaksárið. Stjórninni ber að færa reikningana í gerðabók, sem henni er skylt að halda, svo og samþykktir félagsins, félagaskrá, arðskrá, fundargerðir og bréf.

8. gr.

Arði af sameiginlegri veiði skal skipt niður á félagsmenn samkvæmt arðskrá. Félagsmenn greiði gjöld til félagsins í sömu hlutföllum og þeir taka arð.

9. gr.

Brot á samþykkt þessari varðar sektum samkvæmt XVI. kafla laga nr. 76/1970, um lax- og silungsveiði.

Samþykkt þessi staðfestist samkvæmt lögum nr. 76 25. júní 1970, um lax- og silungsveiði, og birtist til eftirbreytni öllum þeim, sem hlut eiga að máli.

Landbúnaðarráðuneytið, 13. nóvember 1972.

Halldór E. Sigurðsson.

Þorv. K. Þorsteinsson.

14. nóvember 1972. Nr. 298.

AUGLÝSING

um staðfestingu sjávarútvegsráðuneytisins á verðgrundvelli á frystri rækju fyrir framleiðslutímabilið frá 1. nóvember til 31. desember 1972.

Með skírskotun til laga nr. 72 28. maí 1969, um Verðjöfnunarsjóð fiskiðnaðarins og samkvæmt tillögum stjórnar Verðjöfnunarsjóðs hefur ráðuneytið staðfest grundvallarverð á frystri rækju fyrir framleiðslutímabilið frá 1. nóvember til 31. desember 1972:

Vélskelflett rækja:	**Clf.**
1. 10 × 4 × 1 lb., blokkfryst	£ 0.59 pr. lb.
2. 24 × 1 lb., blokkfryst	– 0.60 — —
3. 2 × 5 kg, sérfryst	– 0.60 — —
4. 4 × 2 kg og 5 × 2 kg, sérfryst	– 0.60 — —
5. 24 × 450 gr, sérfryst	– 0.60 — —
6. 1 × 25 lbs., sérfryst	– 0.60 — —
Handskelflett rækja:	
Í saltlegi	– 0.63 — —

Verðbil verði 5%.

Greiðslur í sjóðinn eða úr honum miðast við 50% verðbreytingu frá grundvallarverði að viðbættu eða frádregnu verðbili.

Sjávarútvegsráðuneytið, 14. nóvember 1972.

F. h. r.

Þórður Ásgeirsson.

Gylfi Þórðarson.

REGLUR

um kosningu í Æskulýðsráð ríkisins.

1. gr.

Æskulýðsráð ríkisins skal skipað fimm mönnum. Menntamálaráðherra skipar formann ráðsins án tilnefningar. Þrír menn skulu tilnefndir af aðildarsamtökum Æskulýðssambands Íslands og öðrum hliðstæðum æskulýðssamböndum. Einn maður skal tilnefndur af Sambandi ísl. sveitarfélaga. Sömu reglur gilda um varamenn.

Skipunartími er tvö ár.

2. gr.

Menntamálaráðuneytið ákveður, hvaða æskulýðssambönd skuli teljast hliðstæð aðildarsamtökum Æskulýðssambands Íslands, skv. 1. gr. Ráðuneytið boðar til fundar, þar sem kosnir skulu framangreindir þrír menn og þrír til vara í Æskulýðsráð. Skulu á fundinn boðaðir fulltrúar frá aðildarsamtökum Æskulýðssambandsins og framangreindum hliðstæðum æskulýðssamböndum. Skal einn fulltrúi boðaður frá hverjum þessara aðila, og hefur hver fulltrúi eitt atkvæði.

Fulltrúi frá ráðuneytinu stjórnar fundinum.

3. gr.

Reglur þessar eru settar skv. heimild í lögum nr. 24/1970, um æskulýðsmál, og öðlast þegar gildi. Samtímis falla úr gildi reglur nr. 135/1970.

Menntamálaráðuneytið, 16. nóvember 1972.

Magnús T. Ólafsson.

Birgir Thorlacius.

Nr. 300. 16. nóvember 1972.

HAFNARREGLUGERÐ

fyrir Búðakauptún í Suður-Múlasýslu.

I. KAFLI

Takmörk hafnarinnar.

1. gr.

Fáskrúðsfjarðarhöfn takmarkast af línu, sem hugsast dregin úr Mjóeyrarodda, norðan megin Fáskrúðsfjarðar, yfir fjörðinn í svo nefnda „Melrakkaeyri“ (Merki), sunnan megin fjarðarins, og skulu öll skip, sem leggjast á Fáskrúðsfjarðarhöfn, með þeim undantekningum, sem síðar verður getið, greiða hafnargjald til Fáskrúðsfjarðarhafnar.

II. KAFLI

Stjórn hafnarinnar og rekstur.

2. gr.

Sveitarstjórn hefur á hendi stjórn og rekstur hafnarinnar undir yfirumsjón samgönguráðuneytisins.

Sveitarstjórn kýs á fyrsta fundi sínum 3 manna hafnarstjórn og jafn marga til vara. Þá skipar hreppsnefnd og formann hennar og varaformann.

Hafnarnefndarformaður boðar til funda í hafnarnefnd og stýrir þeim.
Kjörtímabil hafnarstjórnar skal vera hið sama og sveitarstjórnar.
Hafnarvörður, eða sá sem sér um daglegan rekstur og eftirlit hafnarinnar, á sæti á fundum hafnarstjórnar og hefur þar málfrelsi og tillögurétt.

3. gr.

Til aðstoðar hafnarstjóra við daglegan rekstur hafnarinnar, eftirlit og umsjón, skulu vera svo margir starfsmenn, sem þurfa þykir. Hreppsnefnd (sýslunefnd) skipar hafnarstjóra, hafnarvörð eða umsjónarmann, og aðra fasta starfsmenn eftir tillögum hafnarstjórnar og setur þeim erindisbréf, þar sem, m. a. verksvið þeirra er ákveðið.
Daglegan rekstur, framkvæmdir, eftirlit og umsjón annast hafnarvörður í samráði við hafnarstjórn.

III. KAFLI

Um almenna reglu á höfninni og hafnarsvæðinu.

4. gr.

Skip telst í reglugerð þessari hvert fljótandi far.

5. gr.

Sérhver skipstjóri, sem á skipi sínu kemur á höfnina, að bryggju eða að hafnarbakka, skal gæta fyllsta öryggis í allri umferð á höfninni. Hann skal vera kunnugur ákvæðum reglugerðar hafnarinnar, svo og skipshöfn hans öll. Eintak af hafnarreglugerðum fæst afhent í skrifstofu hafnarinnar án endurgjalds og skal það vera í sérhverju skipi, er liggur á höfninni eða við bryggju eða hafnargarð.

6. gr.

Hafnarstjóri sér um að gætt sé reglu á höfninni og á landi hennar. Er öllum skylt að hlýða boði hans og banni svo og þeirra manna, er settir eru til að gæta reglu. Þykir einhverjum sér óréttur ger af starfsmönnum hafnarinnar getur hann kært fyrir hafnarstjórn, en skipun starfsmannsins ber að hlýða þegar í stað.
Starfsmenn hafnarinnar skulu gæta allrar kurteisi í starfi sínu.

7. gr.

Þeim, sem ekkert lögmætt erindi eiga er óheimilt að dvelja á landi hafnarinnar, tálmi þeir með því fermingu eða affermingu eða önnur störf, sem þar eru unnin. Banna má ónauðsynlegan akstur hvers kyns ökutækja um bryggjur og hafnarbakka.

8. gr.

Skylt er að gæta ýtrustu varúðar í meðferð opins elds og óbyrgðra ljósa í skipum á höfninni, sem flytja eldfim efni og efni, sem sprengihætta stafar af. Hið sama gildir um tóbaksreykingar og ber, ef þurfa þykir, að banna þær á þeim stöðum, þar sem um eldhættu eða sprengihættu gæti verið að ræða. (sjá 22. gr.).

9. gr.

Ekki má kasta í höfnina, hvorki frá skipum né frá hafnarbakka eða bryggjum, kjölfestu, ösku, dauðum fiski, fiskúrgangi, veiðarfærum, trossum, vírum, matarleifum, umbúðum eða neins konar rusli. Allt þess háttar skal flutt á þann stað, sem hafnarvörður vísar til.

Ekki má láta olíur eða vatn mengað olíu renna í höfnina. Þegar olía er látin í skip eða losuð úr því, skal þess gætt að ekkert af henni renni í höfnina á hafnarmannvirki eða á þilfar skipsins.

IV. KAFLI
Um legu skipa í höfninni og afgreiðslu þeirra.

10. gr.

Þegar skip leitar hafnar, skal skipstjóri eða umboðsmaður skipsins tafarlaust snúa sér til hafnarstjóra, er vísar honum á legustað fyrir skipið.

Leggist skipið við hafnarmannvirki, skulu landfestar bundnar, þar sem starfsmenn hafnarinnar segja til um.

11. gr.

Ef sjúkdómur er á skipinu eða ástæða þykir til að ætla að sótthætta geti stafað af því, ber hafnarstjóra að sjá um að fylgt sé þeim reglum, sem settar eru í lögum um varnir gegn því að næmir sjúkdómar berist til Íslands.

12. gr.

Skip, sem ekki er verið að ferma eða afferma, eða ekki er unnið við, mega aldrei liggja þannig á höfninni að þau tálmi vinnu við önnur skip og skal skylt að hlýða boðum starfsmanna hafnarinnar um það hvert þau skuli flutt. Ef ekki er orðið við boðum starfsmanna hafnarinnar í þessum efnum er heimilt að færa skipið á kostnað eiganda.

Brottfarartíma skips skal skipstjóri tilkynna hafnaryfirvöldum með minnst tveggja tíma fyrirvara.

13. gr.

Sé nauðsynlegt talið að skipum, sem fermd eru eða affermd, sé lagt hverju við hliðina á öðru, er heimilt að flytja farm þeirra skipa, er utar liggja yfir þilfar hinna. Skipshöfn og farþegum þeirra skipa, sem utar liggja, er einnig heimil nauðsynleg umferð um þilför þeirra skipa, er nær liggja.

14. gr.

Í sérhverju skipi, sem ekki hefur leyfi hafnarvarðar til að liggja mannlaust á höfninni, skal jafnan vera a. m.. k. einn maður, er getur tekið við fyrirskipunum frá starfsmönnum hafnarinnar og framkvæmt þær í samræmi við það, sem reglugerð þessi býður.

15. gr.

Eigi má festa skipum við hafnarbakka eða bryggjur nema við festarhringa eða festarstólpa, að tilvísun hafnarvarðar. Séu landfestar úr járni, skulu þær vera klæddar þar sem þær hvíla á hafnarbakkanum eða bryggjunni. Festum skal þannig komið fyrir að þær hindri sem minnst umferð á bryggju eða hafnarbakka og skulu festar auðkenndar með veifum eða öðrum varúðarmerkjum. Þyki hafnarverði þess ekki nægilega gætt, getur hann krafizt þess að bætt sé úr því tafarlaust.

Skylt er að hafa hlífar milli skips og hafnarbakka eða bryggju, óski hafnarvörður þess.

16. gr.

Skip mega ekki láta vélarnar ganga af svo miklu afli að öðrum skipum eða hafnarmannvirkjum stafi af því hætta.

17. gr.

Ekki má krækja hökum í bryggjur eða hafnarbakka. Ekki mega skip hleypa vatni á bryggju eða hafnarbakka, hvorki við þvott á þilfari né heldur, er þau hleypa burt vatni á annan hátt. Búa skal svo um með hlífum að vatnið fari beint í höfnina.

18. gr.

Ef skip lendir á grynningum og sekkur, þar sem það að áliti hafnarstjórnar tálmar greiðri notkun hafnarinnar eða umferð um hafnarsvæðið, skal fjarlægja það svo fljótt sem við verður komið. Verði dráttur á því má hafnarvörður láta færa skipið burt á kostnað eiganda og er honum, ef nauðsyn krefur heimilt að láta selja skipið til lúkningar kostnaðinum.

19. gr.

Áður en kjölfesta er flutt á skip eða úr skipi, skal hafnarverði gert viðvart og ákveður hann þá hvar losun eða lestun kjölfestunnar fer fram.

Við losun eða lestun á kjölfestu, sandi, kolum og öðru þess háttar, er skylt að hafa nægilega tryggar hlífar á milli skipsins og hafnarbakka, bryggjunnar eða bátanna, að ekkert falli fyrir borð. Sé þessa eigi gætt, getur hafnarvörður stöðvað verkið, unz umbætur hafa farið fram.

Skipstjóri skal sjá um, að kjölfesta sú, sem flutt hefur verið á land úr skipi hans, sé þegar í stað flutt burt af löndunarstaðnum þangað, sem hafnarvörður vísar til.

20. gr.

Þegar lokið er fermingu eða affermingu skal eigandi skips láta hreinsa bryggju þá eða hafnarbakka, sem notuð hafa verið, sé þess talin þörf. Farist það fyrir, skal hafnarstjóri sjá um að það sé gert, en eigandi farms eða skips greiði þann kostnað, er af því leiðir.

V. KAFLI

Um skip, sem lagt er í lægi.

21. gr.

Skipum má leggja í lægi á höfninni með sérstöku leyfi hafnarnefndar, sé það gert undir umsjón hafnarvarðar, sem ákveður legustaðinn, legufærin og fyrirkomulag allt, er varðar lagningu skipsins.

22. gr.

Meðan skip liggur mannlaust í lægi á höfninni, skal ekki sjaldnar en á eins mánaðar fresti fara út í það til að líta eftir hvort legufæri eða annað hefir farið úr lagi eða bilað. Ef svo reynist skal lagfæra það svo fljótt sem auðið er.

Leyfi hafnarstjórnar til að leggja skipi í lægi, er bundið því skilyrði, að ef skipið sekkur láti eigandi þess taka það upp eða sprengja það sundur, svo það skemmi ekki höfnina. Sé því ekki fullnægt innan tiltekins frests getur hafnarstjórnin látið framkvæma verkið á kostnað eiganda.

23. gr.

Heimilt er að leggja skipi í lægi á höfninni, þó það sé mannlaust, sé það svo þétt, að áliti hafnarstjórnar, sem getur framkvæmt eða látið framkvæma á því rannsókn á kostnað eiganda, að ekki stafi af því nein hætta.

Á skipum þessum skal tendrað ljós samkvæmt reglum þeim, sem settar eru í alþjóðasjóðferðareglum um skip, er liggja fyrir akkeri.

Áður en skipstjóri fer af skipinu skal hann skriflega tilkynna hafnarstjórn um umsjónarmann, búsettan í því lögsagnarumdæmi, sem höfnin er í, sem skal

hafa umsjón skipsins á hendi og skal skipstjóri ganga úr skugga um að hafnarnefnd sé samþykk útnefningu umsjónarmannsins. Hafnarnefnd getur krafizt, ef henni finnst ástæða til, að umsjónarmaður hafi skipstjórnarréttindi og hafi búsetu það nálægt hafnarsvæðinu að auðvelt sé að ná til hans í tæka tíð er færa þarf skipið eða til annarra þeirra aðgerða, er skipið snertir.

Hafnarvörður beinir til umsjónarmanns öllum þeim fyrirskipunum, er skipið varða, en umsjónarmaður annað hvort framkvæmir fyrirskipanir hafnarvarðar eða sér um að þær séu framkvæmdar. Verði dráttur á því skal hafnarvörður láta framkvæma verkið á kostnað skipseiganda.

VI. KAFLI
Um fermingu og affermingu eldfimra vökva og sprengiefna.

24. gr.

Skip, sem flytja eldfim efni svo sem steinolíu, benzín, aceton, terpentínu eða aðra álíka eldfima vökva, sprengiefni, svo sem púður, dýnamit, geomit eða þess konar efni, mega ekki fara inn á höfnina fyrr en tilkynnt hefur verið um farm til hafnarstjóra og afferming leyfð undir eftirliti brunavarða, ef til þess þykir ástæða. Um útskipun á sams konar farmi gilda sömu varúðarreglur.

25. gr.

Skip, sem hafa meðferðis þau efni, sem nefnd eru í næstu grein hér á undan, skulu, er þau koma inn á höfnina með þess konar farm, hafa á framsiglutoppi alþjóðlegt merkjaflagg með bókstafnum „B“, að degi til en að næturlagi rautt ljós í þess stað. Merki skal hafa uppi svo lengi sem skipið er í höfn og um hættu getur verið að ræða. Skip, sem ekki hafa framsiglu, skulu í þess stað reisa a. m. k. þriggja metra háa stöng, sem flagginu eða ljósinu skal komið fyrir á.

VII. KAFLI
Um gjöld til hafnarinnar.

26. gr.

Öll skip skulu greiða hafnargjöld til hafnarsjóðs, er þau koma inn fyrir takmörk hafnarinnar.

Öll gjöld til hafnarinnar greiðast af brúttóstærð skipanna eins og hún er mest, meðan skipið hefur viðdvöl í höfninni. Undanþegin lestagjaldi og bryggjugjaldi eru herskip, skemmtiferðaskip, íslenzk vitaskip og varðskip.

Lestagjöld.

27. gr.

a. Öll farmskip, önnur en strandferðaskip, og öll fiskiskip, stærri en eða jafnt og 400 brúttórúmlestir, skulu greiða lestagjald, kr. 3.00 á brúttórúmlest.
b. Strandferðaskip greiða kr. 1.50 á brúttórúmlest.
c. Fiskiskip undir 400 brúttórúmlestum greiða kr. 3.00 á brúttórúmlest, þó ekki oftar en tvisvar í mánuði.
d. Heimabátar, minni en 10 brúttórúmlestir, greiða lesta- og bryggjugjald einu sinni á ári, kr. 200.00 af hverri brúttórúmlest. Lágmarksgjald skal vera kr. 1000.00. Gjalddagi er 1. apríl, eftir að skipið hefur verið gert út frá höfninni í 3 mánuði.

28. gr.

Hafi skip legið í höfninni 30 daga samfleytt skal greiða lestagjald að nýju fyrir næsta 30 daga tímabil. Hafi skipið verið tekið á land til viðgerðar, telst sá tími ekki með, sem skipið stóð uppi.

Bryggjugjöld.

29. gr.

Öll skip, sem leggjast við bryggju eða hafnarbakka, skulu greiða kr. 1.50 á brúttórúmlest fyrir hvern sólarhring eða hluta úr sólarhring, sem skipið liggur bundið.

Fiskiskip, 10—399 brúttórúmlestir, greiði gjald þetta eigi oftar en 10 sinnum á mánuði, en bátar minni en 10 brúttórúmlestir, greiði ekkert bryggjugjald.

Heimilt er að taka lesta- og bryggjugjald af fiskiskipum, minni en 400 brúttórúmlestir, sem ársgjald í heimahöfn, kr. 162.00 af hverri brúttórúmlest.

30. gr.

Hafi skip mælingarbréf með tilgreindum tveim stærðum, skal miða hafnargjald við stærri stærð skipsins meðan það var á höfninni, með hliðsjón af hleðslu (mælingarmerki).

Vörugjöld.

31. gr.

Vörugjald skal greiða af öllum vörum og skepnum, lifandi og dauðum, sem skipað er út og upp á hafnarsvæðinu, með þeim undantekningum, er síðar getur.

32. gr.

Fyrir vörur, sem samkvæmt farmskrá skips eru ákveðnar til umhleðslu og eiga því ekki að leggjast á land nema um stundarsakir, greiðist aðeins hálft gjald. Af vörum, sem settar eru á land og eiga að fara aftur með sama skipi, greiðist ekkert gjald.

33. gr.

Þessar vörur eru algjörlega undanþegnar vörugjaldi:

a. Vörur, sem lagðar eru á land um stundarsakir vegna skemmda á skipi.
b. Kol, olía, vistir og aðrar nauðsynjar skipa til eigin notkunar, sem fluttar eru úr landi. Enn fremur salt og ís, sem flutt er úr landi í íslenzk skip til eigin notkunar.
c. Umbúðir, sem endursendar eru, enda sé þess getið á farmskrá.
d. Bréfapóstur og farangur ferðamanna.

34. gr.

Vörugjald skal reikna eftir máli eða þyngd með umbúðum. Brot úr gjaldeiningu, sem nemur helmingi eða meira, telst heil gjaldeining. Fara skal eftir farmskrá skips við ákvörðun og útreikning vörugjalds. Skipstjóri er skyldur til að láta hafnarstjóra í té eftirrit af farmskrá skips síns. Sé engin farmskrá fyrir hendi, skal skipstjóri gefa drengskaparvottorð um vörumagn, sem skip hans hefur fermt eða affermt. Þyki hafnarstjórn ástæða til, getur hún, hvenær sem er, látið ákveða vörumagnið á þann hátt, sem hún telur hentugast. Reynist vörumagnið meira en upp var gefið greiðir skipið kostnaðinn. Ef ýmsar vörutegundir eru í sömu sendingu og beri farmskrá ekki með sér greinilega sundurliðun í tegundir, skal reikna vörugjaldið eftir þeirri tegund, sem hæst vörugjald ber.

35. gr.

Vörur skal flokka til vörugjalds eftir því sem vörugjaldskrá segir til um og greiða gjald, sem þar segir. Minnsta vörugjald skal vera kr. 5.00. Leiki vafi á í hvaða flokki skuli telja vöru, skal hafnarstjóri skera úr um það, en úrskurði hans má áfrýja til hafnarstjórnar.

36. gr.

Vörugjaldskrá.

1. fl.: Gjald kr. 70.00/tonn:

a. Vara flutt í lausu máli í miklu magni, meira en 100 tonn í farmi, t. d. benzín, brennsluolíur, kol, korn, salt, vikur.

b. Þungavarningur, sekkjavörur, óunnið járn og stál til iðnaðar eða mannvirkjagerðar, hráefni til iðnaðar, útgerðarvörur, smurningsolíur, sjávarafurðir, landbúnaðarafurðir og iðnaðarvörur til útflutnings.

2. fl.: Gjald kr. 150.00/tonn:

Iðnaðar og byggingavörur, unnar og hálfunnar, pökkuð og niðursoðin matvæli, ávextir, vefnaðarvörur, fatnaður.

3. fl.: Gjald kr. 400.00/tonn:

a. Vélar og tæki hvers konar og varahlutir til þeirra, heimilisvélar og skrifstofuvélar, bifreiðar, bifhjól, reiðhjól, hjólbarðar, bátar, flugvélar, hreyflar, mælitæki, húsgögn. Útvarps- og sjónvarpstæki, hljóðfæri, úr, klukkur, myndavélar, sjónaukar, glysvarningur alls konar, vín, tóbak, ilmvötn, snyrtivörur. Af flutningi vinnutækja innanlands, skal veita allt að 50% afslátt.

b. Vörur, sem ekki verða flokkaðar annars staðar eftir þyngd.

4. fl.: Gjald kr. 40.00/rúmmetri:

Timbur og annað eftir rúmmáli.

5. fl.: Gjald 1%:

Sjávarafli, lagður á land á hafnarsvæðinu, til vinnslu eða brottflutnings. Gjaldið reiknast af heildarverðmæti aflans. Kaupanda aflans ber að afhenda hafnarstjóra skýrslu um keyptan afla mánaðarlega t. d. afrit af aflaskýrslu til Fiskifélags Íslands. Aflagjald fellur í gjalddaga, um leið og afla er landað. Kaupandi aflans innheimtir gjaldið hjá seljanda og er ábyrgur fyrir því til hafnarsjóðs, þótt hann vanræki innheimtu þess. Standa ber skil á greiðslu aflagjalds eigi sjaldnar en mánaðarlega. Lágmarksgjald í öllum flokkum er kr. 20.00.

Ýmis gjöld.

37. gr.

a. Lóða- og geymslugjald fyrir vörur, sem geymdar eru í húsum hafnarinnar eða lóðum hennar, skal greiða eftir ákvörðun hafnarnefndar.

b. Leigugjald fyrir lóðir og land hafnarinnar, hús, verbúðir og athafnasvæði, sem leigt er einstaklingum eða fyrirtækjum til lengri tíma, skal greiða samkv. sérstökum samningi milli leigutaka og hafnarnefndar, sem ráðuneytið síðar fullgildir.

c. Leigugjald fyrir notkun á tækjum og áhöldum hafnarinnar, þar með talin legufæri (múrningar) skal greiða eftir ákvörðun hafnarnefndar með hliðsjón af leigugjöldum slíkra áhalda eða tækja eins og það gerist á almennum markaði.

d. Af bryggjum og öðrum hafnarmannvirkjum, sem einstaklingar eða félög eiga eða kunna að eignast skal greiða gjald, sem ákveðið er með samningi milli eiganda mannvirkis og hafnarnefndar, sem ráðuneytið síðar fullgildir.

e. Vatn til skipa greiðist með kr. 40,00 fyrir hvern rúmmetra.
f. Önnur þjónusta, sem höfnin kann að láta skipum eða öðrum aðilum í té og ekki er talin falla undir þau gjöld, sem hér eru að framan talin, skal greiða samkvæmt reikningi frá hafnarnefnd.

VIII. KAFLI
Um innheimtu og greiðslu hafnargjalda.

38. gr.

Hafnarstjórn sér um innheimtu allra hafnargjalda og skal greiða gjöldin til skrifstofu hafnarinnar.

39. gr.

Skipstjóri eða eigandi skips eru ábyrgir fyrir skilvísri greiðslu þeirra gjalda, sem greiða ber vegna skipsins. Skipstjóra er skylt að afhenda hafnarstjórn þjóðernis- og skrásetningarskírteini skipsins, sé þess krafizt og hefur hafnarsjóður haldsrétt yfir skipinu, unz gjöldin eru greidd.

40. gr.

Að svo miklu leyti, sem reglugerð þessi kveður ekki á um fasta gjalddaga, skal greiða gjöldin áður en skip fer burt úr höfninni. Enginn skipstjóri getur vænzt þess að fá afgreiðslu fyrir skip sitt hjá tollyfirvöldum, nema hann sanni með vottorði frá hafnarstjórn, að hann hafi greitt gjöld sín til hafnarinnar.

41. gr.

Vörugjöld og leigu fyrir lóðir og geymsluhús, samkv. 38. grein, greiðir móttakandi af vörum, sem koma til hafnarinnar og sendandi af vörum, sem fluttar eru úr höfninni. Ef margir eiga vörur með sama skipi, skal afgreiðslumaður skipsins standa hafnarsjóði skil á greiðslunni. Hafi skip ekki farm sinn skráðan, ber skipstjóri ábyrgð á greiðslu vörugjaldsins.

Ef vörur eru fluttar úr einu skipi í annað, greiðir sá vörugjald, sem affermir.

Vörugjald af vörum, sem koma til hafnarinnar fellur í gjalddaga, þegar þær eru lagðar á land og vörugjald af vörum, sem fluttar eru úr höfninni fellur í gjalddaga, þegar vörurnar eru komnar á skip. Skipstjóra og afgreiðslumanni skips er óheimilt að afhenda vörurnar fyrr en gjaldið er greitt.

Hafnarsjóður hefur haldsrétt í vörunum til tryggingar á greiðslu gjaldsins.

42. gr.

Leigu af lóðum og húsum hafnarinnar, skv. 40. grein, svo og fyrir afnot af áhöldum hafnarinnar, skv. 42. grein, greiðir leigutaki samkv. ákvörðun samnings.

43. gr.

Öll gjöld samkv. reglugerð þessari má taka lögtaki og hafa þau forgangsrétt sem önnur opinber gjöld, sbr. 83. gr. b, tölulið 3. skiptalaganna. Auk þess eru skipagjöldin tryggð með lögveði í skipinu og gengur það veð í tvö ár fyrir samningsveðskuldum.

Skipagjöld teljast í reglugerð þessari öll þau gjöld, sem skipi ber að greiða til hafnarinnar, svo sem lestargjald, bryggjugjald og hafnsögugjald, svo og hvers konar aðstoð, sem skipinu er látin í té af hafnarinnar hálfu.

IX. KAFLI
Ýmis ákvæði.

44. gr.

Þeir munir eða vörur, sem skipað er upp eða láta á í skip, mega ekki liggja á bryggju eða hafnarbakka og eigi annars staðar á landi hafnarinnar en á þeim stöðum, sem ætlaðir eru til geymslu, nema með sérstöku leyfi hafnarvarðar. Flytja skal burt muni og vörur jafnskjótt og hafnarvörður krefst þess. Sé það eigi gert, getur hafnarvörður gert það á kostnað og ábyrgð eiganda eða umboðsmanns.

45. gr.

Um skaðabótaskyldu vegna skemmda á höfninni, mannvirkjum hennar, tækjum og útbúnaði, fer eftir almennum reglum.

Ef samningum verður ekki við komið um skaðabætur, skulu þær ákveðnar af tveim óvilhöllum, dómkvöddum mönnum. Hvorum aðila fyrir sig er heimilt að krefjast yfirmats, en gera skal það áður en einn mánuður er liðinn frá því er matsgerð er lokið. Yfirmat skal framkvæmt af þrem óvilhöllum dómkvöddum mönnum. Kostnaðinn við yfirmat greiðir sá, sem krafðist yfirmats, ef það gengur ekki honum í vil. Að öðrum kosti greiðir hinn aðilinn kostnaðinn.

46. gr.

Engum, sem bakað hefur sér refsingu eða skaðabótaskyldu fyrir brot á reglugerð þessari heimilast að fara burt úr höfninni meðan mál hans er óútkljáð, nema hann setji tryggingu, sem hafnarstjóri tekur gilda.

47. gr.

Hverja þá skipun, sem samkv. þessari reglugerð heimilast að gefa forráðamönnum skips, skal gefa stýrimanni ef skipstjóri er ekki á skipi og eigi heldur umboðsmaður hans samkv. 10. grein. Ef stýrimaður er fjarverandi má gefa einhverjum öðrum af skipshöfninni skipunina og er það jafngilt því, sem skipstjóri hefði fengið skipunina sjálfur.

Brot gegn reglugerð þessari varða sektum allt að kr. 100.000.00 nema þyngri refsing liggi við samkv. almennum lögum. Sektirnar renna í hafnarsjóð. Með mál út af brotum á reglugerð þessari skal farið að hætti opinberra mála.

Reglugerð þessi, sem sett er samkv. hafnarlögum nr. 48 29. apríl 1967, staðfestist hér með til að öðlast þegar gildi, og birtist til eftirbreytni öllum þeim, sem hlut eiga að máli. Jafnframt fellur niður hafnarreglugerð fyrir Búðakauptún, nr. 83, 11. maí 1953, með áorðnum breytingum.

Samgönguráðuneytið, 16. nóvember 1972.

Hannibal Valdimarsson.

Kristinn Gunnarsson.

REGLUGERÐ

um breytingu á reglugerð nr. 214 28. júlí 1972, um takmörkun leigubifreiða í Reykjavík og ráðstöfun atvinnuleyfa.

1. gr.

1. málsgrein 1. greinar reglugerðarinnar orðist þannig:

Tala allt að 8 farþega leigubifreiða til mannflutninga í Reykjavík skal, á meðan bæjarstjórn Kópavogskaupstaðar, hreppsnefnd Seltjarnarneshrepps og hreppsnefnd Mosfellshrepps, ekki leyfa fólksbifreiðastöðvar, hver í sínu lögsagnarumdæmi, fyrir aðrar bifreiðar en frá bifreiðastöðvum í Reykjavík, miðuð við íbúatölu í lögsagnarumdæmum Reykjavíkurborgar, Kópavogskaupstaðar, Seltjarnarneshrepps og Mosfellshrepps, þannig að ein bifreið komi á hverja 140 íbúa, sem þar eiga lögheimili samkvæmt nýjustu skýrslum Hagstofu Íslands.

2. gr.

6. grein reglugerðarinnar orðist þannig:

Bifreiðarstjóri, sem óskar að fá atvinnuleyfi, sem leigubifreiðarstjóri, skal sækja um það á þar til gerðum eyðublöðum, til samgönguráðuneytisins. Umsókninni skal fylgja vottorð frá bifreiðastöð í Reykjavík, um að umsækjandi geti fengið þar afgreiðslu.

Atvinnuleyfi skulu gefin út af þremur mönnum, sem hér eftir eru nefndir úthlutunarmenn í reglugerð þessari.

Skal einn þeirra tilnefndur af stjórn Bifreiðastjórafélagsins Frama, einn af stjórn Bifreiðastjórafélagsins Sleipnis, en formanninn skipar ráðherra án tilnefningar, og skulu atvinnuleyfi og tilkynningar um atvinnuleyfi undirrituð af honum og úthlutunarmönnum bifreiðarstjóra. Tilnefningin er til þriggja ára í senn.

Úthlutunarmenn skulu líta eftir, að ákvæðum laga um leigubifreiðar og reglugerðar þessarar sé fylgt. Verði ágreiningur á milli úthlutunarmanna, sker samgönguráðuneytið úr.

Við úthlutun atvinnuleyfa skal starfsaldur bifreiðastjóra við akstur leigubifreiða til mannflutninga jafnan lagður til grundvallar, þannig, að sá sem hefur lengstan starfsaldur sem bifreiðarstjóri til mannflutninga, hvar sem er á landinu, gengur fyrir, nema sérstakar ástæður mæli því í gegn, enda verði hann, ef hann fær atvinnuleyfi, búsettur í Reykjavík, Kópavogskaupstað, Seltjarnarneshreppi eða Mosfellshreppi.

Bifreiðarstjórar, sem hafa haft atvinnuleyfi, en sagt því upp sbr. 1. mgr., hafa forgangsrétt til atvinnuleyfis í næstu tvö ár eftir uppsögn, og fer röð þeirra innbyrðis eftir starfsaldri.

Starfstími bifreiðarstjóra við akstur sérleyfisbifreiða til mannflutninga telst við aldursflokkun jafngildur akstri smærri bifreiða, enda uppfylli umsækjandi skilyrði 3. gr. reglugerðar þessarar.

Reglugerð þessi, sem sett er samkvæmt lögum um leigubifreiðar nr. 36 9. nóv. 1970, staðfestist hér með til að öðlast þegar gildi, og birtist til eftirbreytni öllum þeim, sem hlut eiga að máli.

Samgönguráðuneytið, 17. nóvember 1972.

Hannibal Valdimarsson.

Kristinn Gunnarsson.

HAFNARREGLUGERÐ

fyrir Höfn við Bakkafjörð.

I. KAFLI
Takmörk hafnarinnar.

1. gr.

Höfnin takmarkast af beinni línu, er hugsast dregin úr Svartanesi í Skarfatanga.

II. KAFLI
Stjórn hafnarinnar og rekstur.

2. gr.

Sveitarstjórn hefur á hendi stjórn og rekstur hafnarinnar undir yfirumsjón samgönguráðuneytisins.

Sveitarstjórn kýs á fyrsta fundi sínum 5 manna hafnarstjórn og jafnmarga til vara og skipar formann hennar og varaformann, sem boðar til funda í hafnarstjórn og stýrir þeim.

Kjörtímabil hafnarstjórnar skal vera hið sama og sveitarstjórnar.

Hafnarvörður, eða sá sem sér um daglegan rekstur og eftirlit hafnarinnar, á sæti á fundum hafnarstjórnar og hefur þar málfrelsi og tillögurétt.

3. gr.

Til aðstoðar hafnarstjóra við daglegan rekstur hafnarinnar, eftirlit og umsjón, skulu vera svo margir starfsmenn, sem þurfa þykir. Hreppsnefnd skipar hafnarstjóra, hafnarvörð eða umsjónarmann, og aðra fasta starfsmenn eftir tillögum hafnarstjórnar og setur þeim erindisbréf, þar sem, m. a. verksvið þeirra er ákveðið.

Daglegan rekstur, framkvæmdir, eftirlit og umsjón annast hafnarvörður í samráði við hafnarstjórn.

III. KAFLI
Um almenna reglu á höfninni og hafnarsvæðinu.

4. gr.

Skip telst í reglugerð þessari hvert fljótandi far.

5. gr.

Sérhver skipstjóri, sem á skipi sínu kemur á höfnina, að bryggju eða að hafnarbakka, skal gæta fyllsta öryggis í allri umferð á höfninni. Hann skal vera kunnugur ákvæðum reglugerðar hafnarinnar, svo og skipshöfn hans öll. Eintak af hafnarreglugerðum fæst afhent í skrifstofu hafnarinnar án endurgjalds og skal það vera í sérhverju skipi, er liggur á höfninni eða við bryggju eða hafnargarð.

6. gr.

Hafnarstjóri sér um að gætt sé reglu á höfninni og á landi hennar. Er öllum skylt að hlýða boði hans og banni, svo og þeirra manna, er settir eru til að gæta

reglu. Þyki einhverjum sér óréttur ger af starfsmönnum hafnarinnar getur hann kært fyrir hafnarstjórn, en skipun starfsmannsins ber að hlýða þegar í stað.

Starfsmenn hafnarinnar skulu gæta allrar kurteisi í starfi sínu.

7. gr.

Þeim, sem ekkert lögmætt erindi eiga, er óheimilt að dvelja á landi hafnarinnar, tálmi þeir með því fermingu eða affermingu eða önnur störf, sem þar eru unnin. Banna má ónauðsynlegan akstur hvers kyns ökutækja um bryggjur og hafnarbakka.

8. gr.

Skylt er að gæta ýtrustu varúðar í meðferð opins elds og óbyrgðra ljósa í skipum á höfninni, sem flytja eldfim efni og efni, sem sprengihætta stafar af. Hið sama gildir um tóbaksreykingar og ber, ef þurfa þykir, að banna þær á þeim stöðum, þar sem um eldhættu eða sprengihættu gæti verið að ræða. (sjá 22. gr.).

9. gr.

Ekki má kasta í höfnina, hvorki frá skipum né frá hafnarbakka eða bryggjum, kjölfestu, ösku, dauðum fiski, fiskúrgangi, veiðarfærum, trossum, vírum, matarleifum, umbúðum eða neins konar rusli. Allt þess háttar skal flutt á þann stað, sem hafnarvörður vísar til.

Ekki má láta olíur eða vatn mengað olíu renna í höfnina. Þegar olía er látin í skip eða losuð úr því, skal þess gætt að ekkert af henni renni í höfnina á hafnarmannvirki eða á þilfar skipsins.

IV. KAFLI

Um legu skipa í höfninni og afgreiðslu þeirra.

10. gr.

Þegar skip leitar hafnar, skal skipstjóri eða umboðsmaður skipsins tafarlaust snúa sér til hafnarstjóra, er vísar honum á legustað fyrir skipið.

Leggist skipið við hafnarmannvirki, skulu landfestar bundnar, þar sem starfsmenn hafnarinnar segja til um.

11. gr.

Ef sjúkdómur er á skipinu eða ástæða þykir til að ætla að sótthætta geti stafað af því, ber hafnarstjóra að sjá um að fylgt sé þeim reglum, sem settar eru í lögum um varnir gegn því að næmir sjúkdómar berist til Íslands.

12. gr.

Skip, sem ekki er verið að ferma eða afferma, eða ekki er unnið við, mega aldrei liggja þannig á höfninni að þau tálmi vinnu við önnur skip og skal skylt að hlýða boðum starfsmanna hafnarinnar um það, hvert þau skuli flutt. Ef ekki er orðið við boðum starfsmanna hafnarinnar í þessum efnum er heimilt að færa skipið á kostnað eiganda.

Brottfarartíma skips skal skipstjóri tilkynna hafnaryfirvöldum með minnst tveggja tíma fyrirvara.

13. gr.

Sé nauðsynlegt talið að skipum, sem fermd eru eða affermd, sé lagt hverju við hliðina á öðru, er heimilt að flytja farm þeirra skipa, er utar liggja yfir þilfar hinna. Skipshöfn og farþegum þeirra skipa, sem utar liggja, er einnig heimil nauðsynleg umferð um þilför þeirra skipa, er nær liggja.

14. gr.

Í sérhverju skipi, sem ekki hefur leyfi hafnarvarðar til að liggja mannlaust á höfninni, skal jafnan vera a. m. k. 1 maður, er getur tekið við fyrirskipunum frá starfsmönnum hafnarinnar og framkvæmt þær í samræmi við það, sem reglugerð þessi býður.

15. gr.

Eigi má festa skipum við hafnarbakka eða bryggjur nema við festarhringa eða festarstólpa, að tilvísun hafnarvarðar. Séu landfestar úr járni, skulu þær vera klæddar þar sem þær hvíla á hafnarbakkanum eða bryggjunni. Festum skal þannig komið fyrir að þær hindri sem minnst umferð á bryggju eða hafnarbakka og skulu festar auðkenndar með veifum eða öðrum varúðarmerkjum. Þyki hafnarverði þess ekki nægilega gætt, getur hann krafizt þess að bætt sé úr því tafarlaust.

Skylt er að hafa hlífar milli skips og hafnarbakka eða bryggju, óski hafnarvörður þess.

16. gr.

Skip mega ekki láta vélarnar ganga af svo miklu afli að öðrum skipum eða hafnarmannvirkjum stafi af því hætta.

17. gr.

Ekki má kræka hökum í bryggjur eða hafnarbakka, hvorki við þvott á þilfari né heldur, er þau hleypa burt vatni á annan hátt. Búa skal svo um með hlífum, að vatnið fari beint í höfnina.

18. gr.

Ef skip lendir á grynningum og sekkur, þar sem það að áliti hafnarstjórnar tálmar greiðri notkun hafnarinnar eða umferð um hafnarsvæðið, skal fjarlægja það svo fljótt sem við verður komið. Verði dráttur á því, má hafnarvörður láta færa skipið burt á kostnað eiganda og er honum, ef nauðsyn krefur, heimilt að láta selja skipið til lúkningar kostnaðinum.

19. gr.

Áður en kjölfesta er flutt á skip eða úr skipi, skal hafnarverði gert viðvart og ákveður hann þá hvar losun eða lestun kjölfestunnar fer fram.

Við losun eða lestun á kjölfestu, sandi, kolum og öðru þess háttar, er skylt að hafa nægilega tryggar hlífar á milli skipsins og hafnarbakka, bryggjunnar eða bátanna, að ekkert falli fyrir borð. Sé þessa eigi gætt, getur hafnarvörður stöðvað verkið, unz umbætur hafa farið fram.

Skipstjóri skal sjá um, að kjölfesta sú, sem flutt hefur verið á land úr skipi hans, sé þegar í stað flutt burt af löndunarstaðnum þangað, sem hafnarvörður vísar til.

20. gr.

Þegar lokið er fermingu eða affermingu skal eigandi skips láta hreinsa bryggju þá eða hafnarbakka, sem notuð hafa verið, sé þess talin þörf. Farist það fyrir, skal hafnarstjóri sjá um að það sé gert, en eigandi farms eða skips greiði þann kostnað, er af því leiðir.

V. KAFLI

Um skip, sem lagt er í lægi.

21. gr.

Skipum má leggja í lægi á höfninni með sérstöku leyfi hafnarnefndar, sé það gert undir umsjón hafnarvarðar, sem ákveður legustaðinn, legufærin og fyrirkomulag allt, er varðar lagningu skipsins.

22. gr.

Meðan skip liggur mannlaust í lægi á höfninni, skal ekki sjaldnar en á eins mánaðar fresti fara út í það til að líta eftir, hvort legufæri eða annað hefur farið úr lagi eða bilað. Ef svo reynist, skal lagfæra það svo fljótt sem auðið er.

Leyfi hafnarstjórnar til að leggja skipi í lægi, er bundið því skilyrði, að ef skipið sekkur láti eigandi þess taka það upp eða sprengja það sundur, svo það skemmi ekki höfnina. Sé því ekki fullnægt innan tiltekins frests, getur hafnarstjórnin látið framkvæma verkið á kostnað eiganda.

23. gr.

Heimilt er að leggja skipi í lægi á höfninni, þó það sé mannlaust, sé það svo þétt, að áliti hafnarstjórnar, sem getur framkvæmt eða látið framkvæma á því rannsókn á kostnað eiganda, að ekki stafi af því nein hætta.

Á skipum þessum skal tendrað ljós samkvæmt reglum þeim, sem settar eru í alþjóðasjóðferðareglum um skip, er liggja fyrir akkeri.

Áður en skipstjóri fer af skipinu skal hann skriflega tilkynna hafnarstjórn um umsjónarmann, búsettan í því lögsagnarumdæmi, sem höfnin er í, sem skal hafa umsjón skipsins á hendi, og skal skipstjóri ganga úr skugga um, að hafnarnefnd sé samþykk útnefningu umsjónarmannsins. Hafnarnefnd getur krafizt, ef henni finnst ástæða til, að umsjónarmaður hafi skipstjórnarréttindi og hafi búsetu það nálægt hafnarsvæðinu að auðvelt sé að ná til hans í tæka tíð, er færa þarf skipið til eða annarra þeirra aðgerða, er skipið snertir.

Hafnarvörður beinir til umsjónarmanns öllum þeim fyrirskipunum, er skipið varða, en umsjónarmaður annað hvort framkvæmir fyrirskipanir hafnarvarðar eða sér um að þær séu framkvæmdar. Verði dráttur á því, skal hafnarvörður láta framkvæma verkið á kostnað skipseiganda.

VI. KAFLI

Um fermingu og affermingu eldfimra vökva og sprengiefna.

24. gr.

Skip, sem hafa meðferðis þau efni, sem nefnd eru í næstu grein hér á undan, aðra álíka eldfima vökva, sprengiefni, svo sem púður, dynamit, geomit eða þess konar efni, mega ekki fara inn á höfnina fyrr en tilkynnt hefur verið um farm til hafnarstjóra og afferming leyfð undir eftirliti brunavarða, ef til þess þykir ástæða. Um útskipun á sams konar farmi gilda sömu varúðarreglur.

25. gr.

Skip, sem hafa meðferðis þau efni, sem nefnd eru í næstu grein hér á undan, skulu, er þau koma inn á höfnina með þess konar farm, hafa á framsiglutoppi alþjóðlegt merkjaflagg með bókstafnum „B“ að degi til, en að næturlagi rautt ljós í þess stað. Merki skal hafa uppi svo lengi, sem skipið er í höfn og um hættu getur verið að ræða. Skip, sem ekki hafa framsiglu, skulu þess í stað reisa a. m. k. þriggja metra háa stöng, sem flagginu eða ljósinu skal komið fyrir á.

VII. KAFLI

Um gjöld til hafnarinnar.

26. gr.

Öll skip skulu greiða hafnargjöld til hafnarsjóðs, er þau koma inn fyrir takmörk hafnarinnar.

Öll gjöld til hafnarinnar greiðast af brúttóstærð skipanna eins og hún er mest,

meðan skipið hefur viðdvöl í höfninni. Undanþegin lestagjaldi og bryggjugjaldi eru herskip, skemmtiferðaskip, íslenzk vitaskip og varðskip.

Lestagjöld.

27. gr.

a. Öll farmskip, önnur en strandferðaskip, og öll fiskiskip, stærri en eða jafnt og 400 brúttórúmlestir, skulu greiða lestagjald, kr. 3.00 á brúttórúmlest.
b. Strandferðaskip greiða kr. 1.50 á brúttórúmlest.
c. Fiskiskip undir 400 brúttórúmlestum greiða kr. 3.00 á brúttórúmlest, þó ekki oftar en tvisvar í mánuði.
d. Heimabátar, minni en 10 brúttórúmlestir, greiða lesta- og bryggjugjald einu sinni á ári, kr. 200.00 af hverri brúttórúmlest. Lágmarksgjald skal vera kr. 1000.00.

Gjalddagi er 1. apríl, eftir að skipið hefur verið gert út frá höfninni í 3 mánuði.

Hafi skip legið í höfninni 30 daga samfleytt, skal greiða lestagjald að nýju fyrir næsta 30 daga tímabil. Hafi skipið verið tekið á land til viðgerðar, telst sá tími ekki með, sem það stóð uppi.

Bryggjugjöld.

28. gr.

Öll skip, sem leggjast við bryggju eða hafnarbakka, skulu greiða kr. 1.50 á brúttórúmlest fyrir hvern sólarhring eða hluta úr sólarhring, sem skipið liggur bundið.

Fiskiskip, 10—399 brúttórúmlestir, greiði gjald þetta eigi oftar en 10 sinnum á mánuði, en bátar minni en 10 brúttórúmlestir greiði ekkert bryggjugjald.

Heimilt er að taka lesta- og bryggjugjald af fiskiskipum, minni en 400 brúttórúmlesir, sem ársgjald í heimahöfn, kr. 162.00 af hverri brúttórúmlest.

29. gr.

Hafi skip mælingarbréf með tilgreindum tveim stærðum, skal miða hafnargjald við stærri stærð skipsins meðan það var á höfninni, með hliðsjón af hleðslu (mælingarmerki).

Vörugjöld.

30. gr.

Vörugjald skal greiða af öllum vörum svo og skepnum, lifandi eða dauðum, sem skipað er út og upp á hafnarsvæðinu, með þeim undantekningum, er síðar getur.

31. gr.

Fyrir vörur, sem samkvæmt farmskrá skips eru ákveðnar til umhleðslu og eiga því ekki að leggjast á land nema um stundarsakir, greiðist aðeins hálft gjald. Af vörum, sem settar eru á land og eiga að fara aftur með sama skipi greiðist ekkert gjald.

32. gr.

Þessar vörur eru algjörlega undanþegnar vörugjaldi:

a. Vörur, sem lagðar eru á land um stundarsakir, vegna skemmda á skipi.
b. Kol, olía, vistir og aðrar nauðsynjar skipa til eigin notkunar, sem fluttar eru úr landi. Enn fremur salt og ís, sem flutt er úr landi í íslenzk skip til eigin notkunar.
c. Umbúðir, sem endursendar eru, enda sé þess getið á farmskrá.
d. Bréfapóstur og farangur ferðamanna.

33. gr.

Vörugjald skal reikna eftir máli eða þyngd með umbúðum. Brot úr gjaldeiningu, sem nemur helmingi eða meira, telst heil gjaldeining. Fara skal eftir farmskrá skipa við ákvörðun og útreikning vörugjalds. Skipstjóri er skyldur til að láta hafnarstjóra í té eftirrit af farmskrá skips síns. Sé engin farmskrá fyrir hendi, skal skipstjóri gefa drengskaparvottorð um vörumagn, sem skip hans hefur fermt eða affermt. Þyki hafnarstjórn ástæða til, getur hún, hvenær sem er, látið ákveða vörumagnið á þann hátt, sem hún telur hentugast. Reynist vörumagnið meira en upp var gefið greiðir skipið kostnaðinn. Ef ýmsar vörutegundir eru í sömu sendingu og beri farmskrá ekki með sér greinilega sundurliðun í tegundir, skal reikna vörugjaldið eftir þeirri tegund, sem hæst vörugjald ber.

34. gr.

Vörur skal flokka til vörugjalds eftir því sem vörugjaldskrá segir til um og greiða gjald, sem þar segir. Minnsta vörugjald skal vera kr. 20.00. Leiki vafi á í hvaða flokki skuli telja vörur, skal hafnarstjóri skera úr um það, en úrskurði hans má áfrýja til hafnarstjórnar.

Vörugjaldskrá.

35. gr.

I. fl.: Gjald kr. 70.00/tonn:

a. Vélar og tæki hvers konar og varahlutar til þeirra, heimilisvélar og skrifstofubrennsluolíur, kol, korn, salt, vikur.
b. Þungavarningur, sekkjavörur, óunnið járn og stál til iðnaðar eða mannvirkjagerðar, hráefni til iðnaðar, útgerðarvörur, smurningsolíur, sjávarafurðir, landbúnaðarafurðir og iðnaðarvörur til útflutnings.

2. fl.: Gjald kr. 150.00/tonn:

Iðnaðar- og byggingarvörur, unnar og hálfunnar, pökkuð og niðursoðin matvæli, ávextir, vefnaðarvörur, fatnaður.

3. fl.: Gjald kr. 400.00/tonn:

a. Vélar og tæki hvers konar og varahlutar til þeirra, heimilisvélar og skrifstofuvélar, bifreiðar, bifhjól, reiðhjól, hjólbarðar, bátar, flugvélar, hreyflar, mælitæki, húsgögn. Útvarps- og sjónvarpstæki, hljóðfæri, úr, klukkur, myndavélar, sjónaukar, glysvarningur alls konar, vín, tóbak, ilmvötn, snyrtivörur.
Af flutningi vinnutækja innanlands, skal veita allt að 50% afslátt.
b. Vörur sem ekki verða flokkaðar annars staðar eftir þyngd.

4. fl.: Gjald kr. 40.00/rúmmeter:

Timbur og annað eftir rúmmáli.

5. fl.: Gjald 1%:

Sjávarafli, lagður á land á hafnarsvæðinu, til vinnslu eða brottflutnings. Gjaldið reiknast af heildarverðmæti aflans. Kaupanda aflans ber að afhenda hafnarstjóra skýrslu um keyptan afla mánaðarlega, t. d. afrit af aflaskýrslu til Fiskifélags Íslands. Aflagjald fellur í gjalddaga, um leið og afla er landað. Kaupandi aflans innheimtir gjaldið hjá seljanda og er ábyrgur fyrir því til hafnarsjóðs, þótt hann vanræki innheimtu þess. Standa ber skil á greiðslu aflagjalds eigi sjaldnar en mánaðarlega.

Lágmarksgjald í öllum flokkum er kr. 20.00.

Ýmis gjöld.

36. gr.

a. Lóða- og geymslugjald fyrir vörur, sem geymdar eru í húsum hafnarinnar eða á lóðum hennar, skal greiða eftir ákvörðun hafnarnefndar.
b. Leigugjald fyrir lóðir og land hafnarinnar, hús, verbúðir og athafnasvæði, sem leigt er einstaklingum eða fyrirtækjum til lengri tíma, skal greiða samkvæmt sérstökum samningi milli leigutaka og hafnarnefndar, sem ráðuneytið síðar fullgildir.
c. Leigugjald fyrir notkun á tækjum og áhöldum hafnarinnar, þar með talin legufæri (múrningar) skal greiða eftir ákvörðun hafnarnefndar með hliðsjón af leigugjöldum slíkra áhalda eða tækja eins og það gerist á almennum markaði.
d. Af bryggjum og öðrum hafnarmannvirkjum, sem einstaklingar eða félög eiga eða kunna að eignast skal greiða gjald, sem ákveðið er með samningi milli eiganda mannvirkis og hafnarnefndar, sem ráðuneytið síðar fullgildir.
e. Vatn til skipa greiðist með kr. 40.00 fyrir hvern rúmmetra.
f. Önnur þjónusta, sem höfnin kann að láta skipum eða öðrum aðilum í té og ekki er talin falla undir þau gjöld, sem hér eru að framan talin, skal greiða samkvæmt reikningi frá hafnarnefnd.

VIII. KAFLI

Um innheimtu og greiðslu hafnargjalda.

37. gr.

Hafnarstjórn sér um innheimtu allra hafnargjalda og skal greiða gjöldin til skrifstofu hafnarinnar.

38. gr.

Skipstjóri eða eigandi skips eru ábyrgir fyrir skilvísri greiðslu þeirra gjalda, sem greiða ber vegna skipsins.

Skipstjóra er skylt að afhenda hafnarstjórn þjóðernis- og skrásetningarskírteini skipsins, sé þess krafizt og hefur hafnarsjóður haldsrétt yfir skipinu, unz gjöldin eru greidd.

39. gr.

Að svo miklu leyti, sem reglugerð þessi kveður ekki á um fasta gjalddaga, skal greiða gjöldin áður en skip fer burt úr höfninni. Enginn skipstjóri getur vænzt þess að fá afgreiðslu fyrir skip sitt hjá tollyfirvöldum, nema hann sanni með vottorði frá hafnarstjórn, að hann hafi greitt gjöld sín til hafnarinnar.

40. gr.

Vörugjöld og leigu fyrir lóðir og geymsluhús, samkvæmt 39. grein, greiðir móttakandi af vörum, sem koma til hafnarinnar og sendandi af vörum, sem fluttar eru úr höfninni. Ef margir eiga vörur með sama skipi, skal afgreiðslumaður skipsins standa hafnarsjóði skil á greiðslunni. Hafi skip ekki farm sinn skráðan, ber skipstjóri ábyrgð á greiðslu vörugjaldsins.

Ef vörur eru fluttar úr einu skipi í annað, greiðir sá vörugjald, sem affermir.

Vörugjald af vörum, sem koma til hafnarinnar fellur í gjalddaga, þegar þær eru lagðar á land og vörugjald af vörum, sem fluttar eru úr höfninni fellur í gjalddaga, þegar vörurnar eru komnar á skip. Skipstjóra og afgreiðslumanni skips er óheimilt að afhenda vörurnar fyrr en gjaldið er greitt. Hafnarsjóður hefur haldsrétt í vörunum til tryggingar á greiðslu gjaldsins.

41. gr.

Leigu af lóðum og húsum hafnarinnar, skv. 40. grein, svo og fyrir afnot af áhöldum hafnarinnar, skv. 42. grein, greiðir leigutaki samkvæmt ákvörðun samnings.

42. gr.

Öll gjöld samkvæmt reglugerð þessari má taka lögtaki og hafa þau forgangsrétt sem önnur opinber gjöld, sbr. 83. gr. b, tölulið 3, skiptalaganna. Auk þess eru skipagjöldin tryggð með lögveði í skipinu og gengur það veð í tvö ár fyrir samningsveðskuldum.

Skipagjöld teljast í reglugerð þessari öll þau gjöld, sem skipi ber að greiða til hafnarinnar, svo sem lestagjald, bryggjugjald og hafnsögugjald, svo og hvers konar aðstoð, sem skipinu er látin í té af hafnarinnar hálfu.

IX. KAFLI
Ýmis ákvæði

43. gr.

Þeir munir eða vörur, sem skipað er upp eða láta á í skip, mega ekki liggja á bryggju eða hafnarbakka og eigi annars staðar á landi hafnarinnar en á þeim stöðum, sem ætlaðir eru til geymslu, nema með sérstöku leyfi hafnarvarðar. Flytja skal burt muni og vörur jafnskjótt og hafnarvörður krefst þess. Sé það eigi gert, getur hafnarvörður gert það á kostnað og ábyrgð eiganda eða umboðsmanns.

44. gr.

Um skaðabótaskyldu vegna skemmda á höfninni, mannvirkjum hennar, tækjum og útbúnaði, fer eftir almennum reglum.

Ef samningum verður ekki við komið um skaðabætur, skulu þær ákveðnar af 2 óvilhöllum, dómkvöddum mönnum. Hvorum aðila fyrir sig er heimilt að krefjast yfirmats, en gera skal það áður en 1 mánuður er liðinn frá því er matsgerð er lokið. Yfirmat skal framkvæmt af 3 óvilhöllum dómkvöddum mönnum. Kostnaðinn við yfirmat greiðir sá, sem krafðist yfirmats, ef það gengur ekki honum í vil. Að öðrum kosti greiðir hinn aðilinn kostnaðinn.

45. gr.

Engum, sem bakað hefur sér refsingu eða skaðabótaskyldu fyrir brot á reglugerð þessari, heimilast að fara burt úr höfninni meðan mál hans er óútkljáð, nema hann setji tryggingu, sem hafnarstjóri tekur gilda.

46. gr.

Hverja þá skipun, sem samkvæmt þessari reglugerð heimilast að gefa forráðamönnum skips, skal gefa stýrimanni ef skipstjóri er ekki á skipi, og eigi heldur umboðsmaður hans skv. 10. grein. Ef stýrimaður er fjarverandi, má gefa einhverjum öðrum af skipshöfninni skipunina og er það jafngilt því, sem skipstjóri hefði fengið skipunina sjálfur.

47. gr.

Brot gegn reglugerð þessari varða sektum allt að kr. 100 000.00 nema þyngri refsing liggi við samkvæmt almennum lögum. Sektirnar renna í hafnarsjóð.

Með mál út af brotum á reglugerð þessari skal farið að hætti opinberra mála.

Reglugerð þessi, sem sett er samkvæmt hafnalögum, nr. 48 29. apríl 1967, staðfestist hér með til að öðlast þegar gildi og birtist til eftirbreytni öllum þeim, sem hlut eiga að máli. Jafnframt fellur úr gildi hafnarreglugerð fyrir Höfn við Bakkafjörð, nr. 38 25. apríl 1962, ásamt áorðnum breytingum.

Samgönguráðuneytið, 17. nóvember 1972.

Hannibal Valdimarsson.

Kristinn Gunnarsson.

Nr. 303. 20. nóvember 1972.

Bréf dóms- og kirkjumálaráðuneytisins til biskups um að bærinn Grafardalur tilheyri Saurbæjarsókn í Borgarfjarðarprófastsdæmi.

„Með skírskotun til bréfs yðar, háæruverðugi herra, dags. 17. þ. m., varðandi framkomna ósk um að bærinn Grafardalur tilheyri eigi lengur Fitjasókn heldur Saurbæjarsókn í Borgarfjarðarprófastsdæmi, tekur ráðuneytið fram, að þar sem fyrir liggur samþykki viðkomandi safnaða og héraðsfundur fyrir þessari ráðstöfun svo og meðmæli yðar, samþykkir ráðuneytið með vísun til 11. gr. sbr. 12. gr. laga nr. 35/1970 um skipun prestakalla og prófastsdæma og um kristnisjóð, að greindur bær skuli framvegis tilheyra Saurbæjarsókn.“

Nr. 304. 20. nóvember 1972.

AUGLÝSING

um breytingu á gjaldskrá fyrir Hitaveitu Laugaráss í Biskupstungum.

1. gr.

Gjöld fyrir dreifingu heita vatnsins greiðast þannig á ári:

1. Eftir vatnsmagni kr. 19 600 sekl. Sé vatnið notað eingöngu til búreksturs skal ekki frekara gjalds krafizt.
2. Fasteignagjöld:
   a. Af íbúðarhúsum kr. 22.00 pr. rúmm. á ári.
   b. Af iðnaðar- og verkstæðishúsum kr. 15.00 pr. rúmm. á ári.
3. Lágmarksgjald skal þó ekki vera minna en kr. 5800 fyrir hvern notanda á ári.
4. Öll gjöld í gjaldskrá þessari miðast við utanmál húsa.
5. Gjöld fyrir heitt vatn til annarra nota en að framan greinir ákveður Stjórnarnefnd Laugaráshéraðs hverju sinni, að fenginni heimild ráðuneytisins.
6. Full hitaveitugjöld skal greiða frá þeim tíma, að umsókn hefur komið fram um aðild að hitaveitunni og umsækjandi á kost á tengingu heimæðar frá stofnæð eða síðustu greiningu dreifiæðar.

2. gr.

Stofngjöld skulu vera sem hér segir:

1. Af hverjum dælum sekl. kr. 14 400.00.
2. Af íbúðarhúsum kr. 15.00 pr. rúmm.
3. Af iðnaðar- og verkstæðishúsum kr. 10.00 pr. rúmm.
4. Lágmarksgjald skal þó ekki vera minna en kr. 5800.00.
5. Stofngjöld greiðast þegar umsækjandi á kost á tengingu heimæðar, sbr. 1. gr. 6. málslið.

3. gr.

Gjalddagar hitaveitugjalda samkvæmt 1. gr. skulu vera sem hér greinir:
Fyrir fyrri árshelming 1. júlí.
Fyrir síðari árshelming 1. október.

Gjaldskrárbreyting þessi, sem saman er af Stjórnarnefnd Laugaráshéraðs, staðfestist hér með samkv. orkulögum nr. 58 29. apríl 1967 til að öðlast þegar gildi og birtist til eftirbreytni öllum þeim, sem hlut eiga að máli.

Iðnaðarráðuneytið, 20. nóvember 1972.

Magnús Kjartansson.

Jóhannes Guðfinnsson.

21. nóvember 1972. Nr. 305.

REGLUGERÐ

um afgreiðslutíma lyfjabúða utan Reykjavíkur.

1. gr.

Almennur afgreiðslutími lyfjabúða utan Reykjavíkur er sem hér segir:

Mánudaga til föstudaga	kl. 9—18
laugardaga	kl. 9—12
aðfangadag og gamlársdag	kl. 9—12

Í desember er lyfjabúðum heimilt að hafa opið umfram almennan afgreiðslutíma á sama hátt og almennar verzlanir.

2. gr.

Ef sérstakar ástæður mæla með því og læknar á viðkomandi stað eru samþykkir er heimilt að haga almennum afgreiðslutíma á annan hátt en um getur í 1. gr. enda sé sú tilhögun jafnframt í samræmi við afgreiðslutíma almennra sölubúða á staðnum.

3. gr.

Eftirtaldar lyfjabúðir skulu vera opnar til afgreiðslu umfram hinn almenna afgreiðslutíma samkv. nánari ákvörðun ráðuneytisins:

Akranes Apótek.
Akureyrar Apótek.
Apótek Keflavíkur.
Hafnarfjarðar Apótek.
Kópavogs Apótek.
Selfoss Apótek.
Stjörnu Apótek.
Apótek Vestmannaeyja.

4. gr.

Á hinum almenna afgreiðslutíma er eftirtöldum lyfjabúðum heimilt að loka í hádegi allt að eina og hálfa klukkustund:

Borgarness Apótek.
Stykkishólms Apótek.
Patreks Apótek.
Ísafjarðar Apótek.
Sauðárkróks Apótek.
Siglufjarðar Apótek.
Dalvíkur Apótek.
Húsavíkur Apótek.
Apótek Austurlands, Seyðisfirði.
Nes Apótek, Neskaupstað.
Apótek Vestmannaeyja.

5. gr.

Lyfjabúðir á Akureyri skulu annast neyðarvakt (kallvakt) að næturlagi til skiptis, eina viku í senn.

6. gr.

Lyfjabúðir samkvæmt reglugerð þessari skulu afhenda héraðslækni (varðlækni) nauðsynlegan forða lyfja til notkunar í bráðri nauðsyn utan afgreiðslutíma viðkomandi lyfjabúðar.

7. gr.

Ráðuneytið gefur út auglýsingu um afgreiðslutíma lyfjabúða á hverjum einstökum stað samkv. reglugerð þessari. Viðkomandi lyfsali sækir um það skriflega til ráðuneytisins ef hann óskar að njóta heimildar 2. og 4. gr. og skal hann jafnframt afla þeirra gagna sem nauðsynleg eru að mati ráðuneytisins samkv. 2. gr.

8. gr.

Reglugerð þessi, sem sett er samkv. 38. gr. lyfsölulaga nr. 30 29. apríl 1963 öðlast þegar gildi.

Jafnframt falla úr gildi ákvæði reglugerðar um afgreiðslutíma lyfjabúða nr. 158 10. ágúst 1966, sem ná til afgreiðslutíma lyfjabúða utan Reykjavíkur.

Ákvæði til bráðabirgða.

Sami afgreiðslutími einstakra lyfjabúða og var fyrir gildistöku reglugerðar þessarar skal gilda áfram þar til auglýsing um nýjan afgreiðslutíma hefur birzt í Stjórnartíðindum.

Heilbrigðis- og tryggingamálaráðuneytið, 21. nóvember 1972.

Magnús Kjartansson.

Jón Ingimarsson.

REGLUGERÐ

um félagsmála- og upplýsingadeild Tryggingastofnunar ríkisins.

1. gr.

Við Tryggingastofnun ríkisins skal starfa deild er annist velferðarmál aldraðra og annarra bótaþega almannatrygginga og sjái um kynninga- og upplýsingaþjónustu á vegum Tryggingastofnunarinnar, allt samkvæmt því sem ákveðið er í þessari reglugerð.

2. gr.

Nafn deildarinnar skal vera félagsmála- og upplýsingadeild Tryggingastofnunar ríkisins.

3. gr.

Verkefni deildarinnar eru:

1. Að standa fyrir rannsóknum á þeim vandamálum er aldraðir og öryrkjar hafa sérstaklega við að stríða, svo sem fjárhagsafkomu þeirra, atvinnumálum, húsnæðismálum og vistunarmálum yfirleitt hvort heldur er á sjúkrahúsum, hjúkrunarheimilum eða dvalarheimilum.
2. Að gera tillögur um lausn þeirra vandamála er í ljós koma við athuganir deildarinnar til Tryggingastofnunar ríkisins, viðkomandi ráðuneyta, sveitarfélaga eða annarra aðila, sem talið er að gætu unnið að lausn þeirra.
3. Að örva og styðja hvers konar félagsstarfsemi fyrir aldraða og öryrkja og hafa að þessu leyti samvinnu við stofnanir sveitarfélaga eða félagasamtaka sem að þessum málum vinna.
4. Að fylgjast með þróun og nútíðar viðhorfum vandamála aldraðra og öryrkja í nágrannalöndum og kynna þau mál heima fyrir.
5. Að annast upplýsingastarfsemi og útgáfu leiðbeiningarrita fyrir bótaþega Tryggingastofnunar ríkisins og aðra um bótakerfi Tryggingastofnunarinnar og rétt einstaklinganna í kerfinu.
6. Að vinna með öðrum tiltækum ráðum að lausn þeirra vandamála er aldraðir og öryrkjar hafa við að stríða.

4. gr.

Félagsmála- og upplýsingadeild starfar sem sérstök deild innan lífeyristrygginga Tryggingastofnunar ríkisins undir stjórn sérstaks deildarstjóra er ráðherra skipar samkv. 3. gr. laga nr. 67/1971. Allur kostnaður er af starfsemi deildarinnar leiðir greiðist á sama hátt og annar kostnaður lífeyristrygginga.

5. gr.

Reglugerð þessi er sett samkv. heimild í 79. gr. laga nr. 67/1971 og öðlast gildi þegar í stað.

Heilbrigðis- og tryggingamálaráðuneytið, 21. nóvember 1972.

Magnús Kjartansson.

Jón Ingimarsson.

GJALDSKRÁ

fyrir Vatnsveitu Dalvíkur.

Vatnsskattur.

1. gr.

Fyrir vatnsnotkun skal greiða árlega vatnsskatt af öllum húsum í lögsagnarumdæmi Dalvíkurhrepps, sem fá vatn úr vatnsveitu hreppsins.

Nú er vatni frá Vatnsveitu Dalvíkur veitt í hús eða til hvers konar starfsemi utan lögsagnarumdæmisins, og skal þá ákvarða vatnsskattinn samkv. því, er í gjaldskrá þessari segir.

2. gr.

Vatnsskattur samkvæmt 1. gr. skal vera 0.18% af fasteignamati húsa og lóða þeirra. Lágmark og hámark vatnsskatts skal þó miða við eftirtalinn gjaldstuðul á rúmmetra húss að viðbættum 0.18% af fasteignamati lóða þeirra.

	Lágmarks-gjaldstuðull kr./m³	Hámarks-gjaldstuðull kr./m³
Vörugeymslur og annað ótilgreint húsnæði	4	5
Íbúðarhúsnæði og bílskúrar	5	6
Iðnaðarhúsnæði	5.5	6.5
Verzlunar-, skrifstofu- og annað sérstætt húsnæði	6.5	7.5

Gjaldstuðlar á hvern rúmmetra húss skulu breytast eftir verðlagi á sama hátt og fasteignamat.

Lágmarksupphæð vatnsskatts fyrir hverja skattskylda fasteign skal aldrei vera lægri en kr. 500.00.

3. gr.

Af jörðum innan lögsagnarumdæmis Dalvíkurhrepps skal vatnsskattur vera 0.18% af fasteignamati jarðanna (íbúðarhúsa, útihúsa og landi jarðar). Lágmark vatnsskatts skal þó vera 0.18% af fasteignamati útihúsa og lands, að viðbættum kr. 5.00 á hvern rúmmetra íbúðarhúss og tilsvarandi skal hámark vatnsskatts vera 0.18% af fasteignamati útihúsa og lands að viðbættum kr. 6.00 á hvern rúmmetra íbúðarhúss.

Gjaldstuðlar á hvern rúmmetra húss skulu breytast eftir verðlagi á sama hátt og fasteignamat.

4. gr.

Hafi hús ekki verið virt fasteignamatsvirðingu, ákveður vatnsveitunefnd skattinn.

Aukavatnsskattur.

5. gr.

Auk vatnsskatts samkv. 1. gr. skal greiða aukavatnsskatt fyrir verksmiðjur, iðnfyrirtæki (vinnslustöðvar), útgerðarstöðvar, sláturhús, frystihús, efnalaugar, þvottahús, bifreiðaþvottastöðvar og önnur slík fyrirtæki, svo og fyrir hreyfivélar og gosbrunna.

6. gr.

Fyrir önnur vatnsnot en þau, sem að framan eru talin, skal hverju sinni greiddur aukavatnsskattur eftir ákvörðun vatnsveitunnar.

7. gr.

Aukavatnsskatt skal innheimta samkv. mæli með kr. 4.00 fyrir hvern teningsmetra vatns. Heimilt er vatnsveitunefnd að selja vatn úr Brimnesá á 25% lægra verði.

8. gr.

Vatnsveitan lætur notendum í té löggilta vatnsmæla og er ársleiga fyrir hvern mæli sem hér segir:

20 til 32 mm mælir	kr.	300.00
40 mm mælir	—	400.00
50 mm mælir	—	800.00
80 mm mælir	—	1 000.00
100 mm mælir	—	2 000.00

Heimæða- og tengigjald.

9. gr.

Gjald vegna lagna heimæða frá götuæð vatnsveitunnar í stofnkrana húss sbr. 3. og 4. gr. reglugerðar vatnsveitunnar frá 23. jan. 1963 skal vera kr. 4.00 á hvern rúmmetra húss.

Um gjalddaga, ábyrgð á greiðslu o. fl.

10. gr.

Gjalddagi vatnsskatts er sá sami og gjalddagi fasteignaskatts. Aukavatnsskatt er heimilt að innheimta eftir á með 4 gjalddögum í lok hvers ársfjórðungs.

Vatnsskattur greiðist á skrifstofu Dalvíkurhrepps.

11. gr.

Húseigandi ber ábyrgð á greiðslu vatnsskatts vegna húss síns. Eigandi fyrirtækis ber ábyrgð á greiðslu aukavatnsskatts vegna atvinnurekstrar.

Greiðsla vatnsskatts er tryggð með lögveði í eigninni næstu 2 ár eftir gjalddaga, með forgangsveði fyrir hvers konar samnings- og aðfararveðum.

Vatnsskatt og önnur gjöld samkv. gjaldskrá þessari, má taka lögtaki.

Heimilt er að loka fyrir vatn frá veitukerfinu til þeirra, sem ekki greiða vatnsskatt á réttum gjalddögum.

Ýmis ákvæði.

12. gr.

Ef vatn er notað án mælis, þar sem svo hagar til, sem í 5. gr. segir, getur vatnsveitan ákveðið aukavatnsskattinn eftir ætlaðri notkun.

Vilji vatnsnotandi ekki sætta sig við ákvörðun vatnsveitunnar um aukavatnsskatt, getur hann krafizt þess, að vatnsnotkun hans verði mæld tiltekið tímabil, og verður aukavatnsskattur þess árs reiknaður í hlutfalli við þá mælingu.

13. gr.

Vatnsveitunni er ekki skylt að leggja heimæð eða tengja hana, fyrr en húseigandi hefur greitt heimæða- og tengigjald.

14. gr.

Hrökkvi tekjur vatnsveitunnar ekki fyrir útgjöldum, getur hreppsnefnd, að fengnum tillögum vatnsveitunefndar, fyrir eitt ár í senn, hækkað vatnsskatt, lágmark og hámark vatnsskatts, aukavatnsskatt, mælaleigu um allt að 50%, án þess að leita þurfi staðfestingar ráðuneytisins, enda verði gætt fyrirmæla l. nr. 94/1971,

um breytingu á lögum um verðlagsmál, nr. 54 frá 14. júní 1960, ákvæði til bráðabirgða.

Gjaldskrá þessi staðfestist hér með samkv. vatnalögum nr. 15 20. júní 1923 til þess að öðlast gildi þegar í stað og birtist til eftirbreytni öllum þeim, sem hlut eiga að máli.

Jafnframt falla úr gildi gjaldskrárákvæði í reglugerð fyrir vatnsveitu Dalvíkur nr. 16 23. janúar 1963 og reglugerð um breyting á þeirri reglugerð nr. 265 16. okt. 1969.

Félagsmálaráðuneytið, 22. nóvember 1972.

F. h. r.

Hjálmar Vilhjálmsson.

Hallgrímur Dalberg.

Nr. 308. 23. nóvember 1972.

REGLUGERÐ

um eftirlitsgjald lyfjabúða fyrir árið 1972.

1. gr.

Gjald það, sem lyfsölum ber að greiða fyrir árið 1972, vegna lyfjaeftirlits samkvæmt 47. gr. lyfsölulaga nr. 30 29. apríl 1963 skal vera sem hér segir:

I. flokkur	kr.	15 000.00
II. flokkur	—	12 000.00
III. flokkur	—	9 000.00
IV. flokkur	—	6 000.00
V. flokkur	—	3 000.00

2. gr.

Lyfjabúðum er skipað í flokka vegna greiðslueftirlitsgjaldsins sem hér segir:

I. flokkur: Lyfjabúðin Iðunn,
Reykjavíkur apótek.

II. flokkur: Apótek Keflavíkur,
Ingólfs apótek,
Laugavegs apótek.

III. flokkur: Akureyrar apótek,
Apótek Austurbæjar,
Hafnarfjarðar apótek,
Holts apótek,
Stjörnu apótek,
Vesturbæjar apótek.

IV. flokkur: Akranes apótek,
Apótek Vestmannaeyja,
Borgar apótek,

Garðs apótek,
Háaleitis apótek,
Ísafjarðar apótek,
Kópavogs apótek,
Laugarnes apótek,
Selfoss apótek.

V. flokkur: Apótek Austurlands, Seyðisfirði,
Apótek Neskaupstaðar,
Árbæjar apótek,
Borgarnes apótek,
Dalvíkur apótek,
Húsavíkur apótek,
Lyfjabúð Breiðholts,
Patreks apótek,
Sauðárkróks apótek,
Siglufjarðar apótek,
Stykkishólms apótek.

3. gr.

Eftirlitsgjaldið skal greiða til ríkisféhirðis fyrir 15. janúar 1973.
Gjaldið er lögtakskræft

Reglugerð þessi, sem sett er samkvæmt heimild í 47. gr. lyfsölulaga nr. 30 29. apríl 1963, öðlast gildi þegar í stað.

Í heilbrigðis- og tryggingamálaráðuneytinu, 23. nóvember 1972.

Magnús Kjartansson.

Páll Sigurðsson.

28. nóvember 1972. Nr. 309.

AUGLÝSING

um viðauka og breytingar nr. 2 við Sérlyfjaskrá, Lyfjaverðskrá II, Lyfjagreiðsluskrá Tryggingastofnunar ríkisins frá 1. júlí 1972.

Frá og með 15. desember 1972 tekur gildi viðauki og breytingar nr. 2 við Sérlyfjaskrá, Lyfjaverðskrá II, Lyfjagreiðsluskrá Tryggingastofnunar ríkisins frá 1. júlí 1972.

Heilbrigðis- og tryggingamálaráðuneytið, 28. nóvember 1972.

F. h. r.
Páll Sigurðsson.

Almar Grímsson.

REIKNINGUR

Læknishéraðasjóðs frá 1. janúar 1971 til 31. desember 1971.

Austur-Egilsstaðahérað.

Eftirstöðvar 1. jan. 1971	kr.	173 097.80	
Vextir árið 1971	—	12 117.00	
			kr. 185 214.80

Bakkagerðishérað.

Eftirstöðvar 1. jan. 1971	—	1 092 505.70	
Innborgað af landlækni	—	118 687.00	
Vextir árið 1971	—	79 239.90	
	kr.	1 290 432.60	
Greitt Sjúkrasaml. Borgarfjarðar eystra	—	9 530.00	
Kostnaður	—	50.00	
			— 1 280 852.60

Bíldudalshérað.

Eftirstöðvar 1. jan. 1971	kr.	176 518.50	
Innborgað af landlækni	—	118 687.00	
Vextir árið 1971	—	14 957.00	
	kr.	310 162.50	
Greitt til Péturs Bjarnasonar	—	21 097.00	
Kostnaður	—	50.00	
			— 289 015.50

Búðardalshérað.

Eftirstöðvar 1. jan. 1971	kr.	37 181.90	
Innborgað af landlækni	—	16 804.00	
Vextir árið 1971	—	3 083.20	
			— 57 069.10

Djúpavíkurhérað.

Eftirstöðvar 1. jan. 1971	kr.	934 451.10	
Innborgað af landlækni	—	118 687.00	
Vextir af skbr. Ræktunars. Árn.	—	35 800.00	
Vextir árið 1971	—	27 270.00	
	kr.	1 116 208.10	
Kostnaður	—	100.00	
			— 1 116 108.10

Djúpavogshérað.

Eftirstöðvar 1. jan. 1971	kr.	83 432.30	
Innborgað af landlækni	—	14 207.00	
Vextir árið 1971	—	4 176.90	
	kr.	101 816.20	
Greitt Valgeiri G. Vilhjálmssyni	—	33 000.00	
— Haraldi Gunnlaugssyni	—	12 523.00	
— Guðmundi Sigurðssyni	—	3 141.00	
— Hákoni Aðalsteinssyni	—	6 687.00	
Kostnaður	—	100.00	
		—	46 365.20

Egilsstaðahérað.

Eftirstöðvar 1. jan. 1971	kr.	11 923.20	
Vextir árið 1971	—	834.90	
		—	12 758.10

Flateyjarhérað.

Eftirstöðvar 1. jan. 1971	kr.	554 793.80	
Innborgað af landlækni	—	118 687.00	
Vextir árið 1971	—	42 228.20	
		—	715 709.00

Flateyrarhérað.

Eftirstöðvar 1. jan. 1971	kr.	131 776.60	
Innborgað af landlækni	—	46 995.00	
Vextir árið 1971	—	10 530.70	
	kr.	189 302.30	
Greitt Þórði Gíslasyni	—	11 233.00	
Kostnaður	—	50.00	
		—	178 019.30

Hafnarhérað.

Eftirstöðvar 1. jan. 1971	kr.	3 881.80	
Vextir árið 1971	—	271.90	
		—	4 153.70

Hofsóshérað.

Eftirstöðvar 1. jan. 1971	kr.	41 468.00	
Innborgað af landlækni	—	12 141.00	
Vextir árið 1971	—	3 250.00	
		—	56 859.00

Hólmavíkurhérað.

Eftirstöðvar 1. jan. 1971	kr.	37 486.50	
Vextir árið 1971	—	2 624.30	
		—	40 110.80

Hvammstangahérað.

Eftirstöðvar 1. jan. 1971	kr.	8 007.60	
Vextir árið 1971	—	560.70	
		—	8 568.30

Höfðahérað.

Eftirstöðvar 1. jan. 1971	kr.	128 875.90	
Innborgað af landlækni	—	113 698.00	
Vextir árið 1971	—	11 806.10	
	kr.	254 380.00	
Greitt til Þorfinns Bjarnasonar	—	14 858.50	
Kostnaður	—	50.00	
			— 239 471.50

Ísafjarðarhérað.

Eftirstöðvar 1. jan. 1971	kr.	32 877.80	
Vextir árið 1971	—	2 301.60	
			— 35 179.40

Kirkjubæjarhérað.

Eftirstöðvar 1. jan. 1971	kr.	25 677.80	
Vextir árið 1971	—	1 797.60	
			— 27 475.40

Kleppjárnsreykjahérað.

Eftirstöðvar 1. jan. 1971	kr.	44 401.60	
Innborgað af landlækni	—	20 173.00	
Vextir árið 1971	—	3 684.90	
			— 68 259.50

Kópaskershérað.

Eftirstöðvar 1. jan. 1971	kr.	295 743.10	
Innborgað af landlækni	—	118 687.00	
Vextir árið 1971	—	16 091.30	
	kr.	430 521.40	
Greitt Sigurði Ingimundarsyni	—	124 854.00	
— Gísla Auðunssyni	—	30 734.30	
— Ingimar S. Hjálmarssyni	—	11 504.00	
Kostnaður	—	150.00	
			— 263 279.10

Laugaráshérað.

Eftirstöðvar 1. jan. 1971	kr.	9 634.50	
Vextir árið 1971	—	674.60	
			— 10 309.10

Neshérað.

Eftirstöðvar 1. jan. 1971	kr.	306 159.50	
Innborgað af landlækni	—	162 070.00	
Vextir árið 1971	—	11 835.60	
	kr.	480 065.10	
Greitt Stefáni Þorleifssyni	—	178 722.00	
Kostnaður	—	50.00	
			— 301 293.10

Ólafsvíkurhérað.

Eftirstöðvar 1. jan. 1971	kr.	2 982.30	
Vextir árið 1971	—	209.00	
		—	3 191.30

Patreksfjarðarhérað.

Eftirstöðvar 1. jan. 1971	kr.	8 578.40	
Vextir árið 1971	—	573.30	
	kr.	9 151 70	
Greitt Helga Ísakssyni	—	880.00	
Kostnaður	—	100.00	
		—	8 171.70

Raufarhafnarhérað.

Eftirstöðvar 1. jan. 1971	kr.	64 962.40	
Innborgað af landlækni	—	32 951.00	
Vextir árið 1971	—	3 870.10	
	kr.	101 783.50	
Greitt Páli Árnasyni	—	9 214.00	
— Gísla Auðunssyni	—	30 734.20	
— Ingimar Hjálmarssyni	—	11 504.00	
Kostnaður	—	100.00	
		—	50 231.30

Reykdælahérað.

Eftirstöðvar 1. jan. 1971	kr.	3 342.80	
Vextir árið 1971	—	234.20	
		—	3 577.00

Reykhólahérað.

Eftirstöðvar 1. jan. 1971	kr.	122 264.90	
Innborgað af landlækni	—	18 299.00	
Vextir árið 1971	—	6 678.70	
	kr.	147 242.60	
Greitt Inga G. Sigurðssyni	—	80 873.00	
— Sturlu Þórðarsyni	—	2 760.00	
— Flugskóla Helga Jónssonar	—	3 500.00	
Kostnaður	—	250.00	
		—	59 859.60

Súðavíkurhérað.

Eftirstöðvar 1. jan. 1971	kr.	662 911.60	
Innborgað af landlækni	—	118 687.00	
Vextir árið 1971	—	49 796.50	
		—	831 395.10

Suðureyrarhérað.

Eftirstöðvar 1. jan. 1971	kr.	218 982.70	
Innborgað af landlækni	—	26 626.00	
Vextir árið 1971	—	15 386.40	
	kr.	260 995.10	
Greitt Þórhalli Halldórssyni	—	10 715.00	
— Atla Dagbjartssyni	—	6 556.00	
Kostnaður	—	150.00	
			— 243 574.10

Vopnafjarðarhérað.

Eftirstöðvar 1. jan. 1971	kr.	56 429.20	
Vextir árið 1971	—	3 950.30	
			— 60 379.50

Þingeyrarhérað.

Eftirstöðvar 1. jan. 1971	kr.	39 092.80	
Vextir árið 1971	—	2 736.70	
			— 41 829.50

Þórshafnarhérað.

Eftirstöðvar 1. jan. 1971	kr.	58 291.70	
Innborgað af landlækni	—	118 687.00	
Vextir árið 1971	—	3 868.90	
	kr.	180 847.60	
Greitt Skúla G. Johnsen	—	89 945.10	
— Jörgen Sigurðssyni	—	7 167.40	
— Sigurði Björnssyni	—	1 860.00	
— Braga Dýrfjörð	—	1 482.00	
			— 80 393.10

Læknishéraðasjóðir.

Innborgað af landlækni	kr.	1 500 000.00	
Vextir árið 1971	—	42 875.00	
			— 1 542 875.00
			Kr. 7 861 547.80

Landlæknir, Reykjavík, 11. október 1972.

Ólafur Ólafsson.

REIKNINGUR

Gjafasjóðs Aðalsteins Kristjánssonar, Winnipeg, frá 1. janúar 1971 til 31. desember 1971.

Tekjur:

1) Eign 1. janúar 1971			kr. 56 417.50
2) Vextir:			
a) Af verðbréfum	kr.	400.00	
b) Af sparisjóðsbók	—	3 410.10	
			— 3 810.10
			Kr. 60 227.60

Gjöld:

1) Innheimtulaun			kr. 100.00
2) Eignir 31. desember 1971:			
a) Verðbréf	kr.	8 000.00	
b) Sparisjóðsbók	—	52 127.60	
			— 60 127.60
			Kr. 60 227.60

Landlæknir, Reykjavík, 11. október 1972.

Ólafur Ólafsson.

Nr. 312.

REIKNINGUR

Gjafasjóðs Sturlu Jónssonar frá 1. janúar 1971 til 31. desember 1971.

Tekjur:

1) Eign 1. janúar 1971			kr. 163 370.10
2) Vextir af sparisjóðsbók	kr.	7 978.40	
Vextir af skuldabréfi	—	2 500.00	
			— 10 478.40
			Kr. 173 848.50

Gjöld:

1) Innheimtulaun			kr. 100.00
2) Eign 31. desember 1971:			
a) Verðbréf	kr.	50 000.00	
b) Sparisjóðsbók	—	123 748.50	
			— 173 748.50
			Kr. 173 848.50

Landlæknir, Reykjavík, 11. október 1972.

Ólafur Ólafsson.

REIKNINGUR

Minningarsjóðs Guðrúnar Jafetsdóttur frá 1. janúar 1971 til 31. desember 1971.

Tekjur:

1) Eign 1. janúar 1971		kr. 7 551.04
2) Vextir af viðskiptabók við Söfnunarsjóð Íslands		— 717.34
		Kr. 8 268.38

Gjöld:

Eign 31. desember 1971		kr. 8 268.38
		Kr. 8 268.38

Landlæknir, Reykjavík, 11. október 1972.

Ólafur Ólafsson.

Nr. 314.

REIKNINGUR

Minningarsjóðs Guðrúnar Teitsdóttur frá 1. janúar 1971 til 31. desember 1971.

Tekjur:

1) Eign 1. janúar 1971			kr. 93 282.40
2) Vextir:			
a) Af verðbréfum	kr.	345.00	
b) Af sparisjóðsbók	—	6 215.90	
			— 6 560.90
			Kr. 99 843.30

Gjöld:

1) Innheimtulaun			kr. 100.00
2) Eign 31. desember 1971:			
a) Verðbréf	kr.	2 500.00	
b) Sparisjóðsbók	—	97 243.30	
			— 99 743.30
			Kr. 99 843.30

Landlæknir, Reykjavík, 11. október 1972.

Ólafur Ólafsson.

REIKNINGUR

Minningarsjóðs Lárusar G. Lúðvíkssonar og Málfríðar Jónsdóttur frá 1. janúar 1971 til 31. desember 1971.

Tekjur:

1) Eign 1. janúar 1971			kr. 248 549.20
2) Vextir:			
a) Af verðbréfum	kr.	303.00	
b) Af sparisjóðsbók	—	17 101.90	
			— 17 404.90
			Kr. 265 954.10

Gjöld:

1) Innheimtulaun			kr. 200.00
2) Eign 31. desember 1971:			
a) Verðbréf	kr.	4 400.00	
b) Sparisjóðsbók	—	261 354.10	
			— 265 754.10
			Kr. 265 954.10

Landlæknir, Reykjavík, 11. október 1972.

Ólafur Ólafsson.

Nr. 316.

REIKNINGUR

Ólafssjóðs frá 1. janúar 1971 til 31. desember 1971

Tekjur:

1) Eign 1. janúar 1971	kr. 18 779.49
2) Vextir af viðskiptabók við Söfnunarsjóð Íslands	— 1 783.95
	Kr. 20 562.44

Gjöld:

Eign 31. desember 1971	kr. 20 562.44
	Kr. 20 562.44

Landlæknir, Reykjavík, 11. október 1972.

Ólafur Ólafsson.

REIKNINGUR

Minningarsjóðs Þórleifar Kr. Sigurðardóttur ljósmóður frá Kóngsbakka árið 1971.

Tekjur:

1.	Innstæða í Söfnunarsjóði í árslok 1970	kr. 49 197.13
2.	Vextir 1971	— 4 680.47
3.	Gjöf frá Ingibj. Þorsteinsdóttur og Þorsteini Kjartanssyni	— 2 300.00
4.	Gjöf frá ónefndum	— 100.00
		Kr. 56 277.60

Gjöld:

1.	Innstæða í Söfnunarsjóði í árslok	kr. 53 977.60
2.	Til ráðstöfunar í vözlum reikningshaldara	— 2 300.00
		Kr. 56 277.60

Haukur Sigurðsson. Sigurborg Magnúsdóttir. Aðalheiður Bjarnadóttir.

Nr. 318. 29. nóvember 1972.

REGLUGERÐ

um breytingu á reglugerð nr. 245 31. desember 1963, um tekjuskatt og eignarskatt.

1. gr.

Í stað orðsins ríkisskattanefnd í 2. mgr. B-liðs 13. gr., 2. mgr. 2. tölulið A-liðs 14. gr., 3. mgr. 23. gr., A-lið 35. gr., 1. mgr. B-liðs 39 gr., C-lið 57. gr. og 96. gr. komi orðið ríkisskattstjóri.

2. gr.

Sjöundi töluliður 96. gr. falli niður.

3. gr.

Reglugerð þessi öðlast þegar gildi.

Fjármálaráðuneytið, 29. nóvember 1972.

F. h. r.
Jón Sigurðsson.

Ólafur Stefánsson.

Staðfesting forsetans á skipulagsskrá fyrir Minningarsjóð Finns Jónssonar frá Geirmundarstöðum, útgefin á venjulegan hátt að mandatum af dómsmálaráðherra 30. nóvember 1972.

SKIPULAGSSKRÁ

fyrir Minningarsjóð Finns Jónssonar frá Geirmundarstöðum.

1. gr.

Sjóðurinn heitir: Minningarsjóður Finns Jónssonar.

2. gr.

Sjóðurinn er stofnaður til minningar um Finn Jónsson, bónda að Geirmundarstöðum, Skarðshreppi, Dalasýslu, fæddan 29. apríl 1891, dáinn 24. júní 1971, og foreldra hans, Magdalenu Bjarnadóttur og Jón Finnsson, en þau bjuggu allan sinn búskap að Geirmundarstöðum.

3. gr.

Stofnandi sjóðsins er Steinunn Haraldsdóttir, eiginkona Finns sáluga, nú búsett að Staðarhóli, Öngulstaðahreppi, Eyjafirði. Stofnfé sjóðsins er kr. 70 000.00 — sjötíu þúsund krónur —.

4. gr.

Tekjur sjóðsins eru: Arður af peningum og verðbréfum sjóðsins, gjafir, áheit og annað, er sjóðnum kann að áskotnast.

5. gr.

Tilgangur sjóðsins er að efla safnaðarmál í Skarðssókn, Dalasýslu, einkum með því
að girða og prýða grafreitinn við Skarðskirkju, og einnig
að hlúa að og viðhalda sem bezt kirkjuhúsinu, svo framarlega, að söfnuðurinn eignist kirkjuna.

6. gr.

Stjórn sjóðsins skipa þrír menn: Sóknarprestur Skarðskirkju, sóknarnefndarformaður Skarðssóknar, og einn maður, tilnefndur af hreppsnefnd Skarðshrepps, til fjögurra ára í senn. Stjórnin kýs sér sjálf formann og skiptir með sér verkum. Heimilt er þessum þremur stjórnarmönnum að kjósa sér meðstjórnarmann, jafnan einhvern af nánustu niðjum Finns Jónssonar.

7. gr.

Öllum árlegum tekjum sjóðsins má verja samkvæmt skipulagsskrá þessari. Ef árstekjur reynast verulega hærri en nemur almennum vöxtum, getur stjórnin ákveðið að hækka höfuðstól um hluta teknanna.

8. gr.

Ávaxta skal fé sjóðsins á þann hátt, sem stjórn hans telur hagkvæmt á hverjum tíma.

9. gr.

Stjórn sjóðsins ber að halda gerðabók og færa í hana skipulagsskrána og allar fundargerðir. Enn fremur ber að færa í hana eignir sjóðsins, tekjur hans og gjöld og ársreikning hvern.

10. gr.

Reikningsár sjóðsins er almanksárið og ber gjaldkera að ljúka gerð ársreikninga hans fyrir lok febrúarmánaðar næstan á eftir. Endurskoðun reikninga sjóðsins annist endurskoðendur Skarðshrepps.

11. gr.

Skipulagsskráin skal birt í B-deild Stjórnartíðinda.

12. gr.

Leita ber staðfestingar forseta Íslands á skipulagsskrá þessari.

Reykjavík, í nóvembermánuði 1972.

Steinunn Haraldsdóttir.

STJÓRNARTÍÐINDI B 26 — 1972

19. desember 1972. 681 Nr. 320.

REGLUGERÐ

um fasteignaskatt.

1. gr.

Á allar fasteignir, sem metnar eru fasteignamati, sbr. þó 6. gr., skal árlega leggja skatt til sveitarfélags, þar sem fasteign er.

Fasteignaskattur skal miðaður við fasteignamat samkvæmt nánari reglum í 2.—5. gr. reglugerðar þessarar og skal greiddur hvort sem eignin er notuð eða ekki.

2. gr.

Fasteignaskattur skal nema ½% af fasteignamati íbúða og íbúðarhúsa ásamt lóðarréttindum. Enn fremur ½% af fasteignamati erfðafestulanda og jarðeigna, ef lönd þessi eru ekki nytjuð til annars en landbúnaðar. Sama gildir um landbúnaðarmannvirki á bújörðum.

Til landbúnaðar, sbr. 1. mgr., skal telja búfjárrækt, loðdýraeldi, eldi vatnafiska og svo gras-, garð- og ylrækt, ef lögð er stund á þessar greinar í þeim mæli, að talizt getur atvinnurekstur eða þáttur í atvinnurekstri.

Þar sem skógrækt er stunduð, skal land skattlagt samkvæmt ákvæðum þessarar greinar. Sama á við mannvirki, sem notuð eru í þágu skógræktar og nauðsynleg verða talin.

3. gr.

Af fasteignamati annarra fasteigna en taldar eru í 2. gr. skal fasteignaskattur vera 1%.

Af sumarbústöðum og landi, sem þeim fylgir, skal greiða fasteignaskatt samkvæmt þessari grein.

Fasteignir, sem notaðar eru til reksturs hótela og gististaða, þar með talin veiðihús, og fasteignir, sem nýttar eru í þágu húsdýrahalds sem tómstundaiðju fyrst og fremst, skulu því skattlagðar samkvæmt 1. mgr. þessarar greinar.

4. gr.

Heimilt er sveitarstjórn að innheimta álag á fasteignaskatt samkvæmt 2. og 3. gr., annarri eða báðum. Álag má ekki vera hærra en 50% og þarf ekki að vera jafnhátt samkvæmt báðum greinum.

5. gr.

Auk þess skatts, sem um ræðir í 2.—4. gr., er sveitarstjórn heimilt að leggja skatt á hlunnindi, sem eru í eigu og afnotum utansveitarmanna, allt að 4% af virðingarverði hlunnindanna.

6. gr.

Undanþegin fasteignaskatti eru: 1. Sjúkrahús, heilsuhæli og endurhæfingarstöðvar. 2. Öryrkja- og elliheimili. 3. Kirkjur og önnur hús, þar sem fram fara trúariðkanir viðurkenndra trúfélaga. 4. Skólar, rannsóknarstöðvar, bókasöfn og önnur

Ríkisprentsmiðjan Gutenberg.

safnahús. 5. Barnaheimili. 6. Orlofsheimili launþegasamtaka. 7. Félagsheimili og samkomuhús. 8. Íþróttahús.

Skilyrði fyrir undanþágu samkvæmt 1. mgr. þessarar greinar er, að húsnæðið sé í eigu þess aðila, sem tilgreinda starfsemi annast, og að ekki sé um rekstur í ágóðaskyni að ræða. Undanþágan nær heldur ekki til húsnæðis, sem notað er til atvinnurekstrar eða til íbúðar fyrir starfsfólk. Sé framangreint húsnæði jafnframt haft til annarra nota, svo sem til íbúðar fyrir aðra en húsverði, greiðist skatturinn hlutfallslega miðað við slík afnot.

Ofangreind undanþága nær einnig til lóðar húss, að því leyti sem lóðarafnotin eru nauðsynleg fyrir þá starfsemi, sem um er að ræða.

Undanþegin fasteignaskatti eru enn fremur hús annarra ríkja, að svo miklu leyti sem þau eru notuð af sendimönnum þeirra í milliríkjaerindum. Sama gildir um lóðir húsanna.

Heimilt er sveitarstjórn að lækka eða fella niður fasteignaskatt, sem efnalitlum elli- og örorkulífeyrisþegum er gert að greiða. Sama gildir um slíka lífeyrisþega, sem ekki hafa verulegar tekjur umfram elli- og örorkulífeyri.

Heimilt er sveitarstjórn að undanþiggja nýjar íbúðir og íbúðarhús ásamt lóðarréttindum fasteignaskatti í allt að tvö ár, eftir að afnot hefjast.

7. gr.

Nú er afnotum fasteignar, sem metin er sem ein heild, þann veg háttað, að greiða ber fasteignaskatt af henni samkvæmt báðum gjaldflokkum 2. og 3. gr., og skulu þá þeir, sem annast mat nýbygginga og endurbóta fasteigna, ákveða hlutfallslega skiptingu matsverðs slíkra eigna eftir afnotum.

Til grundvallar skiptingu matsverðs samkvæmt grein þessari skal leggja eignarhlutföllum í eignarskiptasamningi eða rúmmál þess húsnæðis, sem er tengt hvorum flokki afnota. Sveitarstjórn skal þó heimilt að ákvarða hámark lóðarverðs, er fylgt geti íbúðarhúsnæði, þegar svo stendur á, að viðskiptaáhrifa gætir í lóðarverði.

8. gr.

Ef fasteign, sem undanþegin er fasteignaskatti samkvæmt 6. gr. reglugerðar þessarar, er notuð hluta úr ári til atvinnurekstrar, svo sem gistihúsahalds, ber að greiða fasteignaskatt af þeim hluta eignarinnar, sem notaður er við starfsemina, í réttu hlutfalli við notkunartímann.

Þegar fasteign er á einu og sama almanaksári notuð þannig, að skattskyld sé samkvæmt 2. gr., og hluta úr ári með þeim hætti, að skattskyld sé samkvæmt 3. gr., ber að ákveða skattinn í réttu hlutfalli við slík afnot.

Hlutfallslega skiptingu matsverðs, sem þörf er á samkvæmt þessari grein, skulu þeir annast, er um ræðir í 7. gr.

Sveitarstjórn leggur á skatt samkvæmt þessari grein miðað við not undanfarandi árs.

9. gr.

Sveitarstjórn annast álagningu og innheimtu fasteignaskatts, sem reiknast af heilum þúsundum matsverðs, og skal sleppa því, sem umfram er.

Eigandi greiðir skattinn, nema um leigujarðir, leigulóðir eða önnur samningsbundin jarðarafnot sé að ræða. Þá greiðist skatturinn af ábúanda eða notanda.

Gjalddagi skattsins er 15. janúar, en heimilt er sveitarstjórn að ákveða, að skatturinn greiðist að hálfu þá og að hálfu síðar á árinu.

10. gr.

Nú verður ágreiningur um gjaldskyldu eða gjaldstofn fasteignaskatts eða um skiptingu matsverðs skv. 7. og 8. gr., og getur gjaldandi þá kært álagningu skattsins

til hlutaðeigandi sveitarstjórnar. Kæran skal afhent sveitarstjóra, áður en sex vikur eru liðnar frá álagningu fasteingaskatts, og skal sveitarstjórn hafa lokið úrskurði á kærunni innan tveggja mánaða frá álagningu.

11. gr.

Vilji gjaldandi ekki hlíta úrskurði sveitarstjórnar, sbr. 10. gr., getur hann skotið máli sínu til yfirfasteignamatsnefndar. Kærufrestur er tvær vikur frá því að kæranda barst vitneskja um úrlausn sveitarstjórnar.

Yfirfasteignamatsnefnd leggur úrskurð á ágreiningsefnið innan tveggja mánaða frá því að nefndinni berst kæran.

Ágreiningsefninu, sem nefndin hefur lokið úrskurði á, má skjóta til úrlausnar dómstóla.

12. gr.

Fasteignaskattinum fylgir lögveð í fasteign þeirri, sem hann er lagður á, og skal ásamt dráttarvöxtum í tvö ár frá gjalddaga ganga fyrir öllum öðrum veðkröfum, er á eigninni hvíla. Ef hús brennur, eftir að skatturinn er fallinn í gjalddaga, er sami forgangsréttur fyrir honum í brunabótafjárhæð hússins.

13. gr.

Leggja skal fasteignaskatt á þær fasteignir, sem metnar eru í fasteignamati 1. janúar á gjaldárinu, og skal skatturinn miðast við fasteignamatsverð eignarinnar á þeim tíma. Þó skal heimilt á árinu 1973 að leggja skatt á fasteignir, sem rétt var að taka í fasteignamat í ársbyrjun, en láðst hefur af einhverjum ástæðum, enda hafi fasteignamat og álagning skattsins farið fram eigi síðar en 1. ágúst 1973.

Reglugerð þessi er sett samkvæmt lögum nr. 8 22. marz 1972, um tekjustofna sveitarfélaga, til þess að öðlast gildi 1. janúar 1973 og birtist til eftirbreytni öllum þeim, er hlut eiga að máli.

Félagsmálaráðuneytið, 19. desember 1972.

Hannibal Valdimarsson.

Hjálmar Vilhjálmsson.

20. desember 1972. Nr. 321.

REGLUGERÐ

um breytingu á reglugerð nr. 118 9. september 1954, um sölu og veitingar áfengis.

1. gr.

8. gr. orðist svo:

Veitingastað skal heimilt að leggja allt að 26% á kaupverð hans á áfengi, þegar neytendum er selt vín á hálfum eða heilum flöskum, en þegar sala fer fram í minni skömmtum er veitingastað heimilt að leggja allt að 66% á kaupverðið. Áfengis- og tóbaksverzlun ríkisins skal semja verðskrá yfir útsöluverð áfengis á veitingastað, sem gestir eiga aðgang að.

Á verðið eins og það hefur verið ákveðið samkvæmt framansögðu má einungis leggja söluskatt, svo og þjónustugjald, eftir þeim reglum, sem um þessi gjöld gilda.

Áfengisskammtur skal miðaður við 3 cl. Óheimilt skal að nota önnur mælitæki en þau, sem hlotið hafa löggildingu.

2. gr.

Reglugerð þessi, sem sett er samkvæmt áfengislögum nr. 82 2. júlí 1969, öðlast þegar gildi.

Jafnframt er úr gildi felld reglugerð nr. 52 24. marz 1972 um breytingu á reglugerð nr. 118 9. september 1954, um sölu og veitingar áfengis.

Dóms- og kirkjumálaráðuneytið, 20. desember 1972.

Ólafur Jóhannesson.

Ólafur W. Stefánsson.

Nr. 322. 21. desember 1972.

AUGLÝSING

um staðfestingu sjávarútvegsráðuneytisins á greiðsluframlagi fyrir frystar fiskafurðir framleiddar á tímabilinu frá 1. október til 31. desember 1972.

Með skírskotun til laga nr. 72 28. maí 1969, um Verðjöfnunarsjóð fiskiðnaðarins og samkvæmt tillögum stjórnar Verðjöfnunarsjóðs hefur ráðuneytið staðfest eftirfarandi greiðsluframlag úr sjóðnum fyrir frystar fiskafurðir framleiddar á tímabilinu frá 1. október til 31. desember 1972:

	Framl. pr. kg.
Þorskur	kr. 9.00
Ýsa	— 5.00
Steinbítur	— 11.00
Karfi	— 14.00
Ufsi	— 11.00
Langa	— 8.00
Grálúða	— 10.00
Heilfr. fiskur	— 4 00

Sjávarútvegsráðuneytið, 21. desember 1972.

F. h. r.

Jón L. Arnalds.

Gylfi Þórðarson.

Nr. 323. 19. október 1972.

REGLUGERÐ

um breyting á reglugerð nr. 143/1967, um iðnfræðslu.

1. gr.

2. gr. breytist þannig, að á eftir orðunum „tágariðun" komi „tannsmíði".

2. gr.

4. gr. b. breytist þannig, að eftir orðunum „tágariðun" komi „tannsmíði".

3. gr.

Reglugerð þessi, sem sett er samkvæmt heimild í lögum nr. 48/1966, um iðnfræðslu, öðlast þegar gildi.

Í menntamálaráðuneytinu, 19. október 1972.

Magnús T. Ólafsson.

Birgir Thorlacius.

GJALDSKRÁ

fyrir Keflavíkurflugvöll.

1. **Lendingargjöld.**

1.1. Lendingargjald skal miða við leyfðan hámarksþunga flugvélarinnar (Aircraft Gross Weight) og reiknast brot úr tonni sem heilt tonn.

1.2. Í millilandaflugi skal fyrir hverja lendingu greiða lendingargjald sem hér segir:

kr. 341.60 á hvert tonn flugvélarinnar fyrir flugvélar, sem vega allt að 14 tonnum.
— 283.00 á hvert tonn flugvélarinnar fyrir flugvélar, sem vega 15 til 29 tonn.
— 248.90 á hvert tonn flugvélarinnar fyrir flugvélar, sem vega 30 til 49 tonn.
— 234.30 á hvert tonn flugvélarinnar fyrir flugvélar, sem vega 50 tonn og þar yfir.

2. **Stæðisgjöld.**

2.1. Stæðisgjald er ekkert fyrir fyrstu 6 klst. en fyrir næstu 24 klst. eða brot þar af, skulu greidd stæðisgjöld sem hér segir:

2.2. Millilandaflug:

Leiga á sólarhring	Vænghaf flugvélar
kr. 107.40	Undir 12 m.
— 214.70	12—18 m.
— 312.30	18—24 m.
— 419.70	24—30 m.
— 468.50	Yfir 30 m.

3. **Önnur ákvæði.**

3.1. Heimilt er að fella niður gjöld sem hér segir:

3.1.1. Lendingar- og stæðisgjöld af flugvélum íslenzka ríkisins og flugvélum, sem það tekur á leigu.

3.1.2. Lendingar- og stæðisgjöld af flugvélum, sem eingöngu flytja erlenda þjóðhöfðingja eða aðalframkvæmdastjóra Sameinuðu þjóðanna og fylgdarlið þeirra.

3.1.3. Lendingargjöld af flugvélum í reynsluflugi að aflokinni viðgerð, enda sé viðkomandi flugvél í áætlunarflugi.

3.1.4. Lendingar- og stæðisgjöld af björgunarflugvélum.

3.1.5. Lendingargjöld af flugvélum, sem snúa við til flugvallarins vegna vélarbilunar eða slæmra veðurskilyrða, hafi ekki verið millilent á öðrum flugvelli.

3.1.6. Heimilt er að veita 50% afslátt af stæðisgjöldum fyrir þann tíma, sem er umfram sjö sólarhringa.

3.1.7. Að öðru leyti er flugvallarstjóra heimilt að fella niður lendingar- og stæðisgjöld, þegar sérstaklega stendur á.

3.2 Lendingar- og stæðisgjöld skulu staðgreiðast. Þó skal flugvallarstjóra heimilt að veita allt að 60 daga greiðslufrest, sé sérstaklega um það samið.

3.3. Framangreind lendingar- og stæðisgjöld skulu breytast í samræmi við gengisbreytingar krónunnar, þannig að gjöldin hækki eða lækki í hlutfalli við slíkar breytingar.

Gjaldskrá þessi er sett samkvæmt 78. gr. laga nr. 34 21. maí 1964, um loftferðir, til þess að öðlast gildi nú þegar og birtist til eftirbreytni öllum þeim, sem hlut eiga að máli.

Jafnframt fellur úr gildi gjaldskrá fyrir flugvöllinn frá 18. nóvember 1970.

Utanríkisráðuneytið, 21. desember 1972

Einar Ágústsson.

Páll Ásg. Tryggvason.

Nr. 325. 22. desember 1972.

AUGLÝSING

um niðurfellingu reglugerðar um umferðargjald.

Frá og með 1. janúar 1973 fellur úr gildi reglugerð um innheimtu umferðargjalds af bifreiðum og öðrum ökutækjum, sem aka um Reykjanesbraut, nr. 80 23. marz 1966, með breytingu nr. 100 16. maí 1968.

Þetta tilkynnist öllum þeim, sem hlut eiga að máli.

Samgönguráðuneytið, 22. desember 1972.

Hannibal Valdimarsson.

Brynjólfur Ingólfsson.

Nr. 226. 31. desember 1972.

AUGLÝSING

um innheimtu ýmissa gjalda með viðauka.

Ríkisstjórnin hefur ákveðið að nota heimild laga frá 31. desember 1972 og innheimta á árinu 1973 með viðauka eftirtalin gjöld til ríkissjóðs:

a. Með 140% viðauka stimpilgjald af öðru en afsölum fyrir fasteignum og skipum, leigusamningum um jarðir og lóðir og af kaupmálum.
b. Með 140% viðauka leyfisbréfagjöld, önnur en þau, er um ræðir í aukatekjulögum nr. 104/1965.

Álagið skal reikna þannig, að hver gjaldeining hækki um þann hundraðshluta, sem um ræðir í 1. gr., en broti úr eyri, sem myndast við viðbót þessa, skal sleppt.

Fjármálaráðuneytið, 31. desember 1972.

F. h. r.

Jón Sigurðsson.

Kristján Thorlacius.

Stjórnartíðindi B 26, nr. 320—326. Útgáfudagur 31. desember 1972.

STJÓRNARTÍÐINDI B 27 — 1972

SAMNINGUR

milli Læknafélags Íslands og menntamálaráðuneytisins um gjald fyrir heilsuvernd í skólum.

1. gr.

Greiðsla til lækna, er annast heilsuvernd í skólum samkvæmt reglugerð nr. 214 frá 22. janúar 1958, um heilsuvernd í skólum, með áorðnum breytingum (nr. 196/1965 og nr. 284/1966), skal vera sem hér segir, miðað við skólaár.

1. Fyrir hvern nemanda í barnaskólum kr. 105.40.
2. Fyrir hvern nemanda í gagnfræðaskólum og öðrum framhaldsskólum, kr. 85.70.

2. gr.

Á ferðalögum til og frá skóla, utan heimasveitar læknis, skulu honum greiddar kr. 402.00 fyrir hverja klst.

3. gr.

Ofangreindar fjárhæðir eru grunngreiðslur, og til viðbótar þeim greiðist full verðlagsuppbót eins og hún er á hverjum tíma.

Auk launa, sem að framan greinir, skal lækni greitt orlofsfé, sem nemi 8.33%.

4. gr.

Um greiðslur fyrir bifreið fer eftir taxta fjármálaráðuneytisins hverju sinni.

5. gr.

Samningur þessi kemur í stað samnings aðila um sama efni, dags. 17. sept. '71.

Samningurinn gildir frá 1. sept. 1972 til 1. sept. 1973 og fellur þá úr gildi án uppsagnar.

Reykjavík, 29. september 1972.

F. h. Læknafélags Íslands:
Heimir Bjarnason.

F. h. menntamálaráðuneytisins:
F. h. r.
Birgir Thorlacius.
Torfi Ásgeirsson.

Ríkisprentsmiðjan Gutenberg.

SAMÞYKKT

fyrir Veiðifélag Selár í Selárdal.

1. gr.

Félagið heitir Veiðifélag Selár í Selárdal. Heimili þess og varnarþing er á Vopnafirði, Norður-Múlasýslu.

2. gr.

Félagið nær til allra jarða, sem land eiga að Selá neðan foss við Selsárós, en þær eru: Hámundarstaðir I, Hámundarstaðir II, Hámundarstaðir III, Hámundarstaðir IV, Hvammsgerði, Hróaldsstaðir I, Hróaldsstaðir II, Áslaugarstaðir, Leifsstaðir, Þorvaldsstaðir, Hamar, Mælifell, Hauksstaðir, Rjúpnafell, Fremri-Hlíð, Ytri-Hlíð, I, Ytri-Hlíð II, Vakursstaðir I, Vakursstaðir III, Fagurhóll, Lýtingsstaðir, Breiðamýri, Fremri-Nýpur, Ytri-Nýpur.

3. gr.

Verkefni félagsins er að viðhalda og auka fiskgengd á félagssvæðinu, og leigja allt svæðið eða hluta þess til stangveiði. Félagið tekur til allrar veiði á félagssvæðinu.

4. gr.

Stjórn félagsins skipa þrír menn, formaður og tveir meðstjórnendur. Skulu þeir kosnir á aðalfundi til þriggja ára í senn. Ganga þeir úr stjórninni á víxl þannig, að formaður gengur út eftir eitt ár, annar meðstjórnandi eftir tvö ár, og hinn eftir þrjú ár, og helzt svo sama röð áfram. Enginn atkvæðisbær félagsmaður getur skorazt undan endurkosningu, nema sérstök forföll hamli, eða að hann hafi verið í stjórn í þrjú ár. Kjósa skal tvo varamenn og tvo endurskoðendur til tveggja ára í senn, þannig að annar varamaðurinn og annar endurskoðandinn gangi út annað árið, og hinir hitt árið.

5. gr.

Stjórnin hefur á hendi allar framkvæmdir félagsins milli aðalfunda. Hún fær menn sér til aðstoðar við þau störf í þágu félagsins, sem vinna þarf á hverjum tíma, og semur við þá um þóknun fyrir. Formaður er fulltrúi félagsins út á við og hefur yfirumsjón með öllum störfum félagsins og fjárreiðum.

Óheimilt er öllum að veiða á félagssvæðinu, nema með sérstöku skriflegu leyfi félagsstjórnarinnar. Í leyfinu skal tekið fram um veiðitíma og veiðitæki, og með hvaða kjörum leyfið er veitt.

6. gr.

Aðalfund skal halda í ágústmánuði ár hvert. Á aðalfundi skýrir stjórnin frá störfum félagsins á liðnu starfsári og leggur fram tillögur um starfsemi þess á næsta ári. Þá skal hún leggja fram endurskoðaða reikninga félagsins og úrskurðar fundurinn um þá.

7. gr.

Reikningsár félagsins er almanaksárið. Stjórninni ber að færa reikningana í gerðabók, sem henni er skylt að halda, svo og samþykktir félagsins, félagaskrá, arðskrá, fundargerðir og bréf.

8. gr.

Fram að 15. sept. 1976 fara landeigendur neðan laxastiga með leigusamning fyrir það svæði, og úthluta arði af því. Fram að 15. sept. 1975 fara þeir Oddur Ólafsson og Gústaf Þórðarson með leigusamning fyrir svæðið ofan laxastiga.

9. gr.

Arði af sameiginlegri veiði skal skipt niður á félagsmenn samkvæmt arðskrá. Félagsmenn greiði gjöld til félagsins í sömu hlutföllum og þeir taka arð.

11. gr.

Brot á samþykkt þessari varðar sektum samkvæmt XVI. kafla laga nr. 76/1970 um lax og silungsveiði.

Samþykkt þessi staðfestist samkvæmt lögum nr. 76 25. júní 1970, um lax- og silungsveiði, og birtist til eftirbreytni öllum þeim, sem hlut eiga að máli.

Landbúnaðarráðuneytið, 23. nóvember 1972.

Halldór E. Sigurðsson.

Þorv. K. Þorsteinsson.

24. nóvember 1972. Nr. 329.

SAMÞYKKTIR

fyrir Alþýðubankann hf.

I. KAFLI

Heiti félagsins, heimilisfang og hlutverk.

1. gr.

Félagið heitir Alþýðubankinn hf., og er það nefnt Alþýðubankinn í samþykktum þessum.

Félagið er stofnað fyrir frumkvæði ábyrgðarmanna Sparisjóðs alþýðu, samkvæmt heimild í lögum nr. 71/1970 um Alþýðubankann hf. Tekur félagið við öllum eignum, skuldum og ábyrgðum Sparisjóðs alþýðu og starfsemi hans og kemur að öllu leyti í hans stað, enda hafa ábyrgðarmenn sparisjóðsins á fundi sínum hinn 12. nóvember 1970 samþykkt yfirtökuna.

2. gr.

Heimili Alþýðubankans, aðalskrifstofa og varnarþing er í Reykjavík, Auk aðalskrifstofunnar getur stjórn félagsins, er nefnist bankaráð í samþykktum þessum, ákveðið að setja á stofn umboðsskrifstofur og útibú, samanber þó 10. gr. laga nr. 10 frá 29. marz 1961 um Seðlabanka Íslands.

3. gr.

Hlutverk félagsins er að starfrækja banka, er hafi það sérstaklega að markmiði að efla menningarlega og félagslega starfsemi verkalýðshreyfingarinnar og treysta atvinnuöryggi launafólks á Íslandi.

II. KAFLI

Um hlutafé Alþýðubankans.

4. gr.

Hlutafé Alþýðubankans er kr. 40 000 000.00. Hluthafafundur getur ákveðið að auka hlutaféð eftir sömu reglum og gilda um breytingar á samþykktum félagsins, sbr. 34. grein. Hluthafar hafa forgangsrétt til hlutafjárauka að tiltölu við hlutafjáreign

sína í félaginu innan tímamarka, sem greind verði í samþykkt um aukningu hlutafjár. Nú neyta hluthafar ekki forkaupsréttar síns í samræmi við hlutafjáreign sína og eru þá aukningarhlutabréfin boðin öðrum hluthöfum til kaups innan ákveðinna tímamarka, og að þeim frágengnum, aðilum, sem ekki eru hluthafar, en geta verið það — allt samkvæmt nánari fyrirmælum félagsstjórnar, en þó má aldrei ráðstafa aukningarhlutabréfum á þann veg, að í bág fari við ákvæði 5. greinar, að verkalýðsfélög innan ASÍ skuli alltaf eiga a. m. k. 60% alls hlutafjársins.

Innborgað hlutafé er kr. 10 060 000.00 (sú fjárhæð, sem greidd er á stofnfundi). Hlutaféð er allt jafn rétthátt.

5. gr.

Hlutabréfin hljóða á nafn.

Hlutabréfin eru að nafnverði kr. 1 000.00, kr. 5 000.00 og kr. 10 000.00, samkvæmt ákvörðun félagsstjórnar.

Ábyrgðarmenn Sparisjóðs alþýðu hafa forgangsrétt til að skrifa sig fyrir hlutum í félaginu, er nemi allt að tífaldri upphæð hluta þeirra í heildarábyrgðarfé Sparisjóðs alþýðu, samanber 2. gr. laga um Alþýðubankann hf. nr. 71/1970.

Hlutafjársöfnun hefur farið fram með þeim hætti, að Alþýðusamband Íslands hefur átt þess kost að skrifa sig fyrir kr. 4 000 000.00 og hvert verkalýðsfélag innan ASÍ hefur átt þess kost að skrifa sig fyrir þeirri hlutafjárhæð, sem svarar til eins þúsund króna hlutabréfs fyrir hvern virkan meðlim verkalýðsfélagsins. Hvert verkalýðsfélag má láta frá sér til einstakra félagsmanna sinna stofnhlutafé með þeim takmörkunum, að verkalýðsfélögin eigi sjálf aldrei minna en 60% allra útgefinna hlutabréfa. Stjórn hlutafélagsins ber að sjá um, að þetta hlutfall raskist ekki og þarf leyfi hennar til að afhenda stofnhlutabréf og til framsals á hverju hlutabréfi. Alþýðusamband Íslands, verkalýðsfélög innan þess, einstakir félagsmenn þeirra og ábyrgðarmenn Sparisjóðs alþýðu hafa lagt fram sem hlutafé kr. 40 000 000.00 — fjörutíu milljónir króna.

Ógreitt hlutafé er kræft, þegar hluthafafundur ákveður. Ef aðili, sem skráð hefur sig fyrir hlutafé í Alþýðubankanum, greiðir ekki hlutaféð samkvæmt tímaákvörðun hluthafafundar, missir hann þann rétt, sem hlutafjáráskriftin veitti honum.

Arðmiðar skulu fylgja hverju hlutabréfi.

Réttur til arðs fellur niður, ef hans er ekki vitjað innan 3 ára frá gjalddaga og rennur hann þá í varasjóð bankans.

Hlutabréf skulu númeruð í framhaldandi töluröð.

6. gr.

Halda skal skrá um hlutabréf og skal þar greina:

a) útgáfudag hlutabréfs,
b) nafnverð þess og númer,
c) ef hlutabréf hefur verið ónýtt með dómi eða öðrum hætti,
d) til handa hverjum hlutabréfið var gefið út, svo og síðari aðilaskipti.

7. gr.

Nú vill hluthafi selja hlutabréf sitt. Skal hann þá tilkynna það bankaráði og tilgreina söluverð og skilmála og væntanlegan kaupanda, ef því er að skipta. Félagið á forkaupsrétt að fölu hlutabréfi, að því marki, sem lög heimila, eða 10%. Að hlutafélaginu sjálfu frágengnu má selja föl hlutabréf með samþykki félagsstjórnar og eftirfarandi skilyrðum: Verkalýðsfélögin eiga forkaupsrétt að fölum hlutabréfum að réttri tiltölu við hlutafjáreign, ef slíkri skiptingu verður við komið, en ella ræður félagsstjórn, hvaða verkalýðsfélagi er selt. Að verkalýðsfélögunum frágengnum á

Alþýðusamband Ísland forkaupsrétt að fölum hlutabréfum. Ef ASÍ vill ekki kaupa, má bjóða föl hlutabréf meðlimum verkalýðsfélaganna til kaups í þeirri röð, að fyrst skal hluthafi bjóða þau innan síns verkalýðsfélags og síðan innan annarra verkalýðsfélaga. Ef enginn framangreindra aðila vill neyta forkaupsréttar síns, má bjóða föl hlutabréf öðrum hluthöfum og að þeim frágengnum öðrum aðilum, sem geta verið hluthafar.

Þegar stjórn félagsins samþykkir framsal á hlutabréfi samkvæmt þessari grein, skal hún gæta þess, að ákvæði 5. greinar um eignarhlutfall verkalýðsfélaganna af heildarhlutafénu raskist ekki.

8. gr.

Eigandaskipti að hlutabréfum taka eigi gildi gagnvart félaginu, fyrr en bankaráðið hefur staðfest aðilaskiptin með áritun sinni á hlutabréfið.

Nú verða eigandaskipti að hlutabréfi fyrir lögerfð og nægir þá að tilkynna nafn hins nýja eiganda til bankaráðsins, er lætur þess getið í hluthafaskrá.

Veðsetning hlutabréfa er óheimil.

9. gr.

Alþýðubankinn má eigi veita lán gegn tryggingu í hlutabréfum sjálfs sín.

10. gr.

Nú glatast hlutabréf, stofn eða arðmiði, sem því fylgir, og gefur bankaráðið þá út nýtt hlutabréf, stofn eða arðmiða, er eigandi hefur fengið ógildingardóm yfir hinu glataða skjali.

Nú skemmist hlutabréf, stofn eða arðmiði, en orkar þó ekki tvímælis um tölu þess eða efni. Getur bankaráðið þá gefið út til aðila á hans kostnað nýtt skjal í staðinn, enda skili hann hinu skemmda skjali.

11. gr.

Enginn hluthafi ábyrgist skuldir bankans umfram nafnverð hlutabréfa sinna. Þessu ákvæði verður ekki breytt né fellt niður með neinum ályktunum hluthafafundar.

III. KAFLI

Um starfsemi Alþýðubankans.

12. gr.

Bankinn rekur hvers konar bankastarfsemi, svo sem:

a) Að taka við innlögum með sparisjóðskjörum og á hlaupareikning.
b) Að kaupa og selja víxla, tékka og aðrar ávísanir.
c) Að veita lán gegn ábyrgð bæjar-, sýslu- og hreppsfélaga, að áskildu samþykki æðri stjórnvalda.
d) Að veita lán gegn veði eða sjálfskuldarábyrgð.
e) Að kaupa og selja skuldabréf ríkis-, bæjar- og sveitarfélaga eða önnur trygg og auðseljanleg verðbréf. Hlutabréf má bankinn ekki kaupa og selja nema í umboði annarra.
f) Að geyma verðmæta muni gegn endurgjaldi.

13. gr.

Alþýðubankinn hefur sparisjóðsréttindi og nýtur í hvívetna sömu réttindi, sem Landsbanka Íslands eru veitt í 18., 19., 21. og 23. gr. laga nr. 11 frá 29. marz 1961.

Hann skal eiga að minnsta kosti sem svarar 15% af innlánsfé með sparisjóðskjörum í tryggingum og auðseldum verðbréfum, bankavaxtabréfum Landsbanka Íslands eða öðrum jafntryggum verðbréfum. Verðbréfaeign þessa skal hækka upp í allt að 20%, ef viðskiptaráðherra, að fengnum tillögum bankans, telur þess þörf. Í stað verðbréfa má koma inneign í Seðlabankanum.

IV. KAFLI
Stjórn Alþýðubankans.

14. gr.

Með stjórn Alþýðubankans fara:
a) Hluthafafundir.
b) Bankaráð.
c) Bankastjóri (bankastjórar).

A. Hluthafafundir.

15. gr.

Hluthafafundir fara með málefni Alþýðubankans samkvæmt fyrirmælum, sem hér fara á eftir.

16. gr.

Aðalfund skal halda í aprílmánuði ár hvert. Skal til hans boðað með auglýsingu, er birt sé í Lögbirtingablaðinu með 4 vikna fyrirvara hið skemmsta, talið frá birtingu fundarboðs. Enn fremur skal birta fundarboð með viku fyrirvara hið skemmsta í útvarpi og dagblögum og sé þar greint hvenær og hvar skuli afhenda aðgöngumiða og atkvæðaseðla til fundar, og skal afhending fara fram þrjá síðustu daga fyrir fundardag svo og á fundardegi eftir nánari ákvörðun bankaráðs.

Aukafundi skal halda eftir ákvörðun hluthafafunda eða bankaráðs og skal boða þá með sama hætti sem aðalfund, en viku fyrirvari er þó nægur, ef bankaráð telur þörf fundarhalds svo skjótlega. Bankaráði er skylt að boða til aukafundar, ef hluthafar, sem ráða yfir fimmtungi hlutafjár, krefjast þess skriflega og greina fundarefni, enda fer þá um fundarboðun eins og segir í næsta málslið á undan. Bankaráð boðar til funda og undirbýr þá ásamt bankastjóra.

17. gr.

Í fundarboði skal greina dagskrá fundar, og má þar greiða atkvæði um þau mál ein, sem þar getur, svo og breytingartillögur við þau.

Nú óska hluthafar, að tiltekin tillaga sé tekin til meðferðar á hluthafafundi og er þá skylt að gera það, ef tilmælin koma frá hluthöfum eða umboðsmönnum þeirra, sem fara með eigi minna hlutafé en nemur 1 000 000.00 króna, enda berist tilmælin bankaráði viku fyrir fundinn hið skemmsta. Tilkynna skal hluthöfum almennt um tillögu þessa eftir því sem föng eru á.

18. gr.

Á dagskrá aðalfundar skal taka þessi mál til afgreiðslu:
a) Skýrslu bankaráðs um starfsemi bankans fyrir síðastliðið starfsár.
b) Endurskoðaða reikninga bankans fyrir síðastliðið reikningsár.
c) Tillögu um kvittun til bankastjóra og bankaráðs fyrir reikningsskil.
d) Kosningu bankaráðs, sbr. 23. gr.
e) Kosningu endurskoðenda, sbr. 31. gr.
f) Ákvörðun um þóknun til bankaráðs og endurskoðenda fyrir næsta kjörtímabil.
g) Ákvörðun um greiðslu arðs, sbr. 33. gr.

19. gr.

Hluthafafundur kýs fundarstjóra, en hann tilnefnir fundarritara með samþykki fundarins. Fundarstjóri stýrir fundi og sker úr öllum atriðum, sem fundarhald varða.

Þá er fundargerð hefur verið lesin upp og samþykkt, skal fundarstjóri undirrita hana ásamt ritara.

Aðalfundi er heimilt að setja sérstök fundarsköp um fundi hluthafa.

20. gr.

Á hluthafafundum fylgir eitt atkvæði hverjum 1 000.00 krónum í hlutafé.

Á hluthafafundum ræður afl atkvæða, nema öðruvísi sé mælt í samþykktum þessum eða landslögum, en enginn hluthafi getur þó farið með meira en 1/5 samanlagðra atkvæða í félaginu. Ef tillaga fær jafn mörg atkvæði með og móti, telst hún fallin. Ef tveir menn fá jafnmörg atkvæði, þegar kjósa skal menn til starfa fyrir bankann, skal hlutkesti ráða.

Samþykki allra hluthafa þarf til að ráða til lykta málefnum þeim, sem greinir í a-f stafliðum annarar málsgreinar 31. gr. hlutafélagalaganna nr. 77/1921.

21. gr.

Stofnfundur gengur frá reglugerð, sem viðskiptaráðherra staðfestir, um nánari stjórn bankans og starfrækslu hans. Breytingar á reglugerðinni má ekki gera, nema á aðalfundi, enda staðfesti ráðherra þær.

22. gr.

Hver hluthafi sem hyggst neyta atkvæðisréttar síns á hluthafafundi, skal vitja aðgöngumiða innan frests, sem tilgreindur er í fundarboði og á þeim stað, sem þar er tiltekinn og gera grein fyrir atkvæðisrétti sínum. Á aðgöngumiða skal greina, hve mörg atkvæði viðkomandi hafi á fundinum. Heimilt er hluthafa að gefa öðrum hluthöfum umboð til að sækja fund fyrir sína hönd og fara þar með atkvæði sín. Heimildir til að sækja hluthafafund fyrir hönd einhvers hluthafa, ber að sanna, er aðgöngumiða að fundinum er vitjað.

B. Bankaráð.

23. gr.

Aðalfundur hluthafa kýs ár hvert úr sínum hópi bundinni kosningu 5 menn í bankaráð og jafnmarga til vara, Skulu bankaráðsmenn vera búsettir í Reykjavík eða svo nálægt Reykjavík, að þeim sé auðvelt að sækja fundi bankaráðs, hvenær sem er. Bankaráðsmenn skulu vera lögráða, fjár síns ráðandi og hafa óflekkað mannorð.

Bankaráðsmenn mega ekki samtímis eiga sæti í stjórn annarra lána- eða bankastofnana né vera starfsmenn þeirra.

24. gr.

Bankaráð kýs sér formann og varaformann úr sínum hópi. Varaformaður gegnir störfum formanns í forföllum hans.

Formaður kveður bankaráð til funda og stýrir þeim. Reglulega fundi skal halda eigi sjaldnar en tvisvar í mánuði hverjum.

Aukafundi skal halda, þegar formaður eða meirihluti bankaráðs eða bankastjóri telja þess þörf.

Fundi bankaráðs skal halda í Reykjavík. Eru þeir því aðeins lögmætir, að meirihluti bankaráðsmanna sæki fund, aðalmenn og/eða varamenn þeirra. Afl atkvæða

ræður úrslitum, nema öðruvísi sé fyrir mælt í samþykktum þessum eða öðrum lögmætum fyrirmælum. Séu atkvæði jöfn ræður atkvæði formanns. Bankaráðið setur sér að öðru leyti fundarsköp.

25. gr.

Bankaráðið hefur æðstu forstöðu Alþýðubankans, nema þar sem öðruvísi er ákveðið í samþykktum.

Því ber þess vegna:

a. Að ráða bankastjóra, ákveða honum laun og ráðningarkjör, setja honum erindisbréf og veita honum lausn.
b) Að koma fram fyrir hönd bankans fyrir dómstólum, gagnvart stjórnvöldum og þriðja manni.
c) Að segja fyrir um og hafa eftirlit með starfrækslu bankans, þar á meðal ásamt bankastjóra að ákveða forvöxtu, innlánsvöxtu og útlánsvöxtu bankans að svo miklu leyti, sem slíkt er ekki lögbundið eða ákveðið af stjórn Seðlabankans, svo og að ákveða aðra þóknun, er bankinn tekur fyrir þjónustu sína, að því leyti sem slíkt er ekki ákveðið í opinberri gjaldskrá.
d) Að ákveða með samþykki bankastjóra, hvar bankinn skuli hafa útibú og umboðsskrifstofur, samanber þó 10. gr. laga nr. 10 frá 1961 um Seðlabanka Íslands, hve útibúi og umboðsskrifstofu skuli fengið mikið fé til umráða, og ráða forstjóra útibúa og umboðsskrifstofa, ákveða ráðningarkjör þeirra, setja þeim erindisbréf og veita þeim lausn.
e) Að hafa eftirlit með því, að endurskoðendur ræki störf sín sómasamlega.
f) Að ráða aðalbókara og aðalgjaldkera bankans og setja þeim starfsreglur, svo og veita þeim lausn frá störfum og ákveða tryggingu þá, er aðalgjaldkeri skuli setja, allt að fengnum tillögum og samþykki bankastjóra.
g) Að ákveða tölu starfsmanna bankans og setja reglur um laun þeirra.
h) Að skera úr ágreiningi, er koma kynni upp milli bankastjóra og starfsmanna bankans.
i) Að taka ákvarðanir um eftirgjöf skulda, án gjaldþrotaskipta skuldunautanna, að fengnum tillögum bankastjóra.
j) Að setja reglur, að fengnum tillögum bankastjóra, um það, hvort og hvernig aðrir starfsmenn bankans megi binda hann ásamt bankastjóra með undirskrift sinni, svo og að ákveða hverjir starfsmenn bankans geti skuldbundið hann í tilteknum málum með undirskrift sinni.
k) Að ráða fram úr öðrum málum, sem ekki eru til hluthafafunda eða bankastjóra lögð, og þeim málum, sem hluthafafundir eða bankastjóri skjóta til bankaráðsins.

26. gr.

Bankaráðsmenn hafa aðgang að öllum bókum bankans og skjölum.

27. gr.

Allt það, sem bankaráðið lætur skriflega frá sér fara, skal undirritað af formanni og einum hinna bankaráðsmannanna. Alþýðubankinn ábyrgist allar skuldbindingar, sem bankaráðið undirgengst stöðu sinni samkvæmt fyrir hans hönd.

C. Bankastjóri (Bankastjórar).

28. gr.

Framkvæmdastjóri bankans, sem nefnist bankastjóri, hefur á hendi daglega stjórn bankans, í samræmi við reglur þær, sem honum eru eða verða settar af bankaráði samkvæmt samþykktum þessum.

Bankastjóri má ekki hafa á hendi embætti eða sýslan, sem ekki er lögskylt að gegna, nema með samþykki bankaráðsins, ekki reka sjálfur atvinnu eða vera í stjórn atvinnufyrirtækis.

Hann má ekki vera skuldskeyttur Alþýðubankanum né útibúum hans eða umboðsskrifstofum, hvorki sem aðalskuldari né ábyrgðarmaður.

Bankastjóri ræður alla þá starfsmenn bankans, sem bankaráðinu er eigi sérstaklega falið að ráða samkvæmt samþykktum bankans, og segir þeim upp. Starfsmenn bankans skulu að jafnaði ráðnir með þriggja mánaða uppsagnarfresti.

Nú ákveður bankaráðið, að fleiri en einn bankastjóri skuli vera við bankann, og tiltekur bankaráðið þá verkaskiptingu milli þeirra.

29. gr.

Bankaráðið, endurskoðendur, bankastjóri og allir aðrir starfsmenn Alþýðubankans skulu skyldir að gæta fullkominnar þagnarskyldu um allt það, er varðar hagi bankans og viðskiptamanna hans og þeir fá vitneskju um í starfi sínu í þágu bankans. Þagnarskyldan helzt, þótt látið sé af starfi.

V. KAFLI

Reikningsskil, endurskoðun, skipting tekjuafgangs og varasjóður.

30. gr.

Reikningsár bankans er almanaksárið. Skal ársreikningi lokið fyrir febrúarmánaðarlok en yfirlit yfir hag bankans skal gera mánaðarlega. Yfirlit skal birta í Stjórnartíðindum eftir hverja sex mánuði.

31. gr.

Aðalfundur hluthafa kýs tvo endurskoðendur, til eins árs í senn, að viðhafðri bundinni kosningu. Endurskoðendur skulu vera bókhaldsfróðir menn og leiknir í endurskoðun reikninga. Þeir mega ekki vera í þjónustu bankans að öðru leyti. Má jafnt kjósa þá úr hópi hluthafa sem utan hans. Þá tilnefnir viðskiptaráðherra einn endurskoðanda, að loknum aðalfundi ár hvert, til eins árs í senn. Endurskoðendur skulu rannsaka allt reikningshald og alla reikninga bankans og er þeim jafnan heimill aðgangur að öllum bókum hans og skjölum. Fyrir marzmánaðarlok skulu þeir hafa lokið endurskoðun á ársreikningi bankans, og ber þeim þá að afhenda hann stjórn bankans, ásamt athugasemdum sínum.

Í síðasta lagi tveimur vikum fyrir aðalfund skal bankastjóri hafa samið svör sín við athugasemdum endurskoðenda, og skulu þau liggja fram hluthöfum til sýnis ásamt ársreikningi.

32. gr.

Ársreikningurinn skal sýna skilmerkilega og ýtarlega tekjur og gjöld bankans, eignir hans og skuldir. Með gjöldum skulu taldar hæfilegar afskriftir af fasteignum og lausafjármunum.

Áður en ársreikningur er gerður, skal bankaráð ákveða, hvað lagt skuli til hliðar á afskriftarreikningi vegna skulda, sem taldar eru tapaðar, og gera grein fyrir því á aðalfundi, sbr. b-lið 18. greinar.

33. gr.

Tekjuafgangi samkvæmt rekstursreikningi skal varið sem hér segir:

a) Vinna skal upp eignfært tap frá fyrra ári eða árum.
b) Þriðjungur tekjuafgangs skal ávallt leggjast í varasjóð.
c) Til arðgreiðslu samkvæmt ákvörðun aðalfundar að fengnum tillögum bankaráðs, með þeim takmörkunum, sem hér segir: Arð af hlutafé má því aðeins

greiða, að innborgað hlutafé ásamt varasjóði nemi samtals 5% af samanlögðu innlánsfé í bankanum, bæði í hlaupareikningi og sparisjóði. Þegar því marki er náð, skal eigi heimilt að greiða hærri arð en sem nemur innlánsvöxtum af sparifé á almennum bókum, unz innborgað hlutafé, ásamt varasjóði, nemur 10% af innlánsfénu. Nú er tekjuafgangi óráðstafað vegna framangreindra takmarkana á arðgreiðslu, og skal hann þá renna óskiptur í varasjóð.

d) Til annars samkvæmt ákvörðun aðalfundar að fengnum tillögum bankaráðs.

Varasjóð má eigi nota til annars en að vinna upp tap á rekstri bankans eða önnur töp, er bankinn kann að verða fyrir.

VI. KAFLI
Um breytingar á samþykktum félagsins.

34. gr.

Samþykktum félagsins má breyta á löglegum aðalfundi félagsins, þar sem ingin samþykkt með ⅔ atkvæða hið minnsta. Hafi eigi verið á fundinum svo margir hluthafar, en lagabreytingin er samþykkt með ⅔ atkvæða hið minnsta, skal halda fund aftur innan mánaðar. Skal til hans boðað á venjulegan hátt, og það tekið fram, að til fundarins sé boðað, af því að eigi hafi verið nægilega margir á hinum fyrra fundi. Sé á þeim fundi ⅔ greiddra atkvæða með breytingunni, öðlast hún gildi, hvort sem margir eða fáir hafa sótt fundinn.

VII. KAFLI
Um félagsslit.

35. gr.

Nú þykir ráðlegt eða nauðsynlegt að slíta félaginu, og fer þá um tillögu þar að lútandi sem lagabreytingar. Fundur sá, sem samþykkir á löglegan hátt að slíta félaginu, kveður og á um, hvernig ráðstafa skuli eignum þess og greiðslu skulda, sbr. 39. gr. laga nr. 77/1921, um hlutafélög.

Framanrituð samþykkt, sem gerð var fyrir Alþýðubankann hf. á aðalfundi bankans 15. apríl 1972 staðfestist hér með og jafnframt er úr gildi fallin samþykkt nr. 30 1971.

Viðskiptaráðuneytið, 24. nóvember 1972.

Lúðvík Jósepsson.

Gylfi Knudsen.

Nr. 330. 24. nóvember 1972.

REGLUGERÐ
fyrir Alþýðubankann hf.

I. KAFLI
Stofnun bankans og skipulag.

1. gr.

Alþýðubankinn hf. er stofnaður fyrir frumkvæði ábyrgðarmanna Sparisjóðs alþýðu samkvæmt heimild í lögum nr. 71/1970 um Alþýðubankann hf. Tekur félagið við öllum eignum, skuldum og ábyrgðum Sparisjóðs alþýðu og starfsemi hans og kemur í hvívetna í hans stað, enda hafa ábyrgðarmenn sparisjóðsins samþykkt

yfirtökuna á fundi sínum hinn 12. nóvember 1970. Bankinn er hlutafélag og er hlutafé hans ákveðið 40 milljónir króna.

2. gr.

Með yfirstjórn bankans fer fundur hluthafa, svo sem segir í samþykktum félagsins, svo og bankaráð, sem kosið er á aðalfundi bankans. Er það skipað 5 aðalmönnum og 5 varamönnum. Bankaráð ræður bankastjóra, einn eða fleiri.

II. KAFLI
Störf bankans.

3. gr.

Alþýðubankinn hf. hefur sparisjóðsréttindi og nýtur í hvívetna sömu réttinda, sem Landsbanka Íslands eru veitt í 18., 19., 21. og 23. grein laga nr. 11 frá 29. marz 1961. Hann skal eiga að minnsta kosti sem svarar 15% af innlánsfé með sparisjóðskjörum í tryggum og auðseldum verðbréfum, svo sem ríkisskuldabréfum, bankavaxtabréfum Landsbanka Íslands eða öðrum jafntryggum verðbréfum. Verðbréfaeign þessi skal hækka í allt að 20%, ef viðskiptaráðherra, að fengnum tillögum bankans, telur þess þörf. Í stað verðbréfa má koma inneign í Seðlabankanum.

A. Um ávöxtun fjár.

4. gr.

Alþýðubankinn tekur fé til ávöxtunar sem hér segir:

a) í innlánsbók,
b) í ávísanareikning,
c) í hlaupareikning,
d) gegn viðtökuskírteini.

5. gr.

Hver sá, sem hefja vill hlaupareikningsviðskipti við bankann, skal semja um það við bankastjóra hans. Um leið og hlaupareikningsviðskipti eru stofnuð, skal viðskiptamaður afhenda bankanum sýnishorn af undirskrift sinni.

6. gr.

Viðskiptamaður fær lausakvittun fyrir innborgun á hlaupareikning, tvíritaða, ef óskað er.

7. gr.

Viðskiptamaður, er fé vill taka út úr hlaupareikningi, skal að jafnaði skrifa út tékkávísun á bankann á eyðublöð, er bankinn sjálfur hefur til sölu. Gerð eyðublaða ákveður bankaráð, að fengnum tillögum bankastjóra. Tékkinn skal undirritaður af viðskiptamanni sjálfum, af prókúrista hans eða af öðrum, er hann hefur gefið lögfullt umboð til að ávísa á reikninginn, enda skal þá umboðið jafnframt afhent bankanum, ef það er eigi opinberlega tilkynnt. Komi það fyrir, að fölsuð ávísun sé greidd af bankanum, ber sá skaðann, sem á fé, nema um sé að kenna augljósu gáleysi bankans.

Viðskiptamenn geta fengið fé, er þeir eiga á hlaupareikningi, útborgað eftir skriflegum fyrirmælum, eða eftir símskeyti, enda sé þá undirskrift rétts hlutaðeiganda undir símskeytið staðfest á venjulegan hátt, eða á annan hátt þannig frágengið, að útborgunin sé hættulaus fyrir bankann.

8. gr.

Enginn má gefa út ávísun á meira fé, en hann á inni á hlaupareikningi, nema sérstaklega sé um samið við bankastjóra.

9. gr.

Í tékkávísun, sem gefin er út á innstæðu í hlaupareikningi, verður fjárhæðin að vera tilgreind með tölustöfum og bókstöfum. Sé þess ekki gætt, þá er bankinn eigi skyldur til að útborga ávísanafjárhæðina. Sé fjárhæðin tilgreind öðruvísi með tölustöfum en bókstöfum, þá gildir sú fjárhæð, sem með bókstöfum er skráð.

10. gr.

Bankastjóri ákveður, hvort taka skuli við ákveðnu fé í hlaupareikning. Sé um miklar fjárhæðir eða annars óvenjulega ráðstöfun að ræða, skal slíkt borið undir bankaráð til samþykkis eða synjunar.

11. gr.

Innborganir og útborganir af ávísana- og hlaupareikningum skulu færðar þannig, að bankinn geti látið reikningseiganda í té afrit af reikningi hans eins oft og bankastjóri telur hagkvæmt, en þó eigi sjaldnar en einu sinni á ári.

12. gr.

Bankinn tekur á móti fé til ávöxtunar með sparisjóðskjörum, minnst 10.00 kr. í senn. Þó er bankinn eigi skyldur til að taka á móti mjög stórum fjárhæðum til ávöxtunar, ef bankastjóri telur það óhagkvæmt fyrir bankann.

13. gr.

Þegar innstæðan nemur minnst 10.00 kr., reiknast vextir af heilum krónum frá og með næsta degi, eftir að féð var lagt inn, þó eigi í minni hlutum en heilum krónum.

Vextir skulu leggjast við höfuðstólinn einu sinni á ári. Af fjárhæðum, er nema 10 000.00 kr. og þar yfir, er bankinn eigi skyldur til að greiða vexti, þegar fjárhæðir þessar standa skemur en tvo mánuði í bankanum.

14. gr.

Af fé, sem bankinn ávaxtar með sparisjóðskjörum, verður greitt það, er menn óska, án uppsagnarfrests, þegar bankastjóri telur það fært. Heimta má, að fjárhæðum frá 10 000.00 til 30 000.00 kr. sé sagt upp með viku fyrirvara og fjárhæðum þar yfir með tveggja mánaða fyrirvara.

Án tveggja mánaða uppsagnarfrests er bankinn eigi skyldur til að borga meira en 50 000.00 kr. á hverjum mánuði úr sömu viðskiptabók.

15. gr.

Þeim, sem í fyrsta sinn leggur inn fé með sparisjóðskjörum, er fengin viðskiptabók, er hann greiðir kostnaðarverð fyrir. Bankastjóri ákveður, hvort sú borgun er tekin fyrir fram, eða þegar bókin er útskrifuð eða ónýtt.

Í hvert skipti, sem fé er lagt inn eða tekið út úr bankanum, skal það um leið ritað í viðskiptabókina. Þó má í sérstökum tilfellum taka við fé, án þess að bókin sé sýnd, gegn kvittun bókara og gjaldkera.

Fyrir innlögum og útborgunum kvittar bókari og gjaldkeri í viðskiptabókina og er það full sönnun fyrir greiðslunni.

Heimilt er að starfrækja sérstaka deild við bankann, þar sem taka má við innlögum og ávísa á innstæðuna.

Bankinn greiðir út fé af ávísanareikningum gegn tékkum.

Um ávísanareikninga gilda ákvæði 5.—9. greinar, eftir því sem við á.

Það er eigi á ábyrgð bankans, þótt handhafi viðskiptabókar hafi eigi löglega heimild frá eiganda hennar til að fá útborgað fé það, er viðskiptabók hljóðar um, eða eitthvað af því. Um falsaðar ávísanir á sparisjóðsinnstæður gilda ákvæði 7. greinar.

Vexti skal færa í viðskiptabækur, þegar þær í fyrsta skipti eftir að vextir hafa verið lagðir við höfuðstól, eru sýndar í bankanum.

Bankastjóri löggildir viðskiptabækurnar, eða þeir starfsmenn bankans, sem bankaráð gefur umboð til þess.

16. gr.

Glatist viðskiptabók, ber eiganda að snúa sér til bankastjóra eða fulltrúa hans, er annist um, að handhafa hennar verði stefnt samkvæmt 19. gr. laga um Landsbanka Íslands nr. 11 frá 29. marz 1961, sbr. 11. gr. laga nr. 71 frá 12. maí 1970 um Alþýðubankann hf.

Kostnaðinn greiðir eigandinn.

17. gr.

Bankastjóra er heimilt að segja lausu fé, sem er á vöxtum í bankanum með sparisjóðskjörum, með þriggja mánaða fyrirvara. Skal annað hvort rita uppsögnina í innlánsbókina eða gefa út auglýsingu um hana, er sé birt í Lögbirtingablaðinu, og að minnsta kosti í tveimur öðrum blöðum.

Eftir gjalddaga eru engir vextir greiddir af því fé, sem sagt er upp.

18. gr.

Ef eigandi að innstæðufé hvorki leggur inn né tekur út í nitján og hálft ár samfleytt, verður hætt að greiða vexti af því, og verður þá með auglýsingu, er birt skal með misseris fyrirvara á þann hátt sem segir í 17. gr., skorað á eiganda að vitja fjárins. Gefi hann sig ekki fram, áður en fresturinn er liðinn, er viðskiptabók hans ógild, en féð ásamt vöxtum rennur til bankans.

19. gr.

Mönnum verða eigi gefnar upplýsingar um eignir annarra í bankanum, nema skylt sé að lögum.

20. gr.

Sé bók útskrifuð, fær viðskiptamaður aðra bók ókeypis, ef hann vill halda viðskiptunum áfram.

B. Um útlán.

21. gr.

Útlánastarfsemi Alþýðubankans hf. og öðrum störfum hans skal haga svo, sem bezt samrýmist því hlutverki hans að efla menningarlega og félagslega starfsemi verkalýðshreyfingarinnar og treysta atvinnuöryggi launafólks á Íslandi.

22. gr.

Bankanum er heimilt að kaupa og selja víxla, tékka, ávísanir og verðbréf.

23. gr.

Bankinn veitir auk þess, sem um ræðir í 22. gr., lán í því formi og gegn þeim tryggingum, er nú skal greina:

a) reikningslán og útlán úr hlaupareikningi,
b) sjálfskuldarábyrgðarlán,

c) lán gegn fasteignaveði,
d) lán gegn handveði,
e) lán gegn ábyrgð ríkis-, sýslu-, eða sveitarfélaga.

24. gr.

Um reikningslán skal gerður sérstakur lánssamningur og undirritaður af bankastjóra og lántaka. Skal í honum greina hámark lánsins og uppsagnarfrests á skuld eða innstæðu. Reikningslán skal að jafnaði einungis veitt gegn fasteignaveði eða handveði í vel tryggðum verðbréfum, en heimilt er þó að taka aðrar tryggingar, ef sérstök ástæða þykir til.

Veð fyrir lánum eða önnur trygging skal vera fulltryggilegt og lánið veitt með því skilyrði, að annað hvort sé hægt að heimta viðbótarveð eða frekari tryggingu, ef veðið rýrnar, eða afborgun af láninu, þótt gjalddagi sé eigi kominn.

Um innborganir og útborganir gilda sömu reglur og um hlaupareikninga.

Útlán úr hlaupareikningum skulu að jafnaði veitt til skamms tíma í senn og tryggð með persónuábyrgð, verðbréfum eða fasteignaveðum, sem fulltryggt getur talizt.

25. gr.

Bankinn veitir lán gegn sjálfskuldarábyrgð sem bankastjóri álítur fullnægjandi og áhættulausa fyrir bankann. Lánstími má þó eigi vera lengri en 10 ár.

26. gr.

Lán gegn fasteignaveði má bankinn veita gegn sérhverjum veðrétti í fasteign, ef bankastjóri telur fullnægjandi tryggingu fyrir láninu.

Ef líkur eru til, að verðbreyting hafi orðið á fasteign, eða verðmæti fasteignar er torkannað, má láta sérstakt mat fara fram.

Skal það framkvæmt annað hvort af dómkvöddum mönnum, eða mönnum, sem bankastjóri tilnefnir sjálfur. Að öðru leyti skal lánbeiðandi útvega sérhver þau skilríki, sem bankastjóri krefst og málið varða.

Lán gegn fasteignaveði skulu að jafnaði eigi veitt til lengri tíma en 15 ára.

27. gr.

Bankinn lánar fé gegn handveði, svo sem arðberandi, veltryggðum verðbréfum og öðrum þeim munum, sem bankastjóri telur gilda og sér bankanum fært að geyma.

Enn fremur má veita lán gegn tryggingu í vátryggðum verzlunarvörum, sem bankanum eða trúnaðarmönnum hans eru afhentar sem handveðstrygging, eða vörum samkvæmt farmskírteini eða geymsluskírteini, sem bankanum er afhent eða framselt.

28. gr.

Bankinn má veita lán gegn veði í eignum og tekjum bæjar-, sýslu-, eða sveitarfélaga, og gegn ábyrgð þeirra, þegar eftirfarandi skilyrði og gögn eru fyrir hendi:

a) leyfi hlutaðeigandi stjórnvalda til lántökunnar,
b) fjárhagsreikningur sýslunnar, sveitar- og bæjarfélagsins næsta ár á undan lánbeiðninni,
c) vottorð hlutaðeigandi yfirvalda um það, að þeir menn, sem annast um lántökuna eða veita umboð til að taka lánið, séu réttir og bærir aðilar,
d) endurrit úr fundarbók lánbeiðanda, er sýni, að löglega hafi verið samþykkt að taka lánið, og sé endurrit staðfest af hlutaðeigandi yfirvaldi,
e) ábyrgðaryfirlýsing hreppsnefndar, sýslunefndar eða bæjarstjórnar.

29. gr.

Bankanum er heimilt að kaupa og selja skuldabréf ríkis- bæjar- og sveitarfélaga og önnur trygg og auðseljanleg verðbréf. Hlutabréf má bankinn ekki kaupa né selja nema í umboði annarra.

C. Ábyrgðir.

30. gr.

Bankinn getur tekizt á hendur ábyrgðir gegn tryggingum, jafngóðum og um lán væri að ræða.

D. Innheimtur.

31. gr.

Bankinn má annast alls konar innheimtur á fjárhæðum fyrir innlenda kröfuhafa.

Hann annast að öðru leyti hvers konar bankastörf.

III. KAFLI
Reikningur og endurskoðun.

32. gr.

Ársreikningi bankans, sem miðast við almanaksárið, skal lokið fyrir febrúarmánaðarlok ár hvert, en yfirlit yfir hag bankans skal gera mánaðarlega. Reikningsyfirlit skal birt í Stjórnartíðindum eftir hverja 6 mánuði. Reikningurinn skal vera svo sundurliðaður, að hann sýni glögga mynd af hag bankans.

33. gr.

Aðalfundur í hlutafélaginu kýs með bundinni kosningu tvo bókhaldsfróða endurskoðendur til eins árs í senn, en viðskiptaráðherra tilnefnir hinn þriðja, einnig til eins árs í senn, að loknum aðalfundi. Skulu þeir rannsaka reikninga bankans og bera saman við bækurnar og við sjóð bankans og eignir. Sjálfar bækurnar og færslur á þeim skulu þeir einnig rannsaka, svo að þeir séu þess fullvissir, að bóhaldið sýni rétta mynd af því, sem fram hefur farið.

Verði endurskoðendur þess varir, að vanræksla eigi sér stað í einhverju eða nauðsynlegar endurbætur þurfi að gera, þá eiga þeir að benda bankastjóra og bankaráði á það og gera tillögur um endurbætur.

34. gr.

Endurskoðendur skulu að minnsta kosti ársfjórðungslega fyrirvaralaust sannreyna, hvort eignir bankans séu fyrir hendi. Auk þess skulu þeir á sama hátt á óákveðnum tíma, að minnsta kosti einu sinni í mánuði, rannsaka hjá þeim starfsmönnum bankans, sem fé hafa undir höndum, hvort það fé er í sjóði hjá þeim, sem á að vera í þeirra vörzlum.

Enn fremur skal sams konar rannsókn fara fram á útibúum bankans og umboðsskrifstofum fyrirvaralaust að minnsta kosti einu sinni á ári.

35. gr.

Allar leiðréttingar eða breytingar í bókum bankans skulu þannig gerðar, að glöggt sjáist, hvað þar hefur staðið upphaflega.

36. gr.

Sérstök endurskoðunardeild skal framkvæma hina daglegu endurskoðun allra deilda bankans, og skulu reglur um endurskoðunardeild settar af bankaráði.

37. gr.

Laun endurskoðenda skulu ákveðin af aðalfundi bankans. Rétt er, að bankaráð setji endurskoðendum erindisbréf.

IV. KAFLI
Stjórn bankans.

38. gr.

Stjórn bankans annast bankaráð og bankastjóri, svo sem fyrir er mælt í lögum nr. 71/1970 um Alþýðubankann hf. og reglugerð þessari og hluthafafundir ráða til lykta málefnum félagsins eftir því, sem segir í samþykktum þess.

Alþýðubankinn á stjórnarfarslega undir viðskiptaráðuneytið.

39. gr.

Bankaráðið heldur reglulega fundi eigi sjaldnar en tvisvar í hverjum mánuði. Aukafund skal halda, þegar formaður eða meirihluti bankaráðs eða bankastjóri telur þess þörf. Til þess að gerð verði gild ályktun, verða eigi færri en 5 bankaráðsmenn, aðalmenn eða varamenn þeirra, að sækja fund. Afl atkvæða ræður úrslitum nema öðruvísi sé mælt fyrir í samþykktum eða öðrum lögmætum fyrirmælum. Þegar jöfn eru atkvæði, ræður atkvæði formanns. Það, sem gerist á fundum bankaráðsins, skal bókað í sérstaka gerðabók. Hver sá, sem rétt á að sitja fundi bankaráðs, getur krafizt þess, að bókaðar séu athugasemdir hans og ágreiningsálit.

Bankastjóra er rétt og skylt að sitja fundi bankaráðsins og taka þátt í umræðum, nema rætt sé um mál, er snerta hann sjálfan persónulega.

Á hverjum reglulegum fundi skal bankastjóri leggja fyrir bankaráðið skýrslu um útlán bankans, hve mikið af fé hans sé bundið í hverri atvinnugrein, um verðbréfaeign hans, um innlánsfé í honum og um það hve mikið af því megi taka út fyrirvaralaust, og annað það, er bankaráðinu þykir nauðsynlegt, til þess að geta haft fullkomið eftirlit með starfsemi bankans.

Formaður bankaráðsins hefur fyrir hönd ráðsins stöðugt eftirlit með starfsemi bankans, en hinir bankaráðsmennirnir skulu skiptast á um eftirlit ásamt honum.

40. gr.

Bankaráð hefur æðstu forstöðu Alþýðubankans hf., nema þar, sem öðruvísi er ákveðið í lögum, reglugerð eða samþykktum.

Því ber þess vegna:

a) Að koma fram fyrir hönd bankans gagnvart dómstólum, yfirvöldum og þriðja manni, og að úrskurða um öll mál, er bankann varða, heyri þau ekki undir úrskurð aðalfundar.
b) Að hafa umsjón og eftirlit með eigum bankans og starfsemi hans, þar á meðal því, að fé bankans, skjöl og bækur sé tryggilega geymt, að húsum sé vel við haldið og vel sé farið með alla innanstokksmuni og vélar og eignir bankans yfirleitt.
c) Að ákveða verkaskiptingu milli bankastjóra bankans, ef því er að skipta, og setja þeim erindisbréf.
d) Að ráða stjórnendur útibúa bankans og umboðsskrifstofa og veita þeim lausn, að fengnum tillögum bankastjóra.
e) Að ráða aðalbókara og aðalgjaldkera bankans og veita þeim lausn, svo og að ákveða, hversu hátt veð aðalgjaldkeri skuli setja, allt að fengnum tillögum og samþykki bankastjóra.
f) Að ákveða tölu starfsmanna bankans og setja reglur um laun þeirra.

g) Að ákveða með samþykki bankastjóra, hvar bankinn skuli hafa útibú og umboðsskrifstofur, sbr. þó 10. gr. laga nr. 10/1961 um Seðlabanka Íslands.
h) Að ákveða ásamt bankastjóra forvexti, innlánsvexti og útlánsvexti bankans, séu vextir ekki ákveðnir af stjórn Seðlabankans, svo og að ákveða aðra þóknun, sem bankinn tekur fyrir þjónustu sína, að því leyti, sem slíkt er ekki ákveðið í opinberri gjaldskrá.
i) Að taka ákvörðun um eftirgjöf á skuldum, ef slíkt reynist óhjákvæmilegt.
j) Að setja reglur, að fengnum tillögum bankastjóra, um, hverjir starfsmenn bankans skulu ásamt honum geta skuldbundið bankann með undirskrift sinni, svo og að ákveða, að fengnum tillögum bankastjóra, hverjir starfsmenn bankans geta skuldbundið bankann með undirskrift sinni í tilteknum málum.
k) Að ráða fram úr öðrum málum, sem ekki eru lögð til hluthafafundar eða bankastjóra og þeim málum, sem hluthafafundir eða bankastjóri skjóta til bankaráðs.

41. gr.

Bankastjóri Alþýðubankans hf. hefur með höndum hina daglegu stjórn málefna bankans. Hann ræður starfsmenn bankans aðra en þá, sem bankaráðinu er falið sérstaklega að ráða, og segir þeim upp. Hann segir þeim fyrir hverjum um sig um skyldur þær, sem á þeim hvíla og störf þau, sem þeir eiga að annast, og hefur eftirlit með, að það sé framkvæmt, sem þeim er lagt á herðar.

42. gr.

Bankastjóri ráðstafar fé bankans í samræmi við fyrirmæli bankaráðs og stendur fyrir rekstri hans, annast vörzlu á eignum bankans og sér um bókfærslu hans og reikningshald. Honum ber að sjá um, að bankareksturinn sé í öllum greinum samkvæmt lögum, reglugerð og samþykktum bankans.

V. KAFLI
ÝMIS ÁKVÆÐI

43. gr.

Kvittanir frá bankanum eru því aðeins fullgildar, að gjaldkeri hafi ritað undir þær og þeim fylgi áritun bókara um að þær séu athugaðar. Í forföllum þeirra er þó jafngild kvittun þess eða þeirra, er fengið hafa umboð bankastjóra til slíkra undirskrifta.

Aðalgjaldkeri ber ábyrgð á þeim, sem í forföllum hans eða af öðrum ástæðum annast störfin, ef eigi er séð fyrir því, að varamennirnir eða aðstoðarmennirnir setji tryggingu, meðan þeir gegna störfum hans.

44. gr.

Ekki má bankastjóri Alþýðubankans hf. hafa á hendi embætti eða sýslan, sem ekki er lögskylt að gegna, nema með samþykki bankaráðsins, ekki reka atvinnu og ekki vera í stjórn atvinnufyrirtækja.

45. gr.

Starfsmenn mega ekki án leyfis bankastjóra taka að sér annað launað starf eða reka atvinnu.

46. gr.

Ekki má bankastjóri vera skuldskeyttur bankanum, hvorki skuldunautur né ábyrgðarmaður annarra.

47. gr.

Starfsmönnum bankans er bannað að gerast umboðsmenn annarra gagnvart bankanum.

48. gr.

Starfsmenn bankans eru skyldir til að vinna fram yfir venjulegan starfstíma bankans, þegar þess er þörf.

49. gr.

Bankaráðsmenn, bankastjóri og starfsmenn bankans eru bundnir þagnarskyldu um allt það, er snertir hagi viðskiptamanna bankans og þeir fá vitneskju um í starfi sínu.

Allir starfsmenn bankans skulu undirrita drengskaparheit um það, að þeir með árvekni og samvizkusemi skuli gegna störfum þeim, sem þeim eru falin, og ekki gera neinum óviðkomandi kunnugt um málefni bankans né um viðskipti einstakra aðila við hann.

Þagnarskyldan helzt, þótt látið sé af starfi.

50. gr.

Þeir, sem vilja fá lán úr bankanum, skulu að jafnaði beiðast þess skriflega. Skriflegs svars við slíkri beiðni verður ekki krafizt, og getur enginn, sem synjað er um lán heimtað, að honum sé gerð grein fyrir, hverjar ástæður séu til synjunarinnar.

51. gr.

Reglugerð þessi, sem sett er samkvæmt lögum nr. 71, frá 12. maí 1970 um Alþýðubankann hf. og aðalfundur í bankanum hefur hinn 15. apríl 1972 samþykkt, öðlast þegar gildi.

Jafnframt er felld úr gildi reglugerð nr. 31/1971 fyrir Alþýðubankann hf.

Framanrituð reglugerð staðfestist hér með sem reglugerð fyrir Alþýðubankann hf.

Viðskiptaráðuneytið, 24. nóvember 1972.

Lúðvík Jósepsson.

Gylfi Knudsen.

Nr. 331. 28. nóvember 1972.

AUGLÝSING

um umferð í Keflavík.

Samkvæmt heimild í 65. gr. umferðarlaga nr. 40 23. apríl 1968, og að fengnum tillögum bæjarstjórnar Keflavíkur, eru hér með settar eftirgreindar reglur um umferð í Keflavík:

1. Bifreiðastöður eru bannaðar á Vatnsnesvegi milli Hafnargötu og Suðurgötu norðanmegin götunnar.
2. Bifreiðastöður eru bannaðar á Skólavegi milli Hafnargötu og Suðurgötu sunnanmegin götunnar (þ. e. fyrir framan skólann).
3. Bannaðar eru bifreiðastöður vörubifreiða fyrir framan húsin Hafnargötu 29, 32, 36 og á bifreiðastæðinu við Tjarnargötu milli Hafnargötu og Túngötu.
4. Sett verður sebrabraut yfir Hafnargötu neðan við Ránargötu.
5. Sett verður gangbraut yfir Hafnargötu sunnan Faxabrautar.
6. Sett verður gangbraut yfir Hafnargötu gegnt Aðalstöðinni.

Þetta tilkynnist öllum, sem hlut eiga að máli.

Bæjarfógetinn í Keflavík, 28. nóvember 1972.

Alfreð Gíslason.

AUGLÝSING

um viðauka og breytingar nr. 2 við Sérlyfjaskrá, Lyfjaverðskrá II, Lyfjagreiðsluskrá Tryggingastofnunar ríkisins frá 1. júlí 1972.

Frá og með 15. desember 1972 tekur gildi viðauki og breytingar nr. 2 við Sérlyfjaskrá, Lyfjaverðskrá II, Lyfjagreiðsluskrá Tryggingastofnunar ríkisins frá 1. júlí 1972.

Heilbrigðis- og tryggingamálaráðuneytið, 28. nóvember 1972.

F. h. r.
Páll Sigurðsson.

Almar Grímsson.

29. nóvember 1972. Nr. 333.

AUGLÝSING

um fólkvang Neskaupstaðar.

Náttúruverndarráð hefur tjáð ráðuneytinu, að engar athugasemdir hafi borizt, vegna fyrirhugaðrar friðlýsingar fólkvangs Neskaupstaðar, sbr. auglýsingu í 32. tbl. Lögbirtingablaðs 10. maí 1972, en þar eru tilgreind mörk fólkvangsins og reglur um hann.

Náttúruverndarráð hefur hinn 4. ágúst 1972 samþykkt friðlýsingu fólkvangsins fyrir sitt leyti. Ráðuneytið er samþykkt friðlýsingunni og birtist hún hér með með skírskotun til 26., 32. og 33. gr. laga nr. 47/1971, um náttúruvernd, og tekur friðlýsingin gildi við birtingu þessarar auglýsingar í Stjórnartíðindum. Að því er varðar reglur um mörk fólkvangsins o. fl., vísast til fylgiskjalsins.

Í menntamálaráðuneytinu, 29. nóvember 1972.

Magnús T. Ólafsson.

Birgir Thorlacius.

Fylgiskjal.

Auglýsing frá Náttúruverndarráði.

Að tillögu Náttúruverndarnefndar Neskaupstaðar og að fengnu samþykki bæjarstjórnar Neskaupstaðar hefur Náttúruverndarráð ákveðið að friðlýsa svæðið, sem sýnt er á meðfylgjandi korti, sem fólkvang samkv. 26. gr. laga nr. 47/1971. Takmörk svæðisins eru þessi:

Að innan við Stóralæk, sem fellur til sjávar rétt utan við Vita. Frá efstu drögum Stóralækjar beint upp í eggjar og þaðan eftir kaupstaðarmörkum út í Nípukoll og niður í sjó á Níputá (Flesjartanga). Hið neðra markast svæðið af sjó, en friðlýsingin taki til grynninga meðfram ströndinni út frá umræddum takmörkum.

Um hið friðlýsta svæði verða settar eftirfarandi reglur:

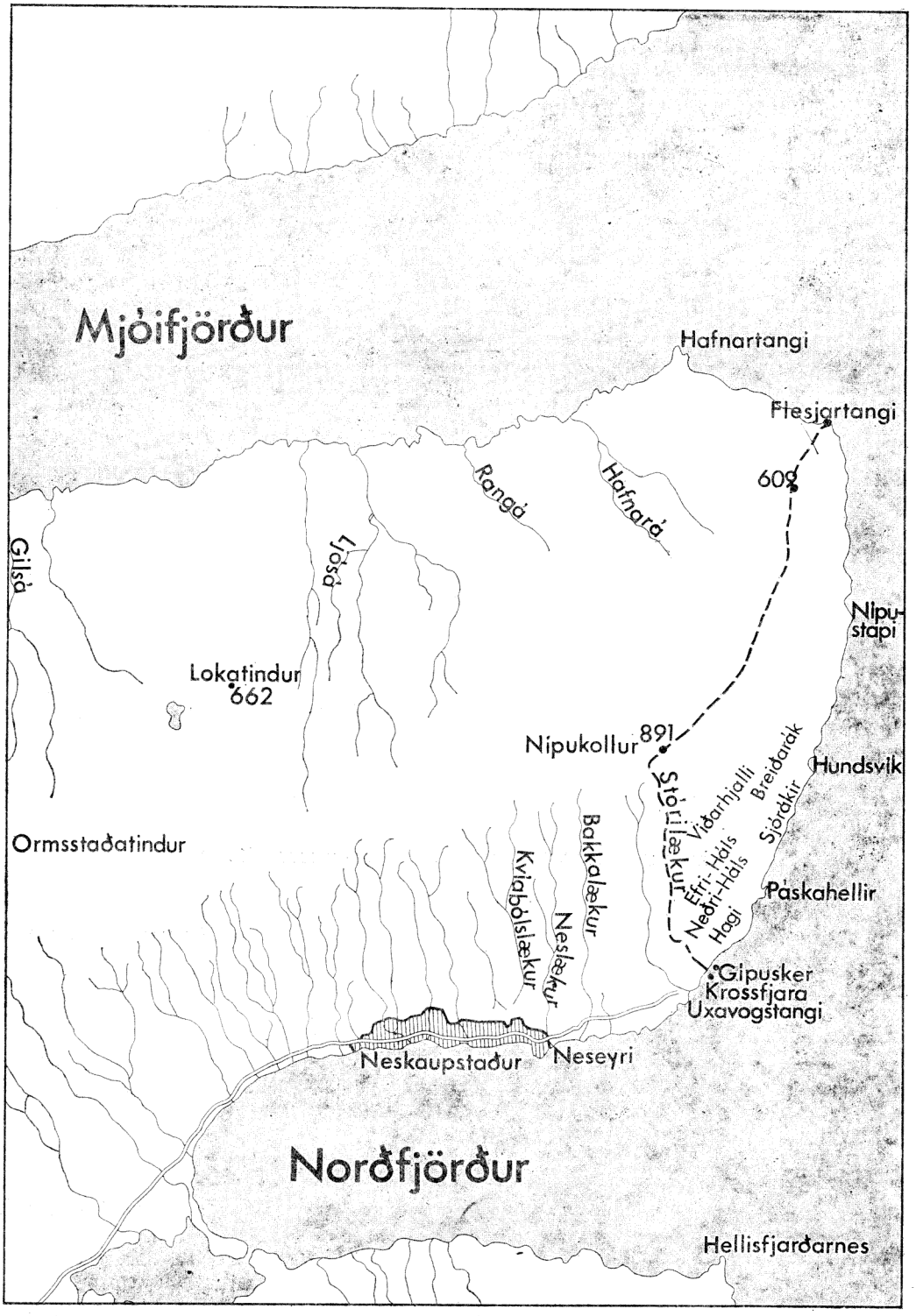

— — — — Mörk friðlýsts svæðis.

1. gr.

Fólkvangur Neskaupstaðar er friðland, þar sem eingöngu gangandi fólki er frjáls umferð, enda varist það að skerða gróður og valda óþarfri truflun á dýralífi. Óheimilt er að raska föstum bergmyndunum á svæðinu, og ætlazt er til góðrar umgengni af vegfarendum í hvívetna.

2. gr.

Umferð vélknúinna ökutækja um fólkvanginn er stranglega bönnuð. Einnig er bönnuð meðferð skotvopna á svæðinu og undan strönd þess nema til eyðingar meindýra eftir sérstöku leyfi Náttúruverndarnefndar Neskaupstaðar.

3. gr.

Öll mannvirkjagerð og jarðefnataka er óheimil á svæðinu, en bætt verður úr spjöllum, sem þegar hafa verið unnin innan þess og þar um fylgt fyrirmælum Náttúruverndarnefndar Neskaupstaðar. Einnig er nefndinni heimilt að láta lagfæra gönguleiðir á svæðinu og gera aðrar ráðstafanir, er þurfa þykir, til að greiða götu vegfarenda.

4. gr.

Bannað er að beita búpeningi innan hins friðlýsta svæðis.

5. gr.

Eftirlit með fólkvangnum er í höndum Náttúruverndarnefndar Neskaupstaðar og þeirra aðila, sem hún kann að kveðja þar til.

Samkvæmt 26. gr. laga nr. 47/1971 skal athugasemdum við þessa friðlýsingu komið á framfæri við Náttúruverndarráð eigi síðar en 8 vikum frá birtingu þessarar auglýsingar.

Reykjavík, 11. apríl 1972.

F. h. Náttúruverndarráðs,

Birgir Kjaran, formaður.

30. nóvember 1972. Nr. 334.

SAMÞYKKTIR

Veiðifélags fyrir Laxá í Skefilsstaðahreppi, Skagafirði.

1. gr.

Félagið heitir Veiðifélag Laxár, Skefilsstaðahreppi. Heimili þess og varnarþing er í Skefilsstaðahreppi, Skagafirði.

2. gr.

Félagið nær til jarða, sem land eiga að Laxá, Grímsá, Ytri og Syðri Tjörnum í Hvammslandi og síki í Sævarlandsengi, en þær eru Sævarland, Hvammur, Skíðastaðir, Herjólfsstaðir, Heiði, Illugastaðir, Hrafnagil, Hafragil, Þorbjargarstaðir, auk þess liggja afréttarlönd að þessu vatnasvæði.

3. gr.

Verkefni félagsins er að stunda fiskirækt og viðhalda góðri fiskgengd á félagssvæðinu og ráðstafa veiði eftir því sem aðalfundur ákveður hverju sinni.

4. gr.

Stjórn félagsins skipa 3 menn, formaður og tveir meðstjórnendur. Skulu þeir kosnir á aðalfundi til þriggja ára í senn. Gengi þeir úr stjórninni á víxl, þannig að formaður gengur út eftir eitt ár, annar meðstjórnandi eftir tvö ár og hinn eftir þrjú ár og helzt svo sama röð áfram.

Enginn atkvæðisbær félagsmaður getur skorazt undan endurkosningu, nema sérstök forföll hamli, eða að hann hafi verið í stjórn í þrjú ár. Kjósa skal tvo varamenn og tvo endurskoðendur til tveggja ára í senn, þannig að annar varamaður og annar endurskoðandinn gangi út annað árið og hinir hitt árið.

5. gr.

Stjórnin hefur á hendi allar framkvæmdir félagsins milli aðalfunda. Henni er heimilt að ráða sér menn til aðstoðar við þau störf í þágu félagsins, sem vinna þarf á hverjum tíma, og semur við þá um þóknun fyrir.

Formaður er fulltrúi félagsins út á við og hefir yfirumsjón með öllum störfum félagsins og fjárreiðum.

6. gr.

Óheimilt er öllum að veiða á félagssvæðinu, nema með sérstöku skriflegu leyfi félagsstjórnarinnar.

Í leyfinu skal tekið fram um veiðitíma og veiðitæki og með hvaða kjörum leyfið er veitt.

7. gr.

Reikningsár félagsins er almanaksárið. Stjórninni ber að færa reikningana í gerðabók, sem henni er skylt að halda, svo og samþykktir félagsins, félagaskrá, arðskrá, fundargerðir og bréf.

8. gr.

Arði af sameiginlegri veiði skal skipt niður á félagsmenn samkvæmt arðskrá, félagsmenn greiði gjöld til félagsins í sömu hlutföllum og þeir taka arð.

9. gr.

Brot á samþykkt þessari varðar sektum samkvæmt XVI. kafla laga nr. 76/1970 um lax og silungsveiði.

Samþykkt þessi staðfestist samkvæmt lögum nr. 76 25. júní 1970, um lax- og silungveiði, og birtist til eftirbreytni öllum þeim, sem hlut eiga að máli.

Landbúnaðarráðuneytið, 30. nóvember 1972.

Halldór E. Sigurðsson.

Þorv. K. Þorsteinsson.

Nr. 335. 6. desember 1972.

SAMÞYKKT

fyrir Veiðifélag Flóamanna.

1. gr.

Félagið heitir Veiðifélag Flóamanna. Heimili þess og varnarþing er í Hraungerðishreppi Árnessýslu.

2. gr.

Félagið nær til allra jarða, sem land eiga að Baugsstaðaá, Skipavatni, Traðarholtsvatni, Kotleysuvatni, Baugsstaðasíki, Hróarsholtslæk, (Volalæk, Bitrulæk, Hólalæk og Tunguós) svo og aðalskurði Flóaáveitunnar upp að Brúnastaðastíflu. Einnig lækurinn Fena.

Eftirtaldar jarðir eiga aðild að félaginu:

Villingaholtshreppur:
Hnaus, Neistastaðir, Hurðarbak, Dalsmynni, Flaga, Hróarsholt V., Hróarsholt A., Kambur, Krókur, Súluholt.

Hraungerðishreppur:
Bitra, Hjálmholt 1, Hjálmholt 2, Kjartansstaðir, Skeggjastaðir, Brúnastaðir 1, Brúnastaðir 2, Ölvesholt 1, Ölvesholt 2, Laugar, Miklholtshellir, Hraungerði, Lambastaðir, Þingborg, Voli, Lækur, Bár, Bollastaðir, Langstaðir.

Gaulverjabæjarhreppur:
Meðalholtahjáleiga, Vestri-Meðalholt 1, Vestri-Meðalholt 2, Austur-Meðalholt, Klængssel, Efri-Gegnishólar 1, Efri Gegnishólar 2, Tunga, Vestri-Loftstaðir 1, Vestri-Loftsstaðir 2, Eystri-Loftstaðir, Lækjarbakki, Gegnishólapartur, Hólshús, Syðri-Gegnishólar, Arnarhólar, Rútsstaðir og Norðurkot.

Stokkseyrarhreppur:
Gljákot 1, Gljákot 2, Brú, Oddagarðar, Hæringsstaðir, Lölukot, Hólar, Skipar 1, Skipar 2, Baugsstaðir 1, Baugsstaðir 2, Traðarholt, Eystri-Grund, Vestri Grund, Grjótlækur 1, Grjótlækur 2, Hraunhlaða, Stokkseyri, Kotleysa.

3. gr.

Verkefni félagsins er að efla og viðhalda góðri fiskgengd á félagssvæðinu og ráðstafa veiði eftir því, sem aðalfundur ákveður hverju sinni. Félagið tekur til allrar veiði á félagssvæðinu.

4. gr.

Stjórn félagsins skipa 5 menn: formaður, varaformaður, ritari, féhirðir og meðstjórnandi. Skulu þeir kosnir á aðalfundi til þriggja ára í senn. Ganga þeir úr stjórninni á víxl, þannig að formaður gengur úr eftir eitt ár, tveir meðstjórnendur eftir tvö ár og hinir tveir eftir þrjú ár og helzt svo sama röð áfram. Kosningu stjórnar skal hagað þannig að fjórir stjórnarmenn skulu kosnir sinn úr hverjum hreppanna, sem hlut eiga að félaginu en einn skal kosinn óbundið. 5 varamenn skulu kosnir með sama hætti. Stjórnin skiptir með sér verkum. Enginn atkvæðisbær félagsmaður getur skorazt undan kosningu nema sérstök forföll hamli eða hann hafi verið í stjórn í þrjú ár. Tvo endurskoðendur skal kjósa og skal kosið um þá sitt árið hvorn. Varaendurskoðanda skal kjósa til tveggja ára.

5. gr.

Stjórnin hefur á hendi allar framkvæmdir félagsins milli aðalfunda. Hún fær menn sér til aðstoðar við þau störf í þágu félagsins, sem vinna þarf á hverjum tíma og semur við þá um þóknun fyrir. Formaður er fulltrúi félagsins út á við og hefur yfirumsjón með öllum störfum félagsins.

Óheimilt er öllum að veiða á félagssvæðinu nema með sérstöku skriflegu leyfi félagsstjórnarinnar. Í leyfinu skal tekið fram um veiðitíma og veiðitæki og með hvaða kjörum leyfið sé veitt.

6. gr.

Aðalfund skal halda eigi síðar en í aprílmánuði ár hvert. Á aðalfundi skýrir stjórnin frá störfum félagsins á liðnu starfsári og leggur fram tillögur um starfsemi þess á næsta ári. Þá skal hún leggja fram endurskoðaða reikninga félagsins og úrskurðar fundurinn um þá.

7. gr.

Reikningsár félagsins er almanaksárið. Stjórninni ber að færa reikninga í gerðabók, sem henni er skylt að halda, svo og samþykktir félagsins, félagaskrá, arðskrá, fundargerðir og bréf.

8. gr.

Arði af sameiginlegri veiði skal skipt niður á félagsmenn samkvæmt arðskrá. Félagsmenn greiði gjöld til félagsins í sömu hlutföllum og þeir taka arð.

9. gr.

Brot á samþykktum þessum varðar sektum samkvæmt lögum nr. 76/1970 um lax- og silungsveiði.

Samþykkt þessi staðfestist samkvæmt lögum nr. 76 25. júní 1970, um lax- og silungsveiði, og birtist til eftirbreytni öllum þeim, sem hlut eiga að máli.

Landbúnaðarráðuneytið, 6. desember 1972.

Halldór E. Sigurðsson.

Þorv. K. Þorsteinsson.

Nr. 336. 6. desember 1972.

SAMÞYKKT

fyrir Veiðifélag Langadalsár, Hvannadalsár og Þverár með þverám þeirra í Nauteyrarhreppi, Norður-Ísafjarðarsýslu.

1. gr.

Félagið heitir Veiðifélag Langadalsár-, Hvannadalsár og Þverár. Heimili þess og varnarþing er Nauteyrarhreppur í Norður-Ísafjarðarsýslu.

2. gr.

Félagið nær til allra jarða, sem land eiga að Langadalsá, Hvannadalsá og Þverá með þverám þeirra, en jarðir þessar eru:

1) Tunga. 2) Arngerðareyri. 3) Bakkasel. 4) Fremri-Bakki. 5) Neðri-Bakki. 6) Kirkjuból. 7) Rauðamýri. 8) Nauteyri. 9) Brekka. 10) Lágidalur.

3. gr.

Verkefni félagsins og deilda þess er að stunda fiskirækt eftir því, sem við verður komið á hverjum tíma, að viðhalda góðri fiskgengd á fiskisvæðinu (félagssvæðinu), og að leigja það til stangarveiði, allt eða hluta þess.

4. gr.

Stjórn félagsins skipa þrír menn, formaður og tveir meðstjórnendur. Þeir skulu kosnir á aðalfundi til þriggja ára í senn, þó þannig að þeir ganga úr stjórn á víxl, formaður eftir eitt ár, annar meðstjórnandi eftir tvö ár, og hinn eftir þrjú ár, og

helzt svo sama röð áfram. Enginn atkvæðisbær félagsmaður getur skorazt undan endurkosningu nema sérstök forföll hamli, eða hann hafi verið í stjórn í þrjú ár. Kjósa skal tvo varamenn í stjórn og tvo endurskoðendur til tveggja ára, og gengur annar varamaðurinn og annar endurskoðandinn út annað árið en hinn hitt árið.

5. gr.

Stjórnin hefur á hendi allar framkvæmdir milli aðalfunda félagsins. Hún aflar aðstoðar við störf í þágu félagsins eftir því, sem þarf, og semur um þóknun fyrir. Formaður félagsins er fulltrúi þess út á við, og hefur yfirumsjón með störfum félagsins og fjárreiðum.

6. gr.

Óheimilt er að veiða á félagssvæðinu nema með sérstöku, skriflegu leyfi deildarstjórnar, sbr. lög nr. 76/1970, 49. gr. i. f. Í leyfi skal tekið fram um veiðitíma og veiðitæki, og með hvaða kjörum leyfið er veitt.

7. gr.

Aðalfund skal halda í síðasta lagi um mánaðamót september—október ár hvert. Skýrir stjórnin þá frá störfum félagsins á liðnu starfsári, og gerir tillögur um starf þess á næsta ári. Þá skal og leggja fram endurskoðaða reikninga, og úrskurðar fundurinn um þá.

8. gr.

Reikningsár félagsins er almanaksárið. Stjórninni er skylt að færa reikninga í gerðabók, svo og samþykktir félagsins, félagaskrá, arðskrá, fundargerðir og aðalefni bréfa.

9. gr.

Arði af sameiginlegri veiði skal skipt niður á félagsmenn samkvæmt arðskrá. Félagsmenn greiði gjöld til félagsins í sömu hlutföllum og þeir taka arð.

10. gr.

Félagið starfar í þrem deildum. Skal ein deildin vera fyrir veiðieigendur Langadalsár, önnur fyrir veiðieigendur Hvannadalsár með þverám, og hin þriðja fyrir Þverá og veiðieigendur hennar. Skal hver deild sjá algerlega um rekstur, fjárhag, fiskirækt og leigu fyrir hverja á. Skal hver deild skipa sér stjórn á grundvelli samþykktar þessarar, og hafa skýrslur og greinargerðir tilbúnar svo tímanlega, að aðalfundi veiðifélagsins þurfi ekki að seinka þess vegna.

11. gr.

Brot á samþykkt þessari varðar sektum samkvæmt XVI. kafla laga nr. 76/1970, um lax- og silungsveiði, og skal um allt í hvívetna fylgt ákvæðum þeirra laga eftir því, sem við verður komið.

Samþykkt þessi staðfestist samkvæmt lögum nr. 76 25. júní 1970, um lax- og silungsveiði, og birtist til eftirbreytni öllum þeim, sem hlut eiga að máli.

Landbúnaðarráðuneytið, 6. desember 1972.

Halldór E. Sigurðsson.

Þorv. K. Þorsteinsson.

REGLUGERÐ

um holræsi og holræsagjöld á Patreksfirði.

1. gr.

Sveitarstjórn hefur ein heimild til þess að leggja holræsi um Patreksfjarðarkauptún. Holræsagerð staðarins er sjálfstætt fyrirtæki með sérstöku reikningshaldi.

2. gr.

Þar sem sveitarstjórn hefur látið leggja holræsi í götu, veg eða opið svæði, er hverjum húseiganda, sem lóð á þar að, skylt að leggja á sinn kostnað ræsi frá húsinu, sem flytji skólp frá húsinu út að aðalræsi og haldi við sinni heimæð. Regnvatn af húsi eða lóð skal einnig, að svo miklu leyti sem unnt er, leitt í húsræsið. Ef húseigandi vanrækir að leggja holræsi innan hæfilegs frests, sem sveitarstjórn tiltekur, skal verkið unnið á hans kostnað. Greiða skal kr. 5 000.00 í tengigjald.

3. gr.

Áður en húseigandi byrjar að leggja holræsi, skal hann leggja fram uppdrátt af holræsalögn innan húss og í grunni, er sýni legu, halla og stærð, gerð og annað því viðkomandi. Uppdráttur skal gerður af pípulagningamanni eða öðrum sérfróðum mönnum.

Aðeins pípulagningamanni eða öðrum, sem sveitarstjórn hefur samþykkt, skal heimilt að leggja holræsalagnir.

Engar lagnir má hylja fyrr en byggingafulltrúi hefur samþykkt þær.

4. gr.

Sveitarstjórn löggildir menn, sem teljast skulu hæfir að leggja og ganga frá holræsum, bæði innan húss og utan.

Þeir einir, sem sveitarstjórn löggildir til holræsalagningar skulu hafa rétt til að leggja og ganga frá holræsum, sem standa í sambandi við holræsakerfi staðarins.

5. gr.

Kostnaður við holræsagerð staðarins greiðist af holræsagerðinni. Til þess að standast útgjöld þau, sem stafa af lagningu holræsanna, ber hverjum þeim, sem hús á, lóð eða lóðarréttindi við götu eða veg eða opið svæði, sem hreppurinn hefur lagt holræsi í, greiða árlega til holræsagerðarinnar 0.15% af fasteignamati húss og lóðar, þó aldrei minna en kr. 1 200.00 af húsi eða hluta af húsi, sem talin er sér í fasteignamati enda sé skólplögn að viðkomandi húseign eða húshluta. Gjöld samkvæmt grein þessari er sveitarstjórn heimilt að hækka eða lækka um 50 af hundraði, án þess að samþykki ráðuneytisins komi til.

6. gr.

Heimilt er sveitarstjórn að yfirtaka núverandi holræsakerfi einstakra manna samkvæmt samkomulagi við hlutaðeigendur eða samkvæmt mati, ef ágreiningur verður.

7. gr.

Húseigandi ber ábyrgð á greiðslu holræsagjalds.

Gjaldið hefur lögtaksrétt og er það tryggt með lögveði í lóð og mannvirkjum lóðareiganda á henni næstu 2 ár eftir gjalddaga, með forgangsrétti fyrir hvers konar samningsveði og aðfararveði. Árlegur gjalddagi holræsagjalds er sá sami og fasteignaskatts.

8. gr.

Brot gegn reglugerð þessari varðar sektum allt að kr. 10 000.00, sem rennur í sveitarsjóð. Mál út af brotum gegn reglugerð þessari skal fara með sem almennt lögreglumál.

Reglugerð þessi staðfestist hér með samkvæmt vatnalögum nr. 15 20. júní 1923 til þess að öðlast þegar gildi og birtist til eftirbreytni öllum þeim, sem hlut eiga að máli.

Jafnframt er úr gildi felld reglugerð nr. 176 13. júní 1968 um holræsi í Patrekshreppi.

Félagsmálaráðuneytið, 8. desember 1972.

F. h. r.

Hjálmar Vilhjálmsson.

Hallgrímur Dalberg.

8. desember 1972. Nr. 338.

REGLUGERÐ

fyrir Vatnsveitu Patrekshrepps.

1. gr.

Hreppsnefnd Patrekshrepps hefur einkarétt til reksturs vatnsveitu og sölu vatns á því svæði, er hún nær yfir, og getur fullnægt, svo og á Patrekshöfn.

2. gr.

Hreppsnefnd fer með yfirstjórn vatnsveitunnar. Hreppsnefnd og sveitarstjóri annast öll framkvæmdastörf, er vatnsveituna varðar, svo og viðhald vatnsveitunnar og umsjón alla. Hreppsnefnd skal heimilt að ráða sérstakan umsjónarmann vatnsveitunnar, er hafi eftirlit með vatnsveitukerfinu og annist öll þau störf í þágu vatnsveitunnar, er henta þykir. Hreppsnefnd getur löggilt sérstaka vatnsvirkja til að annast viðhald og viðauka við vatnsveituna í samráði við hreppsnefnd, og er þeim skylt að fara í öllu eftir þeim reglum, er hreppsnefnd setur þar um.

3. gr.

Reikningsár vatnsveitunnar er almanaksárið, og annast sveitarstjóri reikningshaldið, innheimtu og greiðslur. Reikningar vatnsveitunnar skulu endurskoðaðir af endurskoðendum hreppsreikninga og fylgja hreppsreikningum ár hvert.

4. gr.

Hreppsnefnd lætur leggja vatnsæðar svo víða um kauptúnið, sem fært þykir og þörf krefur, svo að húeigendur eigi greiðan aðgang að þeim við veg, götu eða annað almenningssvæði, er lóðir þeirra liggja að eða eru í námunda við.

Vatnsveitan skal sjá um viðhald og endurbætur á stofnæðum hinna eldri vatnsveitna, sem tengdar hafa verið við vatnsæðar vatnsveitu hreppsins.

5. gr.

Hver sá, sem komast vill í samband við vatnsveitu Patrekshrepps, skal senda hreppsnefnd umsókn þar um. Umsóknin skal vera skrifleg og henni skulu fylgja upplýsingar um áætlaða vatnsnotkun og til hvers vatn skuli notað.

6. gr.

Enginn má leggja vatnsæðar frá vatnsæðum vatnsveitunnar, nema að fengnu leyfi hreppsnefndar og eftir fyrirmælum hennar, bæði um efni og tilhögun verksins. Hverjum húseiganda ber að greiða allan kostnað við lagningu vatnsæða frá aðalæð í hús sín og annast viðhald þeirra.

7. gr.

Skylt er hverjum húseiganda, er vatnsæð hefur, að halda vatnsæðum sínum vel við og láta tafarlaust gera við þær, ef leki kemur að þeim. Hann skal sérstaklega gæta þess, að ekki frjósi í æðunum.

Enginn má eyða vatni að óþörfu.

8. gr.

Hreppsnefnd, umsjónarmanni og löggiltum vatnsvirkjum er heimilt að fara um hús manna, þar sem vatnsæðar liggja, til þess að athuga þær og tæki þau, er sett eru í samband við þær. Ef þeim þykir útbúnaði í einhverju ábótavant, skal tafarlaust bætt úr því á kostnað eiganda.

9. gr.

Heimilt er hreppsnefnd að loka vatnsæðum fyrir þeim, sem vanrækja að láta gera við bilanir á pípum eða tækjum, eyða vatni að óþörfu eða greiða ekki vatnsskatt á réttum gjalddaga. Fullan vatnsskatt ber einnig að greiða fyrir þann tíma, sem vatnsæðar eru lokaðar af þessum sökum. Hreppsnefnd getur fyrirskipað takmörkun á vatnsnotkun, sé skortur á vatni. Þá getur hún lokað fyrir vatnið, þegar þörf krefur, vegna hreinsunar eða annarra framkvæmda við vatnsveituna, enda skal það tilkynnt áður, sé þess nokkur kostur.

10. gr.

Skylt er hverjum manni að láta af hendi land og landafnot í þarfir vatnsveitunnar, svo og mannvirki, ef rök mæla með því, og þola þær eignarkvaðir, óhagræði og takmarkanir á afnotarétti, sem vatnsveitan kann að hafa í för með sér, sé ekki önnur úrlausn fyrir hendi, enda komi fullar bætur fyrir samkvæmt mati, ef ekki næst samkomulag.

11. gr.

Af öllum húsum á vatnsveitusvæðinu, sem metin eru til fasteignamats, og tengd eru vatnsveitu hreppsins, skal greiða vatnsskatt, 0.15% af fasteignamati húsa og lóða árlega, þó þannig, að lægsta gjald af íbúð skal vera kr. 1 200.00. Af gripahúsum, beitingaskúrum og slíkum húsum skal lægsta gjald vera kr. 1 200.00. Af húsum, sem tengd eru við vatnsveituna, skal greiða tengigjald kr. 5 000.00.

12. gr.

Af húsum þeim, sem nota mikið vatn til annarra þarfa en heimilisnotkunar svo sem hraðfrystihús, fiskverkunarstöðvar, verksmiðjur, þvottahús, iðnaðarfyrirtæki, gistihús o. s. frv., skal greiða 0.50% af fasteignamati húsa og lóða, ef vatn er ekki selt eftir mæli skv. 13. gr.

13. gr.

Hreppsnefnd er heimilt að setja upp vatnsmæla hjá þeim fyrirtækjum eða einstaklingum, sem nota mikið vatn, og skal þá greiða kr. 3.50 fyrir hverja smálest.

14. gr.

Ef vatn er selt til skipa, skal söluverð vera kr. 23.00 fyrir hverja smálest, en minnsta gjald skal þó vera kr. 150.00 fyrir fiskiskip, en kr. 300.00 fyrir önnur skip. Þá er hreppsnefnd heimilt að ákveða, að hafnarsjóður Patrekshrepps greiði vatnsveitunni eftir mæli eða ákveðna upphæð á ári í vatnsskatt eftir nánari ákvörðun

hreppsnefndar, enda hafi höfnin allar tekjur af vatnssölu þeirri, er fram fer við höfnina, að undanskildum framleiðslugjöldum sjávarafurða.

15. gr.

Skip, sem vatnsveitan hefur afhent vatn, má ekki, að viðlögðum sektum, fara af höfninni fyrr en vatnið er greitt, nema gjaldfrestur hafi verið veittur.

16. gr.

Gjöld samkvæmt reglugerð þessari getur hreppsnefnd hækkað eða lækkað um allt að 50%, bæði einstaka liði og í heild, án staðfestingar ráðuneytisins.

17. gr.

Gjaldár vatnsveitunnar er almanaksárið. Gjalddagi vatnsskatts er sá sami og fasteignaskatts og greiðist vatnsskatturinn í einu lagi fyrir liðið ár.

Húseigandi ber ábyrgð á greiðslu vatnsskatts, sem má taka lögtaki, og einnig er hann tryggður með lögveði í húseigninni næstu tvö ár eftir gjalddaga með forgangsveði fyrir hvers konar samningsveði og aðfararveði, án tillits til eigendaskipta.

18. gr.

Bannað er að taka vatn úr brunahönum vatnsveitunnar eða setja hreyfivélar í samband við hana, nema með leyfi hreppsnefndar eða þess aðila, sem hreppsnefnd hefur falið slökkvistarf í kauptúninu.

19. gr.

Brot á reglugerð þessari varða sektum allt að 10 000.00 krónum, nema þyngri refsing liggi við að lögum. Sektarfé rennur í sveitarsjóð. Valdi nokkur skemmdum á vatnsveitukerfinu, skal hann bæta það eftir mati tveggja óvilhallra manna.

Mál út af brotum á reglugerð þessari skal farið með að hætti opinberra mála.

Reglugerð þessi, sem hreppsnefnd Patrekshrepps hefur samið og samþykkt. staðfestist hér með samkvæmt vatnalögum nr. 15 20. júní 1923, sbr. lög nr. 93 5. júní 1947, um aðstoð til vatnsveitna, til þess að öðlast gildi þegar í stað og birtist til eftirbreytni öllum þeim, sem hlut eiga að máli.

Jafnframt er úr gildi felld reglugerð fyrir vatnsveitu Patrekshrepps nr. 130 26. apríl 1966.

Félagsmálaráðuneytið, 8. desember 1972.

F. h. r.

Hjálmar Vilhjálmsson.

Hallgrímur Dalberg.

9. desember 1972. Nr. 339.

AUGLÝSING

um friðland í Svarfaðardal.

Samkvæmt heimild í 24. grein laga nr. 47/1971, um náttúruvernd, hefur Náttúruverndarráð hinn 8. september 1972 ákveðið fyrir sitt leyti að friðlýsa Svarfaðardalsá í Eyjafirði neðanverða, ásamt bökkum og óshólmum.

Um friðland þetta gilda eftirfarandi reglur:

1. Bannað er að breyta landslagi á svæðinu eða farvegi Svarfaðardalsár.

2. Óheimilt er að gera nokkur mannvirki á svæðinu. Gildir þetta um hvers konar byggingar, skurði og vegi. Girðingar á friðlandinu má aðeins reisa með samþykki náttúruverndarnefndar Eyjafjarðarsýslu. Skulu þær þannig gerðar, að þær hindri ekki umferð gangandi fólks um svæðið (hlið eða tröppur yfir girðinguna).

3. Friðlandið má aðeins nytja á sama hátt og tíðkazt hefur, svo sem til slægna, beitar og veiði í ánni. Malarnám og sandnám verði heimilað áfram, þar sem það nú fer fram, en verði háð eftirliti náttúruverndarnefndar sýslunnar.

4. Bannað er að granda fuglum á friðlandinu. Eigi má heldur skemma hreiður þeirra eða taka egg úr þeim. Öllum, sem um landið fara, ber að varast að skerða gróður á því.

5. Gangandi mönnum og ríðandi er heimil umferð um friðlandið, enda brjóti dvöl þeirra á engan hátt í bága við tilgang friðlýsingarinnar. Stefnt skal að því að marka gönguleiðir um svæðið. Umferð vélknúinna ökutækja um svæðið er því aðeins leyfð, að hún sé í tengslum við leyfilegar nytjar landsins.

Friðlandið takmarkast þannig:

VESTURMÖRK: Fremri takmörk friðlandsins eru landamerki Tjarnar annars vegar og Jarðbrúar og Grundar hins vegar. Niður að vestan allt til sjávar eru mörkin sem hér segir: Meðfram Húsabakka og Tjarnarbörðum að Lækjarklauf neðan Tjarnartúns. Þaðan norður og í gegnum allar Ingvaramýrar er stóri affallsskurður marklína allt að merkjum Helgafells. Gegnum Helgafellsland fylgir línan gömlum reiðgötum, sem liggja skammt vestan við ána í beygjunni. Frá merkjum Syðra-Holts fylgja mörkin línu, sem hugsast dregin skáhallt í suðurenda neðsta N–S skurðar neðan Ytra-Holts túns. Þaðan fylgir hún skurðinum allt að merkjum Hrafnsstaða. Hér verður vinkilbeygja á línunni til vesturs og fylgir hún nú börðunum í gegnum Hrafnsstaða- og Hrafnsstaðakotsland allt upp að þjóðveginum milli nefndra bæja. Á stuttum kafla norður af Gultjörn er vegurinn markalínan. Frá Gultjörn fylgja mörkin hugsaðri skálínu, sem dregin er í punkt 10 m vestan við Árgerðisbrú. Norður með Árgerðistúni er markalínan í 10 m fjarlægð frá ánni, en síðan taka við börðin í gegnum gamla Böggvisstaðaland neðan við Ásgarð, en síðan vélgrafinn skurður neðan við þjóðveginn allt að beygju, sem á honum er neðan við Vegamót. Úr beygjunni eru mörkin eftir hugsaðri línu skáhallt norð-austur eftir Flæðunum í punkt 10 m neðan við Áburðargeymslu. Þaðan til sjávar yfir sandinn í stefnu á Hrólfssker.

AUSTURMÖRK: Skógarreiturinn á Hánefsstöðum markar fremsta hluta friðlandsins að austanverðu, allt að merkjum Sökku (Ölduhryggjar). Þaðan í gegnum allt Sökkuland er þjóðvegurinn markalínan, en Skáldalækjarmelar þegar þeir taka við skammt norðan við landamerkin. Þegar melunum sleppir norðan Skáldalækjar er þjóðvegurinn aftur markalínan í gegnum land Hamars á örstuttum kafla, en síðan Hrísaland allt að vegamótum Skíðadals- og Ólafsfjarðarvegar. Hér verður vinkilbeygja á línunni til vesturs. Norðan vegarins fylgir hún girðingu, sem skilur tún og bithaga á Hrísum austan Hrísatjarnar þar til sú lína mætir melnum í Hrísahöfða austan við norð-austurhorn tjarnarinnar. Frá þessum punkti eru mörk friðlandsins hugsuð skálína dregin í miðjan árós Svarfaðardalsár við sjóinn.

Uppdráttur af mörkum friðlandsins fer hér á eftir:

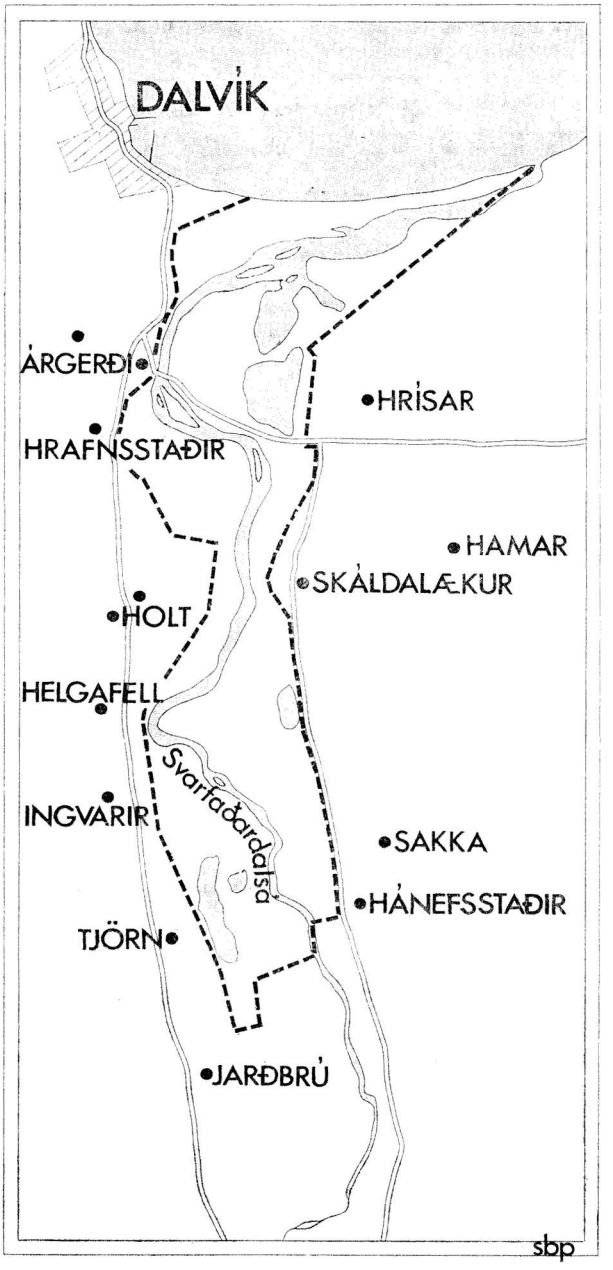

Ráðuneytið er samþykkt friðlýsingunni og birtist hún hér með með skírskotun til 26., 32. og 33. gr. laga nr. 47/1971, um náttúruvernd, og tekur friðlýsingin gildi við birtingu þessarar auglýsingar í Stjórnartíðindum.

Í menntamálaráðuneytinu, 9. desember 1972.

Magnús T. Ólafsson.

Birgir Thorlacius.

REGLUGERÐ

um skrifstofu rannsóknastofnana atvinnuveganna.

1. gr.

Skrifstofa rannsóknastofnana atvinnuveganna er sérstök ríkisstofnun, sem heyrir undir sjávarútvegsráðuneytið. Verkefni skrifstofunnar er að annast bókhald og fjárvörzlu fyrir eftirtaldar stofnanir:

Hafrannsóknastofnunina,
Rannsóknastofnun byggingariðnaðarins,
Rannsóknastofnun fiskiðnaðarins,
Rannsóknastofnun iðnaðarins,
Rannsóknastofnun landbúnaðarins og
Rannsóknaráð ríkisins.

Skrifstofunni ber einnig að annast skýrslugerðir og veita aðstoð við undirbúning fjárlagaáætlana eftir því, sem forstjórar framangreindra stofnana óska.

Öðrum verkefnum sinnir Skrifstofan eftir ákvörðun sjávarútvegsráðuneytisins.

2. gr.

Ráðherra skipar skrifstofustjóra fyrir Skrifstofu rannsóknastofnana atvinnuveganna að fengnum tillögum forstjóra stofnana þeirra, sem getur í 1. gr. Annað starfsfólk skipar ráðherra að fengnum tillögum skrifstofustjóra.

3. gr.

Skrifstofan hefur sjálfstæðan fjárhag og hefur sem starfsfé það, sem Alþingi ætlar henni hverju sinni í fjárlögum.

4. gr.

Fé því, sem rannsóknastofnunum atvinnuveganna og Rannsóknaráði ríkisins er veitt í fjárlögum skal ávísað um hendur Skrifstofunnar. Hún annast innheimtu á þeim kröfum, sem skapast vegna starfsemi hinna einstöku stofnana, allt í samráði við hlutaðeigandi forstjóra.

5. gr.

Skrifstofan heldur spjaldskrá yfir alla starfsmenn stofnananna og ber að tilkynna henni um leið og ráðning starfsmanns er ákveðin, hvort heldur er fastráðinn eða lausráðinn starfsmaður. Sama gildir um uppsögn starfsmanna. Skrifstofan fylgist með, að ráðningarkjör lausráðinna starfsmanna séu í samræmi við gildandi kjarasamninga opinberra starfsmanna og reglur launadeildar fjármálaráðuneytisins.

6. gr.

Skrifstofunni er heimilt að annast innkaup fyrir rannsóknastofnanirnar, ef þær óska þess og henta þykir.

7. gr.

Skrifstofan er ábyrg fyrir sjóðvörzlu stofnananna. Skrifstofunni ber skylda til að fylgjast með, að skuldbindingar rannsóknastofnana og greiðslur séu í samræmi við almennar reglur, sem um það gilda í ríkisrekstrinum.

Skrifstofunni ber því aðeins að greiða reikninga, að þeir séu áritaðir af forstjóra stofnunarinnar eða öðrum þeim, sem hann hefur gefið til þess umboð. Berist Skrifstofunni réttilega áritaður reikningur, sem hún telur athugaverðan, skal gera skriflega athugasemd til forstjóra og ekki greiða reikninginn, fyrr en hann er að nýju staðfestur.

8. gr.

Skrifstofan skal halda sérstakan sjóðreikning fyrir hverja stofnun. Verði Skrifstofunni falin önnur verkefni, skal halda sérstakan sjóðreikning fyrir þau.

Skrifstofan gæti þess, að stofnanirnar hagi færslu frumgagna í samræmi við óskir hennar.

Forstjórar stofnananna skulu fá mánaðarlega reikningsyfirlit yfir stöðu sinnar stofnunar, í því formi, sem þeir ákveða sameiginlega. Upplýsingar um stöðu á sjóðsyfirliti eða aðrar upplýsingar úr bókhaldinu skulu þeir fá eftir því, sem þeir óska hverju sinni.

9. gr.

Starfsfólki Skrifstofu rannsóknastofnana atvinnuveganna er skylt að gæta þagmælsku um atriði, er það fær vitneskju um í starfi sínu, og ber í því tilliti að skoða hverja stofnun sem sjálfstæðan aðila. Upplýsingar úr bókhaldinu skulu einungis gefnar samkvæmt heimild hlutaðeigandi forstjóra.

10. gr.

Skrifstofunni er heimilt að taka að sér þjónustu fyrir rannsóknastofnanir, þótt hún verði ekki talin sameiginleg þeim öllum, enda séu allir forstjórar stofnana, sem í hlut eiga, því samþykkir og hæfileg greiðsla fyrir þá þjónustu komi til af fjárveitingu hlutaðeigandi stofnunar.

11. gr.

Reglugerð þessi er sett í samráði við iðnaðarráðuneytið, landbúnaðarráðuneytið og menntamálaráðuneytið og samkvæmt 63. gr., sbr. 59. gr. laga nr. 64 21. maí 1965, um rannsóknir í þágu atvinnuveganna, til að öðlast gildi þegar í stað og birtist til eftirbreytni öllum þeim, sem hlut eiga að máli.

Jafnframt er úr gildi felld reglugerð nr. 125 22. apríl 1966, um Skrifstofu rannsóknastofnana atvinnuveganna.

Sjávarútvegsráðuneytið, 11. desember 1972.

F. h. r.

Jón L. Arnalds.

Gylfi Þórðarson.

11. desember 1972. Nr. 341.

REGLUGERÐ

um breyting á reglugerð nr. 118 18. maí 1972 um útsvör.

1. gr.

25. gr. orðist svo:

Telji ríkisskattstjóri ástæðu til að breyta ályktun skv. 12., 13. og 14. gr., sbr. 10. og og 11. gr., þó ekki 3. mgr. 1. tl. 2. mgr. 10. gr., um álagt útsvar, getur hann gert gjaldþegni útsvar að nýju, enda séu ákvæði 21. gr. uppfyllt, ef um hækkun útsvars er að ræða. Heimilt er gjaldanda að kæra slíka álagningu til ríkisskattanefndar eftir reglum 24. greinar.

2. gr.

Reglugerð þessi staðfestist hér með samkvæmt lögum nr. 8 22. marz 1972 um tekjustofna sveitarfélaga, til þess að öðlast gildi þegar í stað og birtist til eftirbreytni öllum þeim, sem hlut eiga að máli.

Félagsmálaráðuneytið, 11. desember 1972.

Hannibal Valdimarsson.

Hjálmar Vilhjálmsson.

Nr. 342. 12. desember 1972.

REGLUGERÐ

fyrir Vatnsveitu Neskaupstaðar.

1. gr.

Vatnsveita Neskaupstaðar er eign Neskaupstaðar og er hún rekin í þeim tilgangi að fullnægja vatnsþörf heimila og fyrirtækja í kaupstaðnum, eftir því, sem við verður komið og reglugerð þessi kveður nánar á um.

Vatnsveitan er sjálfstætt fyrirtæki í rekstri Neskaupstaðar með sérstöku reikningshaldi.

Reikningar Vatnsveitu Neskaupstaðar skulu jafnan fylgja reikningum bæjarsjóðs Neskaupstaðar til endurskoðunar og samþykktar.

2. gr.

Bæjarstjórn Neskaupstaðar hefur æðsta vald í málefnum Vatnsveitu Neskaupstaðar og í umboði hennar annast bæjarráð yfirumsjón með framkvæmd starfa, er vatnsveituna varða.

Forstöðumaður tæknideildar bæjarins er jafnframt vatnsveitustjóri.

3. gr.

Vatnsveita Neskaupstaðar hefur einkarétt á sölu vatns í Neskaupstað og nýtingu vatnslinda í landi kaupstaðarins til vatnsnota, sbr. 1. gr.

4. gr.

Óheimilt er að spilla vatnslindum í landi kaupstaðarins með jarðraski eða mannvirkjagerð, og þess skal gætt, að grunnvatn í bæjarlandinu spillist ekki af völdum olíu eða aðrennslisefna, sem valdið geta tímabundinni eða varanlegri mengun grunnvatns.

Heimilt er bæjarstjórn að banna mannvirkjagerð eða umgang manna og búfjár á ákveðnum svæðum í landi kaupstaðarins, ef það hefur í för með sér hættu á mengun neyzluvatns.

5. gr.

Hver sá, er á húseign við götu eða veg, sem vatnsæð liggur um, á rétt á að tengja vatnsæð frá henni á eigin kostnað við húsið, enda sé það reist með samþykki bygginganefndar og vatnið ætlað til heimilisþarfa.

Vatnsnot til annarra þarfa skulu jafnan leyfð með nánari fyrirmælum og skilyrðum, er vatnsveitan setur hverju sinni.

Vélar og önnur tæki, er vatn nota, önnur en venjuleg heimilistæki, má ekki tengja við hús eða heimæðar, nema að fengnu leyfi vatnsveitustjóra. Vatnsveitustjóri getur fyrirskipað breytingar á eldri vélum og tækjum, ef nauðsyn krefur.

Réttur húseiganda til vatnsnota skuldbindur ekki vatnsveituna til þess að tryggja, að þrýstingur á götuæðum sé ávallt nægjanlegur.

Vatnsveitustjóri skal hafa umsjón með lagningu heimæða og er heimilt að krefjast þess, að öll fagvinna sé unnin af mönnum, sem fengið hafa sérstaka lögildingu til þess. Hann getur og krafizt þess, að húseigendur leggi fram teikningar af vatnskerfi sínu. Hefur vatnsveitustjóri vald til þess að krefjast breytinga á uppdrætti, telji hann nauðsyn til bera.

Verði ágreiningur milli vatnsveitustjóra og húseiganda, er heimilt að skjóta honum til bæjarráðs til úrlausnar.

Húseigandi kostar viðhald á heimæð frá aðalæð og er skylt að láta gera tafarlaust við vatnsæðar sínar, ef leki kemur að þeim.

Vanræki húseigandi viðhald á vatnslögnum sínum, er vatnsveitustjóra heimilt að láta viðgerð fram fara á kostnað húseiganda.

Enginn má eyða vatni að óþörfu. Óheimilt er, án leyfis vatnsveitustjóra og slökkviliðsstjóra, að taka vatn úr brunahönum slökkviliðsins.

6. gr.

Vatnsveitustjóri hefur eftirlit með vatnsveitunni og skal hafa frjálsan aðgang að öllum vatnslögnum innanhúss. Er öllum notendum skylt að fara að fyrirmælum hans um efni til vatnsæða, viðhald og lagningu þeirra, og um annað það, er lýtur að frágangi vatnslagna.

Heimilt er að loka vatnsæðum þeirra notenda, sem eftir ítrekaða áminningu eyða vatni að óþörfu, nota það þannig, að óþrifum og óþægindum valdi, eða vanrækja viðhald á pípum og tækjum tengdum vatnsveitunni.

7. gr.

Vatnsveitan ber ekki fjárhagslega ábyrgð á tjóni, er leiða kann af vatnstruflunum, er verða vegna vinnu við æðar vatnsveitunnar, eða af öðrum ástæðum.

Vatnsveitunni er heimilt, eftir því, sem ástæður leyfa og almenningsþörf krefst, að skammta vatn, einnig til heimilisnota, sé ónógt vatn fyrir hendi.

8. gr.

Vatnsskatt skal greiða af öllum húseignum á vatnsveitusvæðinu, sem vatni er veitt í eða næst til vatnsæðar frá. Skal hann vera á ári kr. 750.00 á íbúð eða tilsvarandi húsnæði, og auk þess 0.1% af fasteignamati húsa og lóða.

Lágmarksvatnsskattur skal vera kr. 1 000.00 á ári.

9. gr.

Vatnsveitan getur, þar sem ástæða þykir til, selt vatnsnot samkvæmt mæli fyrir kr. 3.00 hverja smálest.

10. gr.

Fyrir tímabundin eða sérstök vatnsnot skal greiða sem hér segir, auk vatnsskatts:

a. Vatnsnotkun í steypu til mannvirkjagerðar og iðnaðar fyrir hver 100 kg sementsnotkun kr. 5.00.
b. Fyrir þvottaplön, sem rekin eru til þvotta á bifreiðum, t. d. í sambandi við eldsneytissölur, skal greiða kr. 5 000.00 á ári fyrir vatnsnotin.
c. Fyrir vatnsnotkun í sláturhúsum skal greiða kr. 2.00 fyrir hverja slátraða sauðkind.
d. Fyrir vatnsnotkun við síldarsöltun skal greiða kr. 10.00 á uppsaltaða tunnu síldar. Sama gjald er fyrir tunnu af söltuðum hrognum. Fyrir sjósaltaða síld, sem

lögð er á land til pökkunar og pæklunar, skal greiða kr. 5.00 fyrir hverja útskipaða tunnu.

e. Fyrir vatnsnotkun til bræðslu síldar, loðnu eða annars bræðslufisks skal greiða kr. 15.00 fyrir hvert landað tonn.

f. Vatnsnot við fiskverkun skal greiða með kr. 25.00 á hverja smálest af innvegnum fiski.

g. Vatnsnot til mjólkurvinnslu skal greiða með kr. 25.00 á hverja 1000 lítra af innveginni mjólk.

h. Verð á vatni til skipa ákveður hafnarnefnd.

i. Greiðsla fyrir önnur vatnsnot, en hér eru talin, fer eftir ákvörðun bæjarráðs.

11. gr.

Gjalddagi vatnsskatts samkvæmt 7. og 8. gr. er hinn sami og gjalddagi fasteignaskatts, en gjalddagi vatnsskatts samkvæmt 10. gr. er í lok hvers mánaðar eða ársfjórðungs, eftir ákvörðun vatnsveitunnar.

12. gr.

Vatnsskatt af fasteignum má taka lögtaki og er hann tryggður með lögveði í eigninni næstu tvö ár eftir gjalddagann með forgangsrétti fyrir hvers konar samningsveði og aðfararveði.

13. gr.

Heimilt er bæjarstjórn, án staðfestingar ráðuneytisins, að hækka eða lækka gjöld samkvæmt reglugerð þessari um allt að 50%, hvort heldur er einstaka liði eða gjöldin í heild.

14. gr.

Brot gegn reglugerð þessari varða sektum allt að kr. 100 000.00, nema þyngri refsing liggi við að lögum.

Með mál út af brotum á reglugerð þessari skal farið sem opinber mál.

Reglugerð þessi, sem samin er og samþykkt af bæjarstjórn Neskaupstaðar, staðfestist hér með samkvæmt vatnalögum nr. 15 20. júní 1923, til þess að öðlast gildi þegar í stað og birtist til eftirbreytni öllum þeim, sem hlut eiga að máli.

Jafnframt er úr gildi felld reglugerð um niðurjöfnun og innheimtu vatnsskatts í Neskaupstað nr. 170 27. nóvember 1958 með síðari viðaukum.

Félagsmálaráðuneytið, 12. desember 1972.

F. h. r.

Hjálmar Vilhjálmsson.

Hallgrímur Dalberg.

Nr. 343. 12. desember 1972.

REGLUGERÐ

um holræsi í Neskaupstað.

1. gr.

Þegar Neskaupstaður hefur látið leggja holræsi í veg, götu eða annað opið svæði, er þeim húseigendum, sem þar eiga húseignir að eða í námunda við og í holræsið geta náð, skylt að leggja á sinn kostnað ræsi frá húsinu, er flytji allt skólp frá því út í aðalræsið, ásamt rigningarvatni, ef hægt er að koma því við.

Vanræki einhver að láta gera holræsi innan hæfilegs frests, sem bæjarstjóri eða bæjartæknifræðingur ákveða, getur bærinn látið vinna verkið á kostnað húseiganda.

2. gr.

Neskaupstaður lætur leggja holræsastúta út frá aðalræsi í nýjum götum, sem gerðar eru eftir 1. janúar 1973. Skulu stútar þessir ná út fyrir götu að lóðarmörkum húsa, sem lóð eiga að götu, en annars að efri brún gangstéttar.

Séu gerðir sérstakir holræsastofnar fyrir regnvatn, er húseigendum skylt að hafa sérstakt frárennsliskerfi fyrir regnvatn og tengja það við lóðarmörk sín samkvæmt nánari fyrirmælum bæjartæknifræðings eða bæjarstjóra. Verði ágreiningur um túlkun þessarar greinar sker bæjarráð úr.

3. gr.

Bæjarstjóri og bæjartæknifræðingur, undir yfirstjórn bæjarráðs, fara með stjórn framkvæmdamála, er varða holræsakerfi bæjarins, svo og viðhald, viðauka og umsjón alla.

Áður en húseigandi byrjar að leggja ræsi sitt, skal hann skýra bæjartæknifræðingi frá því og fá samþykki þar til. Skal hann leggja fram teikningar af frárennsliskerfi sínu, ef krafizt verður. Skylt er húseiganda að fara að fyrirmælum bæjartæknifræðings í öllu því, er að tilhögun og lagningu ræsanna lýtur, enda hafi hann eftirlit með því, að örugglega sé frá öllu gengið.

4. gr.

Allt efni, sem notað er til holræsagerðar, skal standast þær kröfur, sem til slíks eru gerðar í byggingasamþykkt, en auk þess getur bygginganefnd sett reglur um holræsaefni, t. d. ef um nýjungar á því sviði er að ræða. Bæjartæknifræðingar getur gert kröfur um sérstaka hreinsibrunna á holræsakerfi húseiganda þar, sem ástæða þykir til.

5. gr.

Bannað er að láta renna í holræsakerfið sýrur, sterkan lút, olíur, kvikasilfur eða önnur efni, sem valdið geta skemmdum á holræsakerfinu eða varanlegri mengun.

6. gr.

Kostnaður allur við holræsakerfið greiðist úr bæjarsjóði. Til að standast þann kostnað ber húseigendum, sem húseignir eiga að eða í námunda við götu, veg eða annað opið svæði, sem holræsi er lagt í, að greiða árlegt holræsagjald 0.05% af fasteignamati húsa og lóða, þó ekki undir kr. 200.00 af einbýlishúsi, og af íbúðarhúsi með tveim íbúðum eða fleiri, skal lægsta gjald vera kr. 150.00 af íbúð. Gjöld þessi getur bæjarstjórn hækkað eða lækkað um allt að 50% án staðfestingar ráðuneytisins.

7. gr.

Holræsagjaldið greiðist af húseiganda og ber hann einn ábyrgð á því gagnvart bæjarsjóði.

Kröfur, sem bæjarsjóður kann að öðlast samkvæmt reglugerð þessari, má taka lögtaki á kostnað gjaldenda og eru gjöld þessi tryggð með lögveði í viðkomandi húseignum í næstu tvö ár eftir gjalddaga, með forgangsrétti fyrir hvers konar samningsveði og aðfararveði.

Gjalddagi holræsagjalds er hinn sami og gjalddagi fasteignaskatts.

8. gr.

Húseigendum ber að sjá um hreinsun á frárennslislögnum frá húsum sínum og gæta þess, að þær stíflist ekki.

9. gr.

Brot gegn reglugerð þessari varða sektum allt að kr. 200 000.00, nema þyngri refsing liggi við að lögum.

Með mál út af brotum á reglugerð þessari skal farið sem opinber mál.

Reglugerð þessi, sem samin er og samþykkt af bæjarstjórn Neskaupstaðar, staðfestist hér með samkvæmt vatnalögum nr. 15 20. júní 1923, til þess að öðlast gildi þegar í stað og birtist til eftirbreytni öllum þeim, sem hlut eiga að máli.

Félagsmálaráðuneytið, 12. desember 1972.

F. h. r.

Hjálmar Vilhjálmsson.

Hallgrímur Dalberg.

Nr. 344. 15. desember 1972.

AUGLÝSING

varðandi gin- og klaufaveiki.

Vegna þess að gin- og klaufaveiki hefur orðið vart í Bretlandi og nokkrum öðrum löndum á meginlandi Evrópu, vill ráðuneytið vekja athygli yfirvalda og almennings á því, að stranglega ber að fylgja reglum laga nr. 11 1928 um varnir gegn gin- og klaufaveiki.

Tekið skal fram, að samkvæmt téðum lögum og auglýsingu þessari er bannaður með öllu innflutningur á heyi, hálmi, alidýraáburði, sláturafurðum hvers konar, húðum, mjólk og mjólkurafurðum svo og eggjum.

Stórgripahúðir, sem nota þarf við togveiðar hér við land, má þó flytja inn, enda hafi þær sannanlega verið sótthreinsaðar erlendis, og einnig þegar þær koma hingað til lands.

Frá Bretlandseyjum er enn fremur bannaður innflutningur á fóðurvörum.

Farþegar og áhafnir farartækja skulu að viðlögðum drengskap gefa yfirlýsingu um dvöl sína erlendis, strax og þau koma til Íslands.

Brot á lögum nr. 11 1928 og auglýsingum, sem settar eru samkvæmt þeim, varða sektum.

Landbúnaðarráðuneytið, 15. desember 1972.

Halldór E. Sigurðsson.

Gunnl. E. Briem.

Nr. 345. 18. desember 1972.

AUGLÝSING

um stöðumæla í Reykjavík.

1. gr.

Borgarstjórn Reykjavíkur hefur samkv. heimild í 65. gr. umferðarlaga nr. 40/1968, gert eftirfarandi breytingar á reglum um stöðumæla nr. 185/1966.

8. gr. orðist svo: „Skylt er að greiða fyrir afnot stöðumælareita. Gjaldskylda

skal vera á virkum dögum milli kl. 9.00 og 18.00, en á laugardögum þó aðeins milli kl. 9.00 og 12.00.

Lögreglustjóri getur ákveðið, að gjaldskylda sé lengur en að framan greinir, svo og veitt undanþágu frá ákvæðum þessum, þegar sérstaklega stendur á."

2. gr.

Regla þessi öðlast gildi þegar í stað.

Þetta tilkynnist öllum er hlut eiga að máli.

Lögreglustjórinn í Reykjavík, 18. desember 1972.

Sigurjón Sigurðsson.

20. desember 1972. Nr. 346.

AUGLÝSING

um umsóknargjald og árgjald, sbr. 3. gr. reglugerðar nr. 132/1971, um notkun eiturefna og hættulegra efna í landbúnaði og garðyrkju og til útrýmingar meindýra.

Umsóknargjald er kr. 1 000.00 með hverri umsókn og árgjald kr. 500.00 af hverju efni eða efnasamsetningu er viðurkenningu hlýtur og skráð er á listum yfir plöntulyf, örgresiefni, stýriefni eða útrýmingarefni.

Heilbrigðis- og tryggingamálaráðuneytið, 20. desember 1972.

Magnús Kjartansson.

Páll Sigurðsson.

20. desember 1972. Nr. 347.

AUGLÝSING

um breytingu á lögreglusamþykkt fyrir Akureyrarkaupstað, nr. 44 28. apríl 1954.

1. gr.

47. gr. orðist svo:

Almennur hámarkshraði í lögsagnarumdæmi Akureyrar skal vera 45 km miðað við klukkustund í þéttbýli, en 70 km utan þéttbýlis.

2. gr.

Samþykkt þessi öðlast þegar gildi.

Samþykkt þessi, sem bæjarstjórn Akureyrar hefur samið og samþykkt samkvæmt lögum nr. 1 3. janúar 1890, sbr. lög nr. 67 28. október 1919, um lögreglusamþykktir fyrir kaupstaðina, staðfestist hér með og birtist til eftirbreytni öllum þeim, sem hlut eiga að máli.

Dóms- og kirkjumálaráðuneytinu, 20. desember 1972.

Ólafur Jóhannesson.

Ólafur W. Stefánsson.

REGLUGERÐ

fyrir Íslenzkar Getraunir.

1. gr.

Íslenzkar Getraunir eru félag, sem stofnað er til að afla fjár til stuðnings íþróttaiðkunum á vegum áhugamanna um íþróttir á Íslandi í félögum innan Ungmennafélags Íslands og Íþróttasambands Íslands.

Heimili félagsins, aðalskrifstofa og varnarþing er í Reykjavík.

2. gr.

Menntamálaráðuneytið skipar stjórn Íslenzkra Getrauna. Stjórnin er skipuð fimm mönnum, einum fulltrúa tilnefndum af eftirtöldum aðiljum:

Íþróttanefnd ríkisins,
Stjórn Ungmennafélags Íslands (U.M.F.Í),
Framkvæmdastjórn Íþróttasambands Íslands (Í.S.Í.),
Stjórn Knattspyrnusambands Íslands (K.S.Í.),
Framkvæmdastjórn Íþróttabandalags Reykjavíkur (Í.B.R.).

Varamenn skulu skipaðir á sama hátt. Stjórnin kýs sér sjálf formann og skiptir að öðru leyti með sér verkum.

Starfstími stjórnarmanna og varamanna er þrjú ár. Fulltrúi Íþróttanefndar ríkisins kveður stjórnina til fyrsta fundar.

Þóknun stjórnarmanna ákveður Menntamálaráðuneytið og greiðist hún af Íslenzkum Getraunum.

3. gr.

Stjórn Íslenzkra Getrauna fer með yfirstjórn félagsins og hefur á hendi reikningshald þess eða felur það framkvæmdastjóra. Stjórn Íslenzkra Getrauna ræður framkvæmastjóra og annað starfsfólk og setur því erindisbréf. Stjórnin skal færa ákvarðanir, er félagið varðar, inn í gerðabók.

4. gr.

Reikningsár Íslenzkra Getrauna er frá 1. júlí til 30. júní.

Reikningar félagsins skulu endurskoðaðir af Ríkisendurskoðuninni. Ársreikning, ásamt ársskýrslu, skal senda Dómsmálaráðuneytinu og Menntamálaráðuneytinu.

5. gr.

Í októbermánuði ár hvert skal stjórnin boða til fundar, þar sem hún skýrir frá rekstri og hag félagsins fyrir reikningsárið næsta á undan.

Rétt til setu á fundi þessum hafa, auk stjórnar og framkvæmdastjóra Íslenzkra Getrauna, formenn, eða varamenn þeirra, Íþróttanefndar ríkisins, Ungmennafélags Íslands, Íþróttasambands Íslands, Knattspyrnusambands Íslands og Íþróttabandalags Reykjavíkur. Einnig skal eftirlitsmaður, sbr. 14. gr., hafa rétt til að sitja fundinn.

6. gr.

Íslenzkar Getraunir starfrækja getraunir, en með getraunum er átt við, að á þar til gerða miða — getraunaseðla —, sem félagið eitt hefur rétt til þess að gefa út og selja, eru merkt úrslit kappleikja (íþróttagetraunir).

7. gr.

Stjórn Íslenzkra Getrauna ákveður fjölda getraunavikna (leikvikna). Getraunavika telst frá laugardegi til föstudags.

8. gr.

Getraunin miðar að því að geta rétt til um úrslit í 12 kappleikjum, sem á getraunaseðli vikunnar eru, og skal tilgátan kveða á um sigur annars hvors liðsins, eða jafntefli þeirra. Getraunin er því aðeins gild, að notaður sé prentaður getraunaseðill, sem gefinn er út af Íslenzkum Getraunum og gildir fyrir hlutaðeigandi getraunaviku.

Á seðilinn er prentað númer getraunavikunnar og hvenær viðkomandi kappleikir fara fram. Getraunaseðlar í hverri viku skulu tölusettir í óslitinni töluröð. Á seðilinn vinstra megin eru prentaðir 12 knattspyrnuleikir, en hægra megin einn dálkur, þrískiptur.

Hver getraunaseðill skiptist í 3 hluta, hluta 1, hluta 2 og stofn. Hluti 1 er sá hluti getraunaseðilisins, sem sker úr um, hvers getið er, sé ekki getið eins á öllum hlutum getraunaseðilsins. Hluti 2 er vinnuseðill Íslenzkra Getrauna. Stofninn varðveitir þátttakandi. Á hluta 1 skal skrifa greinilega nafn og heimilisfang þátttakanda.

9. gr.

Stjórn Íslenzkra Getrauna er heimilt að ákveða að getraunaseðillinn verði í 2 hlutum, þannig að hluti 1 verði bæði vinnuseðill Íslenzkra Getrauna og sá hluti, sem sker úr um, hvers getið sé. Mun þá verða tekin mynd af hluta 1, sem varðveitt verður hjá eftirlitsmanni. Einnig skal stjórn Íslenzkra Getrauna heimilt að gefa út seðla með fleiri en einni röð af leikjum, svo og seðla, þar sem úrslita leikja verður getið á annan hátt.

10. gr.

Við getraunina eru notuð merkin 1, x og 2.

Merkin eru notuð eins og hér segir: Sigur þess félags, sem fyrr er nefnt, skal merkja með því að skrifa töluna 1 í þann reit, sem hefur yfirskriftina 1, jafntefli skal merkja með því að setja x í þann reit, sem hefur yfirskriftina x og sigur þess félags, sem síðar er nefnt, skal merkja með því að skrifa töluna 2 í þann reit, sem hefur yfirskriftina 2. Alla hluta seðilsins skal fylla út eins, og skal seðillinn greinilega útfylltur.

Ef hluti 1 er fylltur út á annan hátt en hluti 2, skal útfylling á hluta 1 ráða.

11. gr.

Stjórn Íslenzkra Getrauna ákveður, hverjum veitist söluumboð, og kveður á um sölulaun.

Ungmenna- og íþróttafélög eða samtök þeirra skulu ganga fyrir um veitingu söluumboða innan íþróttahéraðs síns. Gerður skal samningur við handhafa söluumboðs.

Dreifing getraunaseðlanna skal fyrst og fremst falin hinum ýmsu ungmenna- og íþróttafélögum í landinu og samtökum þeirra.

Greiða skal stjórn héraðssambands 3% af heildarsölu í viðkomandi íþróttahéraði, enda staðfesti hún félagslega aðild umboðsaðila að samtökum sínum í íþróttahéraðinu.

Þau félög eða félagasamtök, sem taka að sér umboð fyrir Íslenzkar Getraunir, skulu senda uppgjör til aðalskrifstofu félagsins og skulu þau hafa borizt eigi síðar en kl. 12 á hádegi laugardaginn í upphafi leikviku.

Umboðsmaður skal afhenda seðilhluta 1 og 2 í einu lagi. Nú verður ákveðið, að getraunaseðill verði aðeins í 2 hlutum, skal þá aðeins afhenda hluta 1. Við getraun gilda einungis þeir seðlar, sem berast aðalskrifstofu félagsins, áður en nokkur leikjanna á getraunaseðlinum hefst, í síðasta lagi þó fyrir kl. 12 á hádegi laugardaginn í upphafi leikviku.

Á getraunaseðilinn er aðeins heimilt að setja eitt merki við hvern kappleik. Séu merkin fleiri, skulu þeir leikir, sem fleiri merki eru skráð við, ekki taldir með. Sé getraunamerki sett í rangan reit, sker reiturinn úr um hvers getið er, en ekki merkið. Félaginu er heimilt að úrskurða, að getraunaseðill, sem ekki er útfylltur í samræmi við reglur þessar, skuli vera ógildur. Úrskurði þessum má skjóta til eftirlitsmanns og er kærufrestur sá, sem getið er á getraunaseðlinum.

Útfylling getraunaseðils er algerlega á ábyrgð þátttakanda. Eftir að getraunaseðill hefur borizt Íslenzkum Getraunum, er hann eign félagsins og verður hann ekki afhentur eða lánaður þátttakanda til breytinga eða leiðréttinga.

Nú glatazt seðill, sem afhentur hefur verið umboðsmanni ungmenna- eða íþróttafélags eða berst Íslenzkum Getraunum of seint af einhverjum orsökum, svo sem vegna bruna, innbrota, samgöngutafa, eða af öðrum ástæðum, og á þátttakandi þá aðeins rétt á að fá þátttökugjaldið endurgreitt í formi nýs seðils.

Nú eyðileggst getraunaseðill, sem borizt hefur í tæka tíð til félagsins í bruna eða af einhverjum öðrum sambærilegum orsökum, sem ekki er hægt að saka félagið eða starfsmenn þess um og á eigandi seðilsins þá aðeins rétt á að fá andvirði seðilsins endurgreitt.

Íslenzkar Getraunir bera ekki ábyrgð á tjóni, sem ungmenna- og íþróttafélög eða umboðsmenn þeirra kunna að valda þátttakanda með rangri meðferð getraunaseðils, seinlæti í afgreiðslu vikuuppgjörs eða af öðrum ástæðum.

Hver þátttakandi ber sjálfur það tap, sem orsakast kann af því, að hann hefur ekki fylgt ákvæðum í reglugerð þessari varðandi útfyllingu, meðferð og afhendingu getraunaseðils hans.

12. gr.

Nú falla þrír eða fleiri kappleikir, sem á getraunaseðilinum eru, niður og skal þá einn úr stjórn Íslenzkra Getrauna, að viðstöddum eftirlitsmanni, varpa hlutkesti um úrslitin í þeim leikjum, og gilda þau merki, sem upp koma. Skal leit að vinningsseðlum ekki hafin, fyrr en að þessu loknu. Falli hins vegar færri leikir en þrír niður, þá gilda úrslit þeirra leikja, sem fram fóru.

Ákvæði 1. mgr. gildir þó ekki um leiki, sem færðir eru frá laugardegi til sunnudags. Er leikur er hafinn og honum hætt vegna óveðurs, þoku eða annarra óviðráðanlegra orsaka, þá gildir það sem úrslit, hvernig leikar standa, er leiknum var hætt. Þótt íþróttasamtök leiðrétti úrslit leiks eftir kæru, hefur það engin áhrif á getraunina.

Sé leikur framlengdur vegna jafnteflis eftir fullan leiktíma, gildir niðurstaðan að lokinni framlengingu.

13. gr.

Verð hverrar getraunaraðar er kr. 25.00 — tuttugu og fimm krónur. —. Helmingi af heildarsöluverði raða eða miða skal varið til vinninga.

Heildarupphæð vinninga skiptist í 2 hluta og skiptast 70% hennar milli þeirra seðla, sem flestar réttar ágizkanir hafa, en 30% heildarvinningsupphæðarinnar skiptist milli þeirra seðla, sem næstflestar réttar ágizkanir hafa.

Sé einn seðill með flestar réttar ágizkanir, rennur öll upphæðin í 1. vinningsflokki til hans, en séu fleiri seðlar með flestar réttar ágizkanir, skiptist vinningsupphæðin í 1. vinningsflokki jafnt á milli þeirra. Allir vinningshlutar í 1. flokki lækka þannig, að þeir standi á kr. 500.00 eða kr. 1 000.00. Mismunurinn rennur í varasjóð.

Í 2. vinningsflokki skiptist vinningsupphæðin jafnt á milli þeirra, sem næstflestar réttar ágizkanir hafa. Verði vinningshluti í 2. vinningsflokki hærri en vinningshluti í 1. flokki, skulu vinningsflokkarnir sameinaðir og vinningshlutar vera jafnháir. Allir vinningshlutar í 2. vinningsflokki skulu lækka þannig, að þeir standi á heilu hundraði króna. Mismunurinn rennur í varasjóð.

Vinningar, sem ekki ná kr. 1 000.00, skulu ekki greiddir út. Ef vinningshlutar í 2. flokki ná ekki kr. 1 000.00, bætist vinningsfjárhæð 2. flokks við vinningsfjárhæð 1. flokks og skiptist heildarvinningsupphæð vikunnar þá milli seðla í 1. vinningsflokki. Nú nær vinningshluti í 1. flokki ekki kr. 1 000.00 og fellur þá greiðsla vinninga í þeirri viku niður, en vinningsupphæðinni skal þá bætt við heildarvinningsupphæð næstu getraunaviku á eftir.

14. gr.

Dómsmálaráðuneytið skipar eftirlitsmann til þriggja ára í senn og skal hann gæta hagsmuna þátttakenda. Eftirlitsmanni skal heimilt að ráða starfsfólk til aðstoðar við eftirlitsstörf. Dómsmálaráðuneytið skipar einnig varamann eftirlitsmanns. Kostnaður við eftirlitið greiðist af Íslenzkum Getraunum samkvæmt ákvörðun Dómsmálaráðuneytisins.

Hlutverk eftirlitsmanns er:

1. Að varðveita hluta 1 af getraunaseðlinum, eða mynd af hluta 1, sbr. 9. gr., frá því leikir hefjast og þar til kærufrestur er útrunninn.
2. Að staðfesta vinningaskrá hverju sinni.
3. Að úrskurða kærur, sem berast.
4. Að hafa eftirlit með að vinningar sé greiddir.

Eftirlitsmaður skal færa sérstaka gerðabók og skal skrá í hana vinningaskrá hverju sinni, svo og allar kærur og úrskurði.

15. gr.

Íslenzkar Getraunir gefa út vinningaskrá fyrir hverja leikviku, staðfesta af eftirlitsmanninum. Í vinningaskrá, sem birta skal í dagblöðum, eru númer þeirra getraunaseðla, sem hlotið hafa vinning.

Heildarupphæð vinninga breytist ekki frá því, sem birt er í vinningaskrá, en einstakir vinningshlutar geta breytzt, ef kærur eru teknar til greina.

16. gr.

Telji þátttakandi, að númer á getraunaseðli hans sé ekki birt í vinningaskrá, verður hann sjálfur að leggja fram kæru til að fá leiðréttingu. Kæran skal vera skrifleg á þar til gerðu eyðublaði. Eyðublöð fást hjá umboðsmönnum Íslenzkra Getrauna og á aðalskrifstofunni. Kærur skal senda til aðalskrifstofu Íslenzkra Getrauna og skulu hafa borizt þangað fyrir kl. 12 á hádegi á 21. degi frá dagsetningu vinningaskrárinnar. Kærufrests skal getið í vinningaskrá. Kærur, sem berast of seint, eða veita ekki fullnægjandi upplýsingar til kæruúrskurðar, er ekki skylt að taka til greina.

Eftirlitsmaður kveður upp fullnaðarúrskurð um kærur. Til grundvallar úrskurði skal leggja það, sem skráð er á seðilbluta 1. Félagið tilkynnir kæranda um úrskurð eftirlitsmanns.

17. gr.

Að kærufresti liðnum skal greiða vinninga getraunavikunnar. Sé nafn og/eða heimilisfang eiganda getraunaseðils ekki skráð á hluta 1 á getraunaseðli, eða ógreinilega skráð, þá telst seðillinn nafnlaus. Falli vinningur á nafnlausan seðil, skal eigandi hans framvísa seðlinum við aðalskrifstofu Íslenzkra Getrauna, eða við þá peningastofnun, sem annast greiðslur vinninga fyrir félagið. Vinningar skulu greiddir með ávísunum til þátttakenda. Fái vinningshafi ekki vinning sinn greiddan, skal hann tilkynna aðalskrifstofu það, og skal tilkynningin hafa borizt þangað innan þriggja mánaða frá dagsetningu vinningaskrár.

18. gr.

Í lok hvers reikningsárs skal birta í Lögbirtingablaði númer þeirra getraunaseðla, sem vinningar hafa fallið á, og eru þá ósóttir. Verði vinninga eigi vitjað samkv. þeirri auglýsingu innan mánaðar frá því að hún birtist, falla vinningarnir í varasjóð.

19. gr.

Vinningar getrauna eru undanþegnir hvers konar opinberum gjöldum öðrum en eignarskatti, á því ári, sem þeir falla til útborgunar.

20. gr.

Til kostnaðar við íþróttagetraunir telst greiðsla til Knattspyrnusambands Íslands (KSÍ), að lágmarki 250 þús. kr., en 15 þús. kr. af hverri milljón heildartekna yfir 20 millj. kr. allt að því að greiðslan nemur 475 þús. kr. á ári, og eftir að þeirri fjárhæð er náð, greiðist til KSÍ 7 500 kr. af hverri milljón.

Einnig telst til kostnaðar 0.5% greiðsla af heildarsölu í varasjóð, sem Íslenzkar Getraunir eiga að nota til þess að mæta áföllum, sem félagið kann að verða fyrir.

21. gr.

Þegar greiddir hafa verið vinningar, sölulaun og kostnaður, skal ágóða af rekstri Íslenzkra Getrauna skipt, sem hér segir:

Til Íþróttasjóðs 10%,
Til Ungmennafélags Íslands 20%,
Til Íþróttasambands Íslands 70%.

22. gr.

Öllum öðrum en Íslenzkum Getraunum skal óheimilt að starfrækja getraunir, sem um ræðir í 2. gr. laga nr. 59 29. maí 1972, um getraunir. Enn fremur er óheimilt, án sérstakrar lagaheimildar, að starfrækja veðmálastarfsemi í sambandi við íþróttakeppni. Brot á þessum ákvæðum varða sektum allt að 100 þús. kr., sem greiðist í Íþróttasjóð.

23. gr.

Leggist starfræksla Íslenzkra Getrauna niður, skulu eignir félagsins varðveittast hjá Íþróttanefnd ríkisins.

24. gr.

Reglugerð þessi, sem sett er samkv. heimild í lögum nr. 59 29. maí 1972, um getraunir, öðlast gildi 1. janúar 1973 og falla þá jafnframt úr gildi eldri ákvæði um getraunastarfsemi.

Dóms- og kirkjumálaráðuneytið, 21. desember 1972.

Ólafur Jóhannesson.

Ólafur W. Stefánsson.

REGLUGERÐ

um iðgjöld atvinnurekenda til lífeyrisdeildar almannatrygginga árið 1973.

Árið 1973 skulu iðgjöld atvinnurekenda samkvæmt 25. gr. laga nr. 67 1971, um almannatryggingar, vera kr. 115.00 fyrir hverja tryggingaviku.

Reglugerð þessi, sem sett er samkvæmt lögum nr. 67 20. apríl 1971, staðfestist hér með til þess að öðlast gildi þegar í stað.

Heilbrigðis- og tryggingamálaráðuneytið, 22. desember 1972.

Magnús Kjartansson.

Páll Sigurðsson.

22. desember 1972. Nr. 350.

REGLUGERÐ

um gjöld fyrir embættisverk fulltrúa utanríkisþjónustunnar.

1. gr.

Fyrir útgáfu vegabréfa og staðfestingaráritanir í sendiráðum eða ræðisskrifstofum Íslands skal greiða eftirfarandi gjöld:

1.	Fyrir útgáfu vegabréfs	kr. 400.00
2.	Fyrir staðfestingaráritun í vegabréf eða önnur persónuskilríki	— 250.00
3.	Fyrir að staðfesta undirskriftir stjórnvalda og einstaklinga („legalisering"), hvert skjal	— 250.00

2. gr.

Upphæð gjalds skv. 1. gr. skal rituð í vegabréfið eða á skjalið. Jafnframt skal gefa út sérstaka kvittun fyrir gjaldinu og rita á hana fyrir hvað gjaldið er innheimt.

3. gr.

Gjöld þau, sem innheimt eru skv. reglugerð þessarri, renna í ríkissjóð, nema þau gjöld, sem kjörræðismenn innheimta, en þau renna til þeirra sjálfra. Gjöldin ber að greiða í mynt hlutaðeigandi ríkis í samræmi við skráð gengi Seðlabanka Íslands. Við útreikninginn er heimilt að jafna upphæðina.

4. gr.

Reglugerð þessa skal prenta á íslenzku og ensku og skal hún liggja frammi í íslenzkum sendiráðum og ræðisskrifstofum.

5. gr.

Reglugerð þessi er sett skv. 17. gr. laga nr. 39 16. apríl 1971 um utanríkisþjónustu Íslands og öðlast hún gildi hinn 1. janúar 1973. Jafnframt fellur þá úr gildi reglugerð um gjöld til utanríkisráðuneytisins frá 25. marz 1960.

Utanríkisráðuneytið, 22. desember 1972.

Einar Ágústsson.

Pétur Thorsteinsson.

Staðfesting forsetans á skipulagsskrá fyrir Leiklistarsjóð Brynjólfs Jóhannessonar, útgefin á venjulegan hátt að mandatum af dómsmálaráðherra 27. desember 1972.

Skipulagsskráin er þannig:

SKIPULAGSSKRÁ

fyrir Leiklistarsjóð Brynjólfs Jóhannessonar.

1. gr.

Sjóðurinn er stofnaður af Brynjólfi Jóhannessyni á aðalfundi Félags íslenzkra leikara hinn 7. desember 1970 með kr. 25 000.00 — tuttugu og fimm þúsund krónum. — Til viðbótar þeirri upphæð koma framlög frá samstarfsmönnum, vinum og ættingjum Brynjólfs Jóhannessonar svo og frá Starfsmannafélagi Útvegsbanka Íslands og Leikfélagi Reykjavíkur í tilefni af 75 ára afmæli hans hinn 3. ágúst 1971, samtals kr. 209 950.00, og lögð eru til sjóðsins í hans nafni. Stofnfé sjóðsins er því alls kr. 234 950.00 — tvöhundruð þrjátíu og fjögur þúsund níuhundruð og fimmtíu krónur. —

2. gr.

Tilgangur sjóðsins er að veita ungum íslenzkum leikurum styrki til framhaldsleiklistarnáms erlendis.

3. gr.

Sjóðurinn skal vera í vörzlu Félags ísl. leikara, er annast fjárreiður hans. Reikningar sjóðsins skulu lagðir fram á aðalfundi félagsins ár hvert. Sjóðinn skal ávaxta í Útvegsbanka Íslands eða/og í verðtryggðum ríkisskuldabréfum. Aldrei má veita lán úr sjóðnum eða veðsetja hann.

4. gr.

Tekjur sjóðsins, auk vaxtatekna, skulu vera frjáls framlög og svo og aðrar þær tekjur, er honum síðar kunna að verða ákveðnar eða afladð.

5. gr.

Stjórn sjóðsins skal skipuð 3 — þrem — mönnum, 2 — tveimur — tilnefndum af Félagi íslenzkra leikara og 1 — einum — tilnefndum af Leikfélagi Reykjavíkur, til fjögurra ára í senn.

Stjórnin annast úthlutun styrkja. Skal hún semja reglugerð þar að lútandi, í samráði við stjórn Félags ísl. leikara.

6. gr.

Úthlutun styrkja úr sjóðnum skal fara fram á stofnafmælisdegi hans hinn 7. desember. Í fyrsta sinn árið 1973.

Úr sjóðnum má veita hverju sinni allt að ¾ hlutum tekna hans árið áður.

7. gr.

Ákvæðum þessarar skipulagsskrár má aðeins breyta á aðalfundi Félags ísl. leikara og með samþykki sjóðsstjórnar. Þó má aldrei breyta nafni hans og höfuðtilgangi, svo og 1. og 3. grein efnislega.

8. gr.

Heimili og varnarþing sjóðsins er í Reykjavík.

9. gr.

Leita skal staðfestingar forseta Íslands á skipulagsskrá þessari.

REGLUGERÐ

um holræsi í Grýtubakkahreppi.

1. gr.

Þegar Grýtubakkahreppur hefur látið leggja holræsi í Grenivíkurþorpi í veg, götu eða annað opið svæði eða þar sem hreppurinn hefur tekið að sér viðhald og endurnýjun holræsa, er þeim húseigendum, er þar eiga húseignir að eða í námunda við og til holræsa geta náð, skylt að leggja á sinn kostnað ræsi frá húsinu, er flytji allt skólp frá því út í aðalræsið.

Regnvatn af húsum og lóðum skal einnig, ef unnt er, leiða í ræsið.

Vanræki einhver að láta gera holræsi innan hæfilegs frests, sem hreppsnefnd ákveður, getur hreppurinn látið vinna verkið á kostnað húseiganda.

2. gr.

Grýtubakkahreppur lætur leggja holræsastúta út frá aðalræsi í nýjum götum, sem gerðar eru eftir 1. sept. 1972. Skulu stútar þessir ná út fyrir götu að lóðamörkum húsa. Leggi hreppurinn hluta holræsaheimlagnar inn fyrir lóðarmörk húseiganda skal það verk unnið skv. reikningi og á kostnað húseiganda.

Við raðhús eða fjölbýlishús skal um holræsastúta fara eftir nánari skilmálum, er settir verða.

3. gr.

Hreppsnefnd fer með stjórn framkvæmdamála, er varða holræsakerfi þorpsins svo sem viðhald, endurbætur, viðauka og umsjón alla.

Heimilt er hreppsnefnd að fela sérstökum umsjónarmanni yfirumsjón með holræsakerfinu.

Áður en húseigandi byrjar að leggja ræsi sitt skal hann skýra oddvita eða umsjónarmanni frá því og fá samþykki þar til. Skal hann leggja fram teikningu af frárennsliskerfi sínu, ef krafizt verður. Skylt er húseiganda að hlýða fyrirmælum hreppsnefndar eða umsjónarmanns í öllu því, er að tilhögun og lagningu ræsanna lýtur, enda hafi oddviti eða umsjónarmaður ávallt eftirlit með því, að vel og örugglega sé frá öllu gengið.

4. gr.

Allt efni, sem notað er til holræsagerðar, skal standast þær kröfur, sem til slíks eru gerðar í byggingasamþykkt, en auk þess getur bygginganefnd sett reglur um holræsaefni t. d. ef um nýjungar á því sviði er að ræða. Oddviti getur gert kröfur um sérstaka hreinsibrunna á holræsakerfi húseigenda, þar sem ástæða þykir til.

5. gr.

Heimilt er hreppsnefnd að yfirtaka núverandi holræsakerfi einstakra manna samkvæmt samkomulagi við hlutaðeigendur eða samkvæmt mati, ef ágreiningur verður.

Bannað er að láta renna í holræsakerfið sýrur, sterkan lút, olíur, kvikasilfur eða önnur efni, sem valdið geta skemmdum á holræsakerfinu eða varanlegri mengun.

6. gr.

Kostnaður við aðalholræsakerfið greiðist úr sveitarsjóði Grýtubakkahrepps, en til að standast þann kostnað ber húseigendum, sem húseignir eiga við götu, veg eða opið svæði, þar sem holræsi er lagt í, að greiða stofngjald, sem nemur kr. 30.00 á

hvern rúmmetra húseignarinnar. Stofngjaldið skal greiðast áður en tenging við aðalræsi er leyfð.

Auk stofngjalds á hverri húseign, sem tengd er holræsakerfi hreppsins eða holræsi, sem hreppurinn hefur yfirtekið, skal húseiganda skylt að greiða árlegt holræsagjald, sem nemur 0.1% — einu pro mille — af hinu opinbera fasteingamati húss eins og það er reiknað á hverjum tíma. Þó ekki lægra en kr. 700.00.

Undanþága frá greiðslu hins almenna fasteignaskatts skapar ekki undanþágu frá greiðslu holræsaárgjalds.

Heimilt skal hreppsnefnd að lækka stofngjald skv. þessari grein í sérstökum tilvikum svo sem við byggingu fjölbýlishúsa.

7. gr.

Holræsagjaldið greiðist af húseiganda og er hann einn ábyrgur fyrir greiðslu þess gagnvart sveitarsjóði.

Kröfur, sem sveitarsjóður kann að öðlast skv. reglugerð þessari má taka lögtaki á kostnað gjaldenda og eru gjöld þessi tryggð með lögveði í húseigninni í næstu 4 ár eftir gjalddaga með fasteignaveði fyrir hvers konar samningsveði og aðfararveði.

Gjalddagi holræsaárgjalds er 30. nóv. ár hvert, fyrir yfirstandandi ár.

8. gr.

Ákvæði þessarar reglugerðar ná til allra holræsa, sem hreppurinn hefur látið gera enda annist hann viðhald og endurnýjun þeirra. Húseigendum er og skylt að annast viðhald og endurnýjun ræsa frá húsum sínum að aðalræsi, sbr. ákvæði 3. gr. um fyrirmæli oddvita eða umsjónarmanns.

9. gr.

Brot gegn reglugerð þessari varða sektum allt að kr. 200 000.00 nema þyngri refsing liggi við að lögum. Mál út af brotum gegn reglugerð þessari skal farið með sem opinbert mál.

Reglugerð þessi, sem hreppsnefnd Grýtubakkahrepps hefur samið og samþykkt samkvæmt lögum nr. 15 20. júní 1923, staðfestist hér með til að öðlast gildi þegar í stað og birtist til eftirbreytni öllum þeim, sem hlut eiga að máli.

Félagsmálaráðuneytið, 27. desember 1972.

Hannibal Valdimarsson.

Hallgrímur Dalberg.

Nr. 353. 29. desember 1972.

REGLUGERÐ

um breyting á reglugerð nr. 245 31. desember 1963, um tekjuskatt og eignarskatt.

1. gr.

1. mgr. 26. gr. orðist svo:

Frá tekjum skal draga vexti af öllum skuldum aðila, föstum og lausum, þar með taldir dráttarvextir af lánum og einnig sköttum og útsvörum, svo og hver annar árlegur eða tímabundinn fastakostnaður eða þóknanir af lánum, þar með

talið af víxillánum og stimpilgjöld af víxlum. Enn fremur lántökukostnað vegna lána, sem tekin eru í sambandi við atvinnurekstur.

2. gr.

Síðasti málsl. 2. mgr. 2. tl. A-liðar 49. gr. orðist svo:

Skattlækkun kemur ekki til greina, ef barnið sjálft hafði, að mati skattyfirvalda, nægjanlegt ráðstöfunarfé á skattárinu til að mæta beinum kostnaði sínum við námið og eigið framfæri.

3. gr.

Reglugerð þessi öðlast þegar gildi.

Fjármálaráðuneytið, 29. desember 1972.

Halldór E. Sigurðsson.

Jón Sigurðsson.

29. desember 1972. Nr. 354.

REGLUGERÐ

um bókhald.

I. KAFLI

Um notkun lausra korta, blaða og annarra hjálpargagna.

1. gr.

Bókhaldsskyldum aðilum er heimilt að nota laus kort, blöð eða önnur hjálpargögn í stað innbundinna bóka skv. 5. gr. laga nr. 51/1968 um bókhald. Þetta er þó því skilyrði bundið, að gögn þessi séu hluti af skipulegu og öruggu kerfi. Þó skulu sjóðbók og efnahagsbók vera fyrir fram innbundnar eða heftar og tölusettar.

Bókhaldsskyldum aðilum, sem notfæra sér þessa heimild við bókhaldið, þ. á m. notkun skýrsluvéla, ber að uppfylla eftirfarandi lágmarkskröfur:

1. Bókhaldið sé fyrir fram skipulagt og fyrir liggi skrifleg lýsing á því, þar á meðal reikningaskrá, flokkun færslugagna og dagbóka, lýsing á úrvinnslu gagna og gerð reikningsskila.
2. Hver bókhaldsreikningur, kort eða blað, skal vera auðkenndur með nafni og og númeri eða öðru auðkenni í samræmi við reikningaskrá.
3. Við hverja færslu komi a. m. k. fram dagsetning, tilvísun til færslugagna, reikningsnúmer eða auðkenni og fjárhæð. Þar sem notuð er örugg jafnaðarprófun við innfærslu á bókhaldsreikninga, þarf ekki að tilgreina reikningsnúmer á sjálfum bókhaldsreikningunum, en þau skal í þess stað tilgreina í dagbókinni.
4. Hver bókhaldsreikningur skal notaður fyrir aðeins eitt reikningsár. Þar sem færðir eru samdráttar- eða aðalbókarreikningar fyrir eigna- og skuldaliði, t. d. viðskiptamenn, er þó heimilt að nota undirreikninga þeirra fyrir fleiri en eitt reikningsár, enda séu samdráttarreikningar færðir eigi sjaldnar en mánaðarlega. Þeir skulu stemmdir af við undirreikninga eigi sjaldnar en ársfjórðungslega.
5. Færa skal dagbók, sem sé samrit færslna á bókhaldsreikninga, og skulu þar koma fram a. m. k. sömu upplýsingar og krafizt er á reikningunum, þannig, að ávallt megi rekja hverja færslu í dagbók inn á einstaka bókhaldsreikninga. Dagbókar-

blöðin skal tölusetja í samfelldri töluröð, þeim skal raðað jafnóðum í töluröð og þau innbundin, heft eða á annan hátt fest í geymslubindi.

6. Að jafnaði skal heildarfjárhæð fylgiskjala liggja fyrir, áður en innfærsla þeirra hefst, þannig að unnt sé að sannreyna niðurstöður færslna að þeim loknum.
7. Ætið skal vera hægt að rekja niðurstöður bókhaldsins eða einstakar færslur þess til þeirra frumgagna, sem fært er eftir.

Það, sem að framan er sagt um notkun lausra korta og blaða, á einnig við um bókhald, þar sem skýrsluvélar eru notaðar að einhverju eða öllu leyti við færslu þess.

2. gr.

Þeir, sem nota laus blöð, kort eða önnur hjálpargögn við bókhaldið, sbr. 1. gr. þessarar reglugerðar, eru ekki bundnir af ákvæðum 1. mgr. 11. gr. laga nr. 51/1968 um færslu aðalbókar. Þess í stað skulu þeir gera reikningsyfirlit eða jöfnuð eigi sjaldnar en ársfjórðungslega í innbundna bók eða á laus yfirlitsblöð.

Reikningsyfirlitið skal a. m. k. bera með sér það tímabil, sem það tekur til, og númer og jöfnuð hvers bókhaldsreiknings. Þar sem færður er samdráttarreikningur eða aðalbókarreikningur fyrir viðskiptamenn, nægir að færa númer og jöfnuð þess reiknings á reikningsyfirlitið.

Reikningsyfirlitum skal raðað jafnóðum í skipulega röð og þau innbundin, heft eða á annan hátt fest í geymslubindi.

3. gr.

Við gerð ársreikninga skal nákvæm og fullkomin lokun fara fram á hverjum bókhaldsreikningi og skal þeim síðan raðað í skipulega röð og þeir innbundnir, heftir eða á annan hátt lagðir í geymslubindi. Ekki er þó skylt að loka undirreikningum eigna- og skuldareikninga, svo sem undirreikningum viðskiptamannareikninga, þegar færðir eru samdráttar- eða aðalbókarreikningar, en þá skal staða þeirra við lok hvers reikningsárs greinilega auðkennd, t. d. með undirstrikun reikningsjafnaðar.

Samræmi skal vera milli fjárhæðanna í ársreikningnum og niðurstöðu bókhalds viðkomandi reikningsárs.

4. gr.

Kort, blöð og önnur hjálpargögn, svo og yfirlit og gögn um afstemmingar, sem um er fjallað í kafla þessum, skal geyma eins og önnur bókhaldsgögn.

II. KAFLI

Um fylgiskjöl.

5. gr.

Þau útgjöld, sem færð eru í bækurnar, þar með taldar hvers konar útborganir, skulu byggjast á áreiðanlegum og fullnægjandi skjölum. Slík skjöl skulu m. a. bera með sér nafn, nafnnúmer og heimilisfang útgefanda, dagsetningar (útgáfudag, móttökudag og/eða greiðsludag), tegund viðskipta, magn, einingarverð og heildarfjárhæð. Einnig skulu skjölin að jafnaði bera með sér nafn og heimilisfang eða annað auðkenni kaupanda eða greiðanda. Að öðru leyti skal útfylling fylgiskjala vera samkvæmt góðum viðskiptavenjum.

6. gr.

Millifærslur, sem gerðar eru í bækurnar, skulu byggjast á fylgiskjölum, er hafi að geyma tilsvarandi upplýsingar og um getur í 5. gr. þessarar reglugerðar, eftir því sem við á. Varðandi leiðréttingarfærslur skal vísa til fyrri fylgiskjala og getið ástæðna fyrir færslunum. Á fyrri fylgiskjölum skal að jafnaði vísað til leiðréttingar.

7. gr.

Þær tekjur, sem færðar eru í bækurnar, þar með taldar hvers konar innborganir, skulu byggjast á áreiðanlegum og fullnægjandi skjölum.

8. gr.

Sérhver sala eða afhending á vörum, verðmætum og þjónustu, skal skráð í frumbækur, jafnskjótt og salan eða afhendingin fer fram, þar með talin úttekt til eigin nota eða neyzlu, hvers konar afborganaviðskipti, viðskipti gegn víxlum eða viðskipti, sem fram fara á annan hliðstæðan hátt. Ef afhending seldra vara fer ekki fram í einu lagi, skal skrá hverja einstaka afhendingu í frumbækur.

Í bækur þessar skal skrá dagsetningu, nafn og heimilisfang kaupanda, tegund sölu, magn, einingarverð og heildarfjárhæð. Hver nóta eða reikningur í frumbók skal einnig bera greinilega með sér nafn, nafnnúmer og heimilisfang seljanda.

Heimilt er að hafa laus reikningseyðublöð í stað frumbóka. Blöð frumbóka og laus reikningseyðublöð skulu vera fyrir fram tölusett í samfelldri töluröð, enda sé ekki notað öruggara eftirlitskerfi.

Frumbækur eða reikningar skulu færðir a. m. k. í tvíriti. Óski viðskiptamaður þess, skal honum ætíð látið í té samrit í hvert sinn, er afhending vöru eða þjónustu fer fram. Eitt eintak skal varðveitt í samfelldri töluröð, og skal vera hægt að rekja færslu á sölu í bókhald til þeirra frumgagna, sem færslurnar byggjast á.

9. gr.

Þegar seldum verðmætum er skilað til seljanda, skal gefa út innleggsnótu (kreditnótu). Sama gildir um afslátt, sem veittur er, eftir að nóta eða reikningur hefur verið skrifaður, svo og leiðréttingar á fyrri reikningum.

10. gr.

Þeir, sem taka framleiðslu annarra til vinnslu og/eða endursölu, skulu gefa út innleggsnótur, (afreikninga) eða móttökukvittanir, og gilda sömu reglur um efni þeirra og raktar eru í 8. gr., eftir því sem við á. Á þetta m. a. við um kaup eða móttöku samlaga, samvinnufélaga og annarra aðila á framleiðsluvörum bænda, sjávarafla og hvers konar iðnaðarvörum, fullunnum og hálfunnum.

11. gr.

Staðgreiðslusala smálsöluverzlana og hliðstæðra aðila, svo og persónuleg þjónusta, sem veitt er gegn staðgreiðslu, er undanþegin skráningarskyldu í frumbók skv. 8.—10. gr. þessarar reglugerðar. Þegar slík sala er ekki færð í fyrir fram tölusettar frumbækur eða á reikninga, sbr. 8. gr., skal annað hvort nota áritaða strimla úr lokuðum sjóðvélum sem fylgiskjöl fyrir innfærslu á staðgreiðslusölu í bókhald eða færa daglega staðgreiðslusöluyfirlit í fyrir fram innbundna, tölusetta bók, sem liggja skal til grundvallar fyrir færslu á staðgreiðslusölu í bókhald.

Í slíkri bók skal a. m. k. eftirfarandi koma fram:

Peningar og ávísanir við lok starfsdags		Kr.	.....
+ Útborganir, nánar tilgreint t. d. á eftirfarandi hátt:			
Greidd vörukaup	Kr.	.....	
Greidd laun	—	.....	
Úttekt eiganda	—	.....	
Aðrar útborganir	—	.....	Kr. .....
			Kr. .....

÷ Innborganir, sem ekki eru staðgreiðslusala, nánar tilgreint t. d. á eftirfarandi hátt:

Innborganir viðskiptaskulda	Kr.		
Innborguð húsaleiga	—		
Aðrar innborganir	—		Kr.
			Kr.
÷ Peningar við upphaf starfsdags		—	
Staðgreiðslusala dagsins			Kr.

Gögn fyrir staðgreiðslutölu samkvæmt þessari grein, skal deildarstjóri eða annar ábyrgur starfsmaður árita.

12. gr.

Þegar notað er annað öruggt eftirlitskerfi en lýst er í 8.—11. gr., má veita undanþágu frá einstökum ákvæðum þeirra.

III. KAFLI
Ýmis ákvæði.

13. gr.

Fyrir brot á reglugerð þessari skal refsað samkvæmt ákvæðum almennra hegningarlaga.

14. gr.

Reglugerð þessi, sem sett er samkvæmt heimild í lögum nr. 51/1968 um bókhald, öðlast gildi 1. janúar 1973.

Fjármálaráðuneytið, 29. desember 1972.

Halldór E. Sigurðsson.

Jón Sigurðsson.

Nr. 355. 29. desember 1972.

REGLUGERÐ

um flokkun bygginga og annarra mannvirkja til fyrninga og um flokkun íbúðarhúsnæðis til fyrninga og viðhaldskostnaðar.

1. gr.

Fyrning bygginga og annarra mannvirkja, annarra en íbúðarhúsnæðis, sem um ræðir í 2. gr., skal, að vali skattþegns við upphaf fyrningartíma, vera fastur árlegur hundraðshluti af heildarfyrningarverði eignanna og innan þeirra marka, sem hér greinir:

a. Byggingar úr steinsteypu:

	Lágmarks hundraðshluti	Hámarks hundraðshluti
Skrifstofuhús	1.0	2.0
Verzlunarhús	1.0	2.0
Verksmiðju-, verkstæðis- og vörugeymsluhús, svo og önnur atvinnurekstrarhús, ótalin annars staðar, s. s. benzínstöðvarhús, gisti- og veitingahús og útihús á bújörðum	2.0	4.0

Nú er sama byggingin notuð til mismunandi starfsemi, sem fellur undir mismunandi fyrningarflokka, og skal þá heildarfyrningarverð hennar skiptast í fyrningarflokka í hlutfalli við rúmmál, þó þannig, að sé bygging notuð að 75% rúmmáls eða meir til starfsemi, er fellur undir sama fyrningarflokk, skal byggingin í heild háð þeim fyrningarflokki.

b. Byggingar, hlaðnar úr steinum, byggðar úr timbri eða stáli, eru háðar fyrningarflokkum skv. a-lið, en lágmarks og hámarks fyrningarhundraðshlutar, sem þar greinir, skulu hækkaðir:

Af húsum hlöðnum úr steinum	um 30%
Af húsum byggðum úr timbri eða stáli	um 100%

c. Aðrar byggingar og mannvirki:

	Lágmarks hundraðshluti	Hámarks hundraðshluti
Benzíngeymar og dælur til benzínsölu	5.0	10.0
Bryggjur og plön úr steypu eða steini	2.5	5.0
Bryggjur og plön úr timbri eða stáli	5.0	10.0
Dráttarbrautir	5.0	10.0
Gróðurhús	5.0	10.0
Loðdýrabú og tilheyrandi girðingar	5.0	10.0
Lýsis-, olíu- og vatnsgeymar úr steypu	3.0	6.0
Lýsis-, olíu- og vatnsgeymar úr stáli	4.0	8.0
Rafstöðvar (dísil- og gufuknúnar)	4.0	8.0
Rafstöðvar (vatnsorkuknúnar)	2.0	4.0
Ræktun á bújörðum	5.0	10.0

Lágmarks- og hámarkshundraðshlutar byggingar og annarra mannvirkja, sem ekki eru sérstaklega tilgreind í a—c liðum þessarar greinar, skulu ákvarðaðir af ríkisskattstjóra, að fenginni umsókn þar um frá skattþegni hverju sinni.

2. gr.

a. Fyrning íbúðarhúsnæðis skal vera fastur árlegur hundraðshluti af fasteignamatsverði íbúðarhúsnæðisins, sem hér greinir:

Íbúðarhúsnæðis úr steinsteypu	1.0%
Íbúðarhúsnæðis hlöðnu úr steinum	1.3%
Íbúðarhúsnæðis úr timbri	2.0%

b. Árlegur frádráttarbær viðhaldskostnaður íbúðarhúsnæðis skal, í stað raunverulegs viðhaldskostnaðar, vera fastur hundraðshluti af fasteignamatsverði íbúðarhúsnæðisins, sem hér greinir:

Íbúðarhúsnæðis úr steini	1.5%
Íbúðarhúsnæðis úr timbri	2.0%

Til íbúðarhúsnæðis skv. a- og b-liðum teljast bílskúrar, sem byggðir eru skv. byggingarleyfi eða í tengslum við íbúðarhúsnæði.

3. gr.

Reglugerð þessi, sem sett er skv. ákvæðum 3. tl. C-liðs og heimildum skv. E-lið 15. gr. laga nr. 68 15. júní 1971 og áorðnum breytingum skv. ákvæðum 3. og 9. tl. 7. gr. laga nr. 7 23 marz 1972 öðlast gildi þegar í stað og skal koma til framkvæmda við álagningu tekjuskatts og eignarskatts fyrir skattárið 1972. Jafnframt falla úr gildi, eftir því sem við á, ákvæði 25. gr., 28. gr. og B-liðs 31. gr. reglugerðar nr. 245 31. desember 1963 um tekjuskatt og eignarskatt og 1. gr. reglugerðar nr. 79 10. marz 1966 um breyting á þeirri reglugerð. Enn fremur fellur úr gildi reglugerð nr. 228 30. desember 1971 um flokkun bygginga og annarra mannvirkja til fyrninga og um flokkun íbúðarhúsnæðis til fyrninga og viðhaldskostnaðar og reglugerð nr. 7 3. febrúar 1972 um breyting á þeirri reglugerð.

Fjármálaráðuneytið, 29. desember 1972.

Halldór E. Sigurðsson.

Jón Sigurðsson.

Nr. 356. 30. desember 1972.

REGLUGERÐ

um breyting á reglugerð nr. 7 22. janúar 1964 um iðgjöld til slysatrygginga samkvæmt 40. gr. laga nr. 40 1963 um almannatryggingar, sbr. reglugerð nr. 60 1969.

1. gr.

2. gr. orðist svo:
Vikugjöld í hverjum áhættuflokki skulu vera sem hér segir:

Áhættuflokkur	Iðgjöld, kr. á viku
1.	11
2.	15
3.	28
4.	28
5.	43
6.	69
7.	100
8.	143
9.	193
10.	231

2. gr.

Í 3. málsgr. 4. gr. komi „2 750 krónur“ í stað „2 400 krónur“.

3. gr.

3. gr. orðist svo:

Fyrir ökumenn bifreiða skal vikugjald vera kr. 15.00 (2. áhættuflokkur).
Fyrir áhafnir flugvéla skal vikugjald vera kr. 143.00 (8. áhættuflokkur).

4. gr.

9. gr. orðist svo:

Fyrir áhafnir skipa skal vikugjald vera sem hér segir:

Áhafnir róðrabáta og vélbáta undir 12 lestum kr. 143.00 (8. áhættuflokkur). Þó skal iðgjald af trillubátum aldrei vera lægra en kr. 2 100.00.

Áhafnir flutningaskipa 100 lesta og stærri kr. 193.00 (9. áhættuflokkur).

Áhafnir flutningaskipa undir 100 lestum en ekki undir 12 lestum kr. 231.00 (10. áhættuflokkur).

Áhafnir fiskiskipa 12 lesta og stærri kr. 231.00 (10. áhættuflokkur).

5. gr.

10. gr. orðist svo:

Áhættuiðgjald vegna slökkviliðsmanna, sem ekki eru fastráðnir, skal vera kr. 21.00 fyrir hverja kvaðningu, hvort sem er við æfingu eða slökkvistarf.

6. gr.

11. gr. orðist svo:

Föst ársiðgjöld skulu vera sem hér segir:

Vegna heimilisdráttarvélar	kr. 570.00
— rafstöðvar	— 290.00
— súgþurrkunartækis	— 290.00
— heyblásara (saxblásara, heybyssu)	— 290.00
— bifhjóls	— 930.00
— reiðhjóls með hjálparvél	— 930.00

Reglugerð þessi er sett samkvæmt heimild í 36. gr. laga nr. 67 1971 um almannatryggingar, til að gilda frá 1. janúar 1973. Jafnframt er úr gildi felld reglugerð nr. 257 30. desember 1971 um breytingu á reglugerð nr. 7 22. janúar 1964, um iðgjald til slysatrygginga samkvæmt 40 gr. laga nr. 40 1963 um almannatryggingar, sbr. reglugerð nr. 60/1969.

Heilbrigðis- og tryggingamálaráðuneytið, 30. desember 1972.

Magnús Kjartansson.

Páll Sigurðsson.

AUGLÝSING

um söluskatt af innfluttum prentuðum bókum, bæklingum o. fl. á erlendu máli í tollskrárnúmeri 49.01.09.

Ráðuneytið tilkynnir hér með þeim aðilum, sem hlut eiga að máli, að það hefur ákveðið samkvæmt heimild í 6. sbr. 7. gr. laga nr. 10 22. marz 1960, um söluskatt, að hækka lágmarksupphæð tollverðs af söluskattsfrjálum innflutningi í tollskrárnúmeri 49.01.09, sbr. leiðbeiningar ráðuneytisins um aðflutningsskjöl o. fl. frá janúar 1971, úr 350 kr. í 10 000 kr.

Niðurfellingin er því skilyrði bundin, að um sé að ræða innflutning til eigin nota og að varan sé ekki ætluð til endursölu.

Niðurfellingin tekur þó ekki til sýnishorna, heldur fer um greiðslu söluskatts af þeim samkv. leiðbeiningum til tollyfirvalda um tollmeðferð á verðlitlum sýnishornum.

Fjármálaráðuneytið, 31. janúar 1972.

F. h. r.

Björn Hermannsson.

Þorsteinn Ólafsson.

Nr. 358.

REIKNINGUR

Félagsstofnunar stúdenta fyrir árið 1971.

Rekstrarreikningur fyrir árið 1971.

Gjöld:

Vörunotkun			kr. 13 244 271
Laun	kr.	6 049 004	
Launatengd gjöld	—	346 147	
Fæði starfsfólks	—	60 000	
			— 6 455 151
Umboðslaun			— 266 393
Raforka og hiti	kr.	1 278 061	
Hreingerningar, ræstivörur	—	727 740	
Fasteignagjöld, vatnsskattur	—	221 994	
Viðhald og viðgerðir	—	1 178 213	
			— 3 406 008
Akstur	kr.	21 797	
Bifreiðastyrkir	—	39 000	
Tryggingar	—	63 681	
Umbúðir	—	21 278	
Símkostnaður, burðargjöld	—	199 243	
Pappír, prentun, ritföng	—	207 958	
Auglýsingar, skreytingar	—	90 519	
Endurskoðun, reikningagerð	—	93 500	
Risna	—	31 729	
Ýmislegt	—	42 477	
			— 811 182

Veittir styrkir			— 132 738
Vextir, bankakostnaður			— 64 144
Fyrningar			— 651 646
Tekjur umfram gjöld:			
Af rekstri	kr.	1 483 542	
Framlög til bygginga	—	7 457 500	
			— 8 941 042
			Kr. 33 972 575

Tekjur:

Vörusala			kr. 17 852 558
Húsaleiga			— 5 423 187
Skráningargjöld til reksturs	kr.	814 500	
Skráningargjöld til byggingarsjóðs	—	957 500	
			— 1 772 000
Ýmsar tekjur			— 162 514
Vaxtatekjur			— 67 764
Styrkur úr ríkissjóði:			
Til reksturs	kr.	2 030 000	
Til byggingarsjóðs Félagsheimilis	—	1 500 000	
Til byggingarsjóðs Hjónagarða	—	3 000 000	
			— 6 530 000
Styrkur úr borgarsjóði			— 164 552
Styrkur frá Happdrætti Háskóla Íslands til byggingarsjóðs Hjónagarða			— 2 000 000
			Kr. 33 972 575

Efnahagsreikningur hinn 31. desember 1971.

Eignir:

Veltufjármunir:		
Sjóður	kr.	10 942
Sparimerki	—	5 643
Bankainnstæður	—	1 528 539
Geymslufé	—	19 773
Útistandandi skuldir	—	959 097
Vörubirgðir	—	4 263 524
Veltufjármunir alls:	kr.	6 787 518
Fastafjármunir:		
Bundnar innstæður	kr.	20.638
Hlutabréf í Eimskipafélagi Íslands hf.	—	2 000
Innréttingar, húsbúnaður, áhöld	—	3 246 537
Gamli Garður — fasteignamat	—	10 126 000
Nýi Garður — fasteignamat	—	14 005 000
Félagsheimili stúdenta — fasteignamat 25 854 000	—	37 226 855
Undirbúningskostnaður vegna Hjónagarða	—	840 658
Fastafjármunir alls:	kr.	65 467 688
Eignir samtals:	kr.	72 255 206

Skuldir:

Skammstímaskuldir:		
Hlaupareikningur	kr.	203 290
Samþykktir víxlar	—	762 055
Skuldheimtumenn	—	1 881 115
Skuldheimtumenn — erlend mynt	—	2 498 470
Fyrir fram innborguð húsaleiga	—	401 034
Ógreiddir vextir	—	189 278
Skammstímaskuldir alls:	kr.	5 935 242
Langtímaskuldir:		
Skuldabréfalán	kr.	9 474 500
Langtímaskuldir alls:	kr.	9 474 500
Skuldir alls:	kr.	15 409 742
Eigið fé:		
Hrein eign 31. desember 1970	kr.	26 224 084
Hrein eign Stúdentaskiptasjóðs færð út	—	238 662
	kr.	25 985 422
Matshækkun Gamla og Nýja Garðs — í nýtt fasteignamat	—	21 919 000
Tekjur umfram gjöld 1971	—	8 941 042
Eigið fé alls:	kr.	56 845 464
Skuldir og eigið fé samtals:	kr.	72 255 206

Framanskráðan rekstrar- og efnahagsreikning pr. 31. desember 1971 fyrir Félagsstofnun stúdenta hef ég samið eftir bókhaldi stofnunarinnar að lokinni endurskoðun.

Reykjavík, 12. október 1972.

Atli Hauksson.

REIKNINGUR

Samábyrgðar Íslands á fiskiskipum fyrir árið 1971.

Rekstrarreikningur frá 1. janúar til 31. desember 1971.

Gjöld:

I.	Vélbátaflotinn:				
	Tjón		kr.	122 047 549.26	
	÷ hluti endurtryggjenda		—	79 650 703.00	
			Kr.	42 396 846.26	
	Tjónavarasjóður til næsta árs	kr. 41 880 104.00			
	÷ hluti endurtr.	— 27 640 470.00			
			—	14 239 634.00	
					kr. 56 636 480.26
II.	Skip Landhelgisgæzlunnar:				
	Tjón		kr.	5 171 953.00	
	÷ hluti endurtryggjenda		—	4 954 106.25	
			Kr.	217 846.75	
	Tjónavarasjóður til næsta árs	kr. 28 261 276.00			
	÷ hluti endurtr.	— 26 848 212.20			
			—	1 413 063.80	
					— 1 630 910.55
III.	Bátar yfir 100 rúml.:				
	Tjón		kr.	5 742 980.00	
	Tjónavarasjóður til næsta árs		—	6 120 000.00	
			Kr.	11 862 980.00	
	÷ tjónavarasjóður frá fyrra ári		—	3 758 800.00	
					— 8 104 180.00
IV.	Ábyrgðar- og slysa- og farangurstryggingar:				
	Tjón		kr.	660 048.20	
	Tjónavarasjóður til næsta árs		—	193 264.00	
			Kr.	853 312.20	
	÷ tjónavarasjóður frá fyrra ári		—	55 314.00	
					— 797 998.20

Ríkisprentsmiðjan Gutenberg.

V.	Rekstrarkostnaður		kr.	6 762 526.25	
	Aðstöðugjald		—	1 404 589.00	
			Kr.	8 167 115.25	
	÷ hluti Bráðafúadeildar í kostn.		—	1 690 631.56	
					kr. 6 476 483.69
VI.	Umboðslaun:				
	Umboðslaun til bátaábyrgðarfél.		kr.	6 986 742.22	
	Umboðslaun v/báta yfir 100 rúml.		—	416 031.30	
	Umboðslaun v/áb., slysa og far.tr.		—	40 967.70	
					— 7 443 741.22
VII.	Vaxtagjöld				— 434 759.22
VIII.	Afskriftir:				
	Lágmúli 9	10% af 3 000 000.00	kr.	300 000.00	
	Innréttingar	20% — 1 606 318.02	—	321 263.60	
	Skrifstofuáh.	12% — 1 055 720.48	—	126 686.45	
	— II.	12% — 141 765.00	—	17 011.80	
	Björg.áh. I.	12% — 331 269.14	—	39 752.30	
	— II. í 6 mán.	12% — 181 874.60	—	10 912.47	
					— 815 626.62
IX.	Tekjuafgangur				— 8 604 014.59
					Kr. 90 944 194.35

Tekjur:

I.	Vélbátaflotinn:				
	1. Tjónavarasjóður frá fyrra ári		kr.	59 875 290.00	
	÷ hluti endurtryggjenda		—	41 064 167.00	
			Kr.	18 811 123.00	
	2. Iðgjöld	kr. 144 404 360.84			
	÷ hluti endurtr.	— 95 006 420.00			
			—	49 397 940.84	
			Kr.	68 209 063.84	
	3. Yfirf. til vara fyrir endurgr.iðgj.	kr. 10 627 000.00			
	÷ hluti endurtr.	— 6 907 550.00			
		Kr. 3 719 450.00			
	4. Iðgj. varasj. frá fyrra ári	— 1 800 000.00			
			—	1 919 450.00	
					kr. 66 289 613.84
	5. Umboðslaun				— 12 743 939.00
II.	Skip Landhelgisgæzlunnar:				
	Tjónavarasjóður frá fyrra ári		kr.	2 252 792.00	
	÷ hluti endurtryggjenda		—	2 140.153.00	
			Kr.	112 639.00	
	2. Iðgjöld	kr. 17 697 431.00			
	÷ hluti endurtr.	— 16 799 385.25			
			—	898 045.75	
					— 1 010 684.75

	3. Umboðslaun		kr.	1 280 283.90
III.	Bátar yfir 100 rúml.:			
	Iðgjöld		—	7 769 053.60
IV.	Ábyrgðar-, slysa- og farangurstryggingar:			
	Iðgjöld	kr. 2 993 965.20		
	÷ hluti endurtryggjenda	— 1 670 164.00		
			—	1 323 801.20
V.	Vaxtatekjur	kr. 495 129.90		
	Hagnaður af sölu áhalda	— 31 688.16		
			—	526 818.06
			Kr.	90 944 194.35

Efnahagsreikningur hinn 31. desember 1971.

Eignir:

I.	Sjóður	kr. 186 715.50		
	Innstæður í hlaupareikningum	— 1 998 177.60		
	Innstæður í sparisjóðsbókum	— 8 169 804.70		
			kr.	10 354 697.80
II.	Útistandandi skuldir		—	154 540 190.72
	Geymslufé		—	255 827.00
III.	Verðbréfaeign	kr. 2 553 825.60		
	Víxileign	— 3 837 817.50		
	Hlutabréf: Björgunarfélagið h.f.	— 230 000.00		
	— Verzlanasambandið h.f.	— 10 000.00		
			—	6 631 643.10
IV.	Lágmúli 9	kr. 3 000 000.00		
	Lágmúli 9, innréttingar	— 1 606 318.02		
		Kr. 4 606 318.02		
	Fyrning til 31.12. 1971	— 2 485.054.40		
			—	2 121 263.62
V.	Skrifstofuáhöld I	kr. 1 055 720.48		
	Skrifstofuáhöld II	— 141 765.00		
		Kr. 1 197 485.48		
	Fyrning til 31.12. 1971	— 977 901.03		
			—	219 584.45
	Björgunaráhöld I	kr. 331 269.14		
	Björgunaráhöld II	— 181 874.60		
		Kr. 513 143.74		
	Fyrning til 31.12. 1971	— 201 801.72		
			—	311 342.02
			Kr.	174 434 548.71

Skuldir:

I.	Stofnfé ríkissjóðs		kr.	2 000 000.00
II.	Skuldheimtumenn		—	84 552 673.35
	Ógreiddur launaskattur	kr. 45 302.00		
	— söluskattur	— 32 778.00		
	— kostnaður	— 16 638.00		
			—	94 718.00
III.	Tjóna- og iðgjaldavarasjóður:			
	Vélbátaflotinn fyrir tjónum	kr. 41 880 104.00		
	Vélbátaflotinn fyrir iðgjöldum	— 10 627 000.00		
	Skip Landhelgisgæzlunnar fyrir tjónum	— 28 261 276.00		
	Bátar yfir 100 rúmlestir	— 6 120 000.00		
	Áb.-, slysa- og farangurstryggingar	— 193 264.00		
		Kr. 87 081 644.00		
	÷ hluti endurtryggjenda	— 61 396 232.20		
			—	25 685 411.80
IV.	Höfuðstóll 31.12. 1970	kr. 53 497 730.97		
	Tekjuafgangur 1971	— 8 604 014.59		
			—	62 101 745.56
			Kr.	174 434 548.71

Stjórn Samábyrgðar Íslands á fiskiskipum.

Matthías Bjarnason. **Jón Árnason.** **Jón Sigurðsson.**

Birgir Finnsson. **Andrés Finnbogason.**

Reykjavík, 29. júní 1972.

Páll Sigurðsson.

Framanskráður rekstrar- og efnahagsreikningur fyrir árið 1971 er saminn eftir bókhaldi stofnunarinnar, sem við höfum endurskoðað.

Sparisjóðs- og hlaupareikningsinnstæður ásamt verðbréfaeign hafa verið sannreyndar.

Reykjavík, 14. júlí 1972.

Endurskoðunarskrifstofa Björns E. Árnasonar.

Árni Björnsson.

REIKNINGUR

Samábyrgðar Íslands á fiskiskipum fyrir árið 1971.

(Bráðafúadeild.)

Rekstrarreikningur frá 1. janúar til 31. desember 1971.

Gjöld:

I. Uppgerð tjón á árinu	kr.	12 935 618.00	
Tjónavarasjóður til næsta árs	—	26 213.320.00	
	Kr.	39 148 938.00	
Tjónavarasjóður frá fyrra ári	—	13 688 324.00	
			kr. 25 460 614.00
II. Reksturskostnaður	kr.	2 030 080.72	
Fúarannsóknir	—	29 239.00	
Aðstöðugjald	—	56 511.00	
			— 2 115 830.72
III. Vextir			— 21 967.00
IV. Afskrifað af rakaeyð.tækjum, 12% af kr. 480 832.17			— 57 699.86
			Kr. 27 656 111.58

Tekjur:

I. Iðgjöld	kr.	22 476 973.75
II. Vaxtatekjur	—	2 137 325.20
III. Rekstrarhalli 1971	—	3 041 812.63
	Kr.	27 656 111.58

Efnahagsreikningur hinn 31. desember 1971.

Eignir:

I. Innstæður á hlaupareikningum	kr.	613 307.70	
Innstæður á sparisjóðsbókum	—	6 676 395.80	
Sjóður	—	1 800.00	
			kr. 7 291 503.50
II. Útistandandi skuldir			— 47 320 671.90
Víxileign			— 4 430 803.10
III. Verðbréf			— 14 550 482.60
IV. Fyrirfram gr. söluskattur	kr.	38 712.42	
Eign í m/b Reyni	—	233 674.79	
Fúavarnarefni	—	108 396.10	
			— 380 783.31
V. Skrifstofuáhöld	kr.	110 580.30	
Fyrning pr. 31.12. 1971	—	99 522.27	
			— 11 058.03
Rakaeyðingartæki	kr.	480 832.17	
Fyrning pr. 31.12. 1971	—	294 235.20	
			— 186 596.97
			Kr. 74 171 899.41

Skuldir:

I. Skuldheimtumenn			kr. 6 498 652.54
II. Tjónavarasjóður til næsta árs	kr. 26 213 320.00		
Greitt upp í óuppgerð tjón	— 14 690 967.60		
			— 11 522 352.40
III. Höfuðstóll 31.12. 1970	kr. 59 192 707.10		
Rekstrarhalli 1971	— 3 041 812.63		
			— 56 150 894.47
			Kr. 74 171 899.41

Stjórn Samábyrgðar Íslands á fiskiskipum.

Matthías Bjarnason, Jón Árnason. Jón Sigurðsson.
Birgir Finnsson. Andrés Finnbogason.

Reykjavík, 29. júní 1972.
Páll Sigurðsson.

Framanskráður rekstrar- og efnahagsreikningur hinn 31.12 1971 er saminn eftir bókum deildarinnar, sem við höfum endurskoðað.

Reykjavík, 13. júlí 1972.
Endurskoðunarskrifstofa Björns E. Árnasonar.
Árni Björnsson.

Nr. 361.

REIKNINGUR

Aflatryggingasjóðs sjávarútvegsins 1971.

Almenna deild bátaflotans.

Tekju- og gjaldareikningur fyrir árið 1971.

Gjöld:

Bætur vegna aflabrests 1970	kr. 974 434.00		
Bætur vegna aflabrests 1971	— 86 310 364.00		
		kr.	87 284 798.00
Sameiginlegur kostnaður skv. meðfylgjandi sundurliðun		—	1 624 407.00
Tekjur umfram gjöld		—	27 904 609.70
		Kr.	116 813 814.70

Tekjur:

Útflutningsgjald af fiskafurðum bátaflotans	kr.	116 521 559.70
Vaxtatekjur	—	292 255.00
	Kr.	116 813 814.70

Efnahagsreikningur 31. desember 1971.

Eignir:

Bankainnstæða á hlr. 3011 í Seðlabanka Íslands		kr.	695 783.90
Bankainnstæða á hl. 3016 í Seðlabanka Íslands		—	1 347 090.80
Jöfnunardeild aflatryggingasjóðs		—	97 931 209.11
		Kr.	99 974 083.81

Skuldir:

Ógreiddar bætur vegna aflabrests		kr.	26 413 200.00
Stofnfé 1/1. 1971	kr. 2 500 000.00		
Stofnfé Síldveiðideildar, yfirtekið	— 2 500 000.00		
		—	5 000 000.00
Höfuðstólsreikningur 1/1 1971	kr. 70 731 503.44		
+ Tekjur umfram gjöld skv. meðfylgjandi tekju- og gjaldareikningi	— 27 904 609.70		
	Kr. 98 636 113.14		
÷ Skuldir umfram eignir Síldveiðideildar, yfirteknar	— 30 075 229.33		
		—	68 560 883.81
		Kr.	99 974 083.81

Almenna deild togaraflotans.

Tekju- og gjaldareikningur fyrir árið 1971.

Gjöld:

Bætur vegna aflabrests		kr.	19 010 420.00
Sameiginlegur kostnaður skv. meðfylgjandi sundurliðun		—	246 383.00
		Kr.	19 256 803.00

Tekjur:

Útflutningsgjald af fiskafurðum togaraflotans		kr.	17 674 319.00
Vaxtatekjur		—	209 907.00
Gjöld umfram tekjur		—	1 372 577.00
		Kr.	19 256 803.00

Efnahagsreikningur 31. desember 1971.

Eignir:

Bankainnstæða á hlr. 3010 í Seðlabanka Íslands		kr.	3 208 574.60
Bankainnstæða á hlr. 3017 í Seðlabanka Íslands		—	62 400.00
Ríkissjóður Íslands, ógreitt stofnfé		—	12 500 000.00
Skuldir umfram eignir:			
Skuldir umfram eignir 1/1. 1971	kr. 129 317 631.44		
+ Gjöld umfram tekjur skv. meðfylgjandi tekju- og gjaldareikningi	— 1 372 577.00		
		—	130 690 208.44
		Kr.	146 461 183.04

Skuldir:

Ógreiddar bætur vegna aflabrests	kr.	19 010 420.00
Óinnleyst skuldabréf og vaxtamiðar	—	62 400.00
Jöfnunardeildin	—	89 888 363.04
Stofnfé	—	37 500 000.00
	Kr.	146 461 183.04

Jöfnunardeild.

Tekju- og gjaldareikningur fyrir árið 1971.

Gjöld:

Sameiginlegur kostnaður skv. meðfylgjandi sundurliðun	kr.	467 697.60
Tekjur umfram gjöld	—	43 250 256.40
	Kr.	43 717 954.00

Tekjur:

Framlag ríkissjóðs, 25% af útflutningsgjaldi	kr.	33 548 970.00
Vextir	—	10 106 306.00
Vísitöluuppbót	—	62 678.00
	Kr.	43 717 954.00

Efnahagsreikningur 31. desember 1971.

Eignir:

Bankainnstæða á hlr. 3015 í Seðlabanka Íslands	kr.	229 111 715.60
Bankainnstæða á hlr. 3019 í Seðlabanka Íslands	—	100 000.00
Almenna deild togaraflotans	—	89 888 363.04
Ríkissjóður, viðskiptareikningur	—	123 167 507.68
Verðbréf	—	4 483 000.00
Óinnheimtir áfallnir vextir og vísitöluuppbót	—	255 642.00
Skrifstofuáhöld	—	37 500.00
	Kr.	447 043 728.32

Skuldir:

Ógreiddur kostnaður		kr.	401 520.00
Almenna deild bátaflotans		—	97 931 209.11
Höfuðstólsreikningur 1/1. 1971	kr. 305 460 742.81		
+ Tekjur umfram gjöld skv. meðfylgjandi tekju- og gjaldareikningi	— 43 250 256.40		
		—	348 710 999.21
		Kr.	447 043 728.32

Heildar tekju- og gjaldareikningur fyrir árið 1971.

Tekjur:

Allar deildir Aflatryggingasjóðs:			
Útflutningsgjald af sjávarafurðum	kr. 134 195 878.70		
Mótframlag ríkissjóðs ¼ hluti	— 33 548 970.00		
		kr.	167 744 848.70
Vaxtatekjur og vísitöluuppbót		—	10 671 146.00
		Kr.	178 415 994.70

Gjöld:

Bætur vegna aflabrests	kr.	106 295 218.00
Kostnaður vegna starfsemi sjóðsins	—	2 338 487.60
Tekjur umfram gjöld	—	69 782 289.10
	Kr.	178 415 994.70

Tekjur umfram gjöld. Sundurliðun eftir deildum:

Jöfnunardeildin	kr.	43 250 256.40
Almenna deild bátaflotans	—	27 904 609.70
	Kr.	71 154 866.10

Gjöld umfram tekjur:

Almenna deild togaraflotans	kr.	÷ 1 372 577.00
	Kr.	69 782 289.10

Hér með fylgja ársreikningar Aflatryggingasjóðs, þ. e. Almennu deildar bátaflotans, Almennu deildar togaraflotans og Jöfnunardeildar fyrir árið 1971.

Reikningar þessir eru samdir af okkur eftir bókum sjóðsins, sem við höfum endurskoðað.

Við höfum fullvissað okkur um að tilgreindar bankainnstæður og verðbréfaeign eru fyrir hendi.

Við höfum sannreynt viðskiptastöðu Aflatryggingasjóðs við Ríkissjóð Íslands pr. 31. desember 1971.

Reykjavík, 17. nóvember 1972.

Björn Steffensen og Ari Ó. Thorlacius, endurskoðunarstofa.

Guðni S. Gústafsson.

Í stjórn.

Már Elísson. **Tryggvi Helgason.** **Sigfús Bjarnason.**

Ingimar Einarsson. **Ingólfur Arnarson.** **Ágúst Flygenring.**

Örn Steinsson.

REIKNINGUR

Áhafnadeildar Aflatryggingasjóðs 1971.

Tekju- og gjaldareikningur fyrir árið 1971.

Gjöld:

Hlutdeild í fæðiskostnaði sjómanna			kr. 146 117 715.00
Kostnaður greiddur Fiskifélagi Íslands	kr.	900 000.00	
Kostnaður vegna trúnaðarmanna	—	40 000.00	
Launagreiðslur	—	134 057.20	
Endurskoðun og reikningsskil	—	57 000.00	
Pappír, prentun og ritföng	—	90 914.00	
Ferða- og bifreiðakostnaður	—	45 846.70	
Ýmiss kostnaður	—	6 896.00	
			— 1 274 713.90
			Kr. 147 392 428.90

Tekjur:

Útflutningsgjald af sjávarafurðum	kr.	159 196 316.80	
÷ Endurgreitt v. togara v. 1969, 1970 og 1971	—	38 346 685.00	
			kr. 120 849 631.80
Vaxtatekjur			— 1 836 364.00
Gjöld umfram tekjur			— 24 706 433.10
			Kr. 147 392 428.90

Efnahagsreikningur fyrir árið 1971.

Eignir:

Veltufjármunir:			
Inneignir í bönkum	kr.	5 087 682.10	
Viðskiptareikningur ríkissjóðs	—	9 196 850.70	
			kr. 14 284 532.80
Fastafjármunir:			
Skrifstofuáhöld			— 29 500.00
			Kr. 14 314.032.80

Skuldir:

Skammtímaskuldir:			
Ógreiddur kostnaður	kr.	697 000.00	
Ógreidd hlutdeild í fæðiskostnaði sjómanna	—	40 439 340.00	
			kr. 41 136 340.00
Eigið fé:			
Skuldir umfram eignir 1/1. 1971	kr.	2 115 874.10	
Gjöld umfram tekjur árið 1971	—	24 706 433.10	
			— ÷26 822 307.20
			Kr. 14 314.032.80

Efnahagsreikningur þessi og meðfylgjandi tekju- og gjaldareikningur Áhafnadeildar Alfatryggingasjóðs eru samdir af okkur eftir bókum deildarinnar, sem við höfum endurskoðað.

Við höfum fullvissað okkur um að tilgreindar bankainnstæður eru fyrir hendi.

Við höfum sannreynt viðskiptastöðu Áhafnadeildarinnar við Ríkissjóð Íslands pr. 31. desember 1971.

Reykjavík, 17. nóvember 1972.

Björn Steffensen og Ari Ó. Thorlacius, endurskoðunarstofa.

Guðni S. Gústafsson.

Í stjórn.

Már Elísson. **Tryggvi Helgason.** **Sigfús Bjarnason.**

Ingimar Einarsson. **Ingólfur Arnarson.** **Ágúst Flygenring.**

Örn Steinsson.

Nr. 363.

REIKNINGUR

yfir tekjur og gjöld Fiskimannasjóðs Kjalarnessþings árið 1972.

Tekjur:

1.	**Eign frá fyrra ári:**			
	a. Verðtryggð spariskírteini A 05609—A 05610, B 2486—B 02487, C 00010 og C 02191 frá 1964	kr.	25 000.00	
	b. Vextir af sömu skírteinum til 10/1. 1971	—	13 850.00	
	c. Verðtryggð spariskírteini 1969 1. fl. I nr. B 01002—B 01007	—	60 000.00	
	d. Vextir af sömu skírteinum frá 20/2. 1970 til 20/2. 1971	—	3 000.00	
	e. Innstæða í sparisjóðsbók nr. 21871 í Landsb. ..	—	16 777.00	
				kr. 118 627.40
2.	**Vextir:**			
	a. Af verðtryggðum spariskírteinum 1. fl. 1969 frá 20/2. 1971 til 20/2. 1972	kr.	3 150.00	
	b. Af sparisjóðsinnstæðu	—	906.40	
				— 4 056.40
3.	Vísitöluuppót af verðtryggðum spariskírteinum kr. 25.000 frá 1964 innleystum 1972 Fskj. 1			— 57 040.00
				Samtals kr. 179 723.80

Gjöld:

1. Greiddur styrkur til 13 ekkna. Fskj. 2—6		kr.	6 500.00
2. Eign í árslok:			
a. Verðtryggð spariskírteini 1969 1. fl. I nr. B 01002—B 01007	kr. 60 000.00		
b. Vextir af sömu skírteinum frá 20/2. 1970 til 20/2. 1972	— 6 150.00		
c. Verðtryggð spariskírteini 1. fl. 1972 nr. C 00016 og 17, keypt 1972. Fskj. 7	— 100 000.00		
d. Innstæða í sparisjóðsbók nr. 21871 í Landsb. ..	— 7 073.80		
		—	173 223.80
	Samtals	kr.	179 723.80

Tollstjórinn í Reykjavík, 31. desember 1972.

Torfi Hjartarson.

Nr. 364.

AUGLÝSING

um innheimtu ýmissa gjalda með viðauka.

Ríkisstjórnin hefur ákveðið að nota heimild laga frá 31. desember 1972 og innheimta á árinu 1973 með viðauka eftirtalin gjöld til ríkissjóðs:

a. Með 140% viðauka stimpilgjald af öðru en afsölum fyrir fasteignum og skipum, leigusamningum um jarðir og lóðir og af kaupmálum.
b. Með 140% viðauka leyfisbréfagjöld, önnur en þau, er um ræðir í aukatekjulögum nr. 104/1965.

Álagið skal reikna þannig, að hver gjaldeining hækki um þann hundraðshluta, sem um ræðir í 1. gr., en brot úr eyri, sem myndast við viðbót þessa, skal sleppt.

Fjármálaráðuneytið, 31. desember 1972.

F. h. r.
Jón Sigurðsson.

Kristján Thorlacius.

AUGLÝSING

frá Vörumerkjaskrárritara, Reykjavík.

I. Vörumerki skrásett árið 1972.

Skrás. 1972, nr. 1. Skráningard. 10. febr. 1972.
T 492/1970. Tilkynnt 2. nóvember 1971, kl. 11.45.

YORKAIRE

Borg-Warner Corporation, 200 South Michigan Avenue, Chicago, Illinois, U. S. A.

Umboðsmaður: Sigurgeir Sigurjónsson, Óðinsgötu 4, Reykjavík.

Vélar og vélakerfi fyrir meðferð á lofti, rakaaukandi og rakaeyðandi kerfi, loftræstikerfi svo og kerfi til að framleiða ís og ískrem, kerfi til kælingar, frystingar og hitunar og hlutar til þeirra, og fylgihlutar til allra ofangreindra kerfa, frystivélar, þéttar og stjórntæki. Kælitæki og vélar, ísframleiðslutæki og vélar, loftræstitæki, loftrakaaukatæki, rakaeyðingartæki fyrir loft, blásarar, kælirör, hitunarrör, úðarar, dælur, rafalar, þjöppur, hreyflar, kælikerfi, loftræstikerfi, sigti, loftræstitæki, blásarar, rör, stokkar, ventlar, útblástursrör. Vélar og tæki til loftræstingar, nánar tiltekið rakaeyðandi tæki, rakaaukandi tæki, loftþvottatæki, loftkælitæki, sameinuð tæki fyrir hitun, kælingu og rakaeyðingu, sjálfstæðar loftræstieiningar, sem innihalda rakaeyðingarrör, þjöppur, þétta, og stjórntæki, kælivélar og tæki og hlutar til þeirra, ísframleiðsluvélar og tæki og hlutar til þeirra. (Fl. 11).

Skrás. 1972, nr. 2. Skráningard. 10. febr. 1972.
T 493/1970. Tilkynnt 2. nóvember 1971, kl. 11.45.

YORK

Borg-Warner Corporation, 200 South Michigan Avenue, Chicago, Illinois, U. S. A.

Umboðsmaður: Sigurgeir Sigurjónsson, Óðinsgötu 4, Reykjavík.

Vélar og vélakerfi fyrir meðferð á lofti, rakaaukandi og rakaeyðandi kerfi, loftræstikerfi svo og kerfi til að framleiða ís og ískrem, kerfi til kælingar, frystingar og hitunar og hlutar til þeirra, og fylgihlutar til allra ofangreindra kerfa, frystivélar, þéttar og stjórntæki. Kælitæki og vélar, ísframleiðslutæki og vélar, loftræstitæki, loftrakaaukatæki, rakaeyðingartæki fyrir loft, blásarar, kælirör, hitunarrör, úðarar, dælur, rafalar, þjöppur, hreyflar, kælikerfi, loftræstikerfi, sigti, loftræstitæki, blásarar, rör, stokkar, ventlar, útblástursrör. Vélar og tæki til loftræstingar, nánar tiltekið rakaeyðandi tæki, rakaaukandi tæki, loftþvottatæki, loftkælitæki, sameinuð tæki fyrir hitun, kælingu og rakaeyðingu, sjálfstæðar loftræstieiningar, sem innihalda rakaeyðingarrör, þjöppur, þétta, og stjórntæki, kælivélar og tæki og hlutar til þeirra, ísframleiðsluvélar og tæki og hlutar til þeirra. (Fl. 11)

Skrás. 1972, nr. 3. Skráningard. 10. febr. 1972.
T 23/1971. Tilkynnt 21. janúar 1971, kl. 13.00.



Fabrilmalla, S. A., Salvador Murt, s/n Igualada (Barcelona), Spáni.
Umboð: Faktor Company, Reykjavík.
Náttföt, sundföt, buxur, vesti, bolir, frakkar, peysur og allur karlmanna- og barnafatnaður. (Fl. 25).

Skrás. 1972, nr. 4. Skráningard. 10. febr. 1972.
T 24/1971. Tilkynnt 21. janúar 1971, kl. 13.00.



Fabrilmalla, S. A., Salvador Murt, s/n Igualada (Barcelona), Spáni.
Umboð: Faktor Company, Reykjavík.
Náttföt, sundföt, buxur, vesti, bolir, frakkar, peysur og allur karlmanna- og barnafatnaður. (Fl. 25).

Skrás. 1972, nr. 5. Skráningard. 10. febr. 1972.
T 165/1971. Tilkynnt 26. maí 1971, kl. 15.14.

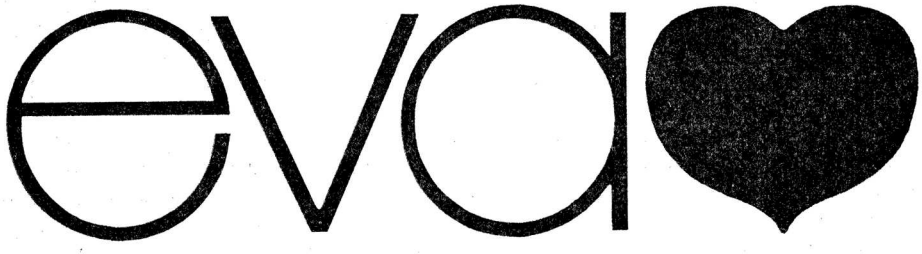

Eva hf., tízkuverzlun, Laugavegi 28 B, Reykjavík.
Umboð: Auglýsingastofan hf., Lindargötu 9, Reykjavík. (Fl. 18, 25).

Skrás. 1972, nr. 6.
T 231/1971.

Skráningard. 10. febr. 1972.
Tilkynnt 14. júlí 1971, kl. 12.30.

PIPORTYL

Société des Usines Chimiques Rhone—Poulenc, s. a., 22, Avenue Montaigne, Paris 8e, Frakklandi.
Umboðsmaður: Árni Björnsson, cand. polit., Reykjavík.
Lyffræðilegar afurðir og afurðir til dýralækninga. (Fl. 5).

Skrás. 1972, nr. 7.
T 323/1971.

Skráningard. 10. febr. 1972.
Tilkynnt 20. september 1971, kl. 16.10.

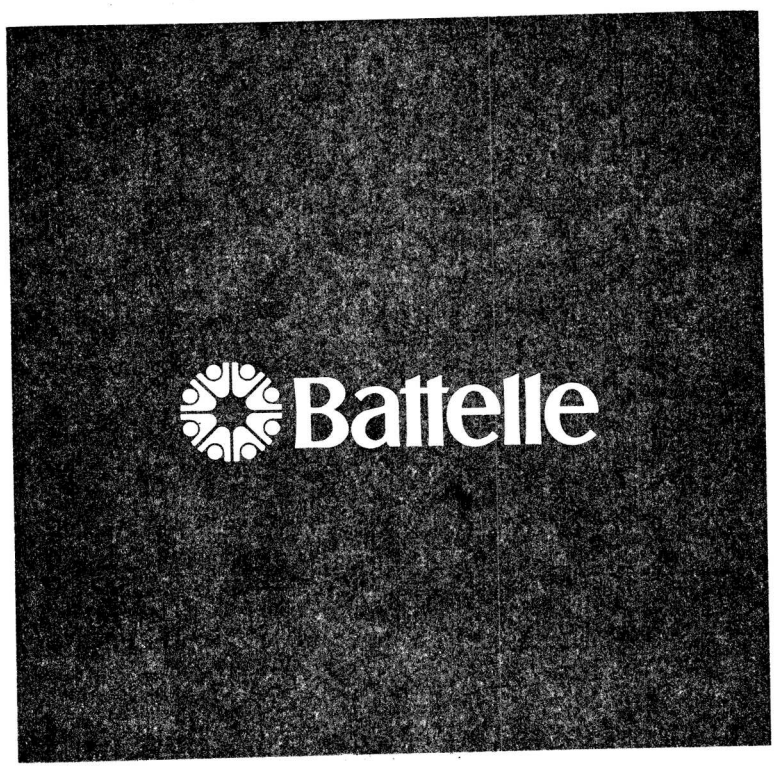

Battelle Memorial Institute, 505 King Avenue, Columbus, Ohio, 43201, Bandaríkjum N. Ameríku.
Umboðsmaður: Guðjón Styrkársson, hrl., Austurstræti 6, Reykjavík.
Ýmis þjónusta svo sem vísindalegar rannsóknir og framkvæmdir, veiting tæknilegrar og menntandi aðstoðar, gegn gjaldi og til almennings heilla. (Fl. 42).

Skrás. 1972, nr. 8. Skráningard. 10. febr. 1972.
T 313/1971. Tilkynnt 13. september 1971, kl. 14.50.

NORD-COOP

Kooperativa Förbundet (KF), ekonomisk förening, Stadsgården 6, Stokkhólmi, Svíþjóð.
Umboðsmaður: Árni Björnsson, cand. polit., Reykjavík.
Allar vörur í flokkunum 29, 30 og 31. (Fl. 29, 30, 31).
Samkvæmt forgangsréttarákvæðum Parísarsamþykktarinnar um vernd eignaréttinda á sviði iðnaðar, nýtur merkið verndar hér á landi frá 12. marz 1971.

Skrás. 1972, nr. 9. Skráningard. 10. febr. 1972.
T 314/1971. Tilkynnt 13. september 1971, kl. 14.50.

EURO-COOP

Kooperativa Förbundet (KF), ekonomisk förening, Stadsgården 6, Stokkhólmi, Svíþjóð.
Umboðsmaður: Árni Björnsson, cand. polit., Reykjavík.
Allar vörur í flokkunum 29, 30 og 31. (Fl. 29, 30, 31).
Samkvæmt forgangsréttarákvæðum Parísarsamþykktarinnar um vernd eignaréttinda á sviði iðnaðar, nýtur merkið verndar hér á landi frá 12. marz 1971.

Skrás. 1972, nr. 10. Skráningard. 10. febr. 1972.
T 363/1971. Tilkynnt 12. október 1971, kl. 11.00.



Arnold Palmer Enterprises, a division of National Broadcasting Company, Inc., Suite 1300, One Erieview Plaza, Cleveland, Ohio 44114, Bandaríkjunum.
Umboðsmaður: Árni Björnsson, cand. polit., Reykjavík.
Allar vörur í flokkunum 25 og 28. (Fl. 25, 28).

Skrás. 1972, nr. 11. Skráningard. 10. febr. 1972.
T 364/1971. Tilkynnt 12. október 1971, kl. 11.00.



Arnold Palmer Enterprises, a division of National Broadcasting Company, Inc., Suite 1300, One Erieview Plaza, Cleveland, Ohio 44114, Bandaríkjunum.
Umboðsmaður: Árni Björnsson, cand. polit., Reykjavík.
Allar vörur í flokkunum 25 og 28. (Fl. 25, 28).

Skrás. 1972, nr. 12. Skráningard. 10. febr. 1972.
T 365/1971. Tilkynnt 12. október 1971, kl. 11.00.

TRIPLEMINT

Wm. Wrigley jr. Company, 410 North Michigan Avenue, Chicago, Illinois, U.S.A.
Umboðsmaður: Páll Pálmason, lögfr., Þingholtsstræti 29, Reykjavík.
Tyggigúm. (Fl. 30).

Skrás. 1972, nr. 13. Skráningard. 10. febr. 1972.
T 366/1971. Tilkynnt 12. október 1971, kl. 15.00.

TWINMINTS

Wm. Wrigley jr. Company, 410 North Michigan Avenue, Chicago, Illinois, U.S.A.
Umboðsmaður: Páll Pálmason, lögfr., Þingholtsstræti 29, Reykjavík.
Tyggigúm. (Fl. 30).

Skrás. 1972, nr. 15. Skráningard. 10. febr. 1972.
T 370/1971. Tilkynnt 14. október 1971, kl. 10.05.

DISCARDAPAD

Johnson & Johnson, 501 George Street, New Brunswick, N. J., U.S.A.
Umboðsmaður: S. Sigurjónsson í firma Sigurjónsson & Þór, Óðinsgötu 4, Rvík.
Allar vörur í 10. flokki, einkum hylki, sem í öryggisskyni er hægt að setja í nálar, hnífsblöð og önnur bitjárn, sem búið er að nota. (Fl. 10).

Skrás. 1972, nr. 16. Skráningard. 10. febr. 1972.
T 373/1971. Tilkynnt 18. október 1971, kl. 9.30.

MALPEQUE

Overseas Finance and Export Corporation, 1010 St. Catherine Street West, Suite 926, Montreal 110, P. Q., Kanada.
Umboðsmaður: Árni Björnsson, cand. polit., Reykjavík.
Allar vörur í 29., 30. og 31. flokki. (Fl. 29, 30, 31).

Skrás. 1972, nr. 17. Skráningard. 10. febr. 1972.
T 374/1971. Tilkynnt 18. október 1971, kl. 9.30.

GULF GARDEN FOODS

Overseas Finance and Export Corporation, 1010 St. Catherine Street West, Suite 926, Montreal 110, P. Q., Kanada.
Umboðsmaður: Árni Björnsson, cand. polit., Reykjavík.
Allar vörur í flokkunum 29, 30, 31 og 32. (Fl. 29, 30, 31, 32).

Skrás. 1972, nr. 18. Skráningard. 10. febr. 1972.
T 377/1971. Tilkynnt 21. október 1971, kl. 13.55.

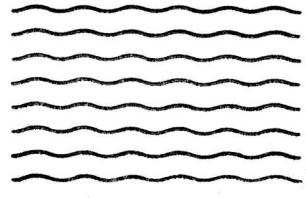

Johnson & Johnson, 501 George Street, New Brunswick, N. J., U.S.A.
Umboðsmaður: Örn Þór í firmanu Sigurjónsson & Þór, Óðinsgötu 4, Rvík.
Óofin vefnaðarvara til iðnaðar- og heimilisnotkunar og allar vörur í 22. flokki. (Fl. 22).

Skrás. 1972, nr. 19. Skráningard. 10. febr. 1972.
T 380/1971. Tilkynnt 26. október 1971, kl. 15.15.

AUSTIN REED
Of Regent Street

Austin Reed Limited, 103, Regent Street, London, Englandi.
Umboðsmaður: Magnús Thorlacius, hrl., Hafnarstræti 19, Reykjavík.
Karlmannafatnaður og allar vörur, er þar til heyra. (Fl. 25).

Skrás. 1972, nr. 20. Skráningard. 10. febr. 1972.
T 381/1971. Tilkynnt 27. október 1971, kl. 13.11.

CAMBRELLE

Imperial Chemical Industries Limited, Imperial Chemical House, Millbank, London, S. W. 1., Englandi.
Umboðsmaður: Árni Björnsson, cand. polit., Reykjavík.
Trefjahráefni í vefnaðarvörur. Garn, þráður og glóðarþráður. Vefnaðarstykkjavörur, þ. á m. brædd og soðin vefnaðarefni í plötuformi. (Fl. 22, 23, 24).

Skrás. 1972, nr. 21. Skráningard. 10. febr. 1972.
T 388/1971. Tilkynnt 29. október 1971, kl. 13.40.

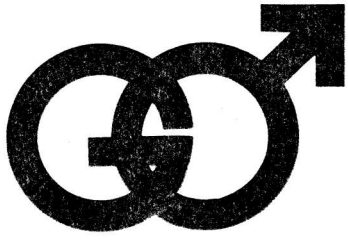

The British Bata Shoe Company Limited, East Tilbury, Grays, Essex, RM18 8RL, Englandi.
Umboðsmaður: Páll Pálmason, lögfr., Þingholtsstræti 29, Reykjavík.
Skófatnaður. (Fl. 25).

Skrás. 1972, nr. 22. Skráningard. 10. febr. 1972.
T 389/1971. Tilkynnt 29. október 1971, kl. 13.40.

DAYBREAK

Daybreak Records, Inc., 6006 Sunset Boulevard, Hollywood, California, U.S.A.
Umboðsmaður: Páll Pálmason, lögfr., Þingholtsstræti 29, Reykjavík.
Grammófónplötur og segulmagnaðar hljómplötur, bönd, hylki og umbúðir.
(Fl. 9).

Skrás. 1972, nr. 23. Skráningard. 10. febr. 1972.
T 390/1971. Tilkynnt 29. október 1971, kl. 14.00.

PANELOFNAR HF.

Panelofnar hf., Fífuhvammsvegi 23, Kópavogi.
6. og 11. flokkur. (Fl. 6 og 11).

Skrás. 1972, nr. 24. Skráningard. 10. febr. 1972.
T 391/1971. Tilkynnt 1. nóvember 1971, kl. 10.34.

PORLA

Svenska Aktiebolaget Consol, Ulvsundavägen 108, Bromma, Stokkhólmi, Svíþjóð.
Umboðsmaður: Árni Björnsson, cand. polit., Reykjavík.
Allar vörur í 32. flokki. (Fl. 32).

Skrás. 1972, nr. 25. Skráningard. 10. febr. 1972.
T 392/1971. Tilkynnt 1. nóvember 1971, kl. 10.34.

PORLA

Svenska Aktiebolaget Consol, Ulvsundavägen 108, Bromma, Stokkhólmi, Svíþjóð.
Umboðsmaður: Árni Björnsson, cand. polit., Reykjavík.
Allar vörur í 32. flokki. (Fl. 32).

Skrás. 1972, nr. 26. **Skráningard. 10. febr. 1972.**
T 394/1971. Tilkynnt 2. nóvember 1971, kl. 11.47.

GUNDA

Samband ísl. samvinnufélaga, Reykjavík.
Hitakönnur, vogir og almenn búsáhöld. (Fl. 21).

Skrás. 1972, nr. 27. **Skráningard. 10. febr. 1972.**
T 395/1971. Tilkynnt 2. nóvember 1971, kl. 11.47.

MAJOR

Samband ísl. samvinnufélaga, Reykjavík.
Hand- og rafmagnsverkfæri, vélsláttuvélar, saumavélar. (Fl. 7 og 8).

Skrás. 1972, nr. 28. **Skráningard. 10. febr. 1972.**
T 396/1971. Tilkynnt 2. nóvember 1971, kl. 11.47.

NESTOR

Samband ísl. samvinnufélaga, Reykjavík.
Rafhlöður. (Fl. 9).

Skrás. 1972, nr. 29. **Skráningard. 10. febr. 1972.**
T 397/1971. Tilkynnt 2. nóvember 1971, kl. 14.50.

AMADEO

Amadeo Österreichische Schallplatten A. G., Untere Donaustrasse 17, Vínarborg.
Umboðsmaður: Magnús Thorlacius, hrl., Hafnarstræti 19, Reykjavík.
Hljómplötur. (Fl. 9).

Skrás. 1972, nr. 30. **Skráningard. 10. febr. 1972.**
T 398/1971. Tilkynnt 3. nóvember 1971, kl. 10.20.

„LYME"

Brown & Williamson Tobacco Corporation (Export) Limited, Westminster House, 7, Millbank, London, SW., Englandi.
Umboðsmaður: Einar B. Guðmundsson, hrl., Reykjavík.
Unnið eða óunnið tóbak. (Fl. 34).

Skrás. 1972, nr. 31. **Skráningard. 10. febr. 1972.**
T 399/1971. Tilkynnt 3. nóvember 1971, kl. 10.20.

„TO-DAY"

Brown & Williamson Tobacco Corporation (Export) Limited, Westminster House, 7, Millbank, London, SW., Englandi.
Umboðsmaður: Einar B. Guðmundsson, hrl., Reykjavík.
Unnið eða óunnið tóbak. (Fl. 34).

Skrás. 1972, nr. 33. **Skráningard. 10. febr. 1972.**
T 405/1971. Tilkynnt 8. nóvember 1971, kl. 14.45.

ELEGANCE

Svanur hf., Vatnsstíg 11, Reykjavík.
Umboðsmaður: S. Sigurjónsson, Óðinsgata 4, Reykjavík.
Sælgæti. (Fl. 30).

Skrás. 1972, nr. 34. **Skráningard. 10. febr. 1972.**
T 406/1971. Tilkynnt 8. nóvember 1971, kl. 14.45.

ROMANCE

Svanur hf., Vatnsstíg 11, Reykjavík.
Umboðsmaður: S. Sigurjónsson, Óðinsgata 4, Reykjavík.
Sælgæti. (Fl. 30).

Skrás. 1972, nr. 35. **Skráningard. 10. febr. 1972.**
T 186/1971. Tilkynnt 10. júní 1971, kl. 10.23.

BRUFEN

Boots Company Limited, 1, Thane Road West, Nottingham, Englandi.
Umboðsmaður: A. Fjeldsted & B. Blöndal, hrl., Reykjavík.
Efnablöndur til nota sem meðul, meðul handa dýrum og efnablöndur til hreinlætis. (Fl. 5).

Skrás. 1972, nr. 36. **Skráningard. 10. febr. 1972.**
T 369/1971. Tilkynnt 13. október 1971, kl. 15.15.

DARE TO BE GREAT

Dare To Be Great, Inc., 4805 Sand Lake Road, Orlando, Florida, Bandaríkjunum.
Umboð: Faktor Company, Reykjavík.
Bækur og bæklingar o. þ. h., fræðslu- og þjálfunarnámskeið. (Fl. 16 og 41).
Samkvæmt forgangsréttarákvæðum Parísarsamþykktarinnar um vernd eignaréttinda á sviði iðnaðar, nýtur merkið verndar hér á landi frá 29. júní 1971.

Skrás. 1972, nr. 37. Skráningard. 10. febr. 1972.
T 422/1970. Tilkynnt 25. september 1970, kl. 14.30.



Unilever Limited, Port Sunlight, Cheshire, Englandi.
Umboð: Ágúst Fjeldsted, hrl., Reykjavík.
Sápur. (Fl. 3).

Skrás. 1972, nr. 38. Skráningard. 10. febr. 1972.
T 266/1971. Tilkynnt 10. ágúst 1971, kl. 9.10.

FASHION DE LEONARD

Jacques Leonard, 7 Boulevard Richard-Wallace, Neuilly s/Seine (Hauts-de-Seine), Frakklandi.
Umboðsmaður: Árni Björnsson, cand. polit., Reykjavík.
Ilmvötn, snyrtivötn, fegurðarmeðul og snyrtivörur, fegrunarvörur, krem og hörundsvötn, sápur og efni til tannhirðingar. (Fl. 3).

Skrás. 1972, nr. 39. Skráningard. 10. febr. 1972.
T 192/1971. Tilkynnt 16. júní 1971, kl. 15.15.

„JOYSTICK"

Curzon Tobacco Company Limited, (a Canadian Corporation), P.O. Box 490, Place d'Armes, Montreal 126, Quebec, Kanada.
Umboð: Faktor Company, Reykjavík.
Vindlingar, vindlar og tóbaksvörur. (Fl. 34).

Skrás. 1972, nr. 40. Skráningard. 10. febr. 1972.
T 423/1970. Tilkynnt 25. september 1970, kl. 14.30.

FRISKO

Frisko Is A/S, Meterbuen 6—12, DK-2740 Skovlunde, Danmörku.
Umboðsmaður: Ágúst Fjeldsted, hrl., Reykjavík.
Mjólkur- og vatnsís til matar, fryst sætindi, efni til ísgerðar og sætindagerðar. (Fl. 30).

Skrás. 1972, nr. 41. Skráningard. 10. febr. 1972.
T 41/1970. Tilkynnt 31. janúar 1970, kl. 14.50.

„PLANOKVENS"

Novo Industri A/S, Fuglebakkevej 115, Köbenhavn N, Danmörku.
Umboðsmaður: Sigurgeir Sigurjónsson, Óðinsgötu 4, Reykjavík.
Allar vörur í 5. flokki. (Fl. 5).

Skrás. 1972, nr. 42. Skráningard. 10. febr. 1972.
T 40/1970. Tilkynnt 29. janúar 1970, kl. 10.45.

MINI GOLF

Skandinavisk Tobakskompagni A/S, Islevdalvej 214, 2610 Rödovre, Danmörku.
Umboðsmaður: Sigurgeir Sigurjónsson, Óðinsgötu 4, Reykjavík.
Allar vörur í 34. flokki. (Fl. 34).

Skrás. 1972, nr. 43. Skráningard. 10. febr. 1972.
T 375/1971. Tilkynnt 18. október 1971, kl. 10.20.

„Sport hefur viðlegubúnaðinn og veiðistöngina"

Sport, Laugavegi 13, Reykjavík.
Flokkar nr. 18, 25 og 28. (Fl. 18, 25 og 28).

Skrás. 1972, nr. 44. Skráningard. 10. febr. 1972.
T 152/1970. Tilkynnt 2. apríl 1970, kl. 11.00.

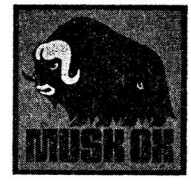

P. E. Hansen & Co. A/S, St. Kongensgade 40 G, 1264 Köbenhavn, Danmörku.
Umboðsmaður: Sigurgeir Sigurjónsson, Óðinsgötu 4, Reykjavík.
Allar vörur í 25. flokki. (Fl. 25).

Skrás. 1972, nr. 45. Skráningard. 10. febr. 1972.
T 55/1971. Tilkynnt 23. febrúar 1971, kl. 12.30.

JAL

Japan Air Lines, Ved Vesterport 6, 1612 Kaupmannahöfn, Danmörku.
Umboðsmaður: Árni Björnsson, cand. polit., Reykjavík.
Öll þjónusta, einkum fólks- og vöruflutningar, ásamt ferðafélagsstarfsemi.
(Fl. 39).

Skrás. 1972, nr. 46. Skráningard. 10. febr. 1972.
T 54/1971. Tilkynnt 23. febrúar 1971, kl. 12.30.



Japan Air Lines, Ved Vesterport 6, 1612 Kaupmannahöfn, Danmörku.
Umboðsmaður: Árni Björnsson, cand. polit., Reykjavík.
Öll þjónusta, einkum fólks- og vöruflutningar, ásamt ferðafélagsstarfsemi.
(Fl. 39).

Skrás. 1972, nr. 47. Skráningard. 10. febr. 1972.
T 183/1971. Tilkynnt 9. júní 1971, kl. 14.16.

TEMPO

Tempo Frozen Foods, Ltd., Station Avenue, Walton on Thames, Surrey, Englandi.
Umboðsmaður: A. Fjeldsted & B. Blöndal, hrl., Reykjavík.
Kjöt, fisk, alifugla og veiðidýr, kjötseyði, niðursoðna, þurrkaða og soðna ávexti og grænmeti, hlaup, ávaxtamauk, egg, mjólk og aðrar mjólkurafurðir, olíur og feitmeti til manneldis, niðursuðuvörur, súrsað grænmeti, kaffi, te, kakaó, sykur, hrísgrjón, tapiocagrjón, sagogrjón, kaffibæti, hveiti, ýmiss konar kornmat, brauð, kex, kökur, sælgæti, mjólkur- og rjómaís, hunang, síróp, ger, bökunarduft, salt, mustarð, pipar, edik, sósur, kryddvörur og ís. (Fl. 29, 30).

Skrás. 1972, nr. 48. Skráningard. 10. febr. 1972.
T 109/1970. Tilkynnt 19. febrúar 1970, kl. 14.50.

SCANLOCK

A/S De forende Gummi- & Luftringefabriker Schiönning & Arvé, Heimdalsgade 45—47, Kaupmannahöfn, Danmörku.
Umboðsmaður: Sigurgeir Sigurjónsson, Óðinsgötu 4, Reykjavík.
Allar vörur í 17. flokki, einkum gúmmí þéttihringi fyrir steinsteypt rör og skolprör. (Fl. 17).

Skrás. 1972, nr. 49. Skráningard. 10. febr. 1972.
T 190/1971. Tilkynnt 16. júní 1971, kl. 12.46.

AUTOFLEX

Sikkens Groep N.V., Rijksstraatweg 31, Sassenheim, Hollandi.
Umboðsmaður: Örn Þór, Óðinsgötu 4, Reykjavík.
Málaraliti, fernis, lökk, ryðvarnarefni og efni til gagndreypingar (imprægnering) á tré, litarefni, bæsunarefni, trjákvoðu, blaðmálma og málmduft til nota fyrir málara og skreytingamenn. (Fl. 2).

Skrás. 1972, nr. 50. Skráningard. 10. febr. 1972.
T 200/1971. Tilkynnt 21. júní 1971, kl. 14.16.

GUSTO

Aktieselskabet Co-Ro, Essensfabrik, Ellekær 1, Frederikssund, Danmörku.
Umboðsmaður: Örn Þór, Óðinsgötu 4, Reykjavík.
Allar vörur í 32. flokki. (Fl. 32).

Skrás. 1972, nr. 51. Skráningard. 29. febr. 1972.
T 166/1971. Tilkynnt 26. maí 1971, kl. 15.29.

spinney

Einar Ásgeirsson, Nökkvavogi 54, Reykjavík.
Fatnaðarvörur, þar með talið: stígvél, skór og inniskór, ofin efni, rúmteppi og borðdúkar, vefnaðarvörur. (Fl. 24 og 25).

Skrás. 1972, nr. 52. **Skráningard. 10. apríl 1972.**
T 138/1970. Tilkynnt 19. marz 1970, kl. 16.00.

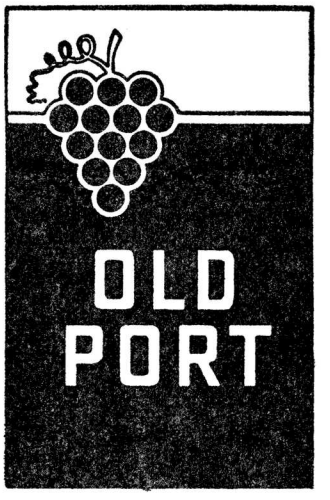

Imasco Limited — Imasco Limitée, 3810 St. Antonine Street, Montreal 30, Quebec, Canada.
Umboðsmaður: Einar B. Guðmundsson, hrlr., Reykjavík.
Vindlar. (Fl. 34).

Skrás. 1972, nr. 53. **Skráningard. 17. apríl 1972.**
T 484/1970. Tilkynnt 29. okt. 1970, kl. 14.00.

BLIK

Efnaverksmiðjan Sjöfn, Akureyri.
Uppþvottaefni. (Fl. 3).

Skrás. 1972, nr. 54. **Skráningard. 17. apríl 1972.**
T 85/1971. Tilkynnt 3. marz 1971, kl. 13.19.

POLMIROR

POLI Industria Chimica S.p.A., Piazza Agrippa 1, Milano, Ítalíu.
Umboðsmaður: Páll Pálmason, lögfræðingur, Þingholtsstræti 29, Reykjavík.
Kemisk forskriftarlyf og sérlyf. (Fl. 5).

Skrás. 1972, nr. 55. Skráningard. 17. apríl 1972.
T 124/1971. Tilkynnt 16. apríl 1971. kl. 9.50.

GIST-BROCADES

GIST-BROCADES N. V., 1 Wateringseweg, DELFT, Hollandi.
Umboðsmaður: Árni Björnsson, cand. polit., Reykjavík.
Efnavörur til iðnaðar-, vísinda-, ljósmyndunar-, landbúnaðar-, garðræktar og skógræktarnota, tilbúin og gervitrjákvoða, óunnið plast (í formi dufts, lagar eða massa), tilbúinn áburður og dýraáburður, slökkvitæki, efni til herzlu og kemiskar efnablöndur til lóðunar, efnablöndur til niðursuðu á matvælum, sútunarefni, bindiefni til iðnaðarnota. Efnablöndur til nota sem meðul, meðul handa dýrum og efnablöndur til hreinlætis, ungbarna- og sjúkrafæða, plástrar, efni til tannfyllinga, efni til töku tannmóta, sótthreinsunarefni, efnablöndur til að eyða illgresi og meindýrum, umbúðaefni. Kaffi, te, kókó, sykur, hrísgrjón, tapioka, sagó, kaffibætir, mjöl og matvörur úr korni, brauð, kex, kökur, sætabrauð og kökubúðarvörur, ís til matar, hunang, síróp, ger, lyftiduft, salt, sinnep, pipar, edik, sósur, kryddvörur, ís.
(Fl. 1, 5 og 30).

Skrás. 1972, nr. 56. Skráningard. 17. apríl 1972.
T 125/1971. Tilkynnt 16. apríl 1971, kl. 9.50.

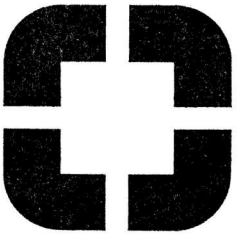

GIST-BROCADES N. V., 1 Wateringseweg, DELFT, Hollandi.
Umboðsmaður: Árni Björnsson, cand. polit., Reykjavík.
Efnavörur til iðnaðar-, vísinda-, ljósmyndunar-, landbúnaðar-, garðræktar- og skógræktarnota, tilbúin og gervitrjákvoða, óunnið plast (í formi dufts, lagar eða massa), tilbúinn áburður og dýraáburður, slökkvitæki, efni til herzlu og kemiskar efnablöndur til lóðunar, efnablöndur til niðursuðu á matvælum, sútunarefni, bindiefni til iðnaðarnota. Efnablöndur til nota sem meðul, meðul handa dýrum og efnablöndur til hreinlætis, ungbarna- og sjúkrafæða, plástrar, efni til tannfyllinga, efni til töku tannmóta, sótthreinsunarefni, efnablöndur til að eyða illgresi og meindýrum, umbúðaefni. Kaffi, te, kókó, sykur, hrísgrjón, tapioka, sagó, kaffibætir, mjöl og matvörur úr korni, brauð, kex, kökur, sætabrauð og kökubúðarvörur, ís til matar, hunang, síróp, ger, lyftiduft, salt, sinnep, pipar, edik, sósur, kryddvörur, ís.
(Fl. 1, 5 og 30).

Skrás. 1972, nr. 57. **Skráningard. 17. apríl 1972.**
T 218/1971. Tilkynnt 8. júlí 1971, kl. 9.35.



Samband ísl. samvinnufélaga, Ármúla 3, Reykjavík.
Einkum hvers kyns iðnaðarvörur, þ. á m. vefnaðarvörur, band, fatnaðarvörur, skófatnað, húsgögn o. fl. og hvers kyns handunnar vörur. Þjónusta í 35. og 40. fl.
(Fl. 2, 3, 4, 6, 8, 14, 18, 20, 21, 23, 24, 25, 27, 29, 30, 31, 32, 35 og 40).

Skrás. 1972, nr. 58. **Skráningard. 17. apríl 1972.**
T 41/1970. Tilkynnt 4. febr. 1970, kl. 15.12.

HOSTALEN STRIP

Farbwerke Hoechst Aktiengesellschaft vormals Meister Lucius & Brüning, Frankfurt/Main, Þýzkalandi.
Umboðsmaður: S. Sigurjónsson í firma Sigurjónsson & Þór, Óðinsgötu 4, Rvík.
Gerviefnabönd, sem eru hálfunnin í 17. flokki, töskur, framleiddar úr efni, sem ofið er úr gerviefnaræmum í 18. flokki, sekki og poka framleidda úr efni, sem ofið er úr gerviefnaræmum í 22. flokki, ofin efni úr gerviefnaræmum í 24. flokki.
(Fl. 17, 18, 22 og 24).

Skrás. 1972, nr. 59. **Skráningard. 17. apríl 1972.**
T 224/1971. Tilkynnt 12. júlí 1971, kl. 9.35.

MISS WORLD

MECCA LIMITED, 76 Southwark Street, London, S.E. 1., Englandi.
Umboðsmaður: Árni Björnsson, cand. polit., Reykjavík.
Skemmtistarfsemi, sem sé umsjón með fegurðarsamkeppni. (Fl. 41).

Skrás. 1972, nr. 60. **Skráningard. 17. apríl 1972.**
T 322/1971. Tilkynnt 17. sept. 1971, kl. 11.10.

PUNCH

A. M. HIRSCHSPRUNG & SÖNNER A/S, 150 Kongevejen 2830 Virum, Danmörku.
Umboðsmaður: S. Sigurjónsson í firma Sigurjónsson & Þór, Óðinsgötu 4, Rvík.
Fl. 34. (Fl. 34).

Skrás. 1972, nr. 61. **Skráningard. 17. apríl 1972.**
T 330/1971. Tilkynnt 30. sept. 1971, kl. 14.40.

SPIROMATIC

Pento Cosmetic N. V., Gietersstraat 5—7, Amsterdam, Hollandi.
Umboðsmaður: Örn Þór, Óðinsgötu 4, Reykjavík.
Allar vörur í 3. flokki. (Fl. 3).

Skrás. 1972, nr. 62. **Skráningard. 17. apríl 1972.**
T 331/1971. Tilkynnt 30. sept. 1971, kl. 14.40.

PENTO

Pento Cosmetic N. V., Gietersstraat 5—7, Amsterdam, Hollandi.
Umboðsmaður. Örn Þór í firma Sigurjónsson & Þór, Óðinsgötu 4, Reykjavík.
Allar vörur í 3. flokki. (Fl. 3).

Skrás. 1972, nr. 63. **Skráningard. 17. apríl 1972.**
T 407/1971. Tilkynnt 8. nóv. 1971, kl. 14.45.

BRENCIL

Beecham Group Limited, Beecham House, Great West Road, Brentford, Middlesex, Englandi.
Umboðsmaður: S. Sigurjónsson í firma Sigurjónsson & Þór, Óðinsgötu 4, Rvík.
Lyfjablöndur og meðul fyrir menn og dýr. (Fl. 5).

Skrás. 1972, nr. 64. **Skráningard. 17. apríl 1972.**
T 408/1971. Tilkynnt 11. ágúst 1971, kl. 14.30.

LINGO

Matlow Brothers Limited, Brunswick Works, New Mills, nr. Stockport, Cheshire, Englandi.
Umboðsmaður: Páll Pálmason, lögfræðingur, Þingholtsstræti 29, Reykjavík.
Sælgæti, sem ekki inniheldur lyf. (Fl. 30).

Skrás. 1972, nr. 65. **Skráningard. 17. apríl 1972.**
T 409/1971. Tilkynnt 12. nóv. 1971, kl. 13.27.

PF

H. K. Porter, Inc., 74 Foley Street, Somerville, Massachusetts 02143, U.S.A.
Umboðsmaður: Páll Pálmason, lögfræðingur, Þingholtsstræti 29, Reykjavík.
Handverkfæri, þar á meðal aðallega hamrar, ásláttarjárn og réttingarskeiðar, og tæki til að gera við yfirbyggingar, þar á meðal vökvalyftarar, tengistykki og festingar, sem notaðar eru til að gera við yfirbyggingar og hlífar bifreiða. (Fl. 8).

Skrás. 1972, nr. 66. **Skráningard. 17. apríl 1972.**
T 411/1971. Tilkynnt 15. nóv. 1971, kl. 14.38.

NOACK

Nordiska Ackumulatorfabriker NOACK AB., Kommendörsgatan 16, 102 46 Stockholm, Svíþjóð.
Umboðsmaður: S. Sigurjónsson í firma Sigurjónsson & Þór, Óðinsgötu 4, Rvík.
Rafhlöður, þar á meðal þurrar rafhlöður, rafmagnsvörur og útbúnað, rafmagnsefni. (Fl. 9).

Skrás. 1972, nr. 67. **Skráningard. 17. apríl 1972.**
T 412/1971. Tilkynnt 16. nóv. 1971, kl. 10.25.

AUGLÝSINGASTOFAN
FORM
teiknun & hönnun

Auglýsingastofan FORM, Eskihlíð A, v/Reykjanesbraut, Reykjavík.
Umboðsmaður: Baldvin Björnsson, Karfavogi 22, Reykjavík.
Flokkur 35. (Fl. 35).

Skrás. 1972, nr. 68. **Skráningard. 17. apríl 1972.**
T 376/1971. Tilkynnt 19. október 1971, kl. 10.40.

SEFRIL

E. R. Squibb & Sons, Inc., 909 Third Avenue, New York 10022, U.S.A.
Umboðsmaður: S. Sigurjónsson í firma Sigurjónsson & Þór, Óðinsgötu 4, Rvík.
Allar vörur í 5. flokki ásamt fúkalyfjum. (Fl. 5).

Skrás. 1972, nr. 69. **Skráningard. 17. apríl 1972.**
T 378/1971. Tilkynnt 22. október 1971, kl. 11.20.

BBC
BROWN BOVERI

Brown, Boveri & Company, Limited, Haselstrasse 16, Baden, Sviss.
Umboðsmaður: S. Sigurjónsson í firmanu Sigurjónsson & Þór, Óðinsgötu 4, Rvík.
Vélar og vinnustofuvélar; hreyflar (þó ekki í ökutæki); tengsl (koblingar) og drifreimar (þó ekki í ökutæki); stór landbúnaðaráhöld; útungunarvélar. Áhöld og tæki, vísindaleg, siglingafræðileg, til landmælinga, raffræðileg (hér með talin loftskeytaáhöld og -tæki), til ljósmyndagerðar, til kvikmyndatöku og -sýninga og sjóntæki og -áhöld (optisk) ásamt tækjum og áhöldum til vigtunar, mælinga, merkjasendinga, eftirlits (kontrol), björgunar og kennslu; peninga- og spilapeningasjálfsalar; talvélar, skráningartæki í peningakassa og reiknivélar; slökkvitæki. Áhöld og tæki til skurðlækninga, lyflækninga, tannlækninga og dýralækninga (hér með talið gervilimir, augu og tennur). Innlagningarefni til ísingar, hitunar, gufuframleiðslu, suðu, kælingar, þurrkunar, loftræstingar og vatnsleiðslu, ásamt efni til hreinlætislagna. Ökutæki; flutningatæki til notkunar á landi, í lofti eða á sjó (og vatni). (Fl. 7, 9, 10, 11, 12).

Skrás. 1972, nr. 70. **Skráningard. 19. apríl 1972.**
T 413/1971. Tilkynnt 18. nóv. 1971, kl. 13.08.

HARWOOD

Duncan Harwood Distillers Ltd., 850 West Kent Avenue South, Vancouver, 14, British Columbia, Kanada.
Umboðsmaður: Páll Pálmason, lögfræðingur, Þingholtsstræti 29, Reykjavík.
Vín, sterkir drykkir og líkjör. (Fl. 33).

Skrás. 1972, nr. 71. **Skráningard. 19. apríl 1972.**
T 416/1971. Tilkynnt 25. nóv. 1971, kl. 13.20.

RUM AND MAPLE

Larus & Brother Company, 18 South 22nd Street, Richmond, Virginia 23217, U. S. A.
Umboðsmaður: Páll Pálmason, lögfræðingur, Þingholtsstræti 29, Reykjavík.
Allar vörur í 34. flokki. (Fl. 34).

Skrás. 1972, nr. 72. **Skráningard. 19. apríl 1972.**
T 415/1971. Tilkynnt 23. nóv. 1971, kl. 15.05.



STP Corporation, Delaware-ríki 125, Oakton Street, Des Plaines, Illinois, 60018, U.S.A.
Umboðsmaður: Kristinn Gunnarsson, hrl., Ásenda 3, Reykjavík.
Merkið taki yfir: Síur fyrir ökutæki, skip og báta og hvers konar iðnaðarvélar, einnig til hvers konar rúðuþurrka og varahluta til þeirra. (Fl. 7 og 12).

Skrás. 1972, nr. 73. **Skráningard. 19. apríl 1972.**
T 418/1971. Tilkynnt 29. nóv. 1971, kl. 14.46.

AGFAPAN

AGFA-GEVAERT AG, 509 Leverkusen-Bayerwerk, Þýzkalandi.
Umboðsmaður: S. Sigurjónsson í firma Sigurjónsson & Þór, Óðinsgötu 4, Rvík.
Efnavörur til ljósmyndunarnota ólýstar filmur og ólýstan ljósmyndapappír í 1. flokki. (Fl. 1).

Skrás. 1972, nr. 74. **Skráningard. 19. apríl 1972.**
T 419/1971. Tilkynnt 1. des. 1971, kl. 10.35.

HERMESETAS

Hermes Sweeteners Ltd., Ankerstrasse 53, Zürich, Sviss.
Umboðsmaður: S. Sigurjónsson í firma Sigurjónsson & Þór, Óðinsgötu 4, Rvík.
Efnavörur, gervisykurefni, einkum saccharin í 1. flokki. (Fl. 1).

Skrás. 1972, nr. 75. **Skráningard. 19. apríl 1972.**
T 420/1971. Tilkynnt 1. des. 1971, kl. 10.35.

ASSUGRIN VOLLSUESS

Hermes Sweeteners Ltd., Ankerstrasse 53, Zürich, Sviss.
Umboðsmaður: S. Sigurjónsson í firma Sigurjónsson & Þór, Óðinsgötu 4, Rvík.
Gervisykurefnablöndur. (Fl. 1).

Skrás. 1972, nr. 76. **Skráningard. 19. apríl 1972.**
T 421/1971. Tilkynnt 3. des. 1971, kl. 13.03.

MYRINA

Shell International Petroleum Company Limited, Shell Centre, London, S.E. 1.
Umboðsmaður: Árni Björnsson, cand. polit., Reykjavík.
Olía og fituefni til iðnaðarnota (þó ekki matarolíur og feitiefni til matar og loftnæmar olíur), smurningsefni, brennsluefni (hér með talin brennsluefni fyrir hreyfla) og efni til lýsingar. (Fl. 4).

Skrás. 1972, nr. 77. Skráningard. 19. apríl 1972.
T 422/1971. Tilkynnt 6. des. 1971, kl. 11.45.

„SUPER-3"

GENERAL CHEMICALS & COSMETICS LIMITED, of Sassoon House, P. O. Box 123, Shirley Street, Nassau, Bahama Islands.
Umboðsmaður: Einar B. Guðmundsson, Aðalstræti 6, Reykjavík.
Ilmvörur (þar á meðal hreinlætisvörur og tæki, efnablöndur til tann- og hárhirðingar og ilmsápa). (Fl. 3).

Skrás. 1972, nr. 79. Skráningard. 19. apríl 1972.
T 424/1971. Tilkynnt 7. des. 1971, kl. 13.42.

REGENT

LRC International Limited, North Circular Road, Chingford, London E.4.8QA, Englandi.
Umboðsmaður: Páll Pálmason, lögfræðingur, Þingholtsstræti 29, Reykjavík.
Getnaðarverjur, hanzkar fyrir skurðlækna, fingrahlífar og fingrahettur. (Fl. 10).

Skrás. 1972, nr. 80. Skráningard. 19. apríl 1972.
T 428/1971. Tilkynnt 13. des. 1971, kl. 11.17.

„SUPERGLOW"

GENERAL CHEMICALS AND COSMETICS LIMITED, of Sassoon House, P.O. Box 123, Shirley Street, Nassau, Bahama Islands.
Umboðsmaður: Einar B. Guðmundsson, Aðalstræti 6, Reykjavík.
Ilmvörur (innifalin hreinlætistæki, efnablöndur fyrir tennur og hár og ilmsápur). (Fl. 3).

Skrás. 1972, nr. 81. Skráningard. 16. maí 1972.
T 368/1971. Tilkynnt 13. október 1971, kl. 15.15.

TRAWLEX

Parsons Chain Company Limited, Stourport on Severn, Worcestershire, Englandi.
Umboð: Faktor Company, Reykjavík.
Keðjur og fylgihlutir til togveiða. (Fl. 6).

Skrás. 1972, nr. 82. Skráningard. 16. maí 1972.
T 414/1971. Tilkynnt 19. nóvember 1971 kl. 15.00.

ARISTON

Merloni S.p.A., 54, Via Dante, Fabriano, Ítalíu.
Umboð: Faktor Company, Reykjavík.
Kæliskápar, uppþvottavélar og þvottavélar, ofnar og eldavélar fyrir rafmagn og gas. (Fl. 11).

Skrás. 1972, nr. 83. Skráningard. 16. maí 1972.
T 206/1968. Tilkynnt 22. júlí 1968, kl. 11.30.

„SPILLERS"

Spillers Limited, Old Change House, Cannon Street, London E.C.4., Englandi.
Dýrafóður og samandregið eggjahvítuefni. (Fl. 31).

Skrás. 1972, nr. 84. Skráningard. 16. maí 1972.
T 394/1969. Tilkynnt 23. desember 1969, kl. 15.15.

„UNILIN"

Novo Industri A/S, Fuglebakkevej 115, Köbenhavn N, Danmörku.
Umboðsmaður: Sigurgeir Sigurjónsson, Óðinsgötu 4, Reykjavík.
Allar vörur í 5. flokki. (Fl. 5).

Skrás. 1972, nr. 85. Skráningard. 16. maí 1972.
T 1/1972. Tilkynnt 3. janúar 1972, kl. 14.27.

REX
BOARD

TIWI OY, Nilsiänkatu 10—14, 00510 Helsinki 51, Finland.
Umboðsmaður: Ragnar Ólafsson, hrl. Laugavegi 18, Reykjavík.
Spónaplötur. (Fl 19).

Skrás. 1972, nr. 86. Skráningard. 16. maí 1972.
T 2/1972. Tilkynnt 6. janúar 1972, kl. 10.50.

TACONIS

British—American Tobacco Company Ltd. Westminster House, 7, Millbank, London S.W.
Umboðsmaður: Einar B. Guðmundsson, Aðalstræti 6, Reykjavík.
Unnið og óunnið tóbak. (Fl. 34).
Réttur áskilinn til að nota merkið í öllum litum og stærðum.

Skrás. 1972, nr. 87. Skráningard. 16. maí 1972.
T 4/1972. Tilkynnt 7. janúar 1972, kl. 11.30.

Laugaland.

Garðyrkjustöðin Laugaland hf., Laugalandi, Stafholtstungum, Mýrasýslu.
Niðursoðnir, þurrkaðir og sultaðir ávextir og grænmeti, ávaxtasulta og hlaup, niðursuðuvörur, súrsað grænmeti. Landbúnaðar- og garðræktarframleiðsla ásamt korni, nýir ávextir og grænmeti, fræ og sáðkorn, lifandi jurtir og lifandi blóm. (Fl. 29 og 31).
(Disclaimer: Skráningin felur ekki í sér einkarétt á orðinu LAUGALAND).

Skrás. 1972, nr. 88. Skráningard. 16. maí 1972.
T 5/1972. Tilkynnt 7. janúar 1972, kl. 11.55.



Harry Vincent Limited, Hunnington, Halesowen, Worcestershire, Englandi.
Umboðsmaður: Sigurgeir Sigurjónsson, Óðinsgötu 4, Reykjavík.
Alls konar sælgæti, sem ekki er lyf, einkum karamellur, nugat, súkkulaði og kex. (Fl. 30).

Skrás. 1972, nr. 89. **Skráningard. 16. maí 1972.**
T 6/1972. Tilkynnt 7. janúar 1972, kl. 11.55.

BLUE BIRD

Harry Vincent Limited, Hunnington, Halesowen, Worcestershire, Englandi.
Umboðsmaður: Sigurgeir Sigurjónsson, Óðinsgötu 4, Reykjavík.
Alls konar sælgæti, sem ekki er lyf, einkum karamellur, nugat, súkkulaði og kex. (Fl. 30).

Skrás. 1972, nr. 90. **Skráningard. 16. maí 1972.**
T 7/1972. Tilkynnt 7. janúar 1972, kl. 14.20.

FROBEN

The Boots Company Limited, Nottingham, Englandi.
Umboðsmaður: Ágúst Fjeldsted hrl. Reykjavík.
Efnablöndur til nota sem meðöl. (Fl. 5).

Skrás. 1972, nr. 91. **Skráningard. 16. maí 1972.**
T 8/1972. Tilkynnt 7. janúar 1972, kl. 15.15



Sigurgeir Þorvaldsson, lögregluþjónn á Keflavíkurflugvelli, Mávabraut 8c, Keflavík.
Útgáfustarfsemi (bækur eða tímarit). (Fl. 41).

Skrás. 1972, nr. 92. **Skráningard. 16. maí 1972.**
T 9/1972. Tilkynnt 10. janúar 1972, kl. 11.33.

HOFNAR VERA CRUZ

Hofnar-Sigarenfabrieken N.V., Bakkerstraat 28 at Valkenswaard, Hollandi.
Umboðsmaður: Sigurgeir Sigurjónsson, Óðinsgötu 4, Reykjavík.
Allar vörur í 34. flokki einkum vindla og smávindla. (Fl. 34).

Skrás. 1972, nr. 93. **Skráningard. 16. maí 1972.**
T 10/1972. Tilkynnt 10. janúar 1972, kl.13.10.

Atson
LEÐURVÖRUR

Leðuriðjan, Brautarholti 4, Reykjavík, pósthólf 5107.
Leður og leðurlíkingar og vörur úr þessum efnum. (Fl. 18).

Skrás. 1972, nr. 94. **Skráningard. 16. maí 1972.**
T 11/1972. Tilkynnt 11. janúar 1972, kl. 10.37.

RADIAGYR

Landis & Gyr A.G., Gubelstrasse, CH - 6301 ZUG, Swiss.
Umboðsmaður: Sigurgeir Sigurjónsson, Óðinsgötu 4, Reykjavík.
Áhöld og tæki til eftirlits og stillingar á breytilegum stærðum, með rafmagni eða á annan hátt, sérstaklega sjálfvirkir hitastigsstillar, og stjórntæki fyrir hitun, loftræstingu og hita- og rakastig andrúmslofts, áhöld og tæki til eftirlits á yfirborði vökva, áhöld og tæki til stillinga á lofti og vatni, áhöld og tæki til að mæla þykkt, eðlisþyngd, og stöðu yfirborðsflatar. (Fl. 9).
Samkvæmt forgangsréttarákvæðum Parísarsamþykktarinnar um vernd eignaréttinda á sviði iðnaðar, nýtur merkið verndar hér á landi frá 24. ágúst 1971.

Skrás. 1972, nr. 95. **Skráningard. 16. maí 1972.**
T 13/1972. Tilkynnt 11. janúar 1972, kl. 13.25.

BLEND 11

Larus & Brother Company, 18 South 22nd Street, Richmond, Virginia 23217, U.S.A.
Umboðsmaður: Páll Pálmason, lögfræðingur, Þingholtsstræti 29, Reykjavík.
Sígarettur, tóbak og vindlar. (Fl. 34).

Skrás. 1972, nr. 96. **Skráningard. 16. maí 1972.**
T 12/1972. Tilkynnt 11. janúar 1972, kl. 13.25.

Duncan

Duncan Ceramic Product, Fresno, California, U.S.A.
Umboðsmaður: Páll Pálmason, lögfræðingur, Þingholtsstræti 29, Reykjavík.
Keramikmót, smástyttur úr keramik, keramikliti og keramikglerung.
(Fl. 1, 2 og 21).

Skrás. 1972, nr. 97. **Skráningard. 16. maí 1972.**

T 17/1972. Tilkynnt 18. janúar 1972, kl. 13.40.

IDEM

Wiggins Teape Limited, Gateway House, 1 Watling Street, London E.C.4., England.
Umboðsmaður: Páll Pálmason, lögfræðingur, Þingholtsstræti 29, Reykjavík.
Pappír, pappírsvörur, pappa, pappavörur og skrifpappír. (Fl. 16).

Skrás. 1972, nr. 98. **Skráningard. 16. maí 1972.**

T 20/1972 Tilkynnt 26 janúar 1972, kl. 10.40.

VAN BELL

B.A.T. (Suisse) S.A., 43 Route des Acacias, Plainpalais, Geneva Sviss.
Umboðsmaður: Einar B. Guðmundsson, Aðalstræti 6, Reykjavík.
Unnið og óunnið tóbak. (Fl. 34).

Skrás. 1972, nr. 99. **Skráningard. 16. maí 1972.**

T 18/1972. Tilkynnt 24. janúar 1972, kl. 10.30.

RYVITA

The Ryvita Company Limited, 40 Berkeley Square, London, W.1., Englandi.
Umboðsmaður: Árni Björnsson, cand. polit., Reykjavík.
Efni notað sem fæða eða hluti af fæðutegund, þ. á. m. kökubúðarvörur, brauð, hrökkbrauð, kökur, hveiti og kex (nema kex handa dýrum), efnablöndur fyrir sérstakt mataræði og líffræðilegar fæðutegundir, hollustufæða, barnafæða, sjúkrafæða og megrunarfæða. (Fl. 5, 29, 30, og 31).

Skrás. 1972, nr. 100. **Skráningard. 16. maí 1972.**

T 21/1972. Tilkynnt 26. janúar 1972, kl. 13.50.

BATRAFEN

Farbwerke Hoechst Aktiengesellschaft vormals Meister Lucius & Brüning, Brüningstrasse 45, D - 6230 Frankfurt/Main 80, Þýzkaland.
Umboðsmaður: Sigurgeir Sigurjónsson, Óðinsgötu 4, Reykjavík.
Lyf fyrir menn og dýr í 5. fl. (Fl. 5).

Skrás. 1972, nr. 101. Skráningard. 16. maí 1972.
T 25/1972. Tilkynnt 27. janúar 1972, kl. 10.48.

GYÐJA

Samband íslenzkra samvinnufélaga, Kirkjusandi, Reykjavík.
Allar vörur í 30. fl. (Fl. 30).

Skrás. 1972, nr. 102. Skráningard. 16. maí 1972.
T 26/1972. Tilkynnt 27. janúar 1972, kl. 10.48.

GÓÐI

Samband íslenzkra samvinnufélaga, Kirkjusandi, Reykjavík.
Allar vörur í 29. fl. (Fl. 29).

Skrás. 1972, nr. 103. Skráningard. 16. maí 1972.
T 27/1972. Tilkynnt 28. janúar 1972, kl. 13.20.

„CALM 2"

Alberto-Culver Company, 2525 Armitage Avenue, Melrose Park, Illinois 60160, U.S.A.
Umboðsmaður: Sigurgeir Sigurjónsson, Óðinsgötu 4, Reykjavík.
Allar vörur í 3. flokki einkum snyrtivöru og fegrunarvörur, allar vörur í 5. flokki einkum lykteyðandi efni og svitaeyðandi efni. (Fl. 3 og 5).

Skrás. 1972, nr. 104. **Skráningard. 18. maí 1972.**

T 28/1972. Tilkynnt 28. janúar 1972, kl. 14.30.

ALLIR ÞURFA ÞAK YFIR HÖFUÐIÐ

Fasteignaþjónustan, Ragnar Tómasson, Austurstræti 17, Reykjavík.

Fasteignasala og hvers konar viðskipti tengd kaupum, sölu, leigu og skiptum á fasteignum, svo og byggingu þeirra. (Fl. 36).

Skrás. 1972, nr. 105. **Skráningard. 18. maí 1972.**

T 31/1972. Tilkynnt 31. janúar 1972, kl. 10.40.

PANTER

Panter Sigarenfabrieken H. & J. van Schuppen N.V., 141, Kerkewijk, at Veenendaal, Hollandi.

Umboðsmaður: Örn Þór, Óðinsgötu 4, Reykjavík.

Tóbak óunnið og unnið, hlutir fyrir reykingamenn, eldspýtur í 34. fl. (Fl. 34).

Skrás. 1972, nr. 106. **Skráningard. 18. maí 1972.**

T 33/1972 Tilkynnt 31. janúar 1972, kl. 14.50.

PARALEASE

Beecham Group Limited, Beecham House, Great West Road, Brentford, Middlesex, England.

Umboðsmaður: Sigurgeir Sigurjónsson, Óðinsgötu 4, Reykjavík.

Efnablöndur til nota sem meðul handa mönnum og dýrum í 5. flokki. (Fl. 5).

Skrás. 1972, nr. 107. **Skráningard. 18. maí 1972.**

T 34/1972. Tilkynnt 31. janúar 1972, kl. 14.50.

BRIZINE

Beecham Group Limited, Beecham House, Great West Road, Brentford, Middlesex, England.

Umboðsmaður: Sigurgeir Sigurjónsson, Óðinsgötu 4, Reykjavík.

Efnablöndur til nota sem meðul handa mönnum og dýrum í 5. flokki. (Fl. 5).

Skrás. 1972, nr. 108. **Skráningard. 18. maí 1972.**

T 35/1972. Tilkynnt 1. febrúar 1972, kl. 10.20.

OTOVATE

Glaxo Laboratories Limited, 891—995 Greenford Road, Greenford, Middlesex, England.

Umboðsmaður: Sigurgeir Sigurjónsson, Óðinsgötu 4, Reykjavík.

Efnablöndur og lyf til nota sem meðul handa mönnum og dýrum í 5. flokki. (Fl. 5).

Skrás. 1972, nr. 109. **Skráningard. 18. maí 1972.**
T 36/1972. Tilkynnt 1. febrúar 1972, kl. 12.50.

TORO

The Toro Company, 8111 Lyndale Avenue South, Minneapolis, Minnesota 55420, Bandaríkjunum.
Umboðsmaður: Árni Björnsson, cand. polit., Reykjavík.
Allar vörur í 7., 8., 9., 11. og 12. flokki. (Fl. 7, 8, 9, 11 og 12).

Skrás. 1972, nr. 110. **Skráningard. 18. maí 1972.**
T 37/1972. Tilkynnt 1. febrúar 1972, kl. 12.50.

MOIST O'MATIC

The Toro Company, 8111 Lyndale Avenue South, Minneapolis, Minnesota 55420, Bandaríkjunum.
Umboðsmaður: Árni Björnsson, cand. polit., Reykjavík.
Allar vörur í 11. flokki. (Fl. 11).

Skrás. 1972, nr. 111. **Skráningard. 18. maí 1972.**
T 229/1971. Tilkynnt 13. júlí 1971, kl. 15.00.

ACIPROT

Novo Industri A/S, Fuglebakkevej 115, Kaupmannahöfn N. Danmörku.
Umboðsmaður: Sigurgeir Sigurjónsson, Óðinsgötu 4, Reykjavík.
Enzymeblöndur til tæknilegra nota. (Fl. 1).

Skrás. 1972, nr. 112. **Skráningard. 18. maí 1972.**
T 348/1971. **Tilkynnt 4. október 1971, kl. 12.30.**

MERPLEGIL

Société des Usines Chimiques Rhône - Poulenc, s.s., 22, avenue Montaigen, París 8, Frakklandi.
Umboðsmaður: Árni Björnsson, cand. polit., Reykjavík.
Efnablöndur sem meðul fyrir menn og dýr, til hreinlætis og sérstaks mataræðis, plástrar, sáraumbúðir og sótthreinsunarefni. (Fl. 5).

Skrás. 1972, nr. 113. **Skráningard. 18. maí 1972.**
T 372/1971. Tilkynnt 15. október 1971, kl. 15.28.

GLÆSIBÆR

Silli & Valdi, Austurstræti 17, VI hæð, Reykjavík.
Verzlunarþjónusta. (Fl. 36).
(Disclaimer: Skráningin veitir ekki einkarétt á orðinu Glæsibær).

Skrás. 1972, nr. 114. **Skráningard. 23. maí 1972.**

T 403/1971. Tilkynnt 3. nóvember 1971, kl. 16.46.

BELACO

Raybestos-Belaco Limited, Asbestos House, 77/79 Fountain Street, Manchester, M2 2EA, Englandi.

Umboð: Faktor Company, Reykjavík.

Kúplingsborðar og umbúnaður. Núningsefni og vörur unnar úr núningsefni gerðu að öllu eða í aðalatriðum úr asbesti. (Fl. 17).

Samkvæmt forgangsréttarákvæðum Parísarsamþykktarinnar um vernd eignaréttinda á sviði iðnaðar nýtur merkið verndar hér á landi frá 5. október 1971.

Skrás. 1972, nr. 115. **Skráningard. 23. maí 1972.**

T 402/1971. Tilkynnt 3. nóvember 1971, kl. 16.46.

BELACO

Raybestos-Belaco Limited, Asbestos House, 77/79 Fountain Street, Manchester, M2 2EA, Englandi.

Umboð: Faktor Company, Reykjavík.

Núningsefni, hemlar, kúplingar og tenglar og hlutir og fylgihlutir því tilheyrandi, V reimar og drifreimar. (Fl. 12).

Samkvæmt forgangsréttarákvæðum Parísarsamþykktarinnar um vernd eignaréttinda á sviði iðnaðar nýtur merkið verndar hér á landi frá 5. október 1971.

Skrás. 1972, nr. 116. **Skráningard. 23. maí 1972.**

T 401/1971. Tilkynnt 3. nóvember 1971, kl. 16.46.

BELACO

Raybestos-Belaco Limited, Asbestos House, 77/79 Fountain Street, Manchester, M2 2EA, Englandi.

Umboð: Faktor Company, Reykjavík.

Bremsuborðar, kúplingar og tilheyrandi hlutir, hemlar, kúplingar og tenglar, hlutir og fylgihlutir, V reimar og drifreimar, tól og vélar til að framleiða slíkar vörur, þótt þær heyri ekki undir neinn flokk. (Fl. 7).

Samkvæmt forgangsréttarákvæðum Parísarsamþykktarinnar um vernd eignaréttinda á sviði iðnaðar nýtur merkið verndar hér á landi frá 5. október 1971.

Skrás. 1972, nr. 117. **Skráningard. 23. maí 1972.**

T 410/1971. Tilkynnt 12. nóvember 1971, kl. 15.02.

FIDJI

Parfums Guy Laroche, 11 bis, rue Boissy d'Anglas, París 80(Seine). Frakklandi.

Umboð: Faktor Company, Reykjavík.

Sápur, ilmvatnsvörur, næringarkrem, snyrtivörur, fegrunarlyf, hársmyrsl, hárþvottalögur, efni til tannhirðingar. (Fl. 3).

Skrás. 1972, nr. 118. **Skráningard. 23. maí 1972.**
T 427/1971. Tilkynnt 10. desember 1971, kl. 14.17

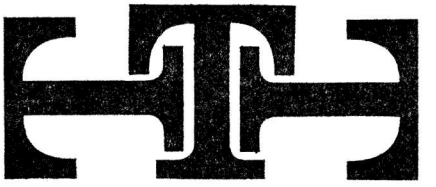

Farbwerke Hoechst Aktiengesellschaft, vormals Meister Lucius & Brüning, Frankfurt/Main, Þýzkalandi.
Umboðsmaður: Sigurgeir Sigurjónsson, Óðinsgötu 4, Reykjavík.
Teppi og annað efni til að leggja á gólf. (Fl. 27).

Skrás. 1972, nr. 119. **Skráningard. 23. maí 1972.**
T 431/1971. Tilkynnt 22. desember 1971, kl. 13.06

THE NATURAL ONE

Alberto-Culver Company, 2525 Armitage Avenue, Melrose Park, Illinois 60160, U.S.A.
Umboðsmaður: Sigurgeir Sigurjónsson, Óðinsgötu 4, Reykjavík.
Snyrti- og fegrunarvörur, einkum herra hárlökk (sprays), og allar vörur í 3. flokki. (Fl. 3).

Skrás. 1972, nr. 120. **Skráningard. 23. maí 1972.**
T 430/1971 Tilkynnt 20. desember 1971, kl. 10.15.

VYDATE

E.I. du Pont de Nemours & Company, Wilmington, Delaware 19898, Bandaríkjunum.
Umboðsmaður: Árni Björnsson, cand. polit., Reykjavík.
Efnavörur til nota í landbúnaði, einkum efni til útrýmingar skordýra og hringorma. (Fl. 1 og 5).

Skrás. 1972, nr. 121. **Skráningard. 23. maí 1972.**
T 433/1971. Tilkynnt 22. desember 1971, kl. 13.06.

LOFTHOUSES ORIGINAL FISHERMANS FRIEND

Lofthouse Chemical Products Limited, Fleetwood, Lancashire, Englandi.
Umboðsmaður: Örn Þór, Óðinsgötu 4, Reykjavík.
Lyfjavörur, þar með talin lyfjabrjóstsykur, hóstalyf, áburð og augnvökva. (Fl. 5).

Skrás. 1972, nr. 122. **Skráningard. 23. maí 1972.**

T 434/1971. Tilkynnt 23. desember 1971, kl. 15.05.

FALCON

Beecham Group Limited, Beecham House, Great West Road, Brentford, Middlesex, Englandi.

Umboðsmaður: Örn Þór, Óðinsgötu 4, Reykjavík.

Alls konar snyrtivörur, sérstaklega hársnyrtingarvörur fyrir karlmenn, svitaeyðingarefni. (Fl. 3 og 5).

Skrás. 1972, nr. 123. **Skráningard. 23. maí 1972.**

T 435/1971. Tilkynnt 30. desember 1971, kl. 14.03.

HOSTASET

Farbwerke Hoechst Aktiengesellschaft, vormals Meister Lucius & Brüning, D-6230, Frankfurt (Main) 80, Þýzkalandi.

Umboðsmaður: Sigurgeir Sigurjónsson, Óðinsgötu 4, Reykjavík.

Efnavörur til iðnaðar, herzluefni, gerviviðarkvoðu, efnavörur til framleiðslu á plasti, plast sem hráefni í föstu formi og fljótandi, plast til framleiðslu fóðurs hjúps og fljótandi hjúps, plast í formi massa, dufts, korna, flísa, upplausnar, prófíla, filmu, efni til innsiglunar, pökkunar og einangrunar. Efni til bygginga og húsbygginga, þynnur, blokkir, stengur, pípur, rör og gúmmí. (Fl. 1, 17 og 19).

Skrás. 1972, nr. 124. **Skráningard. 23. maí 1972.**

T 436/1971. Tilkynnt 30. desember 1971, kl. 14.10.

MR
FRÆ

Mjólkurfélag Reykjavíkur, Laugavegi 164, Reykjavík.

Fræ og sáðkorn. (Fl. 31).

Skrás. 1972, nr. 125. **Skráningard. 23. maí 1972.**
T 437/1971. Tilkynnt 30. desember 1971, kl. 14.10.

MR FÓÐUR

Mjólkurfélag Reykjavíkur, Laugavegi 164, Reykjavík.
Fóðurvörur handa dýrum. (Fl. 31).

Skrás. 1972, nr. 126. **Skráningard. 23. maí 1972.**
T 438/1971. Tilkynnt 31. desember 1971, kl. 9.40.

PHILIPS

N.V. Philips' Gloeilampenfabrieken, Emmasingel 29, Eindhoven, Hollandi.
Umboðsmaður: Árni Björnsson, cand. polit., Reykjavík.
Alla þjónustu í flokkunum 35, 36, 37, 38, 39, 40, 41 og 42.
(Fl. 35, 36, 37, 38, 39, 40, 41 og 42).

Skrás. 1972, nr. 127. **Skráningard. 23. maí 1972.**
T 439/1971. Tilkynnt 31. desember 1971, kl. 9.40.

PHILIPS

N.V. Philips' Gloeilampenfabrieken, Emmasingel 29, Eindhoven, Hollandi.
Umboðsmaður: Árni Björnsson, cand. polit., Reykjavík.
Alla þjónustu í flokkunum 35, 36, 37, 38, 39, 40, 41 og 42.
(Fl. 35, 36, 37, 38, 39, 40, 41 og 42).

Skrás. 1972, nr. 128. **Skráningard. 23. maí 1972.**
T 247/1971. Tilkynnt 28. júlí 1971, kl. 14.00.

HILTI

Hilti Aktiengesellschaft, 9494 Schaan/Fürstentum Liechtenstein.
Umboð: Faktor Company, Reykjavík.
Verkfæri, einkum tæki til að koma fyrir boltum, þar á meðal rafmagns- og þrýstiloftsknúin verkfæri, svo sem borar, högghamrar, tæki til að sjóða í nagla og bolta. Einnig vara- og fylgihlutir við þessi tæki, svo sem borstál, meitlar, verkfærahengi og drifeindir.
Festingar, einkum boltar með skrúfgangi, pinnar, akkeri, skrúfur, tappar, krókar, hringir og augu. Einnig efni fyrir röravinnu og rafmagnsinnlagnir og rörlagnir, svo sem kaplaklemmur, baulur og pípubaulur, léttar járnvörur.
Orkuhleðsla, einkum fyrir púðurknúin drifverkfæri, svo sem patrónur og hulsturslausar orkuhleðslur. (Fl. 6, 7, 8 og 13).

Skrás. 1972, nr. 129. **Skráningard. 23. maí 1972.**
T 393/1971 Tilkynnt 1. nóvember 1971, kl. 15.00.

Lyre Bird
Editions de L'Oiseau-Lyre

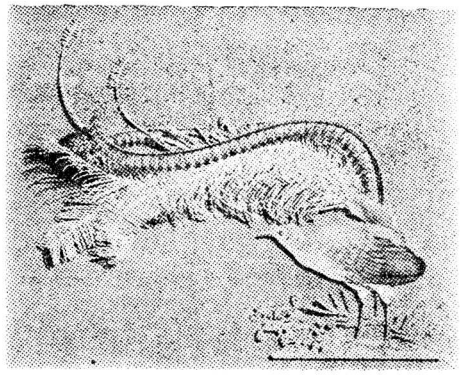

Decca Limited, 9, Albert Embankment, London, S.E. 1, Englandi.
Umboðsmaður: Örn Þór, Óðinsgötu 4, Reykjavík.
Hljómupptökutæki. (Fl. 9).
Samkvæmt forgangsréttarákvæðum Parísarsamþykktarinnar um vernd eignaréttinda, á sviði iðnaðar, nýtur merkið verndar hér á landi frá 9. september 1971.

Skrás. 1972, nr. 130. **Skráningard. 23. maí 1972.**
T 432/1971. Tilkynnt 22. desember 1971, kl. 13.06.



Lofthouse Chemical Products Limited, Fleetwood, Lancashire, Englandi.
Umboðsmaður: Örn Þór, Óðinsgötu 4, Reykjavík.
Lyfjavörur, þar með talin lyfjabrjóstsykur, hóstalyf, áburð og augnvökva. (Fl. 5).

Skrás. 1972, nr. 131. **Skráningard. 2. júní 1972.**
T 199/1971. Tilkynnt 21. júní 1971, kl. 14.16.

QUAKER

Ota A/S, Islands Brygge 39, Köbenhavn, Danmörk.
Umboðsmaður: Örn Þór, Óðinsgötu 4, Reykjavík.
Allar vörur í 1., 5., 29., 30., 31. og 32. flokki. (Fl. 1, 5, 29, 30, 31 og 32.)

Skrás. 1972, nr. 132. **Skráningard. 18. júlí 1972.**
T 3/1972. Tilkynnt 6. jan. 1972, kl. 13.17.

EGGER

Hollands-Zwitserse Broduurfabriek Egger N.V., Violierstraat 16, Almelo, Hollandi.
Umboð: Örn Þór í firmanu Sigurjónsson & Þór, Reykjavík.
Útsaumur, svo sem útsaumuð gluggatjöld, blúndugluggatjöld, lök, koddaver, blúndur, útsaumsfyrirmyndir, efni til uppstoppunar, rúmfatnaður, vörur fyrir smábörn, kjólaefni og merkiborða. (Fl. 24, 26).
Samkvæmt forgangsréttarákvæðum Parísarsamþykktarinnar um vernd eignaréttinda á sviði iðnaðar, nýtur vörumerkið verndar hér á landi frá 26. ágúst 1971.

Skrás. 1972, nr. 133. Skráningard. 18. júlí 1972.
T 14/1972. Tilkynnt 17. jan. 1972, kl. 11.08.

LONSEREN

Société des Usines Chimiques Rhone-Poulenc, 22 Avenue Montaigne, París 8é, Frakklandi.
Umboð: Árni Björnsson, Reykjavík.
Lyffræðilegar afurðir. (Fl. 5).

Skrás. 1972, nr. 134. Skráningard. 18. júlí 1972.
T 30/1972. Tilkynnt 31. jan. 1972, kl. 9.00.

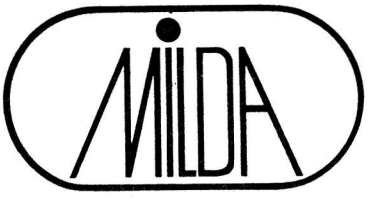

Smjörlíki hf., Þverholti 19—21, Reykjavík.
Umboð: Argus, auglýsingastofa, Reykjavík.
(Fl. 29).

Skrás. 1972, nr. 135. Skráningard. 18. júlí 1972.
T 29/1972. Tilkynnt 31. jan. 1972, kl. 9.00.

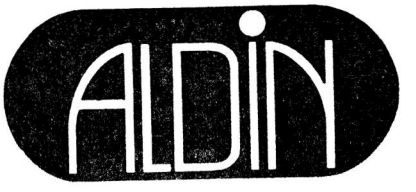

Smjörlíki hf., Þverholti 19—21, Reykjavík.
Umboð: Argus, auglýsingastofa, Reykjavík.
(Fl. 29).

Skrás. 1972, nr. 136. Skráningard. 18. júlí 1972.
T 38/1972. Tilkynnt 1. febr. 1972, kl. 15.03.

„IDOL EYES“

General Chemicals and Cosmetics Limited, Sassoon House, P.O. Box 123, Shirley Street, Nassau, Bahama Islands.
Umboð: Einar B. Guðmundsson, hrl., Reykjavík.
Ilmvörur (þ. á m. hreinlætistæki, hreinsiefni fyrir tennur og hár, ilmsápur og lykteyðandi efni). (Fl. 3).

Skrás. 1972, nr. 137. Skráningard. 18. júlí 1972.
T 39/1972. Tilkynnt 1. febr. 1972, kl. 15.03.

„ANATOME"

General Chemicals and Cosmetics Limited, Sassoon House, P.O. Box 123, Shirley Street, Nassau, Bahama Islands.
Umboð: Einar B. Guðmundsson, hrl., Reykjavík.
Ilmvörur (þ. á m. hreinlætistæki, hreinsiefni fyrir tennur og hár, ilmsápur og lykteyðandi efni). (Fl. 3).

Skrás. 1972, nr. 138. Skráningard. 18. júlí 1972.
T 40/1972. Tilkynnt 1. febr. 1972, kl. 15.03.

„SECRET TOUCH"

General Chemicals and Cosmetics Limited, Sassoon House, P.O. Box 123, Shirley Street, Nassau, Bahama Islands.
Umboð: Einar B. Guðmundsson, hrl., Reykjavík.
Ilmvörur (þ. á m. hreinlætistæki, hreinsiefni fyrir tennur og hár, ilmsápur og lykteyðandi efni). (Fl. 3).

Skrás. 1972, nr. 139. Skráningard. 18. júlí 1972.
T 43/1972. Tilkynnt 4. febr. 1972, kl. 13.50.

CONTESSA
SLIMS

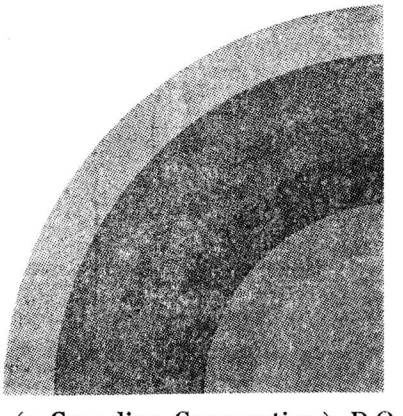

Macdonald Tobacco Inc. (a Canadian Corporation), P.O. Box 490, Place d'Armes, Montreal 126, Quebec, Kanada.
Umboð: Faktor Company, Reykjavík.
Vindlingar, vindlar og tóbaksvörur. (Fl. 34).

Skrás. 1972, nr. 140. Skráningard. 18. júlí 1972.

T 44/1972. Tilkynnt 7. febr. 1972, kl. 15.30.

EXPANDET

Expandet Screw Anchors A/S, Kongevejen 35, DK-3460, Birkeröd, Danmörku.
Umboð: S. Sigurjónsson í firma Sigurjónsson & Þór, Reykjavík.
Allar vörur í alþjóðlegum flokki 6, sérstaklega festihlutir og festitæki gerð úr málmi, innifaldir naglar, skrúfur, boltar, blindingar og áþekkir hlutir til að festa skrúfum í veggi og þilplötur. Allar vörur í alþjóðaflokki 8, sérstaklega handverkfæri, svo sem borar. Allar vörur í alþjóðlegum flokki 17, sérstaklega festihlutir og festitæki gerð úr plasti, gúmmí og gerviefnum þeirra og þar með taldar skrúfur, boltar og festingar fyrir skrúfur, svo sem blindingar og álíka festitæki gerð úr áðurgreindum efnum, efni til þéttingar, stöðvunar einangrunar, asbest, mariugler og vörur úr þeim, slöngurör ekki úr málmi. (Fl. 6, 8, 17).

Skrás. 1972, nr. 141. Skráningard. 18. júlí 1972.

T 45/1972. Tilkynnt 7. febr. 1972, kl. 15.30.

ROSETT

Expandet Screw Anchors A/S, Kongevejen 35, DK-3460, Birkeröd, Danmörku.
Umboð: S. Sigurjónsson í firma Sigurjónsson & Þór, Reykjavík.
Allar vörur í alþjóðlegum flokki 6, sérstaklega festihlutir og festitæki gerð úr málmi, innifaldir naglar, skrúfur, boltar, blindingar og áþekkir hlutir til að festa skrúfum í veggi og þilplötur. Allar vörur í alþjóðaflokki 8, sérstaklega handverkfæri, svo sem borar. Allar vörur í alþjóðlegum flokki 17, sérstaklega festihlutir og festitæki gerð úr plasti, gúmmí og gerviefnum þeirra og þar með taldar skrúfur, boltar og festingar fyrir skrúfur, svo sem blindingar og álíka festitæki gerð úr áðurgreindum efnum, efni til þéttingar, stöðvunar einangrunar, asbest, mariugler og vörur úr þeim, slöngurör ekki úr málmi. (Fl. 6, 8, 17).

Skrás. 1972, nr. 142. Skráningard. 18. júlí 1972.

T 46/1972. Tilkynnt 7. febr. 1972, kl. 15.30.

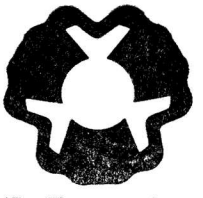

Expandet Screw Anchors A/S, Kongevejen 35, DK-3460, Birkeröd, Danmörku.
Umboð: S. Sigurjónsson í firma Sigurjónsson & Þór, Reykjavík.
Allar vörur í alþjóðlegum flokki 6, sérstaklega festihlutir og festitæki gerð úr málmi, innifaldir naglar, skrúfur, boltar, blindingar og áþekkir hlutir til að festa skrúfum í veggi og þilplötur. Allar vörur í alþjóðaflokki 8, sérstaklega handverkfæri, svo sem borar. Allar vörur í alþjóðlegum flokki 17, sérstaklega festihlutir og festitæki gerð úr plasti, gúmmí og gerviefnum þeirra og þar með taldar skrúfur, boltar og festingar fyrir skrúfur, svo sem blindingar og álíka festitæki gerð úr áðurgreindum efnum, efni til þéttingar, stöðvunar einangrunar, asbest, mariugler og vörur úr þeim, slöngurör ekki úr málmi. (Fl. 6, 8, 17).

Skrás. 1972, nr. 143. Skráningard. 18. júlí 1972.
T 47/1972. Tilkynnt 8. febr. 1972, kl. 10.45.

VELOSEF

E.R. Squibb & Sons Inc., Lawrenceville-Princeton Road, Princeton, New Jersey 08540, Bandaríkjunum.
Umboð: S. Sigurjónsson í firma Sigurjónsson & Þór, Reykjavík.
Allar vörur í 5. flokki. (Fl. 5).

Skrás. 1972, nr. 144. Skráningard. 18. júlí 1972.
T 55/1972. Tilkynnt 9. febr. 1972, kl. 14.55.

„HARMONIA MUNDI"

harmonia mundi Schallplattengesellschaft GmbH & Co. KG, Karlstrasse 60, 78 Freiburg/Br., Vestur-Þýzkalandi.
Umboð: Páll Pálmason, lögfr., Reykjavík.
Hljómplötur og hljóðrituð segulbönd. (Fl. 9).

Skrás. 1972 nr. 145. Skráningard. 18. júlí 1972.
T 56/1972. Tilkynnt 11. febr. 1972, kl. 13.00.

PLATIGNUM

Mentmore Manufacturing Co. Limited, a British Company, Platignum House, Six Hills Way, Stevenage, Hertfordshire, Englandi.
Umboð: Faktor Company, Reykjavík.
Skriffæri, teiknipennar, pennar til að merkja með inn á sjókort og línurit, lindarpennar, breiðletra lindarpennar af gamalli gerð, kúlupennar, pennar, skriftarsamstæður með penna og blýanti, skriftarsamstæður með blýöntum og kúlupennum, skriftarsamstæður með pennum, blýöntum og kúlupennum og skriftarsamstæður með pennum, blýöntum, kúlupennum og merkipennum, blýantar (ekki vélrænir), skrúfblýantar, fyllingar í kúlupenna, ritblý í blýanta, blek (ritföng), blekfyllingar, blekbyttur, þerriblöð, blek- og blýantsstrokleður, reglustrikur, teiknibólur, pennastengur, pennastatíf, pennabakkar, skrifborðssamstæður með statífi fyrir penna ásamt með penna, blýantskassa og blekbyttu og öðrum hlutum ofangreindra vara; prentað mál og bækur; ritföng, límbönd (ritföng), límrúlluhaldari; upplýsinga- og kennsluefni önnur en tæki; teikniáhöld, skriffæri, merkiáhöld; merkipennar með trefjaoddi, merkipennar með flókaoddi; vaxlitir, mótunarvax og innsiglisvax, málaratrönur; málningarburstar, málningarstengur, málningar-burstahengi, hringir í málningarbursta, lakkburstar, málningarrúllur, litabox, málarastrigi, málarapappír, málverk; málaraáhöld, litaspjöld, málarakassar (seldir með öllu) með efni í fyrir málverk og listmálara. (Fl. 16).

Skrás. 1972, nr. 146. **Skráningard. 18. júlí 1972.**
T 58/1972. Tilkynnt 15. febr. 1972, kl. 14.19.

COOP

Samband ísl. samvinnufélaga í Reykjavík.
Vörur í 1, 2, 3, 4, 5, 8, 16, 21, 22, 23, 24, 25, 26, 27, 28, 29, 30, 31, 32, 33, 34.
(Fl. 1, 2, 3, 4, 5, 8, 16, 21, 22, 23, 24, 25, 26, 27, 28, 29, 30, 31, 32, 33, 34).

Skrás. 1972, nr. 147. **Skráningard. 18. júlí 1972.**
T 59/1972. Tilkynnt 16. febr. 1972, kl. 11.36.

TEXACO

Texaco Belgium S.A., 149 Avenue Louise, Brussels, Belgíu.
Umboð: Örn Þór í firmanu Sigurjónsson & Þór, Reykjavík.
Efnavörur til iðnaðar, vísinda, ljósmyndunar, landbúnaðar, garðræktar, skógarhöggs, tilbúin og gerviviðarkvoða, plast í formi dufts, fljótandi eða föstu formi til iðnaðarnota, tilbúinn áburður og dýraáburður, slökkvitæki, efni til herzlu og kemiskar efnablöndur til lóðunar, efnablöndur til niðursuðu, görvunarefni til iðnaðarnota. Olíur og fituefni til iðnaðarnota (aðrar en matarolíur og feitiefni til matar og loftnæmar olíur), smurningarefni og rykbindiefni, brennsluefni (hér með talin brennsluefni fyrir hreyfla) og efni til lýsingar, kerti, mjó vaxkerti, náttljós og kveikir.
(Fl. 1, 4).

Skrás. 1972, nr. 148. **Skráningard. 18. júlí 1972.**
T 60/1972. Tilkynnt 17. febr. 1972, kl. 14.02.

TIP-TOP

Faberge Incorporated, 1345 Avenue of the Americas, New York, New York, Bandaríkjunum.
Umboð: Örn Þór í firmanu Sigurjónsson & Þór, Reykjavík.
Skartgripir úr dýrum og ódýrum málmblöndum, tímamælingatæki. Minni hlutir til heimilishalds og eldhúsáhöld (þó ekki úr góðmálmum eða með húð úr góðmálmum), greiður og þvottasvampar, burstar (nema penslar), glervörur, postulín og leirvörur, sem ekki eru taldar í öðrum flokkum. Fatnaður, þar með talið stígvél, skór og inniskór. Skrautvörur fyrir fólk (ekki úr góðmálmum eða með húð úr góðmálmum), þar með talið hárskraut, hárkollur, blúndur og ísaumur, bönd, tölur, tilbúin blóm, útbúnaður og áhöld til að greiða og festa hár. (Fl. 14, 21, 25, 26).

Skrás. 1972, nr. 149. **Skráningard. 18. júlí 1972.**
T 61/1972. Tilkynnt 17. febr. 1972, kl. 14.02.

BRUT 33

Faberge Incorporated, 1345 Avenue of the Americas, New York, New York, **Bandaríkjunum.**

Umboð: Örn Þór í firmanu Sigurjónsson & Þór, Reykjavík.

Sápur, ilmvörur, loftkenndar olíur, snyrtivörur, hárvötn, hreinlætisvörur, sem ekki eru lyf, efnablöndur til tannhirðingar, púðurdósir. Lyfjablöndur, lyfjasnyrtivörur, svitalyktareyðir (deodorants) fyrir fólk. Fatnaður, þar með talin stígvél, skór og inniskór. (Fl. 3, 5, 25).

Skrás. 1972, nr. 150. **Skráningard. 18. júlí 1972.**
T 62/1972. Tilkynnt 17. febr. 1972, kl. 14.02.

BRUT

Faberge Incorporated, 1345 Avenue of the Americas, New York, New York, **Bandaríkjunum.**

Umboð: Örn Þór í firmanu Sigurjónsson & Þór, Reykjavík.

Sápur, ilmvörur, loftkenndar olíur, snyrtivörur, hárvötn, hreinlætisvörur, sem ekki eru lyf, efnablöndur til tannhirðingar, púðurdósir. Lyfjablöndur, lyfjasnyrtivörur, svitalyktareyðir (deodorants) fyrir fólk. Fatnaður, þar með talin stígvél, skór og inniskór. (Fl. 3, 5, 25).

Skrás. 1972, nr. 151. **Skráningard. 18. júlí 1972.**
T 63/1972. Tilkynnt 17. febr. 1972, kl. 14.02.

KIKU

Faberge Incorporated, 1345 Avenue of the Americas, New York, New York, **Bandaríkjunum.**

Umboð: Örn Þór í firmanu Sigurjónsson & Þór, Reykjavík.

Sápur, ilmvörur, loftkenndar olíur, snyrtivörur, hárvötn, hreinlætisvörur, sem ekki eru lyf, efnablöndur til tannhirðingar, púðurdósir. Lyfjablöndur, lyfjasnyrtivörur, svitalyktareyðir (deodorants) fyrir fólk. Minni hlutir til heimilishalds og eldhúsáhöld (þó ekki úr góðmálmum eða með húð úr góðmálmum), greiður og þvottasvampar, burstar (nema penslar), glervörur, postulín og leirvörur, sem ekki eru taldar í öðrum flokkum. Fatnaður, þar með talin stígvél, skór og inniskór.
(Fl. 3, 5, 21, 25).

Skrás. 1972, nr. 152. Skráningard. 18. júlí 1972.
T 64/1972. Tilkynnt 17. febr. 1972, kl. 14.02.

TIGRESS

Faberge Incorporated, 1345 Avenue of the Americas, New York, New York, Bandaríkjunum.

Umboð: Örn Þór í firmanu Sigurjónsson & Þór, Reykjavík.

Sápur, ilmvörur, loftkenndar olíur, snyrtivörur, hárvötn, hreinlætisvörur, sem ekki eru lyf, efnablöndur til tannhirðingar, púðurdósir. Lyfjablöndur, lyfjasnyrtivörur, svitalyktareyðir (deodorants) fyrir fólk. Fatnaður, þar með talin stígvél, skór og inniskór. (Fl. 3, 5, 25).

Skrás. 1972, nr. 153. Skráningard. 18. júlí 1972.
T 65/1972. Tilkynnt 17. febr. 1972, kl. 14.02.

APHRODISIA

Faberge Incorporated, 1345 Avenue of the Americas, New York, New York, Bandaríkjunum.

Umboð: Örn Þór í firmanu Sigurjónsson & Þór, Reykjavík.

Sápur, ilmvörur, loftkenndar olíur, snyrtivörur, hárvötn, hreinlætisvörur, sem ekki eru lyf, efnablöndur til tannhirðingar, púðurdósir. Lyfjablöndur, lyfjasnyrtivörur, svitalyktareyðir (deodorants) fyrir fólk. (Fl. 3, 5).

Skrás. 1972, nr. 154. Skráningard. 18. júlí 1972.
T 66/1972. Tilkynnt 17. febr. 1972, kl. 14.02.

MUSIC

Faberge Incorporated, 1345 Avenue of the Americas, New York, New York, Bandaríkjunum.

Umboð: Örn Þór í firmanu Sigurjónsson & Þór, Reykjavík.

Sápur, ilmvörur, loftkenndar olíur, snyrtivörur, hárvötn, hreinlætisvörur, sem ekki eru lyf, efnablöndur til tannhirðingar, púðurdósir. Lyfjablöndur, lyfjasnyrtivörur, svitalyktareyðir (deodorants) fyrir fólk. (Fl. 3, 5).

Skrás. 1972, nr. 155. Skráningard. 18. júlí 1972.
T 67/1972. Tilkynnt 17. febr. 1972, kl. 14.02.

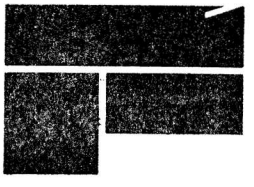

Faberge Incorporated, 1345 Avenue of the Americas, New York, New York, Bandaríkjunum.

Umboð: Örn Þór í firmanu Sigurjónsson & Þór, Reykjavík.

Sápur, ilmvörur, loftkenndar olíur, snyrtivörur, hárvötn, hreinlætisvörur, sem ekki eru lyf, efnablöndur til tannhirðingar, púðurdósir. Lyfjablöndur, lyfjasnyrtivörur, svitalyktareyðir (deodorants) fyrir fólk. Skartgripir úr dýrum og ódýrum málmblöndum, tímamælingatæki. Minni hlutir til heimilishalds og eldhúsáhöld (þó ekki úr góðmálmum eða með húð úr góðmálmum), greiður og þvottasvampar, burstar (nema penslar), glervörur, postulín og leirvörur, sem ekki eru taldar í öðrum flokkum. Fatnaður, þar með talin stígvél, skór og inniskór. Skrautvörur fyrir fólk (ekki úr góðmálmum eða með húð úr góðmálmum), þar með talið hárskraut, hárkollur, blúndur og ísaumur, bönd, tölur, tilbúin blóm, útbúnaður og áhöld til að greiða og festa hár. (Fl. 3, 5, 14, 21, 25, 26).

Skrás. 1972, nr. 156. **Skráningard. 18. júlí 1972.**

T 68/1972. Tilkynnt 17. febr. 1972, kl. 14.02.

FLAMBEAU

Faberge Incorporated, 1345 Avenue of the Americas, New York, New York, Bandaríkjunum.

Umboð: Örn Þór í firmanu Sigurjónsson & Þór, Reykjavík.

Sápur, ilmvörur, loftkenndar olíur, snyrtivörur, hárvötn, hreinlætisvörur, sem ekki eru lyf, efnablöndur til tannhirðingar, púðurdósir. Lyfjablöndur, lyfjasnyrtivörur, svitalyktareyðir (deodorants) fyrir fólk. (Fl. 3, 5).

Skrás. 1972, nr. 157. **Skráningard. 20. júlí 1972.**

T 69/1972. Tilkynnt 17. febr. 1972, kl. 15.30.

smjörlíki hf.

Smjörlíki hf., Þverholti 19—21, Reykjavík.

Umboð: Auglýsingastofan Argus, Reykjavík.

Flokkur 29. (Fl. 29).

Skrás. 1972, nr. 158. **Skráningard. 20. júlí 1972.**
T 71/1972. Tilkynnt 17. febr. 1972, kl. 15.30.



Cudo gler hf., Skúlagötu 26, Reykjavík.
Umboð: Auglýsingastofan Argus, Reykjavík.
Flokkur 19. (Fl. 19)

Skrás. 1972, nr. 159. **Skráningard. 20. júlí 1972.**
T 17/1972. Tilkynnt 22. febr. 1972, kl. 10.15.

REDITUNE

Reditune Limited, Carlton House, Lower Regent Street, London S.W. 1, Englandi.
Umboð: Örn Þór í firmanu Sigurjónsson & Þór, Reykjavík.
Upptaka hljóðs, ljóss, rafmagnsmerkja og tæki og áhöld til þess, svo og hlutir til þeirra, endurgjöf og margföldun frá slíkum upptökum; útvarps- og sjónvarpsmóttökutæki og hlutar til þeirra. Öll þjónusta í 41. flokki. (Fl. 9 og 41).

Skrás. 1972, nr. 160. **Skráningard. 20. júlí 1972.**
T 72/1972. Tilkynnt 18. febr. 1972, kl. 10.45.

PALMOLIVE

Colgate-Palmolive Company, 300 Park Avenue, New York, Bandaríkjunum.
Umboð: Árni Björnsson, cand. polit., Reykjavík.
Allar vörur í 3. flokki. (Fl. 3).

Skrás. 1972, nr. 161. **Skráningard. 20. júlí 1972.**
T 78/1972. Tilkynnt 1. marz 1972, kl. 13.05.

ALKA-SELTZER

Miles Laboratories Inc., Elkhart, Indiana 46514, Bandaríkjunum.
Umboð: Faktor Company, Reykjavík.
Tilbúin lyf. (Fl. 5).

Skrás. 1972, nr. 162. **Skráningard. 20. júlí 1972.**
T 79/1972. Tilkynnt 2. marz 1972, kl. 11.10.

MENNEN

The Mennen Company, East Hannover Avenue, Morris Township, New Jersey, Bandaríkjunum.
Umboð: S. Sigurjónsson í firmanu Sigurjónsson & Þór, Reykjavík.
Allar vörur í 3. og 5. flokki. (Fl. 3 og 5).

Skrás. 1972, nr. 163. **Skráningard. 20. júlí 1972.**
T 185/1971. Tilkynnt 9. júní 1971, kl. 14.16.

HARRIET HUBBARD AYER

Harriet Hubbard Ayer Société Anonyme, 120 Avenue Faubourg, St. Honore, París, Frakklandi.
Umboð: Á. Fjeldsted & B. Blöndal, hrl., Reykjavík.
Sápur, ilmvötn, snyrtivörur án lyfja, loftnæmar (eteriskar) olíur, fegrunarvörur, hárhirðingar- og hársnyrtiefni og efni til tannhirðingar. (Fl. 3).

Skrás. 1972, nr. 164. **Skráningard. 20. júlí 1972.**
T 92/1972. Tilkynnt 7. marz 1972, kl. 13.42.

VICEROY

The Van Ryn Wine & Spirit Company Limited, P.O. Box 184, Stellenbosch, Cape Province, Lýðveldi Suður-Afríku.
Umboð: Páll Pálmason, lögfr., Reykjavík.
Vín, áfengir drykkir og líkjörar. (Fl. 33).

Skrás. 1962, nr. 165. **Skráningard. 20. júlí 1972.**
T 93/1972. Tilkynnt 7. marz 1972, kl. 13.45.

„BIG YANK"

Big Yank Corporation, a Corporation of the State of Delaware, 1345 Avenue of the Americas, New York, New York 10019, Bandaríkjunum.
Umboð: Faktor Company, Reykjavík.
Alls kyns fatnaður fyrir karlmenn, konur og börn, þar á meðal íþrótta- og vinnufatnaður, einnig skyrtur. (Fl. 25).

Skrás. 1972, nr. 166. **Skráningard. 20. júlí 1972.**
T 98/1972. Tilkynnt 13. marz 1972, kl. 13.35.

MeboPur

Farbenfabriken Bayer Aktiengesellschaft, 509 Leverkusen-Bayerwerk, Þýzkalandi.
Umboð: Örn Þór í firmanu Sigurjónsson & Þór, Reykjavík.
Allar vörur í 1. flokki, þar með talin lökk, þekjunar- og yfirlagsefni fyrir gólf úr sementi, fíngerðu steypuefni og því um líku. (Fl. 1).

Skrás. 1972, nr. 167. **Skráningard. 20. júlí 1972.**
T 102/1972. Tilkynnt 15. marz 1972, kl. 14.40.

HIGH KINGS

P. J. Carroll & Company Limited, Grand Parade, Dublin 6, Írlandi.
Umboð: Páll Pálmason, lögfr., Reykjavík.
Tóbak, sígarettur, vindlar, reykingamannavörur og eldspýtur. (Fl. 34).

Skrás. 1972, nr. 168. **Skráningard. 20. júlí 1972.**
T 103/1972. Tilkynnt 15. marz 1972, kl. 14.40.

CALGARY TREBLE GOLD

Rothmans of Pall Mall Limited, Heinbergstrasse 79, Zürich 8035, Sviss.
Umboð: Páll Pálmason, lögfr., Reykjavík.
Allar vörur í 34. flokki. (Fl. 34).

Skrás. 1972, nr. 169. **Skráningard. 20. júlí 1972.**
T 106/1972. Tilkynnt 17. marz 1972, kl. 10.45.

„DANAVOX"

Danavox International A/S, Lersö Parkallé 112, 2100 Köbenhavn Ö, Danmörku.
Umboð: S. Sigurjónsson í firma Sigurjónsson & Þór, Reykjavík.
Heyrnartæki, hlutar til þeirra og fylgihlutir. (Fl. 10).

Skrás. 1972, nr. 170. **Skráningard. 20. júlí 1972.**
T 108/1972. Tilkynnt 21. marz 1972, kl. 11.50.

TRILGAR

Beecham Group Limited, Beecham House, Great West Road, Brentford, Middlesex, Englandi.
Umboð: Örn Þór í firmanu Sigurjónsson & Þór, Reykjavík.
Lyf og lyfjaefni fyrir menn og dýr. (Fl. 5).

Skrás. 1972, nr. 171. Skráningard. 20. júlí 1972.
T 109/1972. Tilkynnt 21. marz 1972, kl. 11.50.

NORTHPOLE

K. Jónsson & Co. hf., Kaupvangsstræti 4, Akureyri.
Umboð: S. Sigurjónsson, hrl., í firma Sigurjónsson & Þór, Reykjavík.
Allar vörur í 29. flokki. (Fl. 29).

Skrás. 1972, nr. 172. Skráningard. 20. júlí 1972.
T 110/1972. Tilkynnt 21. marz 1972, kl. 11.50.

marimekko

Marimekko Oy, Vanha Talvitie 3, Helsinki 50, Finnlandi.
Umboð: S. Sigurjónsson í firma Sigurjónsson & Þór, Reykjavík.
Ofin efni, rúmteppi og borðdúkar, vefnaðarvörur (ekki taldar í öðrum flokkum). (Fl. 24).

Skrás. 1972, nr. 173. Skráningard. 20. júlí 1972.
T 100/1972. Tilkvnnt 13. marz 1972, kl. 14.10.

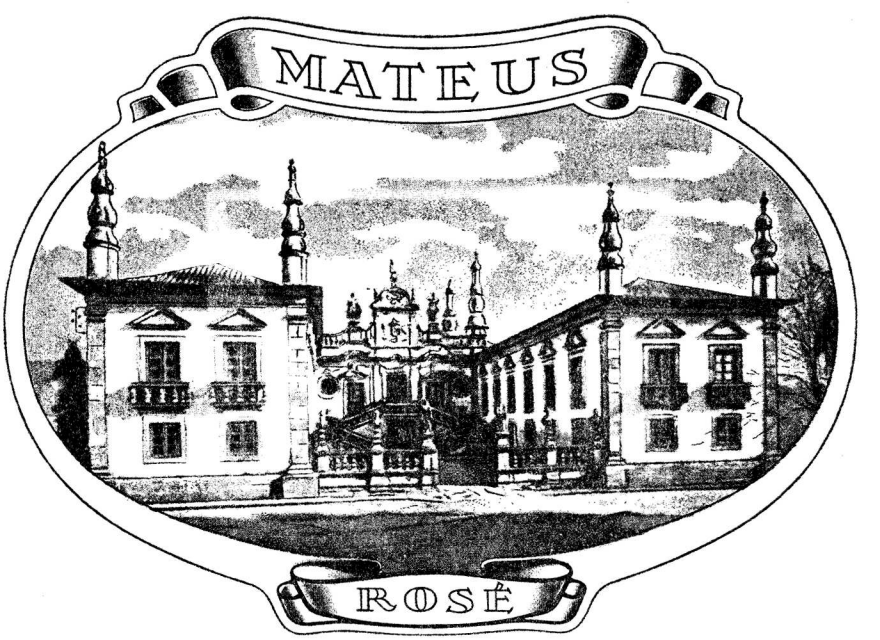

SOCIEDADE COMERCIAL DOS VINHOS DE MESA DE PORTUGAL, LIMITADA, Rua de Sá da Bandeira, N°. 819—2°. Dto. Porto — (Portugal).
Umboð: Faktor Company, Reykjavík.
Vín. (Fl. 33).

Skrás. 1972, nr. 174. Skráningard. 20. júlí 1972.
T 546/1970. Tilkynnt 22. desember 1970, kl. 13.45.

MACCO

SCM Corporation, 900, Union Commerce Building, Cleveland, Ohio, U.S.A.
Umboðsmaður: Sigurjónsson & Þór, Óðinsgötu 4, Reykjavík.
Alls konar húsagerðar- og byggingarefni, steypuleðja, steypublanda, límbönd til þéttingar, plastlím fyrir veggflísar, lím fyrir keramikflísar, lím gert úr kvoðu til að nota á veggi, einkum harpikslím í 1., 2., 17. fl. (Fl. 1, 2, 17, 19).

Skrás. 1972, nr. 175. Skráningard. 20. júlí 1972.
T 41/1972. Tilkynnt 2. febrúar 1972, kl. 14.30.

KORES

W. Koreska, A-1171 Wien XVII, Wattgasse 48, Austurríki.
Umboðsmaður: Jón N. Sigurðsson, hrl., Reykjavík.
Fjölritunarblek, kalkipappír, fjölritunarpappír, stenzla, indigo-pappír, ritvélarbönd, leiðréttingarpappír og leiðréttingarvökva, límbönd, merkimiða og merkirúllur með límí, efni og tæki til hreinsunar á ritvélarstöfum, hectographic-pappír.
(Fl. 3 og 16).

Skrás. 1972, nr. 176. Skráningard. 20. júlí 1972.
T 91/1972. Tilkynnt 6. marz 1972, kl. 15.22.

KURARAY

Kuraray Co. Ltd., 1621, Sakazu, Kurashiki City, Japan.
Umboðsmaður: S. Sigurjónsson í firma Sigurjónsson & Þór.
Óunnar trefjar, garn og þráð, prjónaðan dúk og ofinn dúk, fatnað.
(Fl. 22, 23, 24, 25).

Skrás. 1972, nr. 177. Skráningard. 20. júlí 1972.
T 528/1970. Tilkynnt 10. des. 1970, kl. 13.50.

NOBE

Aktiebolaget Bofors, Bofors, Svíþjóð.
Umboðsmaður: Páll Pálmason, lögfr., Þingholtsstræti 29, Reykjavík.
(Fl. 3, 5 og 21).

Skrás. 1972, nr. 178. Skráningard. 20. júlí 1972.
T 112/1971. Tilkynnt 1. apríl 1971, kl. 14.45.

YOUNG HOME

Hollands-Zwitsers Borduurfabriek Egger N.V., Violierstraat 16, Almelo, Hollandi.
Umboðsmaður: S. Sigurjónsson í firma Sigurjónsson & Þór.
Ofin efni, rúmteppi og borðdúka, vefnaðarvörur (ekki í öðrum flokkum), blúndur og ísaum. (Fl. 24 og 26).

Skrás. 1972, nr. 179. Skráningard. 20. júlí 1972.
T 42/1970. Tilkynnt 30. janúar 1970, kl. 14.50.

„LOCTRAC"

AB Electrolux, Luxbacken 1, Stockholm, Svíþjóð.
Umboðsmaður: S. Sigurjónsson, hrl., Óðinsgötu 4, Reykjavík.
Geymsluútbúnað samkvæmt þéttpakkningarkerfinu, sem fela í sér innbyrðis hreyfanlegar burðareiningar, einkum fyrir skjalahillur, lagerkassa, vörur og þess háttar, í 6. flokki, hillur, skápa, skúffur, skrifstofuhúsgögn og innréttingar til geymslu vara og skjala alls konar, svo og vélahluti í 20. flokki. (Fl. 6 og 20).
Samkv. forgangsréttarákvæðum Parísarsamþykktarinnar nýtur merkið verndar hér á landi frá 16. janúar 1970.

Skrás. 1972, nr. 180. Skráningard. 20. júlí 1972.
T 108/1970. Tilkynnt 19. febrúar 1970, kl. 14.50.

DANLOCK

A/S De forende Gummi- & Luftringefabriker Schiönning & Arvé, Heimdalsgade 45—47, Kaupmannahöfn, Danmörku.
Umboðsmaður: S. Sigurjónsson, hrl., Óðinsgötu 4, Reykjavík.
Allar vörur í 17. flokki, einkum gúmmíþéttihringi fyrir steinsteypt rör og skolprör. (Fl. 17).

Skrás. 1972, nr. 181. **Skráningard. 20. júlí 1972.**
T 159/1971. Tilkynnt 19. maí 1971, kl. 10.37.



Þorvaldur Guðmundsson, Háuhlíð 12, Reykjavík. (Fl. 29 og 31).

Skrás. 1972, nr. 182. **Skráningard. 20. júlí 1972.**
T 465/1970. Tilkynnt 20. október 1970, kl. 14.30.

TÓTI TRÚÐUR

Ketill Larsen, Engi við Vesturlandsbraut, Reykjavík.
Umboðsmaður: S. Sigurjónsson, hrl., Óðinsgötu 4, Reykjavík.
Skemmtistarfsemi. (Fl. 41).

Skrás. 1972, nr. 183. **Skráningard. 20. júlí 1972.**
T 15/1972. Tilkynnt 17. janúar 1972, kl. 13.55.

AEG

Anker-Werke AG, Bielefeld, Am Stadtholz 39, Þýzkalandi.
Umboð: Faktor Company, Reykjavík.
Reiknivinna, með aðstoð rafeindatækis, til úrvinnslu tölulegra upplýsinga; ráðleggingar við samningu skipulagsáætlana. Meðhöndlun og viðhald og viðgerðir á peningakössum með reiknisútbúnaði, bókhaldsvélum og rafeindatækjum til úrvinnslu tölulegra upplýsinga og tækjum þeim tilheyrandi. (Fl. 35 og 37).

Skrás. 1972, nr. 184. **Skráningard. 20. júlí 1972.**
T 48/1972. Tilkynnt 8. febrúar 1972, kl. 13.18.

„Það bezta er aldrei of gott“

Verzlun Jóns Mathiesen, Strandgötu 4, Hafnarfirði.
Umboð: Argus, auglýsingastofa, Bolholti 6, Reykjavík.
Almenn verzlun. (Fl. 42).

Skrás. 1972, nr. 185. Skráningard. 20. júlí 1972.
T 49/1972. Tilkynnt 8. febrúar 1972, kl. 13.30.

SO DRY

Shulton, Inc., 697 Route 46, Clifton, New Jersey, U.S.A.
Umboðsmaður: Páll Pálmason, lögfr., Þingholtsstræti 29, Reykjavík.
Hreinlætisvörur, einkum lykteyðandi og við svita. (Fl. 3).

Skrás. 1972, nr. 186. Skráningard. 20. júlí 1972.
T 52/1972. Tilkynnt 8. febrúar 1972, kl. 15.21.

PUIG

Antonio Puig, S.A., 9 Travesera Street, Barcelona, Spáni.
Umboðsmaður: Örn Þór í firmanu Sigurjónsson & Þór.
Kjarna- og ilmvörur, útdregin efni, ilmvörur, fegrunar- og hreinlætisvörur og efni til þeirra, hárolíur, andlitsfarða, hárlitunarefni, varaliti, fegrunarkrem, rokgjarnar olíur, baðsölt, háreyðingarefni og efni til hárliðunar, shampoo og tannduft og sérstaklega lavender ilmvötn, Kölnarvötn og vökva til hörundsþvottar. (Fl. 3).

Skrás. 1972, nr. 187. Skráningard. 20. júlí 1972.
T 54/1972. Tilkynnt 8. febrúar 1972, kl. 15.21.

AGUA BRAVA

Antonio Puig, S.A., 9 Travesera Street, Barcelona, Spáni.
Umboðsmaður: Örn Þór í firmanu Sigurjónsson & Þór.
Kjarna, ilmvötn, útdregin efni, vörur og efni fyrir ilm-, snyrti-, fegrunar- og hreinlætisvörur, shampoo, tannduft, rokgjarnar olíur, hárliðunarvökva, litunar- og hárliðunarvörur, hárolíur, andlitsfarða og fegrunarblýanta, allar tegundir sápu, þar með talið bað- og raksápur. (Fl. 3).

Skrás. 1972, nr. 188. Skráningard. 20. júlí 1972.
T 57/1972. Tilkynnt 11. febrúar 1972, kl. 15.20.

TOPAZ

J. P. Schmidt jun. A/S, Fredericia, Danmörku.
Umboðsmaður: S. Sigurjónsson í firma Sigurjónsson & Þór.
Allar vörur í 34. flokki. (Fl. 34).

Skrás. 1972, nr. 189.
T 75/1972

Skráningard. 20. júlí 1972.
Tilkynnt 25. febrúar 1972, kl. 10.36.

HÖTTUR

Samband ísl. samvinnufélaga, vegna Verksmiðjan Höttur, Borgarnesi.
Ýmiss konar skinnavörur, sútun. (Fl. 25, 40).

Skrás. 1972, nr. 190.
T 80/1972.

Skráningard. 20. júlí 1972.
Tilkynnt 2. marz 1972, kl. 11.10.

CURASOL

Farbwerke Hoechst Aktiengesellschaft vormals Meister Lucius & Brüning, Póstbox 800320, 6230 Frankfurt/Main 80, Þýzkalandi.
Umboðsmaður: Örn Þór í firmanu Sigurjónsson & Þór.
Efnafræðilegar framleiðsluvörur til iðnaðarþarfa, sérstaklega uppþeytingar úr gerviefnum. Efnafræðilegar vörur til landbúnaðarþarfa, sérstaklega efni til að festa jarðveg. ((Fl. 1).

Skrás. 1972, nr. 191.
T 81/1972.

Skráningard. 20. júlí 1972.
Tilkynnt 2. marz 1972, kl. 11.10.

MOWITON

Farbwerke Hoechst Aktiengesellschaft, vormals Meister Lucius & Brüning, P.O. Box 800320, 6230 Frankfurt/Main 80, Þýzkalandi.
Umboðsmaður: Örn Þór í firmanu Sigurjónsson & Þór.
Efnafræðilegar vörur til nota í iðngreinum, sérstaklega gerviefna uppþeytingar til byggingariðnaðar, sem blöndunarefni fyrir sement, múrhúð og steinsteypu til þéttingar á þeim. (Fl. 1).

Skrás. 1972, nr. 192. Skráningard. 20. júlí 1972.
T 94/1972. Tilkynnt 7. marz 1972, kl. 14.52.

FLEURS DU MONDE

Faberge, Incorporated, 1345 Avenue of the Americas, New York, U.S.A.
Umboðsmaður: Örn Þór í firmanu Sigurjónsson & Þór.
Sápur, ilmvörur, æteriskar olíur, snyrtivörur, hárvatn, hreinlætisvörur, sem ekki eru lyf, tannhirðingarefni og púðurdósir. Lyfjablöndur og lyfjasnyrtivörur, svitalyktareyðir. (Fl. 3 og 5).

Skrás. 1972, nr. 193. Skráningard. 20. júlí 1972.
T 95/1972. Tilkynnt 7. marz 1972, kl. 14.52.

AUTOFLEX VARIA

Sikkens Groep N.V. Rijksstraatweg 31, Sassenheim, Hollandi.
Umboðsmaður: S. Sigurjónsson í firma Sigurjónsson & Þór.
Málaralitir, fernis, lökk; ryðvarnarefni og efni til gagndreypingar (impræg-nering) á tré; litarefni; bæsunarefni; trjákvoða; blaðmálmar og málmduft til nota fyrir málara og skreytingamenn, herzluefni fyrir málningu. (Fl. 2).

Skrás. 1972, nr. 194. Skráningard. 20. júlí 1972.
T 96/1972. Tilkynnt 8. marz 1972, kl. 14.45.

EFTIR SEX — EFTIR 6

ÍSKEX hf., Hvannavöllum 14, Akureyri.
Umboðsmaður: Guðmundur Guðmundsson, Lynghaga 22, Reykjavík.
Kex og súkkulaðikex. (Fl. 30).

Skrás. 1972, nr. 195. Skráningard. 20. júlí 1972.
T 88/1972. Tilkynnt 6. marz 1972, kl. 14.45.

PRO-BANTHINE

G.D. Searle & Co., Niles Avenue and Searle Parkway, Illinois, Bandaríkjunum.
Umboð: Faktor Company, Reykjavík.
Lyfjavara, nánar tiltekið læknislyf í formi taflna og hylkja við sjúkdómum í meltingarfærum og auk þess allar aðrar vörur í 5. flokki. (Fl. 5).

Skrás. 1972, nr. 196. **Skráningard. 20. júlí 1972.**
T 83/1972. Tilkynnt 6. marz 1972, kl. 14.45.

ENAVID

G. D. Searle & Co., Delaware Corporation, Niles Avenue and Searle Parkway, Skokie, Illinois, Bandaríkjunum.
Umboð: Faktor Company, Reykjavík.
Flokkur nr. 5: Lyfjavara, nánar tiltekið lyf með progestational virkni og áhrifum til lækningar á óreglulegum tíðum og tengdum sjúkdómum og auk þess allar aðrar vörur í þessum flokki. (Fl. 5).

Skrás. 1972, nr. 197. **Skráningard. 20. júlí 1972.**
T 84/1972. Tilkynnt 6. marz 1972, kl. 14.45.

FLOREQUIN

G. D. Searle & Co., Niles Avenue and Searle Parkway, Skokie, Illinois, Bandaríkjunum.
Umboð: Faktor Company, Reykjavík.
Lyfjavara, nánar tiltekið bakteríueyðandi lyf fyrir heilsurækt kvenna og auk þess allar aðrar vörur í 5. flokki. (Fl. 5).

Skrás. 1972, nr. 198. **Skráningard. 20. júlí 1972.**
T 85/1972. Tilkynnt 6. marz 1972, kl. 14.45.

LOMOTIL

G. D. Searle & Co., Niles Avenue and Searle Parkway, Skokie, Illinois, Bandaríkjunum.
Umboð: Faktor Company, Reykjavík.
Lyfjavara, nánar tiltekið læknislyf, sem er gagnlegt við meðhöndlun á gyllinæð og skyldum sjúkdómum og auk þess allar vörur í 5. flokki. (Fl. 5).

Skrás. 1972, nr. 199. **Skráningard. 20. júlí 1972.**
T 50/1972. Tilkynnt 8. febrúar 1972, kl. 13.30.



Shulton, Inc., 697 Route 46, Clifton, New Jersey, U.S.A.
Umboðsmaður: Páll Pálmason, lögfr., Þingholtsstræti 29, Reykjavík.
Hreinlætisvörur, einkum lykteyðandi og við svita. (Fl. 3).

Skrás. 1972, nr. 200. **Skráningard. 20. júlí 1972.**
T 86/1972. Tilkynnt 6. marz 1972, kl. 14.45.

METAMUCIL

G. D. Searle & Co.: Niles Avenue and Searle Parkway, Skokie, Illinois, Bandaríkjunum.
Umboð: Faktor Company, Reykjavík.
Lyfjavara, nánar tiltekið lyf í duftformi til lækningar á sjúkdómum í meltingarfærum og auk þess allar aðrar vörur í 5. flokki. (Fl. 5).

Skrás. 1972, nr. 201. **Skráningard. 20. júlí 1972.**
T 87/1972. Tilkynnt 6. marz 1972, kl. 14.45.

OVULEN

G. D. Searle & Co.: Niles Avenue and Searle Parkway, Skokie, Illinois, Bandaríkjunum.
Umboð: Faktor Company, Reykjavík.
Lyfjavara, nánar tiltekið lyf, sem innihalda steroid hormóna. og auk þess allar aðrar vörur í 5. flokki. (Fl. 5).

Skrás. 1972, nr. 202. **Skráningard. 20. júlí 1972.**
T 214/1970. Tilkynnt 15. maí 1970, kl. 14.50.

STAY SET

Helene Curtis Industries Co., Chicago, Illinois 60639, U.S.A.
Umboðsmaður: S. Sigurjónsson í firma Sigurjónsson & Þór.
Snyrtivörur. (Fl. 3).

Skrás. 1972, nr. 203. **Skráningard. 24. júlí 1972.**
T 89/1972. Tilkynnt 6. marz 1972, kl. 14.45.

VALLESTRIL

G.D. Searle & Co., Niles Avenue and Searle Parkway, Skokie, Illinois, Bandaríkjunum.
Umboð: Faktor Company, Reykjavík.
Lyfjavara, nánar tiltekið lyf í formi hylkja og taflna til lækningar á endocrine tlæði og auk þess allar aðrar vörur í 5. flokki. (Fl. 5).

Skrás. 1972, nr. 204. **Skráningard. 24. júlí 1972.**
T 90/1972. Tilkynnt 6. marz 1972, kl. 14.45.

ALDACTONE

G.D. Searle & Co., Niles Avenue and Searle Parkway, Skokie, Illinois, Bandaríkjunum.
Umboð: Faktor Company, Reykjavík.
Lyfjavara, nanar tiltekið lyf, sem gagnlegt er sem efni andstætt aldosterone, og auk þess allar aðrar vörur í 5. flokki. (Fl. 5).

Skrás. 1972, nr. 205. **Skráningard. 24. júlí 1972.**
T 125/1972. Tilkynnt 28. marz 1972, kl. 13.15.

NEOVULEN

G.D. Searle & Co., Niles Avenue and Searle Parkway, Skokie, Illinois, Bandaríkjunum.
Umboð: Faktor Company, Reykjavík.
Lyfjavara, nánar tiltekið lyf, sem innihalda steroid hormóna, og auk þess allar aðrar vörur í 5. flokki. (Fl. 5).

Skrás. 1972, nr. 206. **Skráningard. 24. júlí 1972.**
T 126/1972. Tilkynnt 28. marz 1972, kl. 13.15.

SOLDACTONE

G.D. Searle & Co., Niles Avenue and Searle Parkway, Skokie, Illinois, Bandaríkjunum.

Umboð: Faktor Company, Reykjavík.

Lyfjavara, nánar tiltekið lyf, sem gagnlegt er sem efni andstætt aldosterone hormónum, og auk þess allar aðrar vörur í 5. flokki. (Fl. 5).

Skrás. 1972, nr. 207. **Skráningard. 24. júlí 1972.**
T 127/1972. Tilkynnt 29. marz 1972, kl. 13.30.

SIRIUS

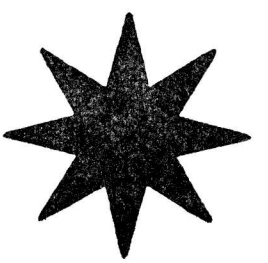

Hf. Ölgerðin Egill Skallagrímsson, Þverholti 20, Reykjavík.

(Fl. 32).

Skrás. 1972, nr. 208. **Skráningard. 24. júlí 1972.**
T 123/1972. Tilkynnt 27. marz 1972, kl. 15.30.



Leðurverkstæði Sigurðar Jónssonar, Víðimel 35, Reykjavík.

Alls konar leðurvörur, axlabönd, belti o. þ. h., skólatöskur, skjalatöskur.

(Fl. 18 og 25).

Skrás. 1972, nr. 209. **Skráningard. 24. júlí 1972.**
T 188/1967. Tilkynnt 8. júní 1967, kl. 14.20.

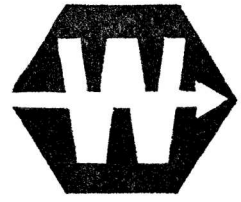

The Weatherhead Company, 300 East 131st Street, Cleveland, Ohio, 44108, Bandaríkjum Norður-Ameríku.
Umboðsmaður: Guðjón Styrkársson, hrl., Reykjavík.
Vökvadælur, vökvamótorar, þjapparar og viðgerðarverkfæri, lokar, vélar til notkunar með pípum, rörum og slöngum, röra- og slöngutengsli, þar með taldir röraskerar, beygiverkfæri, skrúflyklar, rennivelir, tengur, stilliverkfæri og vélar, vökva- og loftvélafylgitæki. (Fl. 7 og 8).

Skrás. 1972, nr. 210. **Skráningard. 24. júlí 1972.**
T 105/1972. Tilkynnt 6. marz 1972, kl. 13.24.

AMOXIL

Beecham Group Limited, Beecham House, Great West Road, Brentford, Middlesex, Englandi.
Umboðsmaður: Örn Þór í firmanu Sigurjónsson & Þór.
Efnablöndur til nota sem meðul fyrir menn og dýr. (Fl. 5).

Skrás. 1972, nr. 211. **Skráningard. 24. júlí 1972.**
T 111/1972. Tilkynnt 21. marz 1972, kl. 12.52.

POLYFILLA

Polycell Products Ltd., Polycell House, Broadwater Road, Welwyn Garden City, Hertfordshire, Englandi.
Umboðsmaður: Árni Björnsson, cand. polit., Reykjavík.
Efni, sem ekki er úr málmi (og sem ekki er málningarkennt) til að nota við að líma og fylla í sprungur, ójöfnur á yfirborði bygginga og í viðartaugar. (Fl. 1).

Skrás. 1972, nr. 212. **Skráningard. 24. júlí 1972.**
T 114/1972. Tilkynnt 24. marz 1972, kl. 11.35.

CLAIROXIDE

Clairol Incorporated, 345 Park Avenue, New York, N.Y. 10022, U.S.A.
Umboðsmaður: S. Sigurjónsson í firma Sigurjónsson & Þór.
Efnablöndur til að skola og lita hár. (Fl. 3).

Skrás. 1972, nr. 213. Skráningard. 24. júlí 1972.
T 115/1972. Tilkynnt 24. marz 1972, kl. 11.35.

GREAT BODY

Clairol Incorporated, 345 Park Avenue, New York, N.Y. 10022, U.S.A.
Umboðsmaður: S. Sigurjónsson í firma Sigurjónsson & Þór.
Efnablöndur til að skola og lita hár. (Fl. 3).

Skrás. 1972, nr. 214. Skráningard. 24. júlí 1972.
T 116/1972. Tilkynnt 24. marz 1972, kl. 11.35.

NICE 'N EASY

Clairol Incorporated, 345 Park Avenue, New York, N.Y. 10022, U.S.A.
Umboðsmaður: S. Sigurjónsson í firma Sigurjónsson & Þór.
Efnablöndur til að skola og lita hár. (Fl. 3).

Skrás. 1972, nr. 215. Skráningard. 24. júlí 1972.
T 117/1972. Tilkynnt 24. marz 1972, kl. 11.35.

CLAIROL PURE WHITE CREAM DEVELOPER

Clairol Incorporated, 345 Park Avenue, New York, N.Y. 10022, U.S.A.
Umboðsmaður: S. Sigurjónsson í firma Sigurjónsson & Þór.
Efnablöndur til að skola og lita hár. (Fl. 3).

Skrás. 1972, nr. 216. Skráningard. 24. júlí 1972.
T 118/1972. Tilkynnt 24. marz 1972, kl. 11.35.

MUM 21 TWENTY ONE

Bristol-Myers Company, 345 Park Avenue, New York, N.Y. 10022, U.S.A.
Umboðsmaður: S. Sigurjónsson í firma Sigurjónsson & Þór.
Fegrunar- og snyrtivörur, lykteyðandi efni fyrir líkamann. (Fl. 3 og 5).

Skrás. 1972, nr. 217. Skráningard. 24. júlí 1972.
T 112/1972. Tilkynnt 22. marz 1972, kl. 10.10.



Libby, McNeill & Libby, 200 South Michigan Avenue, Chicago, Illinois, U.S.A.
Umboðsmaður: S. Sigurjónsson í firma Sigurjónsson & Þór.
Ávexti, grænmeti, kjöt, fisk, alifugla, villibráð, allt niðursoðið, niðurlagt, í glösum eða frosið, mjólk og aðrar mjólkurbúsafurðir, matarolíur og matarfeiti, niðursuðuvörur og súrsað grænmeti (pickles). Sósur, ketchup, kryddvörur, kökubúðarvörur og sætabrauð, mjöl og matvörur úr korni. Grænmetis- og ávaxtadrykki. óáfenga drykki. (Fl. 29, 30 og 32).
Áskilinn er réttur til að nota orðið LIBBY'S tvisvar saman, þrisvar saman eða oftar.

Skrás. 1972, nr. 218. Skráningard. 24. júlí 1972.
T 119/1972. Tilkynnt 24. marz 1972, kl. 11.35.

MUM

Bristol-Myers Company, 345 Park Avenue, New York, N.Y. 10022, U.S.A.
Umboðsmaður: S. Sigurjónsson í firma Sigurjónsson & Þór.
Lykteyðandi efni fyrir líkamann. (Fl. 5).

Skrás. 1972, nr. 219. Skráningard. 24. júlí 1972.
T 120/1972. Tilkynnt 24. marz 1972, kl. 11.35.

MUM a. d.

Bristol-Myers Company, 345 Park Avenue, New York, N.Y. 10022, U.S.A.
Umboðsmaður: S. Sigurjónsson í firma Sigurjónsson & Þór.
Lykteyðandi efni fyrir líkamann. (Fl. 5).

Skrás. 1972, nr. 220. **Skráningard. 24. júlí 1972.**
T 121/1972. Tilkynnt 24. marz 1972, kl. 12.50.

SENSODYNE

Stafford-Miller Limited, 166 Great North Road, Hatfield, Hertfordshire, Englandi.
Umboðsmaður: Árni Björnsson, cand. polit., Reykjavík.
Efni til tannhirðinga, ekki til lækninga. (Fl. 3).

Skrás. 1972, nr. 221. **Skráningard. 24. júlí 1972.**
T 122/1972. Tilkynnt 24. marz 1972, kl. 12.50.

MINERS

Miners Make Up Limited, Hook Rise, Kingston-by-Pass, Surbiton, Surrey, Englandi.
Umboðsmaður: Árni Björnsson, cand. polit., Reykjavík.
Fegrunarvörur, fegrunar- og snyrtiefni og -vörur, þar með talið naglalakk, efni til að fjarlægja naglalakk, efnablöndur til tannhirðingar og hársnyrtingar, efni til að nota í böð, ilmvörur, sápur, loftnæmar olíur og hörundsvötn, krem, talkduft og svitastilli. (Fl. 3).

Skrás. 1972, nr. 222. **Skráningard. 24. júlí 1972.**
T 131/1972. Tilkynnt 10. apríl 1972, kl. 15.11.

BIB

Th. Olesen, Frugtmarkedet 1, 2500 Köbenhavn, Vallby, Danmörku.
Umboðsmaður: S. Sigurjónsson í firma Sigurjónsson & Þór.
Allar vörur í 29. og 32. flokki. (Fl. 29 og 32).

Skrás. 1972, nr. 223. **Skráningard. 24. júlí 1972.**
T 267/1970. Tilkynnt 23. júní 1970, kl. 14.25.

CROWN ROYAL

Joseph E. Seagram & Sons, Limited, 1430 Peel Street, Montreal, Canada.
Umboðsmaður: Páll Pálmason, lögfr., Þingholtsstræti 29, Reykjavík.
Allar vörur í 33. flokki. (Fl. 33).

Skrás. 1972, nr. 224. **Skráningard. 24. júlí 1972.**

„PREMIER"

Vindlingar, vindlar, píputóbak, óunnið tóbak, plötutóbak, munntóbak og neftóbak. (Fl. 34).

Skrás. 1972, nr. 225. **Skráningard. 31. júlí 1972.**
T 489/1970. Tilkynnt 30. október 1970, kl. 15.00.

Oy Nokia Ab., Mikonkatu 15 A, Helsinki 10, Finnlandi.
Umboðsmaður: S. Sigurjónsson, hrl., Óðinsgötu 4, Reykjavík.
(Fl. 1, 7, 12, 17, 18, 20, 21, 25, 28 og 37).

Skrás. 1972, nr. 226. **Skráningard. 31. júlí 1972.**
T 24/1972. Tilkynnt 26. janúar 1972, kl. 13.58.

CITIBANK

First National City Bank, 55 Wall St., New York 15, N.Y., Bandaríkjunum.
Umboðsmaður: Páll Pálmason, lögfr., Þingholtsstræti 29, Reykjavík.
Bankaþjónusta. (Fl. 36).

Skrás. 1972, nr. 227. **Skráningard. 31. júlí 1972.**
T 53/1972. Tilkynnt 8. febrúar 1972, kl. 15.21.

MOANA

Antonio Puig, S.A., 9 Travesera Street, Barcelona, Spáni.
Umboðsmaður: Örn Þór í firma Sigurjónsson & Þór, Óðinsgötu 4, Reykjavík.
Allar tegundir sápu, þ. m. t. bað- og raksápur, fljótandi sápur og sápuduft, gervivörur og efni fyrir sápur, hreinsandi sápur, lút, kjarna og ilmvötn, útdregin efni, vörur og efni fyrir ilm-, snyrti-, fegrunar- og hreinlætisvörur, tannduft og efni og vökva til hárliðunar, litunar- og hárlagningarvökva, hárolíur, andlitsfarða, fegrunarstauta, vöx, rokgjarnar olíur og möndluolíur, shampoo og hreinlætissölt fyrir böð. (Fl. 3).

Skrás. 1972, nr. 228. **Skráningard. 31. júlí 1972.**
T 72/1972. Tilkynnt 18. febrúar 1972, kl. 10.45.

JABONES PUIG

Antonio Puig, S.A., 9 Travesera Street, Barcelona, Spáni.
Umboðsmaður: Örn Þór í firma Sigurjónsson & Þór, Óðinsgötu 4, Reykjavík.
Sápur. (Fl. 3).

Skrás. 1972, nr. 229. **Skráningard. 31. júlí 1972.**
T 104/1972. Tilkynnt 17. marz 1972, kl. 10.45.

CABOCHARD

Frú Czerefkow nefnd Gres, fædd Germaine Krebs, 1 rue de la Paix, París (Seine), Frakklandi.
Umboðsmaður: Örn Þór í firma Sigurjónsson & Þór, Óðinsgötu 4, Reykjavík.
Ilmvörur, fegurðarvörur, farða, fegrunarvörur, jurtaolíur, hárkrem, ilmsápur, tannduft og tannkrem. (Fl. 3).

Skrás. 1972, nr. 230. **Skráningard. 31. júlí 1972.**
T 124/1972. Tilkynnt 28. marz 1972, kl. 13.15.

GRAVIGARD

G.D. Searle & Co., Niles Avenue and Searle Parkway, Skokie, Illinois, Bandaríkjunum.
Umboð: Faktor Company, Reykjavík.
Innanlegs-getnaðarverjur og auk þess allar aðrar vörur í 5. flokki. (Fl. 5).

Skrás. 1972, nr. 231. **Skráningard. 31. júlí 1972.**
T 129/1972. Tilkynnt 7. apríl 1972, kl. 16.10.



Páll Jóh. Þorleifsson, umboðs- & heildverzlun hf., Skólavörðustíg 38, Reykjavík.
Húsgagnabólstrun, föndur, rúmdýnu- og koddaframleiðsla. (Fl. 37).

Skrás. 1972, nr. 232. **Skráningard. 31. júlí 1972.**
T 133/1972. Tilkynnt 11. marz 1972, kl. 13.18.

MONTAGU

St. Regis Tobacco Corporation Limited, Weinbergstrasse 79, Zürich 8035, Sviss.
Umboðsmaður: Páll Pálmason, lögfr., Þingholtsstræti 29, Reykjavík.
Allar vörur í 34. flokki. (Fl. 34).

Skrás. 1972, nr. 233. **Skráningard. 31. júlí 1972.**
T 134/1972. Tilkynnt 14. apríl 1972, kl. 13.05.

ARAM

Osram Gesellschaft mit beschränkter Haftung, Berlín og München, Þýzkalandi.
Umboðsmaður: Páll Pálmason, lögfr., Þingholtsstræti 29, Reykjavík.
Tæki og búnaður til lýsingar, upphitunar, suðu og þurrkunar, rafmagnslampar, afhleðslulampar og hlutar þeirra, ræsitæki fyrir afhleðslulampa, flórskins- og fosforefni, rafagnalýsandi loftspjöld, geislalampar til að nota við lækningastörf, dýralækningar og þurrkun, rafagnatæknileg-, augnlækninga- og eðlisfræðitæki og hlutar þeirra, hitabrúsar. (Fl. 4, 9, 10, 11, 21).

Skrás. 1972, nr. 234. **Skráningard. 31. júlí 1972.**
T 135/1972. Tilkynnt 14. apríl 1972, kl. 13.05.

EURAM

Osram Gesellschaft mit beschränkter Haftung, Berlín og München, Þýzkalandi.
Umboðsmaður: Páll Pálmason, lögfr., Þingholtsstræti 29, Reykjavík.
Tæki og búnaður til lýsingar, upphitunar, suðu og þurrkunar, rafmagnslampar, afhleðslulampar og hlutar þeirra, ræsitæki fyrir afhleðslulampa, flórskins- og fosforefni, rafagnalýsandi loftspjöld, geislalampar til að nota við lækningastörf, dýralækningar og þurrkun, rafagnatæknileg-, augnlækninga- og eðlisfræðitæki og hlutar þeirra, ljósmyndatæki og hlutar þeirra, hitabrúsar. (Fl. 4, 9, 10, 11, 21).

Skrás. 1972, nr. 235. **Skráningard. 31. júlí 1972.**
T 136/1972. Tilkynnt 14. apríl 1972, kl. 13.05.

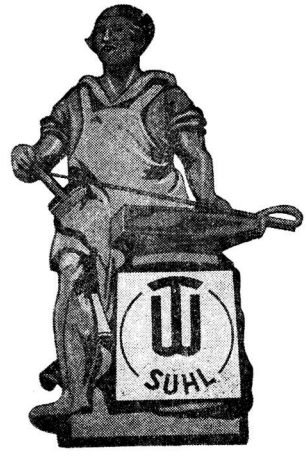

VEB Fahrzeug-und Jagdwaffenwerk Ernst Thälmann Suhl, 60 Suhl, Austur-Þýzkalandi.
Umboðsmaður: Páll Pálmason, lögfr., Þingholtsstræti 29, Reykjavík.
Reiknivélar, hverfihjólskóflur, þrýstiloftsverkfæri, mæla, nýbyggingarhluta fyrir járnbrautarvagna, skotvopn, einkum veiði- og sportskotvopn.
(Fl. 7, 8, 9, 12 og 13).

Skrás. 1972, nr. 236. **Skráningard. 31. júlí 1972.**
T 139/1972. Tilkynnt 17. apríl 1972, kl. 11.05.

ESKIMORULLER

Den Kongelige Grönlandske Handel, Strandgade 1004, København K, Danmörku.
Umboðsmaður: S. Sigurjónsson í firma Sigurjónsson & Þór, Óðinsgötu 4, Reykjavík.
Allar vörur í 29. og 30. flokki. (Fl. 29 og 30).

Skrás. 1972, nr. 237. **Skráningard. 31. júlí 1972.**
T 140/1972. Tilkynnt 17. apríl 1972, kl. 13.55.

HEMOCCULT

Smith Kline & French Laboratories Limited, Mundells, Welwyn Garden City, Hertfordshire, Englandi.
Umboð: Faktor Company, Reykjavík.
Allar vörur í 1. og 5. flokki. (Fl. 1 og 5).

Skrás. 1972, nr. 238. **Skráningard. 31. júlí 1972.**
T 141/1972. Tilkynnt 24. apríl 1972, kl. 10.40.

LANVIN

Lanvin-Parfums, S.A., 3 rue de Tilsitt, París (Seine), Frakklandi.
Umboðsmaður: S. Sigurjónsson í firma Sigurjónsson & Þór, Óðinsgötu 4, Reykjavík.
Ilmvörur, fegrunarvörur, farða, sápur, loftnæmar olíur, fegurðarvörur, hárhirðingarvörur, efnablöndur til tannhirðingar. (Fl. 3).

Skrás. 1972, nr. 239. **Skráningard. 31. júlí 1972.**
T 142/1972. Tilkynnt 24. apríl 1972, kl. 12.10.

PAMPERS

The Procter & Gamble Company, 301 East Sixth Street, Cincinnati, Ohio, Bandaríkjunum.
Umboðsmaður: Árni Björnsson, cand. polit., Reykjavík.
Barnableyjur eða þurrkur úr pappír með vatnsheldu plastfóðri. (Fl. 16).

Skrás. 1972, nr. 240. **Skráningard. 31. júlí 1972.**
T 143/1972. Tilkynnt 26. apríl 1972, kl. 13.10.

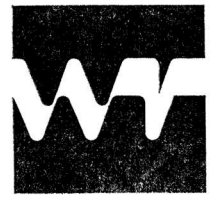

Wiggins Teape Limited, Gateway House, 1, Watling Street, London, E.C.4., Englandi.
Umboðsmaður: Páll Pálmason, lögfr., Þingholtsstræti 29, Reykjavík.
Pappír, pappírsvörur, pappa, pappavörur, límborinn pappír, límborin bönd, límpappír, límbönd, pappírsritföng og efni fyrir listamenn (önnur en litir eða lökk), límefni og áhöld til að afgreiða límborin bönd, leikföng og leikáhöld.
(Fl. 16 og 28).

Skrás. 1972, nr. 241. **Skráningard. 31. júlí 1972.**
T 145/1972. Tilkynnt 28. apríl 1972, kl. 14.50.



Preus Foto A/S, Storgaten 44, Horten, Noregi.
Umboðsmaður: S. Sigurjónsson í firma Sigurjónsson & Þór, Óðinsgötu 4, Reykjavík.
Allar vörur í 16. flokki. (Fl. 16).

Skrás. 1972, nr. 242. **Skráningard. 31. júlí 1972.**
T 316/1968. Tilkynnt 31. október 1968, kl. 16.15.

„MODOCOLL"

Mo och Domsjö Aktiebolag, Örnsköldsvik, Svíþjóð.
Umboðsmaður: S. Sigurjónsson í firma Sigurjónsson & Þór, Óðinsgötu 4, Reykjavík.
Efnavörur til iðnaðar-, vísinda- eða ljósmyndunarnota og einnig til nota í landbúnaði, skógrækt og garðrækt; tilbúinn áburður og dýraáburður; slökkvitæki, efni til herzlu og kemiskar efnablöndur til lóðunar; efni til niðursuðu á matvælum; görvunarefni; bindiefni til iðnaðarnota. **(Fl. 1).**

Skrás. 1972, nr. 243. **Skráningard. 31. júlí 1972.**
T 130/1972. Tilkynnt 7. apríl 1972, kl. 16.10.



Páll Jóh. Þorleifsson, umboðs- & heildverzlun hf., Skólavörðustíg 38, Reykjavík.
Húsgagnabólstrun, föndur, rúmdýnu- og koddaframleiðsla. (Fl. 37).

Skrás. 1972, nr. 244. **Skráningard. 31. júlí 1972.**

NOR-AL

Norsk Hydro a.s., Bygdöy Allé 2, Osló 2, Noregi.
Umboðsmaður: Örn Þór í firma Sigurjónsson & Þór, Óðinsgötu 4, Reykjavík.
Rafmagnsáhöld og tæki, þar með taldir rafstrengir, áhöld og tæki til lýsingar, hitunar, gufuframleiðslu, suðu, kælingar, þurrkunar, loftræstingar og vatnsleiðslu, ásamt hreinlætisáhöldum og tækjum. (Fl. 9 og 11).
Samkv. forgangsréttarákvæðum Parísarsamþykktarinnar um vernd eignaréttinda á sviði iðnaðar nýtur merkið verndar hér á landi frá 27. sept. 1971.

Skrás. 1972, nr. 245. **Skráningard. 8. ágúst 1972.**
T 132/1972. Tilkynnt 11. apríl 1972, kl. 13.18.

AIROL

F. Hoffmann-La Roche & Co. Aktiengesellschaft, Grenzacherstrasse 124—184, Basel, Sviss.
Umboðsmaður: Páll Pálmason, lögfr., Þingholtsstræti 29, Reykjavík.
Efnavörur í þágu vísinda, efnasamsetningar til að varðveita matvæli óskemmd, lyf, dýralækningalyf, og heilsuverndarlyf, barna- og sjúkrafæðu, plástra, sáraumbúðaefni, sótthreinsunarefni, efnasambönd til að eyða illgresi og meindýrum. (Fl. 1 og 5).

Skrás. 1972, nr. 246. **Skráningard. 16. ágúst 1972.**
T 421/1970. Tilkynnt 28. sept. 1970, kl. 11.35.



Macdonald Tobacco Inc., a Canadian Corporation, P.O. Box 490, Place d'Armes, Montreal 126, Quebec, Kanada.
Umboð: Faktor Company, Reykjavík.
Vindlar og tóbaksafurðir. (Fl. 34).
Skráningin veitir ekki einkarétt á orðinu Sherry.

Skrás. 1972, nr. 247. **Skráningard. 16. ágúst 1972.**
T 82/1972. Tilkynnt 6. marz 1972, kl. 12.33.

MISS WORLD

Mecca Limited, 76 Southwark Street, London, SE. 1., Englandi.
Umboðsmaður: Árni Björnsson, cand. polit., Reykjavík.
Sápa, ilmvörur, snyrtivörur (ekki til lækninga), loftnæmar olíur, fegrunarmeðul, efnablöndur til tannhirðingar og hárhirðingarefni, allt til afnota fyrir konur. Fatnaðarvörur, þar með talinn skófatnaður og höfuðföt, allt fyrir konur.
(Fl. 3 og 25).

Skrás. 1972, nr. 248. **Skráningard. 16. ágúst 1972.**
T 113/1972. Tilkynnt 24. marz 1972, kl. 11.35.



LA PALMERA

Juan Vollmer, S.A., Irun, province of Guipüzcoa, Spáni.
Umboðsmaður: Örn Þór í firmanu Sigurjónsson & Þór, Óðinsgötu 4, Reykjavík.
Meitla, hornmát og holjárn fyrir trésmíði, verkfæri til uppdrátta í trésmíði og vinnustofuverkfæri almennt. Öll tæki og áhöld til mælinga og vigtunar í 9. flokki.
(Fl. 8 og 9).

Skrás. 1972, nr. 249.
T 128/1972.

Skráningard. 16. ágúst 1972.
Tilkynnt 5. apríl 1972, kl. 15.20.

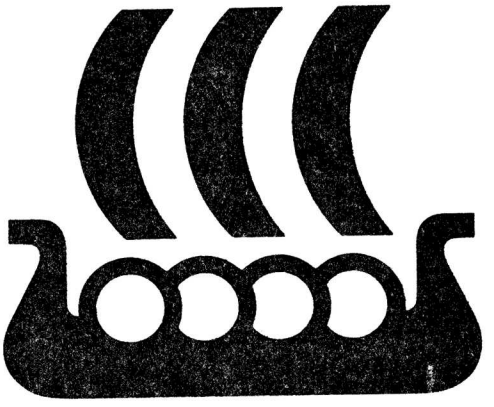

Norsk Hydro A.S., Bygdöy allé 2, Oslo, Noregi.
Umboðsmaður: Örn Þór í firmanu Sigurjónsson & Þór, Óðinsgötu 4, Reykjavík.
Efnavörur til iðnaðar, í landbúnaði, skógrækt og garðrækt. Gerviviðarkvoðu, plast sem hráefni (í formi dufts, vökva og deigs), áburð (ekta og gervi). Límefni til nota í iðnaði. Olíur og fituefni til iðnaðarnota, smurolíur, brennsluefni (þar með talin brennsluefni fyrir mótora) og efni til að lýsa. Efnablöndur til útrýmingar illgresi og meindýrum. Óunnir og að nokkru leyti unnir venjulegir málmar og blöndur úr þeim í formi málmþynna, röra, þráða og prófíla. Byggingar- og útbúnaðarstarfsemi, þ. m. t. verkfræðistarfsemi. (Fl. 1, 4, 5, 6 og 37).

Skrás. 1972, nr. 250.
T 19/1972.

Skráningard. 16. ágúst 1972.
Tilkynnt 24. janúar 1972, kl. 16.46.



Kabushiki Kaisha Hattori Tokeiten, 5—11 4-chome, Ginza, Chuo-ku, Tókió, Japan.
Umboðsmaður: Magnús Thorlacius, hrl., Miklubraut 46, Reykjavík.
Úr og klukkur, tæki til að mæla tíma, einnig mjög nákvæmlega, og hlutar og samsetningarhlutir í allar slíkar vörur. (Fl. 14).

Skrás. 1972, nr. 251. Skráningard. 16. ágúst 1972.
T 144/1972. Tilkynnt 28. apríl 1972, kl. 10.05.

BALACRON

Balamundi-Nederland N.V., Havenstraat 68, Huizen, N.H./Holland.
Umboðsmaður: S. Sigurjónsson í firma Sigurjónsson & Þór, Óðinsgötu 4, Rvík.
Efni til bókbands búið til úr gervileðri. (Fl. 16).

Skrás. 1972, nr. 252. Skráningard. 16. ágúst 1972.
T 151/1972. Tilkynnt 8. maí 1972, kl. 11.37.

NOBETEST

Aktiebolaget Bofors, S-690 20 Bofors, Svíþjóð.
Umboðsmaður: Páll Pálmason, lögfr., Þingholtsstræti 29, Reykjavík.
Allar vörur í 1. flokki. (Fl. 1).

Skrás. 1972, nr. 253. Skráningard. 16. ágúst 1972.
T 152/1972. Tilkynnt 8. maí 1972, kl. 14.00.

WEETABIX

Weetabix Limited, Weetabix Mills, Burton Latimer, Kettering, Northants, Englandi.
Umboðsmaður: Örn Þór í firmanu Sigurjónsson & Þór, Óðinsgötu 4, Reykjavík.
Tilbúinn kornmat, þar með talið mjölkex. (Fl. 30).

Skrás. 1972, nr. 254. Skráningard. 16. ágúst 1972.
T 153/1972. Tilkynnt 8. maí 1972, kl. 14.00.

ALPEN

Weetabix Limited, Weetabix Mills, Burton Latimer, Kettering, Northants, Englandi.
Umboðsmaður: Örn Þór í firmanu Sigurjónsson & Þór, Óðinsgötu 4, Reykjavík.
Matvæli, þ. m. t. kornmatur, ávextir og hnetur. (Fl. 31).
Samkvæmt forgangsréttarákvæðum Parísarsamþykktarinnar um vernd eignaréttinda á sviði iðnaðar, nýtur merkið verndar hér á landi frá 17. febrúar 1972.

Skrás. 1972, nr. 255. **Skráningard. 16. ágúst 1972.**
T 154/1972. Tilkynnt 10. maí 1972, kl. 11.45.

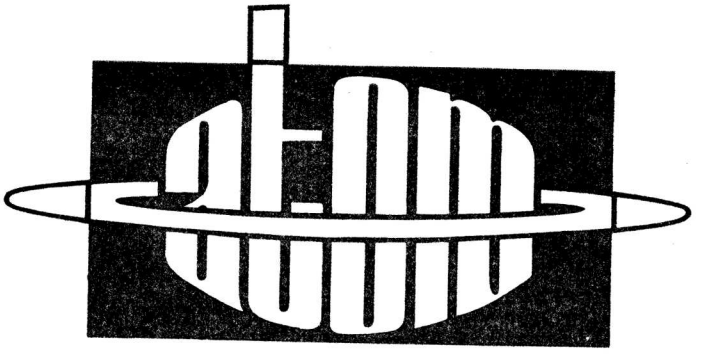

Amadeo Österreichische Schallplatten Aktiengesellschaft, A-1020 Wien, Untere Donaustrasse 17, Austurríki.
Umboðsmaður: Magnús Thorlacius, hrl., Hafnarstræti 19, Reykjavík.
Hljómplötur. (Fl. 9).

Skrás. 1972, nr. 256. **Skráningard. 16. ágúst 1972.**
T 155/1972. Tilkynnt 10. maí 1972, kl. 11.50.

ALIAGE

Estee Lauder Cosmetics Ltd., 207 Queens Quay West, Toronto, Ontario, Kanada.
Umboðsmaður: Einar B. Guðmundsson, hrl., Aðalstræti 6, Reykjavík.
Ilmvörur, efnablöndur til snyrtingar og hreinlætis, essential olíur, sápur, efni til hársnyrtingar og hárlitunar og efnablöndur til tannhirðingar. (Fl. 3).

Skrás. 1972, nr. 257. **Skráningard. 16. ágúst 1972.**
T 157/1972. Tilkynnt 16. maí 1972. kl. 13.36.

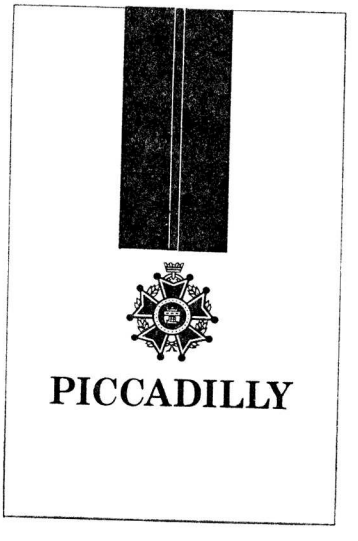

Carreras Limited, Christopher Martin Road, Basildon, Essex, Englandi.
Umboðsmaður: Páll Pálmason, lögfr., Þingholtsstræti 29, Reykjavík.
Allar vörur í 34. flokki. (Fl. 34).

Skrás. 1972, nr. 258. **Skráningard. 16. ágúst 1972.**
T 158/1972. Tilkynnt 16. maí 1972, kl. 14.28.

MINIGYNON

Schering AG., Berlin og Bergkamen, 1000 Berlin 65, Müllerstrasse 170—172, Þýzkalandi.
Umboðsmaður: Jón N. Sigurðsson, hrl., Reykjavík.
Lyfjaefni og lyf, einnig til dýralækninga og efni til heilsuverndar. (Fl. 5).

Skrás. 1972, nr. 259. **Skráningard. 16. ágúst 1972.**
T 159/1972. Tilkynnt 17. maí 1972, kl. 15.45.

SUBBUTEO

Subbuteo Sports Games Limited, Langton Green, Tunbridge Wells, Kent, Englandi.
Umboðsmaður: S. Sigurjónsson í firma Sigurjónsson & Þór, Óðinsgötu 4, Rvík.
Leikáhöld og spil (þó ekki venjuleg spil) og leikföng. (Fl. 28).

Skrás. 1972, nr. 260. **Skráningard. 28. ágúst 1972.**
T 162/1972. Tilkynnt 18. maí 1972, kl. 13.37.



United Artists Records, Inc., 6920 Sunset Boulevard, Los Angeles, California, USA.
Umboðsmaður: Páll Pálmason, lögfr., Þingholtsstræti 29, Reykjavík.
Hljómplötur og video-plötur, þ. á m. grammófónplötur og hljóm- og video-upptökur á segulband, vír, filmu og aðrar tegundir upptökubúnaðar, hljóm- og video-upptökubúnaður, hljóm- og video-upptöku- og afspilunartæki og tilfæringar; sjálfvirk hljóðfæri, sem peningar eru settir í; og hlutar alls þess er að ofan greinir og er í þessum flokki. (Fl. 9).

Skrás. 1972, nr. 261. **Skráningard. 28. ágúst 1972.**
T 163/1972. Tilkynnt 18. maí 1972, kl. 13.37.

PHILCO

Philco-Ford Corporation, Tivga & C Street, Philadelphia, Pennsylvania 19134, U.S.A.

Umboðsmaður: Páll Pálmason, lögfr., Þingholtsstræti 29, Reykjavík.

Þvottavélar og þurrkvélar fyrir þvottahús, uppþvottavélar, fatahreinsunarvélar, svo og hlutar og fylgihlutir allra ofangreindra véla og allar aðrar vörur í 7. flokki. Hljóðvarps- og sjónvarpstæki og hlutar og fylgihlutir þeirra, svo og allar aðrar vörur í 9. flokki. Kæliskápar, frystitæki og loftræstingatæki, svo og hlutar og fylgihlutir allra ofangreindra tækja og allar aðrar vörur í 11. flokki. (Fl. 7, 9 og 11).

Skrás. 1972, nr. 262. **Skráningard. 28. ágúst 1972.**
T 164/1972. Tilkynnt 18. maí 1972, kl. 13.37.

CROSLEY

Philco-Ford Corporation, Tivga & C Street, Philadelphia, Pennsylvania 19134, U.S.A.

Umboðsmaður: Páll Pálmason, lögfr., Þingholtsstræti 29, Reykjavík.

Þvottavélar og þurrkvélar fyrir þvottahús, uppþvottavélar, fatahreinsunarvélar, svo og hlutar og fylgihlutir allra ofangreindra véla og allar aðrar vörur í 7. flokki. Hljóðvarps- og sjónvarpstæki og hlutar og fylgihlutir þeirra, svo og allar aðrar vörur í 9. flokki. Kæliskápar, frystitæki og loftræstingatæki, svo og hlutar og fylgihlutir allra ofangreindra tækja og allar aðrar vörur í 11. flokki. (Fl. 7, 9 og 11).

Skrás. 1972, nr. 263. **Skráningard. 28. ágúst 1972.**
T 165/1972. Tilkynnt 19. maí 1972, kl. 10.17.

THIOPEN

Beecham Group Limited, Beecham House, Great West Road, Brentford, Middlesex, Englandi.

Umboðsmaður: S. Sigurjónsson í firma Sigurjónsson & Þór, Óðinsgötu 4, Rvík.

Lyf og lyfjaefni fyrir menn og dýr í 5. flokki. (Fl. 5).

Skrás. 1972, nr. 264. **Skráningard. 28. ágúst 1972.**
T 166/1972. Tilkynnt 19. maí 1972, kl. 11.15.

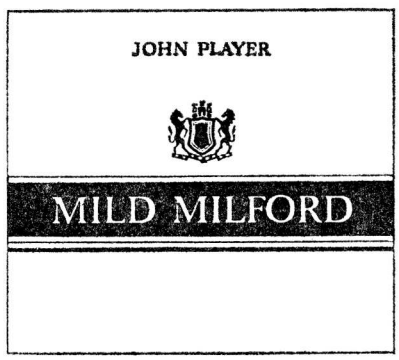

British-American Tobacco Company, Limited, Westminster House, 7, Millbank, London S.W., Englandi.
Umboðsmaður: Einar B. Guðmundsson, hrl., Aðalstræti 6, Reykjavík.
Fyrir tóbak, unnið og óunnið. (Fl. 34).
Réttur áskilinn til að nota vörumerkið í hvers konar litum og stærðum.

Skrás. 1972, nr. 265. **Skráningard. 28. ágúst 1972.**
T 168/1972. Tilkynnt 19. maí 1972, kl. 11.15.

TENSOPLAST

T. J. Smith & Nephew, Limited, 101 Hessle Road, Hull HU3 2BN, Englandi.
Umboðsmaður: Einar B. Guðmundsson, hrl., Aðalstræti 6, Reykjavík.
Sáraumbúðir, efni í sáraumbúðir, plástra og umbúðir við lækningar og skurðlækningar. (Fl. 5).

Skrás. 1972, nr. 266. **Skráningard. 28. ágúst 1972.**
T 169/1972. Tilkynnt 23. maí 1972, kl. 11.24.

TAYTO

Tayto Limited, Greencastle Road, Coolock, Dublin 5, Írlandi.
Umboðsmaður: S. Sigurjónsson í firma Sigurjónsson & Þór, Óðinsgötu 4, Rvík.
Kjöt, fiskur, alifuglar og villibráð, kjötkraftur, niðursoðnir, þurrkaðir og sultaðir ávextir og grænmeti, ávaxtasulta og hlaup, egg, mjólk og aðrar mjólkurbúsafurðir, matarolíur og matarfeiti, niðursuðuvörur, súrsað grænmeti. Kaffi te, kókó, sykur, hrísgrjón, tapioka, sagó, kaffibætir, mjöl, og matvörur úr korni, brauð, kex, kökur, sætabrauð og kökubúðarvörur, ís til matar, hunang, síróp, ger, lyftiduft, salt, sinnep, pipar, edik, vínedik, sósur, kryddvörur, ís (þ. e. allar vörur í 29. og 30. flokki). (Fl. 29 og 30).

Skrás. 1972, nr. 267. Skráningard. 28. ágúst 1972.
T 170/1972. Tilkynnt 23. maí 1972, kl. 14.07.

Gilbarco

Gilbert & Barker Manufacturing Company, Wilmington, Delaware, og 49 West 49 Street, New York, N. Y., Bandaríkjunum.
Umboðsmaður: Páll Pálmason, lögfr., Þingholtsstræti 29, Reykjavík.
Vökvadælur og sjálfmælandi dælur og tæki til hitunar, loftskiptingar og loftræstingar. (Fl. 9 og 11).

Skrás. 1972, nr. 268. Skráningard. 28. ágúst 1972.
T 171/1972. Tilkynnt 23. maí 1972, kl. 14.07.

Holland House

National Distillers and Chemical Corporation (sem einnig starfar undir nafninu Holland House Brands Co.), 99 Park Avenue, New York, N. Y., Bandaríkjunum.
Umboðsmaður: Páll Pálmason, lögfr., Þingholtsstræti 29, Reykjavík.
Óáfenga granatepla-sykurkvoðu (grenadine) og óáfengt íblendi í vínblöndur. (Fl. 33).

Skrás. 1972, nr. 269. Skráningard. 28. ágúst 1972.
T 22/1972. Tilkynnt 26. janúar 1972, kl. 13.58.

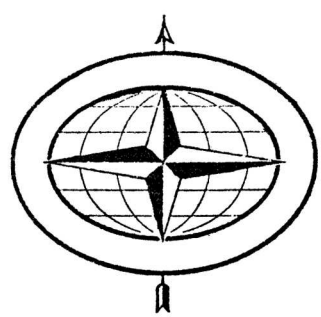

First National City Bank, 399 Park Ave., New York, N. Y., 10015, U.S.A.
Umboðsmaður: Páll Pálmason, lögfr., Þingholtsstræti 29, Reykjavík.
Bankaþjónusta, umsýsla fjárfestingar, búa og geymslufjár, launagreiðsluskil og útgáfa ferðatékka og lánsverzlunarkorta. Ráðstöfun ferðaáætlana, gistihúsa- og farpantana og bílaleigu, svo og farmiðasölu. (Fl. 36, 39 og 42).

Skrás. 1972, nr. 270. **Skráningard. 28. ágúst 1972.**
T 23/1972. Tilkynnt 26. janúar 1972, kl. 13.58.

First National City Bank of New York, 339 Ave., New York, N. Y., 10022, U.S.A.
Umboðsmaður: Páll Pálmason, lögfr., Þingholtsstræti 29, Reykjavík.
Bankaþjónusta þar á meðal útgáfa ferðatékka og lánsverzlunarkorta.
(Fl. 35 og 36).

Skrás. 1972, nr. 271. **Skráningard. 3. okt. 1972.**
T 172/1972. Tilkynnt 26. maí 1972, kl. 12.45.

SHELLKOTE

Shell International Petroleum Company Limited, Shell Centre, London, S.E.1., Englandi.
Umboðsmaður: Árni Björnsson, cand. polit., Reykjavík.
Efnavörur til iðnaðar, vísinda, ljósmyndunar, landbúnaðar, garð- og skógræktar, áburður, alls konar viðarkvoða, slökkvitæki, efni til herzlu og kemiskar efnablöndur til lóðunar, efni til niðursuðu á matvælum, sútunarefni, bindiefni, vatnseinangrunar-, rakaeinangrunar- og hitaeinangrunarefni, steypuvarnarefni, steinsteypu- og mörteliblendi, efnahvatar, efni sem vinna gegn sýringu og uppleysandi efni, reykvarnariblendi og efni til að lækka frostmark vatns og annarra vökva, hemlavökvar, fyllingarefni fyrir bílahús, plast til iðnaðar í formi dufts, vökva, massa, flísa og korns, varnarmeðul. Málning, gljákvoða, glerungur, lökk, yfirborðshúðun, ryðvarnarefni og efni til gagndreypingar (impræegnering) á tré, litarefni, bæsunarefni, festilögur, viðarkvoða, blaðmálmar og málmduft til nota fyrir málara og skreytingamenn, gagntærandi efni, efni til vegamerkinga og þess háttar. Bleikiefni og aðrar efnablöndur til fata- og dúkaþvotta, þurrhreinsunarefni, hreinsiefni, ræsti-, fægi-, raka-, dreifi-, skúringar- og slípiefni, sápur, hárþvottalögur, ilmvörur, loftnæmar olíur, snyrtiefni, hárvatn, tannhirðingarefni, fitueyðingarefni, efni til blettahreinsunar, efni til að mýkja hörundið, sólbrunaefni og efni til varnar sólbruna, málningareyðir. Guttaperka, gúmmí, balata og gerviefni fyrir þessi efni ásamt vörum framleiddum úr þessum efnum, hálfunnið plast í plötuformi sem stengur, blokkir, pípur og þynnur, efni til þéttunar og einangrunar, þar með talin efni til einangrunar hita og deyfingar hljóðs, asbest, gljásteinn og vörur úr þessum efnum, slöngur (ekki úr málmi), gervigúmmí, þéttiefni og efni í samskeyti. Byggingarefni, steinn og gervisteinn, sement, kalk, mörtel, gips, steinsteypa til að fylla í bil, blöndur og möl, pípur úr leir eða sementi, efni til vegalagna, asfalt, bik og bitumen, jarðbiksblönduvökvi, viðarkvoðu- og jarðbiksblöndur, færanlegar byggingar, steinminnismerki,

reykháfar, raka-, þétti-, vatnsþétti- og hitaþéttiþynnur til bygginga, þakplötur, þakþynnur, þakspænir, gólfhellur og blöndur. Teppi, hálmmottur, korkmottur, linoleum og annað efni til að leggja á gólf, veggklæðningarefni, sem ekki eru vefnaðarvörur. (Fl. 1, 2, 3, 17, 19, 27).

Skrás. 1972, nr. 272. **Skráningard. 3. okt. 1972.**
T 173/1972. **Tilkynnt 26. maí 1972, kl. 15.03.**

ICECAN

Niðursuðuverksmiðjan Ora hf., Kársnesbraut 86, Kópavogi, P.O. Box 105. (Fl. 29).

Skrás. 1972, nr. 273. **Skráningard. 3. okt. 1972.**
T 174/1972. **Tilkynnt 30. maí 1972, kl. 13.39.**

CLINICULT

Smith Kline & French Laboratories Limited, Mundells, Welwyn Garden City, Hertfordshire, Englandi.
Umboð: Faktor Company, Reykjavík.
Allar vörur í 1., 5. og 10. flokki (Fl. 1, 5, 10).

Skrás. 1972, nr. 274. **Skráningard. 3. okt. 1972.**
T 175/1972. **Tilkynnt 30. maí 1972, kl. 14.15.**

TROPICANA

Tropicana Products, Inc., 1001, 13th Avenue, Bradenton, Florida, U. S. A.
Umboðsmaður: Örn Þór í firmanu Sigurjónsson & Þór, Óðinsgötu 4, Reykjavík.
Allar vörur í 31. flokki einkum nautgripafóður, og allar vörur í 32. flokki, einkum citrussaft og óáfenga drykki. (Fl. 31, 32).

Skrás. 1972, nr. 275. **Skráningard. 3. okt. 1972.**
T 176/1972. **Tilkynnt 31. maí 1972, kl. 14.20.**

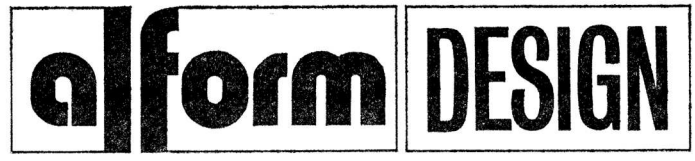

Ástmar Ólafsson, auglýsingateiknari, Skipholti 35, og Stefán Snæbjörnsson, húsgagnaarkitekt, Skipholti 35 (Teiknistofur), Reykjavík. (Fl. 20 og 35).

Skrás. 1972, nr. 276. Skráningard. 3. okt. 1972.
T 177/1972. Tilkynnt 2. júní 1972, kl. 14.42.

ICEWINCH

Magnús Eymundsson, Laugarnesvegi 84, Reykjavík. (Fl. 7).

Skrás. 1972, nr. 277. Skráningard. 3. okt. 1972.
T 178/1972. Tilkynnt 2. júní 1972, kl. 15.15.

Ruby ®

Ólafur Kjartansson, Hólavallagötu 11, Reykjavík. (Fl. 3).

Skrás. 1972, nr. 278. Skráningard. 3. okt. 1972.
T 180/1972. Tilkynnt 9. júní 1972, kl. 9.04.



Nesti hf. í Fossvogi, við Elliðaár og Ártúnshöfða, pósthólf 612, Reykjavík.
Auglýsinga- og útbreiðslustarfsemi. (Fl. 35).

Skrás. 1972, nr. 279. Skráningard. 3. okt. 1972.
T 181/1972. Tilkynnt 9. júní 1972, kl. 16.25.



Sportver hf., Skúlagötu 51, Reykjavík.
Fatnaðarvörur. (Fl. 25).

Skrás. 1972, nr. 280. Skráningard. 3. okt. 1972.
T 184/1972. Tilkynnt 13. júní 1972, kl. 10.24.

CECIL

Skandinavisk Tobakskompagni A/S, Islevdalvej 214, DK – 2610 Rödovre, Danmörku.
Umboðsmaður: S. Sigurjónsson í firma Sigurjónsson & Þór, Óðinsgötu 4, Reykjavík.
Allar vörur í 34. flokki. Tóbak óunnið og unnið; hlutir fyrir reykingamenn; eldspýtur. (Fl. 34).

Skrás. 1972, nr. 281. Skráningard. 3. okt. 1972.
T 185/1972. Tilkynnt 14. júní 1972, kl. 10.55.

EUROSNAX

Joseph Murphy, Annacreevy, Adelaide Road, Glenageary, Dublin, Írlandi.
Umboðsmaður: Örn Þór í firmanu Sigurjónsson & Þór, Óðinsgötu 4, Reykjavík.
Snarlbita (Snack Foods), sem falla í 29. og 30. flokk. (Fl. 29, 30).

Skrás. 1972, nr. 282. Skráningard. 3. okt. 1972.
T 186/1972. Tilkynnt 14. júní 1972, kl. 12.35.

KOEHRING

Koehring Company, 780 N. Water Street, Milwaukee, Wisconsin 53201, Bandaríkjunum.
Umboðsmaður: Árni Björnsson, cand. polit., Reykjavík.
Merkið óskast skráð fyrir allar vörur í flokkunum 7, 9, 11 og 12, **einkum** steypuhrærivélar, steypudreifingarvélar, hleðsluskip, hleðslutæki, vegheflar, vegagerðarvélar, kranar, skafarar, skurðgröfur, færibönd, hristarar, loft- og gufudrifnir hamrar og hlutar þeirra, borar, vökvadrifnar vélar og hlutar þeirra, sláttuvélar, uppskeruvélar og hlutar þeirra, dreifarar til að dreifa muldu efni og áburði, plastgerðarvélar, málmsmíðavélar, vélar til að vinna og nytja viðarmerg, loftdrifnar vélar, dælur, stimplar og lokar, rafmagnshjálparlokar, stöðvastýringar og upptökukerfi, hraða- og stöðukerfi og vogasett, ljósatæki, hitunartæki og fóðurþurrkunartæki, flutningavagnar á hjólum, dráttarvélar, dráttarvagnar, flutningatæki, járnbrautarvagnar og hlutar þeirra. (Fl. 7, 9, 11, 12).

Skrás. 1972, nr. 283. Skráningard. 3. okt. 1972.
T 187/1972. Tilkynnt 15. júní 1972, kl. 10.55.

HOTACO

A/S Hotaco, Lundemarksvej 24, 4300 Holbæk, Danmörku.
Umboðsmaður: S. Sigurjónsson í firma Sigurjónsson & Þór, Óðinsgötu 4, Reykjavík.
Þakklæðningarefni, asfalt og tjöruframleiðsla til bygginga og veglagninga, asfalt tjara, bik, bitumen, sement, steinn og gervikalk, mörtel, gips og möl, pípur úr leir eða sementi, efni til að setja upp flísar, færanleg hús og hlutar eða partar af þeim, byggingarefni úr steinsteypu, pappi, klæddur með bitumen, þakpappi og pappi og pappír til notkunar í byggingar, byggingaplötur, loftplötur, hljómhæfar steinullarplötur, þakeinangrunarplötur, girðingar úr tré eða plasti, byggingartimbur. (Fl. 19).

Skrás. 1972, nr. 284. Skráningard. 3. okt. 1972.
T 190/1972. Tilkynnt 19. júní 1972, kl. 13.25.

BULBIFLORA

Bulbiflora B. V., Leidsestraat 1 b, Hillegom, Hollandi.
Umboðsmaður: Örn Þór í firma Sigurjónsson & Þór, Óðinsgötu 4, Reykjavík.
Skrautblóm, efni til að margfalda þau, afskorin blóm og lauka. (Fl. 31).

Skrás. 1972, nr. 285. **Skráningard. 5. okt. 1972.**
T 101/1968. Tilkynnt 2. apríl 1968.



Toyo Kogyo Co. Ltd., Nr. 6047, Aza-Shinchi, Fuchu-Machi, Aki-Gun, Hiroshima-Ken, Japan.

Umboðsmaður: Páll Pálmason, lögfr., Þingh.str. 29, Reykjavík.

Flutningatæki, hluta þeirra og fylgihluti (sem ekki tilheyra öðrum flokkum). (Fl. 12).

Samkvæmt forgangsréttarákvæðum Parísarsamþykktarinnar um vernd eignaréttinda á sviði iðnaðar, nýtur merkið verndar hér á landi frá 24. október 1967.

Skrás. 1972, nr. 286. **Skráningard. 5. okt. 1972.**
T 102/1968. Tilkynnt 2. apríl 1968.



Toyo Kogyo Co. Ltd., Nr. 6047, Aza-Shinchi, Fuchu-Machi, Aki-Gun, Hiroshima-Ken, Japan.

Umboðsmaður: Páll Pálmason, lögfr., Þingh.str. 29, Reykjavík.

Flutningatæki, hluta þeirra og fylgitæki (sem ekki tilheyra öðrum flokkum). (Fl. 12).

Samkvæmt forgangsréttarákvæðum Parísarsamþykktarinnar um vernd eignaréttinda á sviði iðnaðar, nýtur merkið verndar hér á landi frá 24. október 1967.

Skrás. 1972, nr. 287. **Skráningard. 17. okt. 1972.**
T 462/1970 Tilkynnt 19. október 1970, kl. 14.30.

INTERSAFE

Minimax GmbH., Industriestrasse 10/12, D 206 Bad Oldesloe, Þýzkalandi.

Umboð: S. Sigurjónsson, hrl., í firma Sigurjónsson & Þór, Reykjavík.

Efnablanda til að slökkva eld í 1. flokki. Tæki til að slökkva eld (vél), slökkvitæki og slökkviútbúnaður, tæki og áhöld til að ráða niðurlögum elds, mæli-, aðvörunar- og stjórnunartæki, útbúnaður og áhöld, einkum eld- og reykaðvörunartæki og

carbon dioxide mælitæki, slökkvivagnar og slökkvibílar, færanlegur útbúnaður til að ráða niðurlögum elds, úðunarkerfi, innbrotsþjófa- og þjófabjöllur og öryggisútbúnaður í 9. flokki. (Fl. 1, 9 og 12).

Samkv. forgangsréttarákvæðum Parísarsamþykktarinnar um vernd eignaréttinda á sviði iðnaðar nýtur merkið verndar hér á landi frá 22. maí 1970.

Skrás. 1972, nr. 288. **Skráningard. 17. okt. 1972.**

T 146/1972 Tilkynnt 3. maí 1972, kl. 11.22.

TORRES



Miguel Torres Carbó, Comercio 34, Vilafrance del Penedes (Prov. Barcelona), Spáni.

Umboð: S. Sigurjónsson, hrl., í firma Sigurjónsson & Þór, Reykjavík.

Vín, enología, mjöður, öl og edik. (Fl. 30, 32, 33).

Skrás. 1972, nr. 289. **Skráningard. 17. okt. 1972.**

T 156/1972. Tilkynnt 12. maí 1972, kl. 11.06

BECHEROVKA

Johann Becher oHG, Karlsbader Weg 3—5, D-4307 Kettwig, Vestur-Þýzkalandi.

Umboð: S. Sigurjónsson, hrl., í firma Sigurjónsson & Þór, Reykjavík.

Allar vörur í 33. flokki, einkum sterkir drykkir. (Fl. 33).

Skrás. 1972, nr. 290. **Skráningard. 17. okt. 1972.**

T 160/1972. Tilkynnt 17. maí 1972, kl. 15.45.

PRYM

William Prym — Werke Kommanditgesellschaft, Stolberg (Rhld.), Þýzkalandi.

Umboð: Örn Þór, í firma Sigurjónsson & Þór, Reykjavík.

Skæri, prjónar fyrir teikningar, prjónar, þrýstilásar, hnappar, krókar og lykkjur, rennilásafestingar úr málmi og plasti, axlahlýrafestingar, hlutir til festingar við lífstykki og axlabönd, hárnálar, hárspennur, festingar fyrir mittisbelti. (Fl. 8, 16, 26).

Skrás. 1972, nr. 291. **Skráningard. 17. okt. 1972.**

T 161/1972. Tilkynnt 17. maí 1972, kl. 15.45.

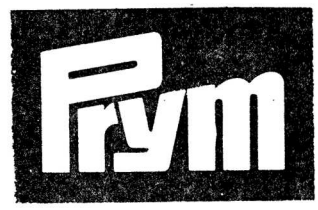

William Prym — Werke Kommanditgesellschaft, Stolberg (Rhld.), Þýzkalandi.
Umboð: Örn Þór, í firma Sigurjónsson & Þór, Reykjavík.
Skæri, prjónar fyrir teikningar, prjónar, þrýstilásar, hnappar, krókar og lykkjur, rennilásafestingar úr málmi og plasti, axlahlýrafestingar, hlutir til festingar við lífstykki og axlabönd, hárnálar, hárspennur, festingar fyrir mittisbelti. (Fl. 8, 16, 26).

Skrás. 1972, nr. 292. **Skráningard. 17. okt. 1972.**

T 167/1972. Tilkynnt 19. maí 1972, kl. 11.15.



B. & J. B. Machado Tobacco Co. Ltd., P.O. Box 143, 26 Victoria Avenue, Kingston, Jamaica.
Umboð: Einar B. Guðmundsson, hrl., Reykjavík.
Vindlar. (Fl. 34).

Skrás. 1972, nr. 293. **Skráningard. 17. okt. 1972.**

T 194/1972. Tilkynnt 26. júní 1972, kl. 10.10.

MIELE

Miele & Cie, Carl- Miele Str. 29, Gütersloh/Westfalen, Þýzkalandi.
Umboð: Árni Björnsson, cand. polit. Reykjavík.
Uppþvottavélar og uppþvottasjálfsalar (Geschirrspülautomaten). (Fl. 7).

Skrás. 1972, nr. 294. **Skráningard. 17. okt. 1972.**
T 189/1972. Tilkynnt 15. júní 1972, kl. 13.15.

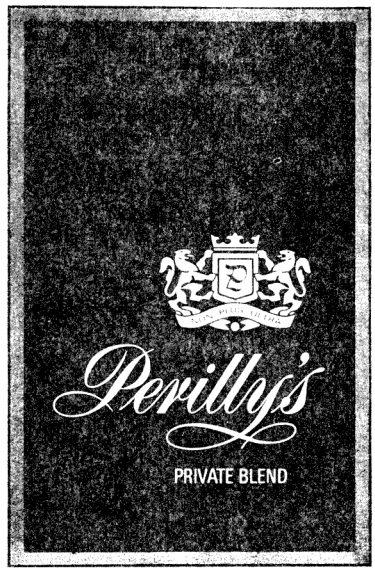

St. Regis Tobacco Corporation Limited, Weinbergstrasse 79, Zürich 8035, Sviss.
Umboð: Páll Pálmason, lögfr., Reykjavík.
Allar vörur í 34. flokki. (Fl. 34).

Skrás. 1972, nr. 295. **Skráningard. 17. okt. 1972.**
T 191/1972. Tilkynnt 19. júní 1972, kl. 15.24.

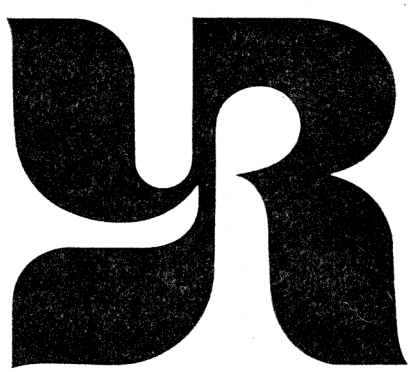

Yves Rocher, La Gacilly (Morbihan), Frakklandi.
Umboð: S. Sigurjónsson, hrl., í firma Sigurjónsson & Þór, Reykjavík.
Alls konar ilmvörur, fegrunarvörur, bleikiefni og aðrar þvottavörur, hreinsunar-, fægingar-, skúringar- og sköfunarblöndur, sápur, vellyktandi, jurtaolíur, hárvötn,

tannhreinsiefni, efni til dýralækninga og hreinlætis, barnafæða og sjúkrafæða, plástrar, sáraumbúðaefni, tannfyllingarefni, vax til tannlækninga, sótthreinsunarefni, efni til að eyða illgresi og skordýrum. (Fl. 3 og 5).

Skrás. 1972, nr. 296. **Skráningard. 17. okt. 1972.**

T 192/1972. Tilkynnt 21. júní 1972, kl. 15.00.

BECOTIDE

Allen & Hanburys Limited, Three Colts Lane, Bethnal Green, London E, Englandi.
Umboð: Einar B. Guðmundsson, hrl., Reykjavík.
Efnablöndur og efni til nota sem meðul fyrir menn og dýr. (Fl. 5).

Skrás. 1972, nr. 297. **Skráningard. 17. okt. 1972.**

T 193/1972. Tilkynnt 26. júní 1972, kl. 10.10.

DULUX

Imperial Chemical Industries Limited. Imperial Chemical House, Millbank, London, S.W. 1. Englandi.
Umboð: Árni Björnsson, cand. polit. Reykjavík.
Veggfóður og veggklæðningarefni, sem ekki eru vefnaðarvörur. (Fl. 27).

Skrás. 1972, nr. 298. **Skráningard. 17. okt. 1972.**

T 195/1972. Tilkynnt 26. júní 1972, kl. 13.50.

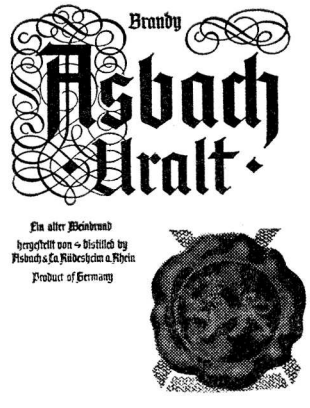

Asbach & Co., 6220 Rüdesheim/Rhein, Þýzkalandi.
Umboð: Örn Þór, í firma Sigurjónsson & Þór, Reykjavík.
Koníak (brandy). (Fl. 33).

Skrás. 1972, nr. 299.
T 196/1972.

Skráningard. 17. okt. 1972.
Tilkynnt 27. júní1972, kl. 11.15.



Citrus Abroad Inc., 26, The Green, Dover, Delaware, Bandaríkjunum.
Umboð: Örn Þór, í firma Sigurjónsson & Þór, Reykjavík.
Ávaxtasafi og óáfengir drykkir. (Fl. 32).

Skrás. 1972, nr. 300.
T 197/1972.

Skráningard. 17. okt. 1972.
Tilkynnt 3. júlí 1972, kl. 10.30.



Phillips Petroleum Company, Bartlesville, Oklahoma 74004, Bandaríkjunum.
Umboð: S. Sigurjónsson, hrl., í firma Sigurjónsson & Þór, Reykjavík.
Allar vörur í 1., 4., 17., 22. og 23. flokki. (Fl. 1, 4, 17, 22, 23).

Skrás. 1972, nr. 301.
T 199/1972.

Skráningard. 17. okt. 1972.
Tilkynnt 4. júlí 1972, kl. 13.50.

FREEDENT

W.M. Wrigley Jr. Company, 410 North Michigan Avenue, Chicago, Illinois, Bandaríkjunum.
Umboð: Páll Pálmason, lögfr. Reykjavík.
Tyggigúm og sælgæti. (Fl. 30).

Skrás. 1972, nr. 302. **Skráningard. 17. okt. 1972.**
T 200/1972. Tilkynnt 4. júlí 1972, kl. 13.50.

SNIK SNAK

Mars Limited, Dundee Road, Slough, Buckinghamshire, Englandi.
Umboð: Páll Pálmason, lögfr. Reykjavík.
Sælgæti (confectionery) og kex, sem ekki eru lyf. (Fl. 30).

Skrás. 1972, nr. 303. **Skráningard. 17. okt. 1972.**
T 201/1972. Tilkynnt 5. júlí 1972, kl. 10.00.

VENTURE

Venture Industries Inc., 1401 West Paces Ferry Road, NW., Atlanta, Georgia 30327, Bandaríkjunum.
Umboð: Árni Björnsson, cand. polit. Reykjavík.
Gólfteppi. (Fl. 27).

Skrás. 1972, nr. 304. **Skráningard. 17. okt. 1972.**
T 202/1972. Tilkynnt 5. júlí 1972, kl. 10.00.

MOL SIV

Union Carbide Corporation, 270 Park Avenue, New York, New York 10017, Bandaríkjunum.
Umboð: Árni Björnsson, cand. polit. Reykjavík.
Gervi-zeolit til að nota við frystingu, þurrkun, síun og önnur tæki svo og til notkunar sem yfirborðsefni, þareindaskiptar og hvatar. (Fl. 1).

Skrás. 1972, nr. 305. **Skráningard. 17. okt. 1972.**
T 204/1972. Tilkynnt 5. júlí 1972, kl. 15.00.

TICARBIN

Beecham Group Limited, Beecham House, Great West Road, Brentford, Middlesex, Englandi.
Umboð: S. Sigurjónsson, hrl., í firma Sigurjónsson & Þór, Reykjavík.
Lyf og lyfjaefni fyrir menn og dýr. (Fl. 5).

Skrás. 1972, nr. 306. **Skráningard. 17. okt. 1972.**
T 205/1972. Tilkynnt 5. júlí 1972, kl. 15.00.

POLLINEX

Beecham Group Limited, Beecham House, Great West Road, Brentford, Middlesex, Englandi.
Umboð: S. Sigurjónsson, hrl., í firma Sigurjónsson & Þór, Reykjavík.
Lyf og lyfjaefni fyrir menn og dýr. (Fl. 5).

Skrás. 1972, nr. 307. **Skráningard. 17. okt. 1972.**
T 206/1972. Tilkynnt 6. júlí 1972, kl. 13.20.

TRESADERM

Merck & Co. Inc., 126 E. Lincoln Avenue, Rahway, New Jersey, Bandaríkjunum.
Umboð: Páll Pálmason, lögfr. Reykjavík.
Allar vörur í 5. flokki. (Fl. 5).

Skrás. 1972, nr. 308. **Skráningard. 17. okt. 1972.**
T 207/1972. Tilkynnt 7. júlí 1972, kl. 14.20.



Sociedade dos Vinhos Borges & Irmäo, Avenida da Republica 795, Vila Nova de Gaia, Portugal.
Umboð: Örn Þór, í firma Sigurjónsson & Þór, Reykjavík.
Vín, heit vín, freyðivín, aperatifa og koníak. (Fl. 33).

Skrás. 1972, nr. 309. **Skráningard. 17. okt. 1972.**
T 216/1972. Tilkynnt 17. júlí 1972, kl. 13.10.

MARATHON

Marathon Knitwear (Nottm) Limited, P.O. Box 75, Peveril Street, Notthingham, Englandi,
Umboð: S. Sigurjónsson, hrl., í firma Sigurjónsson & Þór, Reykjavík.
Allar fatnaðarvörur, þar með talið smábarnableyjur úr ofnum efnum. (Fl. 25).

Skrás. 1972, nr. 210. **Skráningard. 17. okt. 1972.**
T 212/1972. Tilkynnt 13. júlí 1972, kl. 13.25.



Richard Hudnut, 201 Tabor Road, Morris Plains, New Jersey, Bandaríkjunum.
Umboð: Páll Pálmason, lögfr. Reykjavík.
Snyrtivörur fyrir karlmenn og allar aðrar vörur í 3. flokki. (Fl. 3).

Skrás. 1972, nr. 311. **Skráningard. 17. okt. 1972.**
T 400/1971. Tilkynnt 3. nóvember 1971, kl. 13.10.

FLEUR DU CAP

Distillers Corporation (SA) Limited, Distillers Corporation Building, Stellenbosch, Cape Province, Lýðveldi Suður Afríku.
Umboð: Páll Pálmason, lögfr. Reykjavík.
Vín, áfengir drykkir og líkörar. (Fl. 33).

Skrás. 1972, nr. 312. **Skráningard. 17. okt. 1972.**
T 203/1972. Tilkynnt 5. júlí 1972, kl. 10.00.



Koehring Company, 780 N. Water Street, Milwaukee, Wisconsin, 53201, Bandaríkjunum.
Umboð: Árni Björnsson, cand. polit. Reykjavík.
Vélar til að nota við byggingarvinnu, gröft, efnismeðhöndlun, borframkvæmdir,

staurafestingu, landbúnaðarstörf, pappírsdeigframleiðslu, vökvaafltæki og stjórntæki, plastmótunarvélar, hitunar- og ljósatæki, og hluta og fylgihluta allra ofangreindra vara. (Fl. 7, 9 og 11).

Skrás. 1972, nr. 313. **Skráningard. 17. okt. 1972.**

T 218/1972. Tilkynnt 24. júlí 1972, kl. 14.25.

MONOTARD

Novo Industri A/S, 215 Nordre Fasanvej, DK-2200 Kaupmannahöfn N. Danmörk.

Umboð: S. Sigurjónsson, hrl., í firma Sigurjónsson & Þór, Reykjavík.

Lyf gegn sykursýki. (Fl. 5).

Skrás. 1972, nr. 314. **Skráningard. 17. okt. 1972.**

T 219/1972. Tilkynnt 24. júlí 1972, kl. 14.25.

MONOTARDIN

Novo Industri A/S, 215 Nordre Fasanvej, DK-2200 Kaupmannahöfn N. Danmörk.

Umboð: S. Sigurjónsson, hrl., í firma Sigurjónsson & Þór, Reykjavík.

Lyf gegn sykursýki. (Fl. 5).

Skrás. 1972, nr. 315. **Skráningard. 17. okt. 1972.**

T 429/1971. Tilkynnt 13. desember 1971, kl. 12.55.

PANA

Matsushita Electric Industrial Co., Ltd., 1006 Oaza Kadoma, Kadoma-shi, Osaka Prefecture, Japan.

Umboð: Árni Björnsson, cand. polit. Reykjavík.

Viðtæki fyrir litasjónvarp, aðrar tegundir sjónvarpstækja, bifreiðaviðtæki, aðrar tegundir viðtækja, talstöðvar, magnarar, millisímar, flytjanlegar talstöðvar, aðrar tegundir talsíma, plötuspilarar, elektrónisk stereóhljómtæki, aðrar tegundir elektrónískra hljómtækja, snúningsborð, segulbandstæki fyrir tungumálakennslu, video-segulbandstæki, aðrar tegundir segulbandstækja, upptöku- og afspilunartæki fyrir þynnur, sjónvarpsmyndavélar, taltæki, hljóðnemar, aðrar tegundir taltækja, útvarpssenditæki og -viðtæki, símaskiptitæki, sveiflusjár, sveifluritarar, sveifluvakar, rafalar, voltmælar, straummælar, einangrunarmælar, þéttar, mótstöður, dvergrásir, heitleiðar (termisterar), valistorar (valistors), straumbreytar, hljóðpípusíur, loftnet, snúningsrofar, stillar, prentaðar vírtöflur, plötuspilavélar, aðrar tegundir mótora til afnota í iðnaði og til heimilisnota, sjálfskiptir plötuspilarar, kristal þrískautar (transistorar), tvískautar (díóður, tvískauta rör), afriðlar, lofttæmd rör, gasfylltar kúlur, bakskautsgeislarör, hljómsegulbönd og video-segulbönd, beygjulokar, innsogsspólur, aðrar tegundir af spólum, keramikelement fyrir þrýstirafmagn, keramikhermar, sigtielement úr keramik, supersonic keramikhljóðnemar, rafmagnskæliskápar, rafmagnsísfrystivélar, rafmagnsvatnskælar, rafmagnsblandarar, rafmagnstæki til að vinna

safa, rafmagnskjöthakkavélar til heimilisnota, rafmagnsdósahnífar, rafmagnsbrauðristar, rafmagnssuðukatlar fyrir vatn, rafmagnsbökunarofnar, aðrar tegundir rafmagnsofna, rafmagnsristar í ofna, örbylgjuofnar, rafmagnspönnur, rafmagnstæki til að matreiða egg, rafmagnssíur, rafmagnshitaplötur, rafmagnshitaföt, rafmagnssteikingartæki, rafmagnstæki til að sjóða hrísgrjón, rafmagnsvatnshitarar, rafmagnsþvottavélar, rafmagnsþurrkarar, rafmagnsuppþvottavélar, rafmagnsbuxnapressarar, rafmagnsstraujárn, handhæg rafmagnstæki til að þrífa bifreiðar, aðrar tegundir af ryksugum til heimilisnota, rafmagnsbónkústar, rafmagnskælitæki fyrir herbergi, rafmagnslofthreinsarar til heimilisnota, rafmagnsloftrásatæki til heimilisnota, rafmagnsskóburstunartæki, rafmagnsviftur í bifreiðar, rafmagnsviftur í loft til heimilisnota, aðrar tegundir af rafmagnsviftum til heimilisnota, rafmagnsloftræstitæki til heimilisnota, rafmagnsofnar, rafmagnstæki til að hita rúm, rafmagnstæki til að hita líkama, rafmagnstæki til að hita fætur, rafmagnsteppi, rafmagnslín, rafmagnsrakvélar rafmagnstannburstar, rafmagnshárþurrkur, rafmagnsklippur, rafmagnshárliðunartæki, rafmagnsnuddtæki, rafmagnsyddarar, rafmagnspappírsfestingar, rafmagnsgufutæki fyrir handklæði, rafmagnslóðunarjárn, rafmagnskvarnir til heimilisnota, rafmagnssvælingatæki, rafmagnsrofar, aðrar tegundir rofa, segulsambönd, rafmagnshitaðar dragkistur, rafmagnshreinsitæki fyrir hrísgrjón til heimilisnota, rafknúin fiskeldistæki fyrir hitabeltislönd, handhægir flúrskinslampar fyrir rafhlöður, aðrar tegundir flúrskinslampa, gerlaeyðandi lampar, glóðarkveikjarar, glóðarlampar, spegillampar, kvikmyndalampar, punktljós, flóðlýsingalampar, kvikasilfurslampar, natriumlampar, málmleysingalampar, garðlampar, innrauðir geislalampar, lampar í framköllunarherbergi, stativ og halda fyrir rafmagnsljós, þurrbatteri, loftrök batteri, rafhlöður, kvikasilfursbatteri, alkalinbatteri, eldsneytisbatteri, Cds leiðniljósnemar, sólarljósnemar, rafmagnshleðslutæki, vasaljós, rafmagnsljósker, flytjanleg hættuljósmerki, koljarðsambandsstengur, kolbogarafskaut fyrir ljóskastara, aðrar tegundir kolrafskauta, rakstraufsrafalljóstæki fyrir ökutæki, skiptirofar fyrir bifreiðaljós, straumbreytar, miðlungsvoltstraumbreytar, greinastraumbreytar, neonstraumbreytar, festar, spennustýringar, spennujafnvægi, olíustraumbreytar á skautum, háspennufestar, spennustyrkingar, spennujafnvægi, olíustraumbreytar á skautum, háspennutöflur fyrir móttöku, rafskautaskilti, ístungur, úttök, loftskraut (ceiling rosettes), flytjanlegar hættubjöllur, baðbjöllur, aðrar tegundir af bjöllum, dyrabjöllur, öryggi, sjálfvirkir rofar, rafmagnseinangrunarefni, vírar, almenningsvagnapípur, gólfpípur, rafmagnsskýrsluvinnslutæki, rafagnahraðarar, borðrafagnatölvur, reiðhjól, reiðhjólaflautur, rafmagnsbifreiðar, frystisýningarkistur, ásviftur, rafknúin handverkfæri, trésmíðaverkfæri, rafmagnsgarðsláttuvélar, rafmagnspappírsskerar, rafmagnssaumavélar, kassar til að ala svín í með innrauðum geislum, járnbúnaður fyrir vatnsveitur, logsuðuvélar, sjálfsalar, málningarþurrkarar með innrauðum geislum, loftræstitæki í glugga, loftræstitæki með miðstöð, slökkvitæki, rafmagnsbókhaldsvélar, rafmagnssamlagningarvélar, rafmagnspeningakassar, rafmagnsreiknivélar, stórvirk hreinsitæki fyrir hrísgrjón, vatnshitarar með sólargeislum, rafmagnspappírsgatarar, rafmagnshitun til að þíða af gangstéttum, rafmagnsumslagaskerar til nota í iðnaði, áhöld til tímamælinga, batteríúr og -klukkur, rafmagnsúr og -klukkur, rafeindaúr og -klukkur, rafmagnsorgel, rafeindaorgel, rafeindapiano, rafmagnsgítarar.

(Fl. 7, 8, 9, 10, 11, 12, 14, 15, 16, 17 og 21.)

Skrás. 1972, nr. 316. **Skráningard. 31. okt. 1972.**
T 213/1972. Tilkynnt 17. júlí 1972, kl. 9.00.



Polydor International GmbH., Hamborg, Þýzkalandi.
Umboðsmaður: Magnús Thorlacius, hrl., Hafnarstræti 19, Reykjavík.
Hljóm- og myndsegulbönd. (Fl. 9).
Samkvæmt forgangsréttarákvæðum Parísarsamþykktarinnar um vernd réttinda á sviði iðnaðar, nýtur merkið verndar hér á landi frá 11. janúar 1972.

Skrás. 1972, nr. 317. Skráningard. 31. okt. 1972.
T 214/1972. Tilkynnt 17. júlí 1972, kl. 9.00.



Polydor International GmbH., Hamborg, Þýzkalandi.
Umboðsmaður: Magnús Thorlacius, hrl., Hafnarstræti 19, Reykjavík.
Hljóm- og myndasegulbönd í skemmtanaskyni. (Fl. 9).
Samkvæmt forgangsréttarákvæðum Parísarsamþykktarinnar um vernd réttinda á sviði iðnaðar, nýtur merkið verndar hér á landi frá 11. janúar 1972.

Skrás. 1972, nr. 318. Skráningard. 31. okt. 1972.
T 217/1972. Tilkynnt 21. júlí 1972, kl. 10.25.

SEKONDA

Elco Clocks & Watches Limited, 81/89 Farringdon Road, London EC1M 3LH, Englandi.
Umboðsmaður: S. Sigurjónsson í firma Sigurjónsson & Þór, Óðinsgötu 4, Reykjavík.
Úr og klukkur og hlutar og útbúnaður til þeirra. (Fl. 14).

Skrás. 1972, nr. 319. **Skráningard. 31. okt. 1972.**
T 220/1972. Tilkynnt 24. júlí 1972, kl. 14.55.

PRIBEN

The Boots Company Limited, 1 Thane Road, West Nottingham, Englandi.
Umboðsmaður: A. Fjeldsted & Blöndal, hrl., Lækjargötu 2, Reykjavík.
(Fl. 5).

Skrás. 1972, nr. 320. **Skráningard. 31. okt. 1972.**
T 221/1972. Tilkynnt 26. júlí 1972, kl. 14.55.

idem

Wiggins Teape Limited, Gateway House, 1 Watling Street, London E.C.4., Englandi.
Umboðsmaður: Páll Pálmason, lögfr., Þingholtsstræti 29, Reykjavík.
Pappír, pappirsvörur, pappa, pappavörur og skrifpappír. (Fl. 16).

Skrás. 1972, nr. 321. **Skráningard. 31. okt. 1972.**
T 222/1972. Tilkynnt 28. júlí 1972, kl. 13.05.

Lövenbräu

„LÖWENBRÄU" München, 8000 München 2, Nymphenburger Strasse 4, Þýzkalandi.
Umboðsmaður: S. Sigurjónsson í firma Sigurjónsson & Þór, Óðinsgötu 4, Reykjavík.
Öl. (Fl. 32).

Skrás. 1972, nr. 322. **Skráningard. 31. okt. 1972.**
T 223/1972. Tilkynnt 28. júlí 1972, kl. 13.05.



„LÖWENBRÄU“ München, 8000 München 2, Nymphenburger Strasse 4, Þýzkalandi.
Umboðsmaður: S. Sigurjónsson í firma Sigurjónsson & Þór, Óðinsgötu 4, Reykjavík.
Öl. (Fl. 32).

Skrás. 1972, nr. 323. **Skráningard. 31. okt. 1972.**
T 225/1972. Tilkynnt 31. júlí 1972, kl. 13.06.

BEST

Best Lock Corporation, 6161 East 75th Street, Indianapolis, Indiana, Bandaríkjunum.
Umboðsmaður: Örn Þór í firmanu Sigurjónsson & Þór, Óðinsgötu 4, Reykjavík.
Lása, lykla og hluta af lásum. (Fl. 6).

Skrás. 1972, nr. 324. **Skráningard. 31. okt. 1972.**
T 226/1972. Tilkynnt 31. júlí 1972, kl. 13.06.

MT5

Alberto-Culver Company, 2525 Armitage Avenue, Melrose Park, Illinois 60601, Bandaríkjunum.
Umboðsmaður: S. Sigurjónsson í firma Sigurjónsson & Þór, Óðinsgötu 4, Reykjavík.
Alls konar snyrti- og hreinlætisvörur, lykteyðandi efni fyrir menn.
(Fl. 3 og 5).

Skrás. 1972, nr. 325. **Skráningard. 31. okt. 1972.**
T 227/1972. Tilkynnt 1. ágúst 1972, kl. 10.00.

LUXOR

Luxor Industri Aktiebolag, Motala, Svíþjóð.
Umboðsmaður: Árni Björnsson, cand. polit., Reykjavík.
Allar vörur í 9. fl. (Fl. 9).

Skrás. 1972, nr. 326. **Skráningard. 31. okt. 1972.**
T 228/1972. Tilkynnt 1. ágúst 1972, kl. 10.00.

VYMURA

Imperial Chemical Industries Limited, Imperial Chemical House, Millbank, London S.W.1., Englandi.
Umboðsmaður: Árni Björnsson, cand. polit., Reykjavík.
Bindiefni, sem eru í 1. fl., málning, fernis, lakk, ryðvarnarefni og efni til gagndreypingar (imprægnering) á tré, húsgögn, ofin efni (stykkjavörur), rúmteppi og borðdúkar, vefnaðarvörur (ekki taldar í öðrum flokkum), teppi, smáteppi, mottur og mottuefni, linoleum og annað efni til að leggja á gólf, veggfóður og veggklæðningarefni, sem ekki eru vefnaðarvörur. (Fl. 1, 2, 20, 24, 27).

Skrás. 1972, nr. 327. **Skráningard. 31. okt. 1972.**
T 229/1972. Tilkynnt 1. ágúst 1972, kl. 10.00.

AMM-I-DENT

Block Drug Company Inc., 257 Cornelison Avenue, Jersey City, New Jersey 07302, Bandaríkjunum.
Umboðsmaður: Árni Björnsson, cand. polit., Reykjavík.
Tannhirðingarefni sem duft og krem. (Fl. 3).

Skrás. 1972, nr. 328. **Skráningard. 31. okt. 1972.**
T 230/1972. Tilkynnt 1. ágúst 1972, kl. 10.21.

SCANDIBUYING

P. Brøste A/S, Overgaden o. Vandet 10, DK - 1415 København K., Danmörku.
Umboðsmaður: S. Sigurjónsson í firma Sigurjónsson & Þór, Óðinsgötu 4, Reykjavík.
Allar vörur í 1. flokki. (Fl. 1).

Skrás. 1972, nr. 329. **Skráningard. 31. okt. 1972.**
T 231/1972. Tilkynnt 8. ágúst 1972, kl. 9.37.

SELLOSTIC

Adhesive Tapes Limited, 1 Redcliffe Street, Bristol, Englandi.
Umboðsmaður: Árni Björnsson, cand. polit., Reykjavík.
Límbönd, merkimiðar, áhöld til að geyma og afgreiða límbönd og merkimiða, allt pappírssalavörur, bindiefni til að nota við pappírsframleiðslu, skrifstofuáhöld (ekki húsgögn), heftivélar og hlutar og búnaður til þeirra. (Fl. 16).

Skrás. 1972, nr. 330. **Skráningard. 31. okt. 1972.**
T 233/1972. Tilkynnt 9. ágúst 1972, kl. 15.25.



LYTOL

Verksmiðjan Sámur sf., Hlíðargerði 13, Reykjavík.
Flokkur 3 og 5. (Fl. 3 og 5).

Skrás. 1972, nr. 331. **Skráningard. 31. okt. 1972.**
T 234/1972. Tilkynnt 11. ágúst 1972, kl. 15.00.

MICROGYNON

Schering AG., D1 Berlin 65, Müllerstrasse 170/172 og D 4619 Bergkamen, Waldstrasse 14, Þýzkalandi.
Umboðsmaður: Jón N. Sigurðsson, Reykjavík.
Lyf og lyfjaefni, einnig til dýralækninga og heilsuverndar. (Fl. 5).

Skrás. 1972, nr. 332. **Skráningard. 31. okt. 1972.**
T 235/1972. Tilkynnt 11. ágúst 1972, kl. 15.27.



Hans Heiz, Luzernerstrasse 8, CH-4806 Wikon, Sviss.
Umboðsmaður: Örn Þór í firmanu Sigurjónsson & Þór, Óðinsgötu 4, Reykjavík.
Úðunarefni til að mynda gagnsæja húð, sem ekki gefur endurspeglun á myndflötum sjónvarpsmóttökutækja. (Fl. 1).

Skrás. 1972, nr. 333. **Skráningard. 31. okt. 1972.**
T 236/1972. Tilkynnt 11. ágúst 1972, kl. 15.27.

ALTHESIN

Glaxo Laboratories Limited, 891—995 Greenford Road, Greenford, Middlesex, Englandi.
Umboðsmaður: Örn Þór í firmanu Sigurjónsson & Þór, Óðinsgötu 4, Reykjavík.
Efni og efnablöndur til nota sem meðul fyrir menn og dýr. (Fl. 5).

Skrás. 1972, nr. 334. **Skráningard. 31. okt. 1972.**
T 77/1971. Tilkynnt 26. febrúar 1971, kl. 14.32.

TOFF-O-LUXE

Rowntree Mackintosh Limited, York, YO1, 1XY, Englandi.
Umboðsmaður: Einar B. Guðmundsson, Aðalstræti 6, Reykjavík.
Súkkulaði, súkkulaðivörur og konfekt, sem ekki er til lækninga, þar á meðal súkkulaðikex. (Fl. 30).

Skrás. 1972, nr. 335. **Skráningard. 27. nóv. 1972.**
T 188/1972. Tilkynnt 15. júní 1972, kl. 13.15.

NECTAROSE

Maison J. H. Secrestat Aine, 40 a 56 Cours Du Medoc, Bordeaux (Gironde), Frakklandi.
Umboðsmaður: Páll Pálmason, lögfræðingur, Þingholtsstræti 29, Reykjavík.
Vín, áfenga drykki og líkjöra í 33. flokki. (Fl. 33).

Skrás. 1972, nr. 336. **Skráningard. 27. nóv. 1972.**
T 347/1971 Tilkynnt, 1. okt. 1971, kl. 11.50.

COPLEGIL

Société des Usines Chimiques RHONE-POULENC, s. a., 22, avenue Montaigne, Paris 8e, Frakklandi.
Umboðsmaður: Árni Björnsson, cand. polit., Reykjavík.
Lyffræðilegar afurðir. (Fl. 5).

Skrás. 1972, nr. 337. **Skráningard. 27. nóv. 1972.**
T 151/1970. Tilkynnt 2. apríl 1970, kl. 10.00.

PARFUMS GUY LAROCHE

Parfums Guy Laroche S.A.R.L., 11 bis, rue Boissy d'Anglas, Paris 8e (Seine), Frakklandi.

Umboðsmaður: Faktor Company, Reykjavík.

Alls konar ilmvörur, snyrtivörur, baðsápur, farða, loftnæmar olíur, fegrunarmeðul, hárvötn, efnablöndur til tannhirðingar. (Fl. 3).

Skrás. 1972, nr. 338. **Skráningard. 27. nóv. 1972.**

T 264/1970 Tilkynnt 22. júní 1970, kl. 14.45.



Etablissements RICA LEVY, (Société anonyme), 19—20, Quai de Rive Neuve, 13-Marseille, Frakklandi.

Umboðsmaður: S. Sigurjónsson í firma Sigurjónsson & Þór, Óðinsgötu 4, Rvík.

Allar vörur í 25. flokki. (Fl. 25).

Skrás. 1972, nr. 339. **Skráningard. 27. nóv. 1972.**

T 109/1971. Tilkynnt 30. marz 1971, kl. 10.55.



ECOCENTRE

MAC GREGOR-COMARAIN, Body Corporate, 219—221, rue de Versailles- VILLE-d'AVRAY (Hauts de Seine), Frakklandi.

Umboðsmaður: Faktor Company, Reykjavík.

Öll auglýsinga og viðskiptaþjónusta, dreifing á áætlunum og sýnishornum. Leiga á auglýsingatækjum. Prentun auglýsinga. Aðstoð við iðnaðar- og verzlunarfyrirtæki

á sviði stjórnunar. Ráðleggingar, viðskiptaupplýsingar eða upplýsingar um einstök atriði. Störf við skýrslugerð, ljósritun og fjölritun. Bókhald, endurritun skjala. Vinnumiðlun. Leiga á ritvélum og ritföngum. Öll flutnings- og geymsluþjónusta. Flutningur á fólki eða vörum. Vatnsflutningar. Blaðadreifing. Húsgagnaflutningar. Vinna við uppskipunartæki. Dráttur skipa af strandstað. Vöruhagræðing. Ferðaupplýsingar. Hestaleiga og flutningur farartækja. Vörugeymslur. Geymsla á vörum í vöruhúsum í þeim tilgangi að varðveita eða gæta þeirra. Geymsla og gæzla fata. Geymslur undir farartæki, ísskápaleiga. Bílskúraleiga. Verkfræðistörf, ráðgjöf faglærða manna og áætlanagerð óskyld stjórnun. Hönnun, önnur en bygginga. Undirbúningsvinna. Borun Prófun efna. Rannsóknarstofur. Leiga á landbúnaðartækjum, fatnaði, viðleguútbúnaði og dreifingartækjum. (Fl. 35, 39 og 42).

Samkvæmt forgangsréttarákvæðum Parísarsamþykktarinnar um vernd réttinda á sviði iðnaðar, nýtur merkið verndar hér á landi frá 13. okt. 1970.

Skrás. 1972, nr. 340. **Skráningard. 27. nóv. 1972.**

T 198/1971. Tilkynnt 21. júní 1971, kl. 14.16.



Marcel BICH, 80 Rue de Chézy, 92 NEUILLY SUR SEINE, Frakklandi.

Umboðsmaður Örn Þór í firmanu Sigurjónsson & Þór, Óðinsgötu 4, Rvík.

Tóbak óunnið eða unnið, vindla, sígarettur, kveikjara, gaskveikjara, endurfyllingar þeirra og fylgihlutir, hlutir fyrir reykingamenn, eldspýtur. (Fl.34).

Samkvæmt forgangsréttarákvæðum Parísarsamþykktarinnar um vernd réttinda á sviði iðnaðar, nýtur merkið verndar hér á landi frá 30. apríl 1971.

Skrás. 1972, nr. 341. **Skráningard. 27. nóv. 1972.**

T 101/1972. Tilkynnt 13. marz 1972, kl. 14.10.

MATEUS
PORTUGAL

SOCIEDADE COMERCIAL DOS VINHOS DE MESA DE PORTUGAL, LIMITADA, Rua de Sá da Bandeira, N°. 819-2°- Dto. Porto — (Portugal).

Umboðsmaður: Faktor Company, Reykjavík.

Vín og koníak. (Fl. 33).

Skrás. 1972, nr. 342. **Skráningard. 27. nóv. 1972.**
T 147/1972. Tilkynnt 4. maí 1972, kl. 12.55.

AUDACE

PARFUMS ROCHAS, 33, Rue Francois — 1er, Paris-8e, Frakklandi.
Umboðsmaður: Faktor Company, Reykjavík.
Ilmvötn (parfumerivörur) og snyrtivörur og almennt allar vörur til fegrunar, vörur til andlitssnyrtingar, sápur, vörur til tannhirðingar og hárvatn. (Fl. 3).

Skrás. 1972, nr. 343. **Skráningard. 27. nóv. 1972.**
T 150/1972. Tilkynnt 4. maí 1972, kl. 12.55.

FEMME

PARFUMS ROCHAS, 33, Rue Francois — 1er, Paris-8e, Frakklandi.
Umboðsmaður: Faktor Company, Reykjavík.
Ilmvötn (parfumerivörur) og snyrtivörur og almennt allar vörur til fegrunar, vörur til andlitssnyrtingar, sápur, vörur til tannhirðingar og hárvatn. (Fl. 3).

Skrás. 1972, nr. 344. **Skráningard. 27. nóv. 1972.**
T 149/1972. Tilkynnt 4. maí 1972, kl. 12.55.

MOUSTACHE

PARFUMS ROCHAS, 33, Rue Francois — 1er, Paris-8e, Frakklandi.
Umboðsmaður: Faktor Company, Reykjavík.
Ilmvötn (parfumerivörur) og snyrtivörur og almennt allar vörur til fegrunar, vörur til andlitssnyrtingar, sápur, vörur til tannhirðingar og hárvatn. (Fl. 3).

Skrás. 1972, nr. 345. **Skráningard. 27. nóv. 1972.**
T 148/1972. Tilkynnt 4. maí 1972, kl. 12.55.

PARFUMS ROCHAS

PARFUMS ROCHAS, 33, Rue Francois — 1er, Paris-8e, Frakklandi.
Umboðsmaður: Faktor Company, Reykjavík.
Ilmvötn (parfumerivörur) og snyrtivörur og almennt allar vörur til fegrunar, vörur til andlitssnyrtingar, sápur, vörur til tannhirðingar og hárvatn. (Fl. 3).

Skrás. 1972, nr. 346. **Skráningard. 27. nóv. 1972.**
T 4/1970 Tilkynnt, 8. janúar 1970, kl. 15.47.

TOMONY

Kabushiki Kaisha Hattori Tokeiten, 5—11, 4-Chome, Chuo-Ku, Tokíó.
Umboðsmaður: Magnús Thorlacius hrl., Hafnarstræti 9, Reykjavík.
Úr og klukkur, tæki til að mæla tíma, einnig mjög nákvæmlega, og hlutar og samsetningarhlutir í allar slíkar vörur. (Fl. 14).

Skrás. 1972, nr. 347. **Skráningard. 4. des. 1972.**
T 232/1972. Tilkynnt 8. ágúst 1972, kl. 9.37.

FLAGENTYL

Société des Usines Chimiques RHONE-POULENC, 22, avenue Montaigne, Paris 8, Frakklandi.
Umboðsmaður: Árni Björnsson, cand. polit., Reykjavík.
Lyffræðilegar afurðir. (Fl. 5).

Skrás. 1972, nr. 348. **Skráningard. 4. des. 1972.**
T 254/1972. Tilkynnt 31. ágúst 1972, kl. 10.06.

TOSEREN

Société des Usines Chimiques RHONE-POULENC, 22, avenue Montaigne, Paris 8, Frakklandi.
Umboðsmaður: Árni Björnsson, cand. polit., Reykjavík.
Lyffræðilegar afurðir og afurðir til dýralækninga. (Fl. 5).

Skrás. 1972, nr. 349. **Skráningard. 4. des. 1972.**
T 251/1972. Tilkynnt 29. ágúst 1972, kl. 13.00.

BAN-ROL

Quick Service Textiles, Inc., 300 West Congress Parkway, Chicago, Illinois, 60607, Bandaríkjunum.
Umboðsmaður: Örn Þór í firmanu Sigurjónsson & Þór, Óðinsgötu 4, Rvík.
Mjóa ofna borða til styrktar mittisböndum. (Fl. 26).

Skrás. 1972, nr. 350. **Skráningard. 4. des. 1972.**
T 252/1972. Tilkynnt 30. ágúst 1972, kl. 15.10.

Androcur

Schering, AG., 1 Berlin 65, Müllerstr. 170/172 og Bergkamen Waldstr. 14, Þýzkalandi.
Umboðsmaður: Jón N. Sigurðsson, hrl., Reykjavík.
Lyf og lyfjaefni, einnig til heilsuverndar. (Fl. 5)

Skrás. 1972, nr. 351. **Skráningard. 4. des. 1972.**
T 253/1972. Tilkynnt 31. ágúst 1972, kl. 10.06.

CAPERCAILLIE

Crown Distillers Limited, 47 Queen Anne Street, London, W.1., Englandi.
Umboðsmaður: Árni Björnsson, cand. polit., Reykjavík.
Vín, sterkir drykkir, líkjörar og kokkteilar. (Fl. 33).

Skrás. 1972, nr. 352. **Skráningard. 4. des. 1972.**
T 246/1972. Tilkynnt 18. ágúst 1972, kl. 13.17.

ICONYL

Aktieselskabet Jens Villadsens Fabriker, Mileparken 38, 2730 Herlev Danmörku.
Umboðsmaður: Örn Þór í firmanu Sigurjónsson & Þór, Óðinsgötu 4, Rvík.
Allar vörur í 24. og 27. flokki. (Fl. 24, 27).

Skrás. 1972, nr. 353. **Skráningard. 4. des. 1972.**
T 247/1972. Tilkynnt 22. ágúst 1972, kl. 15.18.

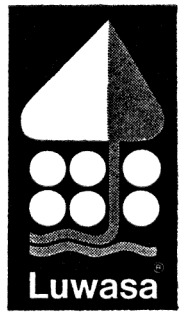

INTERHYDRO AG., Eigerplatz 5, 3007 Bern, Sviss.
Umboðsmaður: Leifur Þórhallsson, Karfavogi 54, Reykjavík.
Efnavörur fyrir blómaræktun án moldar. Tæki (úr málmi) fyrir blómaræktun.
Tæki (úr plasti) fyrir blómaræktun. (Fl. 1, 6, 20).

Skrás. 1972, nr. 354. **Skráningard. 4. des. 1972.**
T 248/1972. Tilkynnt 24. ágúst 1972, kl. 15.10.



Árni Siemsen, Austurstræti 17, Reykjavík.
Auglýsinga- og útbreiðslustarfsemi. Aðstoð vegna viðskiptastarfsemi. (Fl. 35).

Skrás. 1972, nr. 355. **Skráningard. 4. des. 1972.**
T 249/1972. Tilkynnt 28. ágúst 1972, kl. 10.43.

CLARINS

Clarins, 29, rue Tronchet, Paris 8, Frakklandi.
Umboðsmaður: Örn Þór í firmanu Sigurjónsson & Þór, Óðinsgötu 4, Rvík.
Fegrunar- og snyrtivörur, tæki til fegrunar, sérstaklega nuddtæki. (Fl. 3 og 10).

Skrás. 1972, nr. 356. **Skráningard. 12. des. 1972.**
T 333/1970. Tilkynnt 11. ágúst 1970, kl. 14.30.

CLAIROL

Clairol Incorporated, 345 Park Avenue, New York, N. Y. 10022, Bandaríkjunum.
Umboðsmaður: S. Sigurjónsson, Óðinsgötu 4, Reykjavík.
Hárkollur, rafmagnstæki, svo sem hárliðunartæki og spegla. (Fl. 3, 9, 20 og 26).

Skrás. 1972, nr. 357. **Skráningard. 12. des. 1972.**

T 3/1971. Tilkynnt 8. janúar 1971, kl. 11.40.

UNELEC

Société anonyme UNILEC, 14, rue de la Baume, 75-Paris 8e, Frakklandi.
Umboðsmaður: S. Sigurjónsson í firma Sigurjónsson & Þór, Óðinsgötu 4, Rvík.
Alls konar rafmagnstæki og rafeindatæki, og sérlega allar gerðir rofa, straumrofa, deildarrofa, spólurofa, snertirofa og ræsa, mótstöður, kassar fyrir þrýstihnappa, kommútatorar, sjálfvirk stjórn á ljósakerfum, straumbreytar fyrir dreifingu raforku, alls konar rafmagnstæki, sem snúast, alls konar vélar og tæki til rafsuðu, vindur, vindur á hjólabjálkum, vindur á hjólabrúm. Alls konar flutningatæki, gaffallyftivagnar. (Fl. 9 og 12).

Skrás. 1972, nr. 358. **Skráningard. 12. des. 1972.**

T 237/1972. Tilkynnt 14. ágúst 1972, kl. 14.16.

MATCHBOX

Lesney Products & Co. Limited, Eastway, Hackney Wick, London, E. 9., Englandi.
Umboðsmaður: Páll Pálmason, lögfr., Þingh.str. 29, Reykjavík.
Brúður, brúðufatnaður og brúðufylgihlutir. (Fl. 28).

Skrás. 1972, nr. 359. **Skráningard. 12. des. 1972.**

T 239/1972. Tilkynnt 16. ágúst 1972, kl. 11.26.



ORIGINAL

Sámur sf., Hlíðargerði 13, Reykjavík.
Tekkolía. (Fl. 2).
Disclaimer: Skráningin veitir ekki einkarétt á orðinu ORIGINAL.

Skrás. 1972, nr. 360. **Skráningard. 12. des. 1972.**

T 250/1972. Tilkynnt 28. ágúst 1972, kl. 15.11.

MOJO

Polydor International G.m.b.H., 2000 Hamborg 13, Harvestehuder Weg 1—4, Þýzkalandi.

Umboðsmaður: Magnús Thorlacius hrl., Hafnarstræti 19, Reykjavík.

Hljóm- og/eða myndflutningstæki. (Fl. 9).

Skrás. 1972, nr. 361. **Skráningard. 12. des. 1972.**

T 257/1972. Tilkynnt 1. september 1972, kl. 10.30.

MINIMATES

SPEEDO KNITTING MILLS PTY. LIMITED, 269 Pacific Highway, Artarmon, New South Wales, 2064, Ástralíu.

Umboðsmaður: S. Sigurjónsson í firma Sigurjónsson & Þór, Óðinsgötu 4, Rvík.

Fatnaðarvörur, þar með talinn sportklæðnaður fyrir eldri og yngri, sundföt og hversdagsföt. (Fl. 25).

Skrás. 1972, nr. 362. **Skráningard. 12. des. 1972.**

T 258/1972. Tilkynnt 5. september 1972,kl. 10.53.

DIONAL

Farbwerke Hoechst Aktiengesellschaft vormals Meister Lucius & Brüning, Frankfurt (Main) Hoechst, Þýzkalandi.

Umboðsmaður: S. Sigurjónsson í firma Sigurjónsson & Þór, Óðinsgötu 4, Rvík.

Efnablöndur til hreingerninga, þar með talin slík efni til að kemisk hreinsa fatnað, leður, pelsa, málma og gerviefni. (Fl. 3).

Skrás. 1972, nr. 363. **Skráningard. 12. des. 1972.**

T 259/1972. Tilkynnt 6. september 1972, kl. 10.15.



Lehnert G.m.b.H., 6606 Ottenhausen Am Berg 12, Þýzkalandi.

Umboðsmaður: S. Sigurjónsson í firma Sigurjónsson & Þór, Óðinsgötu 4, Rvík.

Upptökutæki og endurupptökutæki, einkum transistor-tæki og önnur útvarpsmóttökutæki, plötuspilarar, kasettu-segulbönd segulbönd og sjónvarpstæki (Fl. 9).

Skrás. 1972, nr. 364. **Skráningard. 12. des. 1972.**

T 260/1972. Tilkynnt 6. september 1972, kl.13.31.

DUPLI-COLOR

American Home Products Corporation, félag í Delaware, með aðsetur í 685 Third Avenue, New York, N. Y., Bandaríkjunum.

Umboðsmaður: Páll Pálmason, lögfr., Þingh.str. 29, Reykjavík.

Allar vörur í 2. og 16. fl. (Fl. 2 og 16).

Skrás. 1972, nr. 365. **Skráningard. 12. des. 1972.**

T 261/1972. Tilkynnt 6. september 1972, kl. 13.31.



Warenzeichenverband Regelungstechnik e.V., Neue Bahnhofstrasse 9—17, 1035 Berlín, Austur-Þýzkalandi.

Umboðsmaður: Páll Pálmason, lögfr., Þingh.str. 29, Reykjavík.

Eðlisfræðitæki, kjarneðlisfræðitæki og siglingatæki; mælitæki og vogartæki; efnafræðitæki, efnagreiningartæki, sjóntæki, raftæknitæki og rafagnatæki og samsetningar; stjórntæki með rafmagns-, loftþrýstings- eða vökvaþrýstingsorku og samsetningar; tæki, búnaður og fullkomnar stöðvar til að sýna, mæla, prófa, skrá, stjórna, fjarstýra, gefa merki, tryggja öryggi, eftirlíta, vinna úr gögnum, sjálfstýra, gera vélrænt og sjálfvirkt með tækni. (Fl. 9).

Skrás. 1972, nr. 366. **Skráningard. 12. des. 1972.**

T 262/1972. Tilkynnt 8. september 1972, kl, 13.15.

Gil Bret

KLEIDERFABRIK BERK, Industriestrasse, 6901 Nussloch, Þýskalandi.

Umboðsmaður: Örn Þór í firmanu Sigurjónsson & Þór, Óðinsgötu 4, Rvík.

Fatnaðarvörur. (Fl. 25).

Skrás. 1972, nr. 367. **Skráningard. 12. des. 1972.**
T 264/1972. Tilynnt 11. september 1972, kl. 10.45.

BORKUM RIFF

SVENSKA TOBAKS AKTIEBOLAGET, Maria Bangata 6, Stokkhólmi, Svíþjóð.
Umboðsmaður: Árni Björnsson, cand. polit., Reykjavík.
Allar vörur í 34. fl. (Fl. 34).

Skrás. 1972, nr. 368. **Skráningard. 12. des. 1972.**
T 266/1972. Tilkynnt 11. september 1972, kl. 11.09.

MOON DROPS

REVLON, INC., 767 Fifth Avenue, New York, N. Y. 10022, Bandaríkjunum.
Umboðsmaður: Örn Þór í firmanu Sigurjónsson & Þór, Óðinsgötu 4, Rvík.
Alls konar snyrtivörur, þar með talin ilmvötn, kölnarvatn, sápa, baðpúður, andlitsfarði, augnfarði, varalitir og naglalökk. (Fl. 3).

Skrás. 1972, nr. 369. **Skráningard. 12. des. 1972.**
T 268/1972. Tilkynnt 12. september 1972, kl. 11.33.

SEQUILAR

Schering AG., 1. Berlin 65, Müllerstr. 170/172 og Bergkamen, Þýzkalandi.
Umboðsmaður: Jón N. Sigurðsson, hrl., Reykjavík.
Lyfjaefni til heilsuverndar og hreinlætis. (Fl. 5).

Skrás. 1972, nr. 370. **Skráningard. 12. des. 1972.**
T 269/1972. Tilkynnt 12. september 1972, kl. 11.33.

PRO-DIABAN

Schering AG., 1. Berlin 65, Müllerstr. 170/172 og Bergkamen, Þýzkalandi.
Umboðsmaður: Jón N. Sigurðsson, hrl., Reykjavík.
Lyf, einkum lyf við sykursýki. (Fl. 5).

Skrás. 1972, nr. 371. **Skráningard. 12. des. 1972.**
T 270/1972. Tilkynnt 13. september 1972, kl. 13.35.

AUTRINIC

American Cyanamid Company, Berdan Avenue, Wayne, New Jersey, U. S. A.
Umboðsmaður: Páll Pálmason, lögfr., Þingh.str. 29, Reykjavík.
Allar vörur í fimmta flokki, einkum blóðaukandi lyf. (Fl. 5).

Skrás. 1972, nr. 272. **Skráningard. 12. des. 1972.**
T 271/1972. Tilkynnt 14. september 1972, kl. 15.10.

Icefish

Ólafur Jónsson, framkv.stjóri, Silfurgötu 35, Stykkishólmi.
Fiskur, kjötkraftur (fiskkraftur), niðursuðuvörur. (Fl. 29).

Skrás. 1972, nr. 373. **Skráningard. 12. des. 1972.**
T 272/1972. Tilkynnt 14. september 1972, kl. 15.10.

Iceclam

Ólafur Jónsson, framkv.stjóri, Silfurgötu 35, Stykkishólmi.
Fiskur, kjötkraftur (fiskkraftur), niðursuðuvörur. (Fl. 29).

Skrás. 1972, nr. 374. **Skráningard. 12. des. 1972.**
T 273/1972. Tilkynnt 14. september 1972, kl. 15.10.

Icescallop

Ólafur Jónsson, framkv.stjóri, Silfurgötu 35, Stykkishólmi.
Fiskur, kjötkraftur (fiskkraftur), niðursuðuvörur. (Fl. 29).

Skrás. 1972, nr. 275. **Skráningard. 12. des. 1972.**
T 275/1972. Tilkynnt 18. september 1972, kl. 10.00.

BATFLAKE

British-American Tobacco Company Limited, Westminster House, 7 Millbank, London S.W., England.
Umboðsmaður: Guðmundur Pétursson, Aðalstræti 6, Reykjavík.
Efni til reykinga, öll til notkunar í stað tóbaks, en ekki til lækninga eða í heilsubótarskyni. Tóbak unnið og óunnið. (Fl. 34).

Skrás. 1972, nr. 376. **Skráningard. 12. des. 1972.**
T 276/1972. Tilkynnt 18. september 1972, kl. 10.00

Cornelius

The Cornelius Company, 2727 North Ferry Street, Anoka, Minnesota, U. S. A.
Umboðsmaður: Guðmundur Pétursson, Aðalstræti 6, Reykjavík.
Allar vörur í 6., 7., 9., 11., 17. og 21. flokki. (Fl. 6, 7, 9, 11, 17 og 21).

Skrás. 1972, nr. 377. **Skráningard. 12. des. 1972.**
T 274/1972. Tilkynnt 15. september 1972, kl. 14.06.

SCHEID

Clark Equipment Company, 324 East Dewey Avenue, Buchanan, Michigan, Bandaríkjunum.
Umboð: Faktor Company, Reykjavík.
Allar vörur í 7. flokki. (Fl. 7).

Skrás. 1972, nr. 378. **Skráningard. 12. des. 1972.**
T 277/1972. Tilkynnt 18. september 1972, kl. 13.30.



American Brands, Inc., 245 Park Avenue, New York, N. Y., 10017, U. S. A.
Umboðsmaður: Páll Pálmason, lögfr., Þingh.str. 29, Reykjavík.
Tóbak, hvort heldur er unnið eða óunnið, sígarettur, vindla og síutoppa (Fl. 34).

Skrás. 1972, nr. 379. **Skráningard. 18. des. 1972.**
T 279/1972. Tilkynnt 19. september 1972, kl. 9.55.



Verzlunin Stella sf., Bankastræti 3, Reykjavík.
Framangreint merki er skráð sem vörumerki í fl. 25 og 42, en þar kemur helzt til greina almenn snyrtivara alls konar. **(Fl. 3, 25 og 42).**

Skrás. 1972, nr. 380. **Skráningard. 18. des. 1972.**
T 280/1972. Tilkynnt 19. september 1972, kl. 13.06.

TRIPLE E

Southwire Company, 126 Fertilla Street, Carrollton, Georgia, 30117, Bandaríkjunum.
Umboðsmaður: Örn Þór í firmanu Sigurjónsson & Þór, Óðinsgötu 4, Rvík.
Rafleiðslukapla, víra og vörur úr vírum sérstaklega einangraða og óeinangraða einstrengs víra, einangraða og óeinangraða margþætta víra, víra fyrir flugvélar, stálvarða kapla, rafþræði í kveikjukerfi bifreiða og í fyrstu straumrás bifreiða, jarðtengiþræði fyrir rafgeyma, fléttaða þræði, stjórnþræði, DD þjónustuinngangsþræði, hátalarakapla, eldvarnarkapla og kapla fyrir innbrotsaðvörunarkerfi, raflagnavíra, beygjanlega rafkapla, víra fyrir beizlun, upphitunarþræði, rafkapla fyrir lampa, eimreiðakapla, kapla fyrir vinnuvélar, víra fyrir rafsegla, kapla fyrir neonljósaskilti, víra til tengingar á útvarpstækjum, símavíra, kapla fyrir rafsuðuvélar og námavinnsluvélar. **(Fl. 6, 9).**

Skrás. 1972, nr. 381. **Skráningard. 18. des. 1972.**

T 195/1971. Tilkynnt 18. júní 1971, kl. 16.35.

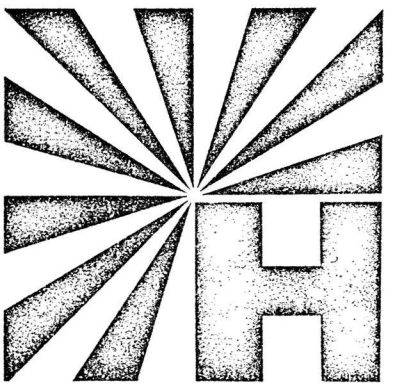

Spies, Hecker & Co., Köln-Raderthal, Þýzkalandi.

Umboðsmaður: S. Sigurjónsson í firma Sigurjónsson & Þór, Óðinsgötu 4, Rvík.

Efnavörur til iðnaðar; gerviharpix, gerviharpixmassi, óunnið plast í formi dufts, vökva eða massa, gerviharpix í fljótandi eða föstu formi til framleiðslu á gólf- og veggklæðningum, þynningar- og herzluefni fyrir duftlökk, lökk og liti, svo og gerviharpix og gerviharpixmassi, bindiefni til tæknilegra nota, sérstaklega til límingar á steypuhlutum og eldvarnarmálningu. Trjákvoða; gerviharpix í fljótandi og föstu formi til nota t. d. sem ryðvarnarefni, kítti, þéttingarkítti, **málning, sérstaklega lökk, lakklitir, olíulitir, fernis, emulsionmálning, olíublandað og ekki olíublandað lakklíki, sem grunnefni, grunnmálningarefni, grunnlitir og efni, varnarlökk fyrir málmhluti, sérstaklega afflettanleg varnarlökk og emulsionir, latexlökk, latexlitir, felulitir, eldvarnarmálning, sparzlefni, jafnvel fyrir gólf- og veggklæðningar, efni fyrir götu- og vegamerkingar úr bræðanlegu eða leysanlegu plasti. Efni til verndar lakki og slípiefni, jafnvel til verndar á bifreiðalökkum. Þéttingarefni. Plastbundið gólflagningarefni.** (Fl. 1, 2, 3, 17 og 19).

Samkvæmt forgangsréttarákvæðum Parísarsamþykktarinnar um vernd eignaréttinda á sviði iðnaðar, nýtur merkið verndar hér á landi frá 7. janúar 1971.

Skrás. 1972, nr. 282. **Skráningard. 18. des. 1972.**

T 76/1972. Tilkynnt 28. febrúar 1972, kl. 10.15.

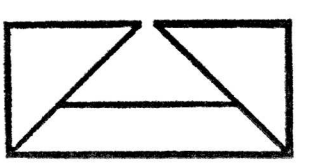

Dynamics Corporation of America, 501 Fifth Avenue, New York, N. Y., Bandaríkjunum.

Umboðsmaður: S. Sigurjónsson í firma Sigurjónsson & Þór, Óðinsgötu 4, Rvík.

Loftdreifarar og loftdreifikerfi, blöndunartæki fyrir loft, loftventlar og hringir til varnar óhreinindablettum og mælitæki fyrir loft og aðrar lofttegundir, umgerðir fyrir hitunar- og loftræstingartæki í 11. fl. (Fl. 11).

Skrás. 1972, nr. 383. **Skráningard. 18. des. 1972.**
T 77/1972. Tilkynnt 28. febrúar 1972, kl. 10.15.



Dynamics Corporation of America, 501 Fifth Avenue, New York, N. Y., Bandaríkjunum.
Umboðsmaður: S. Sigurjónsson í firma Sigurjónsson & Þór, Óðinsgötu 4, Rvík.
Loftdreifarar og loftdreifikerfi, blöndunartæki fyrir loft, loftventlar og hringir til varnar óhreinindablettum og mælitæki fyrir loft og aðrar lofttegundir, umgerðir fyrir hitunar- og loftræstingartæki í 11. fl. (Fl. 11).

Skrás. 1972, nr. 384. **Skráningard. 18. des. 1972.**
T 179/1972. Tilkynnt 6. júní 1972, kl. 10.45.



Aktieselskabet Jens Villadsens Fabriker, Mileparken 38, 2730 Herlev, Danmörku.
Umboðsmaður: S. Sigurjónsson í firma Sigurjónsson & Þór, Óðinsgötu 4, Reykjavík.
Allar vörur í 24. og 27. flokki. (Fl. 24 og 27.)

Skrás. 1972, nr. 385. **Skráningard. 27. des. 1972.**
T 240/1972. Tilkynnt 16. ágúst 1972, kl. 11.26.



RESOL—SUPER

Verksmiðjan Sámur sf., Hlíðargerði 13, Reykjavík.
Hreinsiolíur. (Fl. 4).

Skrás. 1972, nr. 386. **Skráningard. 27. des. 1972.**
T 284/1972. Tilkynnt 21. september 1972, kl. 14.15.



Ólafur Jónsson, framkv.stj. Silfurgötu 35, Stykkishólmi.
Fiskur, kjötkraftur, (fiskkraftur) niðursuðuvörur. (Fl. 29).

Skrás. 1972, nr. 387. **Skráningard. 27. des. 1972.**
T 285/1972. Tilkynnt 26. september 1972, kl. 14.55.

NERISONE

Schering AG., 1 Berlin 65, Müllerstrasse 170/172 og Bergkamen, Þýzkalandi.
Umboðsmaður: Jón N. Sigurðsson, hrl., Reykjavík.
Lyfjaefnablöndur, efnablöndur til dýralækninga og hreinlætis. (Fl. 5).

Skrás. 1972, nr. 388. **Skráningard. 27. des. 1972.**
T 286/1972. Tilkynnt 27. september 1972, kl. 11.45.

SOFLENS

BAUSCH & LOMB INCORPORATED, 635 St. Paul Street, Rochester, New York, Bandaríkjunum.
Umboðsmaður: Örn Þór í firmanu Sigurjónsson & Þór, Óðinsgötu 4, Rvík.
Snertisjóngler og hlutir þeim viðkomandi, svo sem smárit um snertisjóngler. Útbúnaður til hirðu þeirra, dauðhreinsuð ílát. Öskjur til geymslu og flutnings snertisjónglerja, samanleggjanleg glös fyrir saltupplausn, salttöflur. Smátengur til að fara með snertisjóngler og gárunartengur. (Fl. 5, 8, 9, 11, 16 og 21).

Skrás. 1972, nr. 389. **Skráningard. 27. des. 1972.**
T 287/1972. Tilkynnt 29. september 1972, kl. 10.30.

heuga

VAN HEUGTEN WESTERN HEMISPHERE A.G., Neustadtstrasse 6, 6000-LUZERN, Sviss.
Umboðsmaður: S. Sigurjónsson í firma Sigurjónsson & Þór. Óðinsgötu 4, Rvík.
Teppi (einnig í formi tígla), mottur og mottuefni, gólfdúkur og önnur efni til að leggja á gólf. (Fl. 27).

Skrás. 1972, nr. 390. **Skráningard. 27. des. 1972.**
T 290/1972. Tilkynnt 29. september 1972. kl. 14.31.



Ísbjörninn hf., Hrólfsskálamelum. Seltjarnarnesi.
Umboð: Auglýsingastofan hf., Lágmúla 5. Reykjavík.
(Fl. 29 og 40).

Skrás. 1972, nr. 391. **Skráningard. 27. des. 1972.**
T 291/1972. Tilkynnt 2. október 1972, kl. 13.10.

BURINEX

Løvens Kemiske Fabriks Handelsaktieselskab. DK-2750 Ballerup, Danmörku.
Umboðsmaður: S. Sigurjónsson í firma Sigurjónsson & Þór, Óðinsgötu 4, Rvík.
Lyf. (Fl. 5).

Skrás. 1972, nr. 392. **Skráningard. 27. des. 1972.**
T 292/1972. Tilkynnt 2. október 1972, kl. 13.10.

PYOCIL

Beecham Group Limited, Beecham House, Great West Road. Brentford. Middlesex, **Englandi.**
Umboðsmaður: Örn Þór í firmanu Sigurjónsson & Þór, Óðinsgötu 4, Rvík.
Efnablöndur til nota sem meðul fyrir menn og dýr. (Fl. 5).

II. Endurnýjuð skrásett vörumerki.

Samkvæmt 22. og 23. gr. laga nr. 47 2. maí 1968, um vörumerki, sbr. 15. gr. reglugerðar nr. 1 2. janúar 1969, hafa eftirtalin vörumerki verið endurnýjuð. Hefur þeim jafnframt verið skipað í flokka skv. 47. gr. sömu laga, sbr. og 18. gr. reglugerðar nr. 1/1969, um tilkynningar og skráningu vörumerkja o. fl.

Skrás. 1912, nr. 2. Unilever Limited, Port Sunlight, Wirral Cheshire, Englandi, frá 4. janúar 1972. (Fl. 3).
Umboðsmaður: Á. Fjeldsted og B. Blöndal, Reykjavík.

Skrás. 1912, nr. 5. Unilever Limited, Port Sunlight, Wirral Cheshire, Englandi, frá 4. janúar 1972. (Fl. 3 og 5).
Umboðsmaður: Á. Fjeldsted og B. Blöndal, Reykjavík.

Skrás. 1912, nr. 7. O. Mustad & Sön A/S, Mustads vei 1, Osló, Noregi, frá 12. marz 1972. (Fl. 6, 8, 21, 26, 28).
Umboðsmaður: S. Sigurjónsson í firma Sigurjónsson & Þór, Óðinsgötu 4, Rvík.

Skrás. 1912, nr. 8. British-American Tobacco Company, Limited, of Westminster House 7, Millbank, London, S.W., Englandi, frá 30. marz 1972. (Fl. 34).
Umboðsmaður: Einar B. Guðmundsson, hrl., Aðalstræti 6, Reykjavík.

Skrás. 1912, nr. 10. British-American Tobacco Company, Limited, of Westminster House 7, Millbank, London, Englandi. (Fl. 34).
Umboðsmaður: Einar B. Guðmundsson, hrl., Aðalstræti 6, Reykjavík.

Skrás. 1922, nr. 1. Libby, McNeill & Libby, 200 South Michigan Avenue, Chicago, Illinois, U.S.A., frá 24. febrúar 1972. (Fl. 29, 30).
Umboðsmaður: S. Sigurjónsson í firma Sigurjónsson & Þór, Óðinsgötu 4, Rvík.

Skrás. 1922, nr. 12. The B. F. Goodrich Company, 277 Park Avenue, New York, N. Y. 10017, U.S.A., frá 8. júní 1972. (Fl. 12).
Umboðsmaður: S. Sigurjónsson í firma Sigurjónsson & Þór, Óðinsgötu 4, Rvík.

Skrás. 1922, nr. 19. Meltis Limited, 3, Frederick's Place, Old Jewry, London, E. C. Z., England, frá 25. ágúst 1972. (Fl. 30).
Umboðsmaður: Páll Pálmason, lögfr., Þingholtsstræti 29, Reykjavík.

Skrás. 1922, nr. 24. British-American Tobacco Company, Limited, Westminster House, 7, Millbank, London, S. W., Englandi, frá 10. nóv. 1972. (Fl. 34).
Umboðsmaður: Axel Einarsson, hrl., Aðalstræti 6, Reykjavík.

Skrás. 1922, nr. 29. British-American Tobacco Company, Limited, Westminster House, 7, Millbank, London, S. W., Englandi, frá 10. nóv. 1972. (Fl. 34).
Umboðsmaður: Axel Einarsson, hrl., Aðalstræti 6, Reykjavík.

Skrás. 1922, nr. 30. British-American Tobacco Company, Limited, Westminster House, 7, Millbank, London, S. W., Englandi, frá 10. nóv. 1972. (Fl. 34).
Umboðsmaður: Axel Einarsson, hrl., Aðalstræti 6, Reykjavík.

Skrás. 1922, nr. 31. British-American Tobacco Company, Limited, Westminster House, 7, Millbank, London, S. W., Englandi, frá 10. nóv. 1972. (Fl. 34).
Umboðsmaður: Axel Einarsson, hrl., Aðalstræti 6, Reykjavík.

Skrás. 1922, nr. 32. British-American Tobacco Company, Limited, Westminster House, 7, Millbank, London, S. W., Englandi, frá 10. nóv. 1972. (Fl. 34).
Umboðsmaður: Axel Einarsson, hrl., Aðalstræti 6, Reykjavík.

Skrás. 1922, nr. 35. British-American Tobacco Company, Limited, Westminster House, 7, Millbank, London, S. W., Englandi, frá 10. nóv. 1972. (Fl. 34).
Umboðsmaður: Axel Einarsson, hrl., Aðalstræti 6, Reykjavík.

Skrás. 1922, nr. 36. British-American Tobacco Company, Limited, Westminster House, 7, Millbank, London, S. W., Englandi, frá 10. nóv. 1972. (Fl. 34).
Umboðsmaður: Axel Einarsson, hrl., Aðalstræti 6, Reykjavík.

Skrás. 1932, nr. 1. Pet Incorporated, Pet Plaza, 400 South Fourth Street, St. Louis, Missouri, U.S.A., frá 29. janúar 1972. (Fl. 29).
Umboðsmaður: Páll Pálmason, lögfr., Þingholtsstræti 29, Reykjavík.

Skrás. 1932, nr. 3. Farbenfabriken Bayer Aktiengesellschaft, Leverkusen-Bayerwerk, Þýzkalandi, frá 25. febrúar 1972. (Fl. 1, 2, 5 og 10).
Umboðsmaður: Árni Björnsson, cand. polit., Reykjavík.

Skrás. 1932, nr. 4. De Danske Spritfabrikker A/S, Havnegade 29, Köbenhavn, Danmörku, frá 10. marz 1972. (Fl. 33).
Umboðsmaður: S. Sigurjónsson í firma Sigurjónsson & Þór, Óðinsgötu 4, Rvík.

Skrás. 1932, nr. 10. Standard Oil Company, Flemington, New Jersey, og 30 Rockefeller Plaza, New York, N. Y., U.S.A., frá 26. maí 1972. (Fl. 4).
Umboðsmaður: Páll Pálmason, lögfr., Þingholtsstræti 29, Reykjavík.

Skrás. 1932, nr. 12. Procter & Gamble Limited, Hedley House, Gosforth, Newcastle-upon-Tyne, Englandi, frá 8. ágúst 1972. (Fl.3).
Umboðsmaður: Axel Einarsson, Aðalstræti 6, Reykjavík.

Skrás. 1932, nr. 13. Aspro-Nicholas Limited, Slough, Buckinghamshire, Englandi, frá 2. september 1972. (Fl. 5).
Umboðsmaður: Páll Pálmason, lögfr., Þingholtsstræti 29, Reykjavík.

Skrás. 1932, nr. 18. O. Johnson & Kaaber hf., Sætúni 8, Reykjavík, frá 29. október 1972. (Fl. 30).

Skrás. 1932, nr. 19. John Dewar & Sons Limited, Inveralmond, Perth, Skotlandi, og Dewar House, Haymarket, London, S. W. 1, Englandi, frá 29. okt. 1972. (Fl. 33).
Umboðsmaður: Páll Pálmason, lögfr., Þingholtsstræti 29, Reykjavík.

Skrás. 1932, nr. 23. BRISTOL-MYERS COMPANY, 345 Park Avenue, New York, N.Y. 10022, Bandaríkjunum, frá 26. nóv. 1973.
Tannkrem, hárgljáa, alls konar smyrsl, andlitsduft, hármeðul, ilmvötn og öll önnur fegrunarefni, alls konar sápur. (Fl. 3).
Umboðsmaður: Firma Sigurjónsson og Þór, Rvík.

Skrás. 1942, nr. 1. Pennzoil United, Inc., Drake Building, City of Oil City, Pennsylvania 16301, U.S.A., frá 3. febrúar 1972. (Fl. 4).
Umboðsmaður: Páll Pálmason, lögfr., Þingholtsstræti 29, Reykjavík.

Skrás. 1942, nr. 16. Gor-Ray Limited, 107 New Bond Street, London, W. 1., Englandi, frá 26. júní 1972. (Fl. 25).
Umboðsmaður: Páll Pálmason, lögfr., Þingholtsstræti 29, Reykjavík.

Skrás. 1942, nr. 17. Southalls (Birmingham) Limited, Charford Mills, Saltley, Birmingham, frá 22. júlí 1972.
Hreinlætishandklæði. (Fl. 5).
Umboðsmaður: Einar B. Guðmundsson, Aðalstræti 6, Reykjavík.

Skrás. 1942, nr. 18. The British Van Heusen Company Limited, Victoria Street, Taunton, Somerset, Englandi, frá 27. júlí 1972. (Fl. 25).
Umboðsmaður: S. Sigurjónsson í firma Sigurjónsson & Þór, Óðinsgötu 4, Rvík.

Skrás. 1942, nr. 21. Reckitt & Colman (Overseas) Limited, Dansome Lane, Hull, Yorkshire, Englandi, frá 31. ágúst 1972. (Fl. 2, 3, 21).
Umboðsmaður: Páll Pálmason, lögfr., Þingholtsstræti 29, Reykjavík.

Skrás. 1942, nr. 22. Reckitt & Colman (Overseas) Limited, Dansome Lane, Hull, Yorkshire, Englandi, frá 31. ágúst 1972. (Fl. 3 og 21).
Umboðsmaður: Páll Pálmason, lögfr., Þingholtsstræti 29, Reykjavík.

Skrás. 1942, nr. 24. Joseph E. Seagram & Sons, Inc., 375 Park Avenue, New York, N. Y., U.S.A., frá 14. október 1972. (Fl. 33).
Umboðsmaður: Páll Pálmason, lögfr., Þingholtsstræti 29, Reykjavík.

Skrás. 1942, nr. 32. Moxie Industries, Inc., félag skráð í Massachusetts, 37 42 Northeast Freeway, Doraville, Georgia, U.S.A., frá 14. nóv. 1972. (Fl. 32).
Umboðsmaður: Páll Pálmason, lögfr., Þingholtsstræti 29, Reykjavík.

Skrás. 1942, nr. 33. Heildverzlun Gísli Gíslason, Heimagata 15, P.O. Box 52, Vestmannaeyjum, frá 14. nóv. 1972. (Fl. 1, 2, 3, 4, 6, 7, 8, 9, 11, 13, 14, 16—28, 34).

Skrás. 1942, nr. 35. AB Svenska Kullagerfabriken, Gautaborg, Svíþjóð, frá 4. desember 1972. (Fl. 4, 6, 7, 8, 12, 21).
Umboðsmaður: Árni Björnsson, cand. polit., Rvík.

Skrás. 1942, nr. 36. The Marconiphone Company Limited, Hayes, Middlesex, Englandi, frá 4. desember 1972. (Fl. 9).
Umboðsmaður: Páll Pálmason, lögfr., Þingholtsstræti 29, Reykjavík.

Skrás. 1952, nr. 4. Mayborn Products Limited, London, Englandi, frá 5. janúar 1972. (Fl. 2).
Umboðsmaður: Páll Pálmason, lögfr., Þingholtsstræti 29, Reykjavík.

Skrás. 1952, nr. 5. Mayborn Products Limited, London, Englandi, frá 5. janúar 1972. (Fl. 2).
Umboðsmaður: Páll Pálmason, lögfr., Þingholtsstræti 29, Reykjavík.

Skrás. 1952, nr. 6. Antonio Puig, S.A., Traversera no. 9, Barcelona, Spáni, frá 7. janúar 1972. (Fl. 3).
Umboðsmaður: Faktor Company, Reykjavík.

Skrás. 1952, nr. 7. Schenley Industries, Inc., 888 Seventh Avenue, New York, N. Y., U.S.A., frá 29. janúar 1972. (Fl. 33).
Umboðsmaður: Páll Pálmason, lögfr., Þingholtsstræti 29, Reykjavík.

Skrás. 1952, nr. 8. David Kahn, Inc., Deer Lake, Pennsylvania, U.S.A., frá 29. janúar 1972. (Fl. 16).
Umboðsmaður: Guðjón Styrkársson, hrl., Austurstræti 6, Reykjavík.

Skrás. 1952, nr. 9. Imperial Chemical Industries Limited, London, S. W. 1, Englandi, frá 29. janúar 1972. (Fl. 13).
Umboðsmaður: Árni Björnsson, cand. polit., Reykjavík.

Skrás. 1952, nr. 10. Imperial Chemical Industries Limited, London, S. W. 1, Englandi, frá 29. jan. 1972. (Fl. 13).
Umboðsmaður: Árni Björnsson, cand. polit., Reykjavík.

Skrás. 1952, nr. 11. Imperial Chemical Industries Limited, London, S. W. 1, Englandi, frá 29. jan. 1972. (Fl. 13).
Umboðsmaður: Árni Björnsson, cand. polit., Reykjavík.

Skrás. 1952, nr. 13. Kleinol-Produktion GmbH, Hamborg V.- Þýzkalandi, frá 21. febrúar 1972. (Fl. 1, 3, 5, 8, 20, 21).
Umboðsmaður Ágúst Fjeldsted, hrl., Reykjavík.

Skrás. 1952, nr. 14. Philip Morris Inc., 100 Park Avenue, New York, N. Y., 10017, Bandaríkjunum, frá 21. febrúar 1972. (Fl. 34).
Umboðsmaður: Guðjón Styrkársson, hrl., Austurstræti 6, Reykjavík.

Skrás. 1952, nr. 15. Philip Morris Inc., 100 Park Avenue, New York, N. Y., 10017, Bandaríkjunum, frá 21. febrúar 1972. (Fl. 34).
Umboðsmaður: Guðjón Styrkársson, hrl., Austurstræti 6, Reykjavík.

Skrás. 1952, nr. 16. Philip Morris Inc., 100 Park Avenue, New York, N. Y., 10017, Bandaríkjunum, frá 21. febrúar 1972. (Fl. 34).
Umboðsmaður: Guðjón Styrkársson, hrl., Austurstræti 6, Reykjavík.

Skrás. 1952, nr. 18. Philip Morris Inc., 100 Park Avenue, New York, N. Y., 10017, Bandaríkjunum, frá 21. febrúar 1972. (Fl. 34).
Umboðsmaður: Guðjón Styrkársson, hrl., Austurstræti 6, Reykjavík.

Skrás. 1952, nr. 20. British-American Tobacco Company, Limited, of Westminster House 7, Millbank, London, S. W., Englandi, frá 5. marz 1972. (Fl. 34).
Umboðsmaður: Einar B. Guðmundsson, hrl., Aðalstræti 6, Reykjavík.

Skrás. 1952, nr. 21. Madsen & Wivel A/S, Kaupmannahöfn, Danmörku, frá 5. marz 1972.
Umboðsmaður: Örn Þór í firmanu Sigurjónsson & Þór, Óðinsgötu 4, Reykjavík.

Skrás. 1952, nr. 23. Mead Johnson & Company, 2404 Pennsylvania Street, Evansville, Indiana 47721, U.S.A., frá 7. marz 1972. (Fl. 29 og 30).
Umboðsmaður: S. Sigurjónsson í firma Sigurjónsson & Þór, Óðinsgötu 4, Rvík.

Skrás. 1952, nr. 24. Revlon, Inc., 767 Fifth Avenue, New York, N. Y., 10022, U.S.A., frá 21. marz 1972. (Fl. 3).
Umboðsmaður: S. Sigurjónsson í firma Sigurjónsson & Þór, Óðinsgötu 4, Rvík.

Skrás. 1952, nr. 26. Revlon, Inc., 767 Fifth Avenue, New York, N. Y., 10022, U.S.A., frá 21. marz 1972. (Fl. 3).
Umboðsmaður: S. Sigurjónsson í firma Sigurjónsson & Þór, Óðinsgötu 4, Rvík.

Skrás. 1952, nr. 29. Union Carbide Corporation, New York, Bandaríkjunum, frá 25. marz 1972. (Fl. 1 og 4).
Umboðsmaður: Árni Björnsson, cand. polit., Reykjavík.

Skrás. 1952, nr. 32. Captain Morgan Rum Distillers Limited, 111/113 Renfrew Road, Paisley, Skotlandi, frá 25. marz 1972. (Fl. 33).
Umboðsmaður: Páll Pálmason, lögfr., Þingholtsstræti 29, Reykjavík.

Skrás. 1952, nr. 42. International Business Machines Corporation, New York, N. Y., U.S.A., frá 2. maí 1972. (Fl. 16).
Umboðsmaður: Páll Pálmason, lögfr., Þingholtsstræti 29, Reykjavík.

Skrás. 1952, nr. 46. Textron Inc., 10 Dorrance Street, Providence, Rhode Island, Bandaríkjunum, frá 14. maí 1972. (Fl. 16).
Umboðsmaður: Árni Björnsson, cand. polit., Reykjavík.

Skrás. 1952, nr. 47. Textron Inc., 10 Dorrance Street, Providence, Rhode Island, Bandaríkjunum, frá 14. maí 1972. (Fl. 16).
Umboðsmaður: Árni Björnsson, cand. polit., Reykjavík.

Skrás. 1952, nr. 48. Textron Inc., 10 Dorrance Street, Providence, Rhode Island, Bandaríkjunum, frá 14. maí 1972. (Fl. 16).
Umboðsmaður: Árni Björnsson, cand. polit., Reykjavík.

Skrás. 1952, nr. 49. Textron Inc., 10 Dorrance Street, Providence, Rhode Island, Bandaríkjunum, frá 14. maí 1972. (Fl. 16).
Umboðsmaður: Árni Björnsson, cand. polit., Reykjavík.

Skrás. 1952, nr. 53. Samband ísl. samvinnufélaga vegna fataverksm. Gefjun, Reykjavík, frá 21. maí 1972. (Fl. 25).

Skrás. 1952, nr. 60. Honig Merkartikelen N. V. einnig Honig Foods Limited, Lagedijk 3, Koog aan Zaan, Hollandi, frá 26. júní 1972.
Umboðsmaður: S. Sigurjónsson í firma Sigurjónsson & Þór, Óðinsgötu 4, Rvík.
Mayonnaisesósur, súpur og kjötsúpu, súrsaðar káljurtir, kjöt, veiðidýrakjöt, fisk, krabbadýr og lindýr, eggjahvítu og eggjarauðu, ætar olíur og feiti (utan smjör og smjörlíki) olíu og feitisupplausnir, upplausnir fyrir bökunarform, mjólkurfeiti, súrmjólk og aðra mjólkurframleiðslu (utan smjörs) og hnetuost. Kornvörur og framleiðslu úr þeim, mjöl og hveiti og framleiðslu úr því, maísmjöl, kartöflumjöl, farina-mjöl og framleiðslu úr því, sterkju og glucose, bindiefni fyrir matvæli, núðlur, hveitispípur, (makkarónur), spaghetti og aðra deigframleiðslu, hrísgrjón, semolínagrjón, hveiti, mulin hafragrjón, valsaða hafra, búðingspúlver og eggja, mjólkurpúlver, þykkar og þunnar sósur, bragðgefandi efni í mat, krydd, sætmeti, sykur, konfekt, vanille, vanillín, kökur, brauð, kex, sætabrauð og aðra bakaraframleiðslu,

ætan ís, hráefni til brauð-, kex-, köku-, konfekt- og sætabrauðsgerðar, þ. e. hvítabrauðskrem, kexhlaup, appelsínukrem, kökupúlver og krempúlver, eterkenndar olíur, kjarna, bökunarsölt, efni til að bæta deig, lecithinefni, bökunarpúlver, ger og önnur lyftiefni, hlaupkennd bindiefni, íspúlver, bragðbæti í matvæli, plöntulím, efni í hrísgrjónarétti (efnishluta í hrísgrjón), krydd og jurtir, kryddblöndur og jurtablöndur, áleggskrem, súkkat, hvönn, engifer og aðra sykraða og niðursoðna jurtahluta. (Fl. 29 og 30).

Skrás. 1952, nr. 62. Wigglesworth Limited, Peel Street, West Houghton, Lancashire, Englandi, frá 26. júní 1972. (Fl. 5).

Umboðsmaður: S. Sigurjónsson í firma Sigurjónsson & Þór, Óðinsgötu 4, Rvík.

Skrás. 1952, nr. 64. Imudico International Musical Distributing Co. A/S, Colbjörnsensgade 19, Kaupmannahöfn, frá 8. júlí 1972, fyrir allar vörur í fl. 9, 15, 16 og þjónustu í fl. 41 og 42. (Fl. 9, 15, 16, 41, 42).

Umboðsmaður: Firma Sigurjónsson og Þór, Rvík.

Skrás. 1952, nr. 65. Rodania S. A., Grenchen, Sviss, frá 8. júlí 1972. (Fl. 14).

Umboðsmaður: Árni Björnsson, cand. polit., Reykjavík.

Skrás. 1952, nr. 66. E. I. du Pont de Nemours and Company, Wilmington, Delaware, Bandaríkjunum, frá 8. júlí 1972. (Fl. 22, 23, 24).

Umboðsmaður: Árni Björnsson, cand. polit., Reykjavík.

Skrás. 1952, nr. 67. Antonio Puig S.A., Barcelona, Spáni, frá 19. júlí 1972. (Fl. 3).

Umboðsmaður: Örn Þór í firmanu Sigurjónsson & Þór, Óðinsgötu 4, Reykjavík.

Skrás. 1952, nr. 69. British-American Tobacco Company, Limited, of Westminster House 7, Millbank, London, S. W., Englandi, frá 19. júlí 1972. (Fl. 34).

Umboðsmaður: Einar B. Guðmundsson, hrl., Aðalstræti 6, Reykjavík.

Skrás. 1952, nr. 76. British-American Tobacco Company, Limited, of Westminster House 7, Millbank, London, S. W., Englandi, frá 29. júlí 1972. (Fl. 34).

Umboðsmaður: Einar B. Guðmundsson, hrl., Aðalstræti 6, Reykjavík.

Skrás. 1952, nr. 78. International Business Machines Corporation, New York, N. Y., U.S.A., frá 20. ágúst 1972. (Fl. 6, 7, 9, 14, 16 og 20).

Umboðsmaður: Páll Pálmason, lögfr., Þingholtsstræti 29, Reykjavík.

Skrás. 1952, nr. 83. Atlantic Richfield Company, (einnig undir nafninu Arco Chemical Company), 260 South Broad Street, Philadelphia, Pennsylvania 19101, U S A., frá 11. sept. 1972. (Fl. 4).

Umboðsmaður: S. Sigurjónsson í firma Sigurjónsson & Þór, Óðinsgötu 4, Rvík.

Skrás. 1952, nr. 84. The Benjamin Electric Limited, London, Englandi, frá 11. september 1972. (Fl. 6, 9 og 11).

Umboðsmaður: Kristinn Gunnarsson, hrl., Ásenda 3, Reykjavík.

Skrás. 1952, nr. 85. Atlantic Richfield Company, (einnig undir nafninu Arco Chemical Company), 260 South Broad Street, Philadelphia, Pennsylvania 19101, U S A., frá 11. september 1972. (Fl. 4).

Umboðsmaður: S. Sigurjónsson í firma Sigurjónsson & Þór, Óðinsgötu 4, Rvík.

Skrás. 1952, nr. 86. Atlantic Richfield Company, Philadelphia, Penn., Bandaríkjunum, frá 11. september 1972. (Fl. 4).

Umboðsmaður: Sigurjónsson & Þór, Óðinsgötu 4, Reykjavík.

Skrás. 1952, nr. 87. Merck & Co., Inc., 126 E. Lincoln Avenue, Rahway, New Jersey, U.S.A., frá 28. sept. 1972. (Fl. 5).

Umboðsmaður: Páll Pálmason, lögfr., Þingholtsstræti 29, Reykjavík.

Skrás. 1952, nr. 98. Dad's Root Beer Company, Chicago, Illinois, U.S.A., frá 9. okt. 1972. (Fl. 32).

Umboðsmaður: Páll Pálmason, lögfr., Þingholtsstræti 29, Reykjavík.

Skrás. 1952, nr. 104. J. & P. Coats, Limited, 155 Vincent Street, Glasgow C. 2, Scotland, frá 14. okt. 1972. (Fl. 23).
Umboðsmaður Ragnar Ólafsson, hrl., Laugavegi 18, Reykjavík.

Skrás. 1952, nr. 105. J. & P. Coats, Limited, 155 Vincent Street, Glasgow C. 2, Scotland, frá 14. okt. 1972. (Fl. 23).
Umboðsmaður Ragnar Ólafsson, hrl., Laugavegi 18, Reykjavík.

Skrás. 1952, nr. 106. Zenith Radio Corporation, 6001 Dickens Avenue, Chicago, Illinois, U.S.A., frá 14. okt. 1972. (Fl. 10).
Umboðsmaður: Páll Pálmason, lögfr., Þingholtsstræti 29, Reykjavík.

Skrás. 1952, nr. 107. Atlantic Richfield Company, (einnig undir nafninu Arco Chemical Company), 260 South Broad Street, Philadelphia, Pennsylvania 19101, U.S.A., frá 14. október 1972. (Fl. 4).
Umboðsmaður: S. Sigurjónsson í firma Sigurjónsson & Þór, Óðinsgötu 4, Rvík.

Skrás. 1952, nr. 111. Philip Morris Incorporated, 100 Park Avenue, New York 17, U.S.A., frá 29. okt. 1972. (Fl. 34).
Umboðsmaður: Guðjón Styrkársson, hrl., Austurstræti 6, Reykjavík.

Skrás. 1952, nr. 112. The Pillsbury Company, 608 Second Avenue South, Minneapolis, Minnesota, U.S.A., frá 31. okt. 1972. (Fl. 30 og 31).
Umboðsmaður: Páll Pálmason, lögfr., Þingholtsstræti 29, Reykjavík.

Skrás. 1952, nr. 113. RCA Corporation, 30 Rockefeller Plaza, New York, N. Y. 10020, U.S.A., frá 31. október 1972. (Fl. 9).
Umboðsmaður: S. Sigurjónsson í firma Sigurjónsson & Þór, Óðinsgötu 4, Rvík.

Skrás. 1952, nr. 116. Mayborn Products Limited, London, Englandi, frá 10. nóvember 1972. (Fl. 3).
Umboðsmaður: Páll Pálmason, lögfr., Þingholtsstræti 29, Reykjavík.

Skrás. 1952, nr. 120. Standard Oil Company, Flemington, New Jersey og 30 Rockefeller Plaza, New York, N. Y., U.S.A., frá 10. nóv. 1972. (Fl. 50).
Umboðsmaður: Páll Pálmason, lögfr., Þingholtsstræti 29, Reykjavík.

Skrás. 1952, nr. 121. Ford Motor Company Limited, London, Englandi, frá 24. nóv. 1972. (Fl. 12).
Umboðsmaður: Árni Björnsson, cand. polit., Reykjavík.

Skrás. 1952, nr. 124. Procter & Gamble Limited, of Hedley House, Gosforth, Newcastle upon Tyne, Englandi, frá 24. nóv. 1972. (Fl. 3).
Umboðsmaður: Axel Einarsson, hrl., Aðalstræti 6, Reykjavík.

Skrás. 1952, nr. 126. Agfa-Gevaert AG., 509 Leverkusen, Bayerwerk, Þýzkalandi, frá 11. desember 1972. (Fl. 9).
Umboðsmaður: Örn Þór í firmanu Sigurjónsson & Þór, Óðinsgötu 4, Reykjavík.

Skrás. 1952, nr. 127. Agfa-Gevaert AG., 509 Leverkusen, Bayerwerk, Þýzkalandi, frá 11. desember 1972. (Fl. 9).
Umboðsmaður: Örn Þór í firmanu Sigurjónsson & Þór, Óðinsgötu 4, Reykjavík.

Skrás. 1952, nr. 128. Agfa-Gevaert AG., 509 Leverkusen, Bayerwerk, Þýzkalandi, frá 11. desember 1972. (Fl. 9).
Umboðsmaður: Örn Þór í firmanu Sigurjónsson & Þór, Óðinsgötu 4, Reykjavík.

Skrás. 1952, nr. 129. Agfa-Gevaert AG., 509 Leverkusen, Bayerwerk, Þýzkalandi, frá 11. desember 1972. (Fl. 9).
Umboðsmaður: Örn Þór í firmanu Sigurjónsson & Þór, Óðinsgötu 4, Reykjavík.

Skrás. 1952, nr. 130. Agfa-Gevaert AG., 509 Leverkusen, Bayerwerk, Þýzkalandi, frá 11. desember 1972. (Fl. 9).
Umboðsmaður: Örn Þór í firmanu Sigurjónsson & Þór, Óðinsgötu 4, Reykjavík.

Skrás. 1952, nr. 131. Agfa-Gevaert AG., 509 Leverkusen, Bayerwerk, Þýzkalandi, frá 11. desember 1972. (Fl. 9).
Umboðsmaður: Örn Þór í firmanu Sigurjónsson & Þór, Óðinsgötu 4, Reykjavík.

Skrás. 1952, nr. 132. Agfa-Gevaert AG., 509 Leverkusen, Bayerwerk, Þýzkalandi, frá 11. desember 1972. (Fl. 9).
Umboðsmaður: Örn Þór í firmanu Sigurjónsson & Þór, Óðinsgötu 4, Reykjavík.

Skrás. 1952, nr. 133. Agfa-Gevaert AG., 509 Leverkusen, Bayerwerk, Þýzkalandi, frá 11. desember 1972. (Fl. 9).
Umboðsmaður: Örn Þór í firmanu Sigurjónsson & Þór, Óðinsgötu 4, Reykjavík.

Skrás. 1952, nr. 134. Agfa-Gevaert AG., 509 Leverkusen, Bayerwerk, Þýzkalandi, frá 11. desember 1972. (Fl. 9).
Umboðsmaður: Örn Þór í firmanu Sigurjónsson & Þór, Óðinsgötu 4, Reykjavík.

Skrás. 1952, nr. 135. Agfa-Gevaert AG., 509 Leverkusen, Bayerwerk, Þýzkalandi, frá 11. desember 1972. (Fl. 9).
Umboðsmaður: Örn Þór í firmanu Sigurjónsson & Þór, Óðinsgötu 4, Reykjavík.

Skrás. 1952, nr. 136. Radio Corporation, RCA Building, 30 Rockefeller Plaza, New York, N. Y. 10020, U.S.A., frá 13. des. 1972. (Fl. 9, 16).
Umboðsmaður: Örn Þór í firmanu Sigurjónsson & Þór, Óðinsgötu 4, Reykjavík.

Skrás. 1952, nr. 137. Apiezon Products Limited, London, Englandi, frá 13. des. 1972. (Fl. 3, 4, 34).
Umboðsmaður: Árni Björnsson, cand. polit., Reykjavík.

Skrás. 1952, nr. 138. Koh-I-Noor, tuzkarna L. & C. Hardtmuth, národni podnik, Ceske Budejovice, Tékkóslóvakíu, frá 13. des. 1972. (Fl. 16).
Umboðsmaður: Árni Björnsson, cand. polit., Reykjavík.

Skrás. 1952, nr. 139. Ford Motor Company Limited, London, Englandi, frá 13. desember 1972. (Fl. 12).
Umboðsmaður: Árni Björnsson, cand. polit., Reykjavík.

Skrás. 1952, nr. 140. Imperial Chemical Industries Limited, Thames House North, Millbank, London, Englandi, frá 13. des. 1972. (Fl. 1, 2, 3, 4, 5, 6, 7, 8, 9, 10, 12, 13, 14, 16, 17, 18, 19, 20, 21, 22, 23, 24, 25, 26, 27, 28, 29, 30, 31, 32).
(Breyting: Niður fellt eldspýtur í 34. fl.).
Umboðsmaður: Árni Björnsson, cand. polit., Reykjavík.

Skrás. 1952, nr. 141. Williams & Humbert Limited, Apartado 23, Jerez-de-la, Frontera, Spain and Sherry House 39, Crutched Friars, London E.C. 3, Englandi, frá 17. des. 1972. (Fl. 33).
Umboðsmaður: Páll Pálmason, lögfr., Þingholtsstræti 29, Reykjavík.

Skrás. 1952, nr. 142. Williams & Humbert Limited, Apartado 23, Jerez-de-la, Frontera, Spain and Sherry House 39, Crutched Friars, London E.C. 3, Englandi, frá 17. des. 1972. (Fl. 33).
Umboðsmaður: Páll Pálmason, lögfr., Þingholtsstræti 29, Reykjavík.

Skrás. 1952, nr. 143. Unilever Limited, Port Sunlight, Wirral, Cheshire, Englandi, frá 17. des. 1972. (Fl. 3).
Umboðsmaður: Ágúst Fjeldsted & Benedikt Blöndal, Lækjargötu 2, Reykjavík.

Skrás. 1961, nr. 34. N. V. Koninklijke Sphinx-Ceramique v/h Petrus Regout, (sem verzla einnig undir nafninu Royal Sphinx-Céramique) 24, Bosstraat at Maastricht, Hollandi, frá 27. febrúar 1971. (Fl. 11 og 19).
Umboðsmaður: Örn Þór í firmanu Sigurjónsson & Þór, Óðinsgötu 4, Reykjavík.
Hreinlætisvörur, svo sem böð, vatnssalerni, könnur, þrær, handlaugar, fótpalla fyrir handlaugar, setuböð, þvagglös, skilrúm í þvagglös, vaska, vaska sem leggja má saman, eldhúsvaska, sigti fyrir eldhúsvaska, fótaböð, skolvaska, vaska í verksmiðjur, vaskaþrær, þvottaskálar, steypubaðsbakka, geyma, bakstykki fyrir handlaugar, hillur,

sápubakka, pappírshöldur, rúlluhöldur fyrir klósettpappír, vaska fyrir efnarannsóknarstofur, hringhöldur, ítog, steypiböð, baðherbergissprautu, veggflís með sápuíláti, drykkjarsprautur, skerótt þrep fyrir þvagglös, apapönnur, sprautuloka fyrir þrær, sprautur fyrir þvagglös, tappa í vaska, tappa í þvagglös, keðjustýringar, tæmingagrindur fyrir þvagglös, potta fyrir efnafræðinga, hrákakrúsir, skólpfötur, mötunartæki fyrir sjúklinga, stólpípupotta og hægðastólapotta með loki. Hjálpartæki fyrir landbúnað og garðrækt, svo sem plötur í gróðurhús, rör í hitalagnir gróðurhúsa, blómaþrær, vatnsrör fyrir akra og gróðurhús og rör fyrir vökvaþrýstitæki. Hjálpartæki notuð í iðnaði, svo sem rörakerfi og sigti. Hluti fyrir auglýsingastarfsemi, svo sem neonljós. Keramik-, krystal- og glervörur, sérstaklega fyrir húsbyggingar, skipabyggingar og flugvélabyggingar, siglingatæki og loftsiglingatæki, iðnað, efnagerð, tæknistörf og elektrotækni (undanskildir eru einangrarar úr keramikefni, sem hlutar neistakerta eða aðrar vörur úr keramikefni eða gleri, sem minni háttar hlutar bifreiða), til skreytinga, trúrækni, kennslu, auglýsinga, snyrtivörugerðir, lyfjagerðir, lækninga, vísinda og skógræktar, kvikfjárræktar og alifuglaræktar, hálfunna hluti og hráefni til framleiðslu þess, er að ofan greinir. Hluti til húsbygginga, svo sem flísar, veggflísar í baðherbergi, salerni, gluggakistuplötur, gluggakistusteina, ræmur til að setja utan á búðarveggi, gluggaþröskulda, flísar í göng, fylgihluti flísa, hettur og boga, ræmur, stoðir, stólpa, stöpla, undirstöður, stengur, rör, þakskífur. Hjálpartæki fyrir landbúnað og garðrækt, svo sem plötur í gróðurhús. Hjálpartæki notuð í iðnaði, svo sem rennur til að flytja vökva, rörakerfi, þrær, lausa veggi, milligerðir.

Skrás. 1961, nr. 163. Agustin Trigo Mirallas, Valencia, Spáni, frá 7. nóv. 1971. (Fl. 32).

Umboðsmaður: S. Sigurjónsson í firma Sigurjónsson & Þór, Óðinsgötu 4, Rvík.

Mayonnaisesósur, súpur og kjötsúpu, súrsaðar káljurtir, kjöt, veiðidýrakjöt, fisk, krabbadýr og lindýr, eggjahvítu og eggjarauðu, ætar olíur og feiti (utan smjör og smjörlíki) olíu og feitisupplausnir, upplausnir fyrir bökunarform, mjólkurfeiti, súrmjólk og aðra mjólkurframleiðslu (utan smjörs) og hnetuost. Kornvörur og framleiðslu úr þeim, mjöl og hveiti og framleiðslu úr því, maísmjöl, kartöflumjöl, farina-mjöl og framleiðslu úr því, sterkju og glucose, bindiefni fyrir matvæli, núðlur, hveitispípur, (makkarónur), spaghetti og aðra deigframleiðslu, hrísgrjón, semolínagrjón, hveiti, mulin hafragrjón, valsaða hafra, búðingspúlver og eggja, mjólkurpúlver, þykkar og þunnar sósur, bragðgefandi efni í mat, krydd, sætmeti, sykur, konfekt, vanille, vanillín, kökur, brauð, kex, sætabrauð og aðra bakaraframleiðslu, ætan ís, hráefni til brauð-, kex-, köku-, konfekt- og sætabrauðsgerðar, þ. e. hvítabrauðskrem, kexhlaup, appelsínukrem, kökupúlver og krempúlver, eterkenndar olíur, kjarna, bökunarsölt, efni til að bæta deig, lecithineefni, bökunarpúlver, ger og önnur lyftiefni, hlaupkennd bindiefni, íspúlver, bragðbæti í matvæli, plöntulím, efni í hrísgrjónarétti (efnishluta í hrísgrjón), krydd og jurtir, kryddblöndur og jurtablöndur, áleggskrem, súkkat, hvönn, engifer og aðra sykraða og niðursoðna jurtahluta.

Skrás. 1962, nr. 1. I. C. Hempel's Skibsfarve-Fabrik A/S, Lundtoftevej 150, 2800 Lyngby, Danmörku, frá 7. apríl 1972. (Fl. 2).

Umboðsmaður: Örn Þór í firmanu Sigurjónsson & Þór, Óðinsgötu 4, Reykjavík.

Skrás. 1962, nr. 4. P. Lorillard Company, Lorillard Building, 200 East 42nd st., New York 17, N. Y., U.S.A., frá 7. apríl 1972. (Fl.34).

Umboðsmaður: S. Sigurjónsson í firma Sigurjónsson & Þór, Óðinsgötu 4, Rvík.

Skrás. 1962, nr. 5. VEB Kombinat Zentronik, Weissenseer Strasse 52, 523 Sömmerda, Austur-Þýzkalandi, frá 7. apríl 1972. (Fl. 16).

Umboðsmaður: Páll Pálmason, lögfr., Þingholtsstræti 29, Reykjavík.

Skrás. 1962, nr. 6. Albert Réné Biotteau Guery, Saint-Pierre Monttimart (Maine et Loire), Frakklandi, frá 7. apríl 1972. (Fl. 9).
Umboðsmaður: Firma Sigurjónsson og Þór, Rvík.

Skrás. 1962, nr. 7. Avo Limited, Archcliffe Works, Archcliffe Road, Dover, Kent, Englandi, frá 7. apríl 1972. (Fl. 9).
Umboðsmaður: S. Sigurjónsson í firma Sigurjónsson & Þór, Óðinsgötu 4, Rvík.

Skrás. 1962, nr. 9. Merck & Co., Inc., 126 E. Lincoln Avenue, Rahway, New Jersey, U.S.A., frá 7. apríl 1972. (Fl. 5).
Umboðsmaður: Páll Pálmason, lögfr., Þingholtsstræti 29, Reykjavík.

Skrás. 1962, nr. 10. Shulton, Inc., No. 697 Route 46, Clifton, Passaic, New Jersey, U.S.A., frá 7. apríl 1972. (Fl. 3 og 24).
Umboðsmaður: Örn Þór í firmanu Sigurjónsson & Þór, Óðinsgötu 4, Reykjavík.

Skrás. 1962, nr. 11. Fernando A. de Terry, S. A., Puerto de Santa María, Cádiz, Spáni, frá 10. apríl 1972. (Fl. 33).
Umboðsmaður: Stefán Bjarnason, verkfr., Kleppsvegi 132, Reykjavík.

Skrás. 1962, nr. 12. Fernando A. de Terry, S. A., Puerto de Santa María, Cádiz, Spáni, frá 10. apríl 1972. (Fl. 33).
Umboðsmaður: Stefán Bjarnason, verkfr., Kleppsvegi 132, Reykjavík.

Skrás. 1962, nr. 13. Gütermann & Co. AG., Claridenstrasse 25, Zürich, Sviss, frá 10. apríl 1962. (Fl. 23).
Umboðsmaður: S. Sigurjónsson í firma Sigurjónsson & Þór, Óðinsgötu 4, Rvík.

Skrás. 1962, nr. 14. Firma Henkel & CIE GmbH., D-4000 Düsseldorf 1, Postfach 1100, Þýzkalandi, frá 10. apríl 1972. (Fl. 1).
Umboðsmaður: S. Sigurjónsson í firma Sigurjónsson & Þór, Óðinsgötu 4, Rvík.

Skrás. 1962, nr. 15. Áfengis- og tóbaksverzlun ríkisins, Reykjavík, frá 10. apríl 1972. (Fl. 3, 33, 34).

Skrás. 1962, nr. 16. County Laboratories Limited, Great West Road, Brentford, Middlesex, Englandi, frá 10. apríl 1972. (Fl. 3).
Umboðsmaður: Einar B. Guðmundsson, hrl., Aðalstræti 6, Reykjavík.

Skrás. 1962, nr. 22. Schering AG, 1. Berlín 65, Müllerstr. 170/172 og Bergkamen, Þýzkalandi, frá 24. apríl 1972. (Fl. 5).
Umboðsmaður: Jón N. Sigurðsson, hrl., Miðbraut 23, Seltjarnarnesi.

Skrás. 1962, nr. 24. The Timken Company, 1835 Dueber Avenue, Canton, Ohio, U.S.A., frá 24. apríl 1972. (Fl. 7, 8, 12).
Umboðsmaður: Páll Pálmason, lögfr., Rvík.

Skrás. 1962, nr. 25. Dow Corning Corporation, Midland, Michigan 48640, U.S.A., frá 24. apríl 1972. (Fl. 1).
Umboðsmaður: S. Sigurjónsson í firma Sigurjónsson & Þór, Óðinsgötu 4, Rvík.

Skrás. 1962, nr. 26. Woltz Prodotti de Bellezza S.r.l., Via A Gramsci 45 — Cormano (Milan), Ítalíu, frá 24. apríl 1972. (Fl. 3).
Umboðsmaður: S. Sigurjónsson í firma Sigurjónsson & Þór, Óðinsgötu 4, Rvík.

Skrás. 1962, nr. 27. Ásgarður hf., smjörlíkis- og sápugerð, Pósthólf 499, Reykjavík, frá 24. apríl 1972. (Fl. 1, 2, 3, 4, 5, 16).

Skrás. 1962, nr. 28. Ásgarður hf., smjörlíkis- og sápugerð, Pósthólf 499, Reykjavík, frá 24. apríl 1972. (Fl. 1, 2, 3, 4, 5, 16).

Skrás. 1962, nr. 31. Velasques Sigarenfabrieken Provincialweg 65, Meerveldhoven, Hollandi, frá 24. apríl 1972. (Fl. 34).
Umboðsmaður: Einar B. Guðmundsson, Aðalstræti 6, Reykjavík.

Skrás. 1962, nr. 32. Les Filatures du Sartel Felix Watine et Fils, 22 Rue de la Tannerie, Wattrelos (Nord), Frakklandi, frá 24. apríl 1972. (Fl. 23).
Umboðsmaður: Örn Þór í firmanu Sigurjónsson & Þór, Óðinsgötu 4, Reykjavík.

Skrás. 1962, nr. 34. Libbey-Owens-Ford Company, 811 Madison Avenue, Toledo, County of Lucas, Ohio, U.S.A., frá 24. apríl 1972. (Fl. 19).
Umboðsmaður: Páll Pálmason, lögfr., Þingholtsstræti 29, Reykjavík.

Skrás. 1962, nr. 35. Star Stabilimento Alimentare S.P.A., 62, Via Matteotti, 2004 Agrate Brianza, (Milan) Ítalíu, frá 24. apríl 1972. (Fl. 29 og 32).
Umboðsmaður: S. Sigurjónsson í firma Sigurjónsson & Þór, Óðinsgötu 4, Rvík.

Skrás. 1962, nr. 36. Shell International Petroleum Company Limited, Shell Centre, London, Englandi, frá 26. apríl 1972. (Fl. 1 og 5).
Umboðsmaður: Árni Björnsson, cand. polit., Reykjavík.

Skrás. 1962, nr. 37. Shell International Petroleum Company Limited, Shell Centre, London, Englandi, frá 26. apríl 1972. (Fl. 1 og 5).
Umboðsmaður: Árni Björnsson, cand. polit., Reykjavík.

Skrás. 1962, nr. 38. Shell International Petroleum Company Limited, Shell Centre, London, Englandi, frá 26. apríl 1972. (Fl. 1 og 5).
Umboðsmaður: Árni Björnsson, cand. polit., Reykjavík.

Skrás. 1962, nr. 39. Shell International Petroleum Company Limited, Shell Centre, London, Englandi, frá 26. apríl 1972. (Fl. 1).
Umboðsmaður: Árni Björnsson, cand. polit., Reykjavík.

Skrás. 1962, nr. 40. Shell International Petroleum Company Limited, Shell Centre, London, Englandi, frá 26. apríl 1972. (Fl. 1 og 5).
Umboðsmaður: Árni Björnsson, cand. polit., Reykjavík.

Skrás. 1962, nr. 41. Shell International Petroleum Company Limited, Shell Centre, London, Englandi, frá 26. apríl 1972. (Fl. 1 og 4).
Umboðsmaður: Árni Björnsson, cand. polit., Reykjavík.

Skrás. 1962, nr. 42. Shell International Petroleum Company Limited, Shell Centre, London, Englandi, frá 26. apríl 1972. (Fl. 4).
Umboðsmaður: Árni Björnsson, cand. polit., Reykjavík.

Skrás. 1962, nr. 43. Shell International Petroleum Company Limited, Shell Centre, London, Englandi, frá 26. apríl 1972. (Fl. 1 og 3).
Umboðsmaður: Árni Björnsson, cand. polit., Reykjavík.

Skrás. 1962, nr. 44. Shell International Petroleum Company Limited, Shell Centre, London, Englandi, frá 26. apríl 1972. (Fl. 1 og 17).
Umboðsmaður: Árni Björnsson, cand. polit., Reykjavík.

Skrás. 1962, nr. 45. Shell International Petroleum Company Limited, Shell Centre, London, Englandi, frá 26. apríl 1972. (Fl. 1 og 2).
Umboðsmaður: Árni Björnsson, cand. polit., Reykjavík.

Skrás. 1962, nr. 46. Shell International Petroleum Company Limited, Shell Centre, London, Englandi, frá 26. apríl 1972. (Fl. 1).
Umboðsmaður: Árni Björnsson, cand. polit., Reykjavík.

Skrás. 1962, nr. 47. Shell International Petroleum Company Limited, Shell Centre, London, Englandi, frá 26. apríl 1972. (Fl. 1 og 17).
Umboðsmaður: Árni Björnsson, cand. polit., Reykjavík.

Skrás. 1962, nr. 48. Shell International Petroleum Company Limited, Shell Centre, London, Englandi, frá 26. apríl 1972. (Fl. 1 og 17).
Umboðsmaður: Árni Björnsson, cand. polit., Reykjavík.

Skrás. 1962, nr. 49. Shell International Petroleum Company Limited, Shell Centre, London, Englandi, frá 26. apríl 1972. (Fl. 1 og 17).
Umboðsmaður: Árni Björnsson, cand. polit., Reykjavík.

Skrás. 1962, nr. 50. Shell International Petroleum Company Limited, Shell Centre, London, Englandi, frá 22. maí 1972. (Fl. 1 og 17).
Umboðsmaður: Árni Björnsson, cand. polit., Reykjavík.

Skrás. 1962, nr. 51. Shell International Petroleum Company Limited, Shell Centre, London, Englandi, frá 22. maí 1972. (Fl. 5).
Umboðsmaður: Árni Björnsson, cand. polit., Reykjavík.

Skrás. 1962, nr. 52. Shell International Petroleum Company Limited, Shell Centre, London, Englandi, frá 22. maí 1972. (Fl. 1 og 17).
Umboðsmaður: Árni Björnsson, cand. polit., Reykjavík.

Skrás. 1962, nr. 53. Theodorus Niemeijer N. V., Paterswoldseweg 43, Groningen, Hollandi, frá 13. júní 1972. (Fl. 34).
Umboðsmaður: S. Sigurjónsson í firma Sigurjónsson & Þór, Óðinsgötu 4, Rvík.

Skrás. 1962, nr. 54. Spojker, kareamické závody národní podnik, Teplice, Trnovany, Tékkóslóvakíu, frá 13. júní 1972. (Fl. 11).
Umboðsmaður: Kristinn Gunnarsson, hrl., Ásenda 3, Reykjavík.

Skrás. 1962, nr. 55. The Coca-Cola Company, 310 North Avenue, Atlanta, Georgia 30313, U.S.A., frá 13. júní 1972. (Fl. 29, 30, 31, 32).
Umboðsmaður: S. Sigurjónsson í firma Sigurjónsson & Þór, Óðinsgötu 4, Rvík.

Skrás. 1962, nr. 56. American Brands, Inc., 245 Park Avenue, New York, N. Y. 10017, U.S.A., frá 13. júní 1972. (Fl. 34).
Umboðsmaður: Páll Pálmason, lögfr., Þingholtsstræti 29, Reykjavík.

Skrás. 1962, nr. 58. The Distillers Company (Yeast) Limited, Crown House, Morden, Surrey, Englandi, frá 13. júní 1972. (Fl. 30).
Umboðsmaður: Páll Pálmason, lögfr., Þingholtsstræti 29, Reykjavík.

Skrás. 1962, nr. 60. American Cyanamid Company, Berdan Avenue, Wayne, New Jersey, U.S.A., frá 13. júní 1972. (Fl. 3 og 5).
Umboðsmaður: Páll Pálmason, lögfr., Þingholtsstræti 29, Reykjavík.

Skrás. 1962, nr. 61. Semperit Österreichisch-Amerikanische Gummiwerke Aktiengesellschaft, Helferstorferstrasse 9—15, Wien 1, Austurríki, frá 13. júní 1972. (Fl. 7, 12, 16—18, 20—22, 27, 28).
Umboðsmaður: Örn Þór í firmanu Sigurjónsson & Þór, Óðinsgötu 4, Reykjavík.

Skrás. 1962, nr. 62. Berry Bros & Rudd Limited, London, Englandi, frá 13. júní 1972. (Fl. 33).
Umboðsmaður: Einar B. Guðmundsson, hrl., Aðalstræti 6, Reykjavík.

Skrás. 1962, nr. 63. Berry Bros & Rudd Limited, London, Englandi, frá 13. júní 1972. (Fl. 33).
Umboðsmaður: Einar B. Guðmundsson, hrl., Aðalstræti 6, Reykjavík.

Skrás. 1962, nr. 64. O. Johnson & Kaaber hf., Sætúni 8, Reykjavík, frá 18. júní 1972. (Fl. 30).

Skrás. 1962, nr. 65. American Home Products Corporation, 685 Third Avenue, New York, N. Y. 10017, U.S.A., frá 18. júní 1972. (Fl. 3).
Umboðsmaður: S. Sigurjónsson í firma Sigurjónsson & Þór, Óðinsgötu 4, Rvík.

Skrás. 1962, nr. 70. Zeuthen & Aagaard A/S., Esplanaden 8, 1263 Köbenhavn K., Danmörku, frá 18. júní 1972. (Fl. 16).
Umboðsmaður: S. Sigurjónsson í firma Sigurjónsson & Þór, Óðinsgötu 4, Rvík.

Skrás. 1962, nr. 71. John Cotton Limited, Abercromby Place 16, Edinborg, Skotlandi, frá 18. júní 1972. (Fl. 34).
Umboðsmaður: Magnús Thorlacius, hrl., Hafnarstræti 19, Reykjavík.

Skrás. 1962, nr. 72. Sláturfélag Suðurlands, Skúlagötu 20, Reykjavík, frá 25. júní 1962. (Fl. 29).

Skrás. 1962, nr. 73. James Burrough Limited, Beefeater House, Montford Place, Kennington Lane, London, S.E. 11, Englandi, frá 25. júní 1972. (Fl. 33).
Umboðsmaður: Páll Pálmason, lögfr., Þingholtsstræti 29, Reykjavík.

Skrás. 1962, nr. 74. The Coca-Cola Company, 310 North Avenue, Atlanta, Georgia, U.S.A., frá 25. júní 1972. (Fl. 32).
Umboðsmaður: S. Sigurjónsson í firma Sigurjónsson & Þór, Óðinsgötu 4, Rvík.

Skrás. 1962, nr. 75. Knomark Inc., 132—20 Merrick Boulevard, Springfield Gardens, New York, Bandaríkjunum, frá 25. júní 1972. (Fl. 3).
Umboðsmaður: Árni Björnsson, cand. polit., Reykjavík.

Skrás. 1962, nr. 76. Knomark Inc., 132—20 Merrick Boulevard, Springfield Gardens, New York, Bandaríkjunum, frá 25. júní 1972. (Fl. 3).
Umboðsmaður: Árni Björnsson, cand. polit., Reykjavík.

Skrás. 1962, nr. 77. ADI SKO I/S, Hörkær 7—9, 2730 Herlev, Danmörku, frá 25. júní 1972. (Fl. 25).
Umboðsmaður: S. Sigurjónsson í firma Sigurjónsson & Þór, Óðinsgötu 4. Rvík.

Skrás. 1962, nr. 78. The Coca-Cola Company, 310 North Avenue, Atlanta, Georgia, U.S.A., frá 25. júní 1972. (Fl. 29, 31, 32).
Umboðsmaður: S. Sigurjónsson í firma Sigurjónsson & Þór, Óðinsgötu 4, Rvík.

Skrás. 1962, nr. 79. International Distillers and Vintners Limited, I York Gate, Regents Park, London N.W. 1, Englandi, frá 25. júní 1972. (Fl. 33).
Umboðsmaður: Páll Pálmason, lögfr., Þingholtsstræti 29, Reykjavík.

Skrás. 1962, nr. 80. Forshaga Aktiebolag, Box 172, 401 22 Göteborg 1, Svíþjóð, frá 25. júní 1972. (Fl. 19).
Umboðsmaður: Örn Þór í firmanu Sigurjónsson & Þór, Óðinsgötu 4, Reykjavík.

Skrás. 1962, nr. 81. Merck & Co., Inc., 126 E. Lincoln Avenue, Rahway, New Jersey, U.S.A., frá 25. júní 1972. (Fl. 5).
Umboðsmaður: Páll Pálmason, lögfr., Þingholtsstræti 29, Reykjavík.

Skrás. 1962, nr. 82. Skloexport, akciová spolecnost, Liberec, Tékkóslóvakíu, frá 25. júní 1972. (Fl. 21).
Umboðsmaður: Kristinn Gunnarsson, hrl., Reykjavík.

Skrás. 1962, nr. 83. Racasan Limited, Cromwell Road, Ellesmere Port, Cheshire, Englandi, frá 25. júní 1972. (Fl. 3 og 5).
Umboðsmaður: Einar B. Guðmundsson, hrl., Aðalstræti 6, Reykjavík.

Skrás. 1962, nr. 84. Kuraray Co., Ltd., 1621, Sakazu, Kurashiki City, Japan, frá 22. júlí 1972. (Fl. 22).
Umboðsmaður: Örn Þór í firmanu Sigurjónsson & Þór, Óðinsgötu 4, Reykjavík.

Skrás. 1962, nr. 85. Sony Kabushiki Kaisha (Sony Corporation) 7—35, 6-Chome, Kitashinagawa, Shinagawa-Ku, Tokyo-To, Japan, frá 22. júlí 1972. (Fl. 9).
Umboðsmaður: S. Sigurjónsson í firma Sigurjónsson & Þór, Óðinsgötu 4, Rvík.

Skrás. 1962, nr. 86. Ethicon, Inc., U. S. Highway no. 22, Bridgewater Township, New Jersey, U.S.A., frá 22. júlí 1972. (Fl. 5).
Umboðsmaður: S. Sigurjónsson í firma Sigurjónsson & Þór, Óðinsgötu 4, Rvík.

Skrás. 1962, nr. 87. Avo Limited, Archcliffe Works, Archcliffe Road, Dover, Kent, Englandi, frá 22. júlí 1972. (Fl. 9).
Umboðsmaður: S. Sigurjónsson í firma Sigurjónsson & Þór, Óðinsgötu 4, Rvík.

Skrás. 1962, nr. 88. Willy Rasmussen & Co., A/S, Haslegade 16, 2100 Köbenhavn Ø, Danmörku, frá 22. júlí 1972. (Fl. 36).
Umboðsmaður: S. Sigurjónsson í firma Sigurjónsson & Þór, Óðinsgötu 4, Rvík.

Skrás. 1962, nr. 89. Lövens Kemiske Fabriks Handelsaktieselskab, 2750 Ballerup, Danmörku, frá 22. júlí 1972. (Fl. 5).
Umboðsmaður: S. Sigurjónsson í firma Sigurjónsson & Þór, Óðinsgötu 4, Rvík.

Skrás. 1962, nr. 90. Shulton, Inc., 697, Route 46, Clifton, Passaic, New Jersey, U.S.A., frá 22. júlí 1972. (Fl. 3 og 5)
Umboðsmaður: S. Sigurjónsson í firma Sigurjónsson & Þór, Óðinsgötu 4, Rvík.

Skrás. 1962, nr. 92. Laboratoire Aebel S.A., 9 rue Dancet, Genf, Sviss, frá 22. júlí 1972. (Fl. 5).
Umboðsmaður: Páll Pálmason, lögfr., Þingholtsstræti 29, Reykjavík.

Skrás. 1962, nr. 95. Eldavélaverkstæði Jóhanns Fr. Kristjánssonar hf., Kleppsvegi 62, Reykjavík, frá 9. ágúst 1972. (Fl. 11, 19, 20).

Skrás. 1962, nr. 96. Bianca, S.A., 323, rue des Alliés, 1190 Brüssels, Belgíu, frá 9. ágúst 1972. (Fl. 29).
Umboðsmaður: S. Sigurjónsson í firma Sigurjónsson & Þór, Óðinsgötu 4, Rvík.

Skrás. 1962, nr. 97. American Cyanamid Company, Berdan Avenue, Wayne, New Jersey, U.S.A., frá 9. ágúst 1972. (Fl. 5).
Umboðsmaður: Páll Pálmason, lögfr., Þingholtsstræti 29, Reykjavík.

Skrás. 1962, nr. 98. Bacardi & Company Limited, Aeulestrasse 772, Vaduz, Liechtenstein, frá 9. ágúst 1972. (Fl. 33).
Umboðsmaður: Páll Pálmason, lögfr., Þingholtsstræti 29, Reykjavík.

Skrás. 1962, nr. 99. Bacardi & Company Limited, Aeulestrasse 772, Vaduz, Liechtenstein, frá 9. ágúst 1972. (Fl. 33).
Umboðsmaður: Páll Pálmason, lögfr., Þingholtsstræti 29, Reykjavík.

Skrás. 1962, nr. 100. Bacardi & Company Limited, Aeulestrasse 772, Vaduz, Liechtenstein, frá 9. ágúst 1972. (Fl. 33).
Umboðsmaður: Páll Pálmason, lögfr., Þingholtsstræti 29, Reykjavík.

Skrás. 1962, nr. 101. Mentmore Manufacturing Co. Limited, Platignum House, Six Hills Way, Stevenage, Herts, Englandi, frá 9. ágúst 1972. (Fl. 16).
Umboðsmaður: Faktor Company, Reykjavík.

Skrás. 1962, nr. 102. Wella Aktiengesellschaft, Berliner Allee 65, 61 Darmstadt, Þýzkalandi, frá 9. ágúst 1972. (Fl. 3).
Umboðsmaður: Firma Sigurjónsson & Þór, Óðinsgötu 4, Rvík.

Skrás. 1962, nr. 103. Wella Aktiengesellschaft, Berliner Allee 65, 61 Darmstadt, Þýzkalandi, frá 27. ágúst 1972. (Fl. 3).
Umboðsmaður: Firma Sigurjónsson & Þór, Óðinsgötu 4, Rvík.

Skrás. 1962, nr. 105. Wella Aktiengesellschaft, Berliner Allee 65, 61 Darmstadt, Þýzkalandi, frá 27. ágúst 1972. (Fl. 3).
Umboðsmaður: Firma Sigurjónsson & Þór, Óðinsgötu 4, Rvík.

Skrás. 1962, nr. 106. Eggert Kristjánsson & Co. hf., Sundagörðum 4, Pósthólf 899, Reykjavík, frá 27. ágúst 1972. (Fl. 1, 3, 16, 29, 30, 31).

Skrás. 1962, nr. 107. Compagnie des Lampes, 29 Rue de Lisbonne, París, Frakklandi, frá 10. september 1972. (Fl. 9 og 11).
Umboðsmaður: Árni Björnsson, cand. polit., Reykjavík.

Skrás. 1962, nr. 108. Farbenfabriken Bayer Aktiengesellschaft, Leverkusen, Bayerwerk, Þýzkalandi, frá 10. september 1972. (Fl. 1 og 5).
Umboðsmaður: Árni Björnsson, cand. polit., Reykjavík.

Skrás. 1962, nr. 110. Ota A/S, Islands Brygge 39, 2300 Kaupmannahöfn, Danmörku, frá 10. september 1972. (Fl. 31).
Umboðsmaður: S. Sigurjónsson í firma Sigurjónsson & Þór, Óðinsgötu 4, Rvík.

Skrás. 1962, nr. 115. Procter & Gamble A.G., Gerbergasse 1, Luzern, Sviss, frá 10. september 1972. (Fl. 3).
Umboðsmaður: Árni Björnsson, cand. polit., Reykjavík.

Skrás. 1962, nr. 116. Theodorus Niemeijer N. V., Paterswoldseweg 43, Groningen, Hollandi, frá 10. september 1972. (Fl. 34).
Umboðsmaður: S. Sigurjónsson í firma Sigurjónsson & Þór, Óðinsgötu 4, Rvík.

Skrás. 1962, nr. 117. Theodorus Niemeijer N. V., Paterswoldseweg 43, Groningen, Hollandi, frá 10. september 1972. (Fl. 34).
Umboðsmaður: S. Sigurjónsson í firma Sigurjónsson & Þór, Óðinsgötu 4, Rvík.

Skrás. 1962, nr. 121. Marwell Hauge A/S, Oslo, Noregi, frá 10. september 1972. (Fl. 3 og 5).
Umboðsmaður: S. Sigurjónsson í firma Sigurjónsson & Þór, Óðinsgötu 4, Rvík.

Skrás. 1962, nr. 123. Farbwerke Hoechst AG., vormals Meister Lucius & Brüning, Frankfurt/Main, Þýzkalandi, frá 13. september 1972. (Fl. 5).
Umboðsmaður: S. Sigurjónsson í firma Sigurjónsson & Þór, Óðinsgötu 4, Rvík.

Skrás. 1962, nr. 125. Wilh. Bleyle KG, Rotebühlstrasse 120, Stuttgart-W, Þýzkalandi, frá 13. september 1972. (Fl. 23, 24, 25).
Umboðsmaður: S. Sigurjónsson í firma Sigurjónsson & Þór, Óðinsgötu 4, Rvík.

Skrás. 1962, nr. 126. Wilh. Bleyle KG, Rotebühlstrasse 120, Stuttgart-W, Þýzkalandi, frá 13. september 1972. (Fl. 17, 22, 23, 24, 25).
Umboðsmaður: S. Sigurjónsson í firma Sigurjónsson & Þór, Óðinsgötu 4, Rvík.

Skrás. 1962, nr. 127. Wilh. Bleyle KG, Rotebühlstrasse 120, Stuttgart-W, Þýzkalandi, frá 13. september 1972. (Fl. 23, 24, 25).
Umboðsmaður: S. Sigurjónsson í firma Sigurjónsson & Þór, Óðinsgötu 4, Rvík.

Skrás. 1962, nr. 128. Taylorix Organisation Stiegler, Hausser & Co., Stuttgart-W, Feuerseeplatz 8/14, Þýzkalandi, frá 13. sept. 1972. (Fl. 9 og 16).
Umboðsmaður: Árni Björnsson, cand. polit., Reykjavík.

Skrás. 1962, nr. 129. Miles Laboratories, Inc., 1127 Myrtle Street, Elkhart, Indiana 46514, U.S.A., frá 13. september 1972. (Fl. 5).
Umboðsmaður: S. Sigurjónsson í firma Sigurjónsson & Þór, Óðinsgötu 4, Rvík.

Skrás. 1962, nr. 134. Esbjerg Tovværksfabrik A/S, Vardevej, Esbjerg, Danmörku, frá 18. september 1972. (Fl. 22, 23).
Umboðsmaður: S. Sigurjónsson í firma Sigurjónsson & Þór, Óðinsgötu 4, Rvík.

Skrás. 1962, nr. 138. Toray Industries Inc, No. 2. 2-chome Nihonbashi-Muromachi, Chuo-Ku, Tokío, Japan, frá 18. október 1972. (Fl. 23, 24, 25).
Umboðsmaður: Páll Pálmason, lögfr., Þingholtsstræti 29, Reykjavík.

Skrás. 1962, nr. 139. Toray Kabushiki Kaisha, 1 of No. 1, 2-chome Nihonbashi-Muromachi, Chuo-Ku, Tokyo-To, Japan, frá 18. október 1972. (Fl. 22).
Umboðsmaður: Firma Sigurjónsson & Þór, Óðinsgötu 4, Rvík.

Skrás. 1962, nr. 140. De forenede Bryggerier A/S, Strandvejen 50, Hellerup, Danmörku, frá 18. október 1972. (Fl. 5, 29, 30, 31, 32, 33).
Umboðsmaður: S. Sigurjónsson í firma Sigurjónsson & Þór, Óðinsgötu 4, Rvík.

Skrás. 1962, nr. 142. Nýefni S/F, Box 563, Reykjavík, frá 18. október 1972. (Fl. 1).

Skrás. 1962, nr. 144. Theodorus Niemeijer, N. V., Paterswoldseweg 43, Groningen, Hollandi, frá 18. október 1972. (Fl. 34).
Umboðsmaður: S. Sigurjónsson í firma Sigurjónsson & Þór, Óðinsgötu 4, Rvík.

Skrás. 1962, nr. 145. Sandoz Ltd., Lichtstrasse 35, Basel, Sviss, frá 18. október 1972. (Fl. 1, 2, 3, 5).
Umboðsmaður: S. Sigurjónsson í firma Sigurjónsson & Þór, Óðinsgötu 4, Rvík.

Skrás. 1962, nr. 146. R. J. Reynolds Tobacco Company, Main & Forth Streets, Winston-Salem, North Carolina 27101, U.S.A., frá 18. október 1972. (Fl. 34).
Umboðsmaður: S. Sigurjónsson í firma Sigurjónsson & Þór, Óðinsgötu 4, Rvík.

Skrás. 1962, nr. 147. Plumrose A/S, Skt. Annæ Plads 26, Köbenhavn, Danmark, frá 18. október 1972. (Fl. 29, 30, 31).
Umboðsmaður: S. Sigurjónsson í firma Sigurjónsson & Þór, Óðinsgötu 4, Rvík.

Skrás. 1962, nr. 148. British-American Tobacco Company, Limited, Westminster House. 7, Millbank, London S.W., Englandi, frá 20. okt. 1972. (Fl. 34).
Umboðsmaður: Axel Einarsson, hrl., Aðalstræti 6, Reykjavík.

Skrás. 1962, nr. 153. Société Maurice Blanchet Parfums de Luxe, société anonyme, 21, rue Pierre Dupont, Suresnes, Frakklandi, frá 20. okt. 1972. (Fl. 3).
Umboðsmaður: S. Sigurjónsson í firma Sigurjónsson & Þór, Óðinsgötu 4, Rvík.

Skrás. 1962, nr. 154. Société Maurice Blanchet Parfums de Luxe, société anonyme, 21, rue Pierre Dupont, Suresnes, Frakklandi, frá 20. okt. 1972. (Fl. 3, 21).
Umboðsmaður: S. Sigurjónsson í firma Sigurjónsson & Þór, Óðinsgötu 4, Rvík.

Skrás. 1962, nr. 155. Société Maurice Blanchet Parfums de Luxe, société anonyme, 21, rue Pierre Dupont, Suresnes, Frakklandi, frá 20. okt. 1972 (Fl. 3, 21).
Umboðsmaður: S. Sigurjónsson í firma Sigurjónsson & Þór, Óðinsgötu 4, Rvík.

Skrás. 1962, nr. 156. Société Maurice Blanchet Parfums de Luxe, société anonyme, 21, rue Pierre Dupont, Suresnes, Frakklandi, frá 20. okt. 1972. (Fl. 3, 21).
Umboðsmaður: S. Sigurjónsson í firma Sigurjónsson & Þór, Óðinsgötu 4, Rvík.

Skrás. 1962, nr. 157. Société Maurice Blanchet Parfums de Luxe, société anonyme, 21, rue Pierre Dupont, Suresnes, Frakklandi, frá 20. okt. 1972. (Fl. 3).
Umboðsmaður: S. Sigurjónsson í firma Sigurjónsson & Þór, Óðinsgötu 4, Rvík.

Skrás. 1962, nr. 158. Pripp-Bryggerierna Aktiebolag, Stockholm, Svíþjóð. frá 10. nóvember 1972. (Fl. 32).
Umboðsmaður: Sigurjónsson & Þór, Óðinsgötu 4, Reykjavík.

Skrás. 1962, nr. 160. St. Jame's Tobacco Company Limited, Westminster House, 7, Millbank, London, Englandi, frá 10. nóv. 1972. (Fl. 34).
Umboðsmaður: Páll Pálmason, lögfr., Þingholtsstræti 29, Reykjavík.

Skrás. 1962, nr. 163. Industria Espanola de Perlas Imitacion, S.A., Via Roma, 52, Manacor, Baleares, Spáni, frá 10. nóv. 1972. (Fl. 14).
Umboðsmaður: Firma Sigurjónsson & Þór, Óðinsgötu 4, Rvík.

Skrás. 1962, nr. 165. Hunt-Wesson Foods, Inc., 1645 West Valencia Drive, Fullerton, California. U.S.A., frá 10. nóvember 1972. (Fl. 29).
Umboðsmaður: Örn Þór í firmanu Sigurjónsson & Þór, Óðinsgötu 4, Reykjavík.

Skrás. 1962, nr. 166. Forshaga Aktiebolag, Box 172, 401 22 Göteborg 1, Svíþjóð, frá 10. nóvember 1972. (Fl. 19).
Umboðsmaður: Örn Þór í firmanu Sigurjónsson & Þór, Óðinsgötu 4, Reykjavík.

Skrás. 1962, nr. 167. Carreras Limited, Christopher Martin Road, Basildon, Essex, Englandi, frá 10. nóvember 1972. (Fl. 34).
Umboðsmaður: Páll Pálmason, lögfr., Þingholtsstræti 29, Reykjavík.

Skrás. 1962, nr. 170. JOHN WALKER & SONS LIMITED, 63, St. James' Street, London, S.W., Englandi, frá 14. nóv. 1972. (Fl. 33).
Umboðsmaður: Axel Einarsson, hrl., Aðalstræti 6, Reykjavík.

Skrás. 1962, nr. 172. Ciba-Geigy, CH-4002 Basel, Sviss, frá 14. nóv. 1972. (Fl. 5).
Umboðsmaður: Firma Sigurjónsson & Þór, Óðinsgötu 4, Rvík.

Skrás. 1962, nr. 173. Ciba-Geigy, CH-4002 Basel, Sviss, frá 14. nóv. 1972. (Fl. 5).
Umboðsmaður: Firma Sigurjónsson & Þór, Óðinsgötu 4, Rvík.

Skrás. 1962, nr. 176. St. Regis Tobacco Corporation Limited, Einbergstrasse 79, Zürich 8035, Sviss, frá 14. nóvember 1972. (Fl. 34).
Umboðsmaður: Páll Pálmason, lögfr., Þingholtsstræti 29, Reykjavík.

Skrás. 1962, nr. 177. American Brands, Inc., 245 Park Avenue, New York, New York 10017, U.S.A., frá 14. nóv. 1972. (Fl. 34).
Umboðsmaður: Páll Pálmason, lögfr., Þingholtsstræti 29, Reykjavík.

Skrás. 1962, nr. 180. VEB Kabelwerk Oberspree (KWO) Wilhelminenhofstrasse 76/77, Berlin-Oberschöneweide, A.-Þýzkalandi, frá 19. nóvember 1972. (Fl. 6, 9).
Umboðsmaður: Páll Pálmason, lögfr., Rvík.

Skrás. 1962, nr. 181. VEB Kabelwerk Oberspree (KWO) Wilhelminenhofstrasse 76/77, Berlin-Oberschöneweide, A.-Þýzkalandi, frá 19. nóvember 1972. (Fl. 6, 9, 17).
Umboðsmaður: Páll Pálmason, lögfr., Rvík.

Skrás. 1962, nr. 186. Bandalag íslenzkra skáta, Tómasarhaga 31, Reykjavík, frá 19. nóvember 1972. (Fl. 41).

Skrás. 1962, nr. 187. Bandalag íslenzkra skáta, Tómasarhaga 31, Reykjavík, frá 19. nóvember 1972. (Fl. 41).

Skrás. 1962, nr. 188. Kjötver hf., Dugguvogi 3, Reykjavík, frá 19. nóvember 1972. (Fl. 29).
Umboðsmaður: Sveinn Snorrason, hrl., Laufásvegi 12, Reykjavík.

Skrás. 1962, nr. 189. VEB Kombinat Zentronik, Weissenseer Strasse 52, 523 Sömmerda, Austur-Þýzkalandi, frá 19. nóvember 1972. (Fl. 9 og 16).
Umboðsmaður: Páll Pálmason, lögfr., Þingholtsstræti 29, Reykjavík.

Skrás. 1962, nr. 190. Ardath Tobacco Company, Limited, 211, Piccadilly, London, W., Englandi, frá 19. nóv. 1972. (Fl. 34).
Umboðsmaður: Axel Einarsson, hrl., Aðalstræti 6, Reykjavík.

Skrás. 1962, nr. 191. Nouvelle Fabrique Election S.A., Rue Numa Droz 142, La Chaux-de-Fonds, Sviss, frá 19. nóv. 1972. (Fl. 14).
Umboðsmaður: Sigurjónsson & Þór, Óðinsgötu 4, Reykjavík.

Skrás. 1962, nr. 192. Becton, Dickinson and Company, Stanley & Cornelia Streets, East Rutherford, New Jersey, U.S.A., frá 19. nóv. 1972. (Fl. 25).
Umboðsmaður: Firma Sigurjónsson & Þór, Óðinsgötu 4, Rvík.

Skrás. 1962, nr. 193. Lýsi hf., Grandavegi 42, Pósthólf 625, Reykjavík, frá 19. nóvember 1972. (Fl. 31).

Skrás. 1962, nr. 195. British Ropes Limited, Warmsworth Hall, Doncaster, Englandi, frá 19. nóv. 1972. (Fl. 6).
Umboðsmaður: Árni Björnsson, cand. polit., Reykjavík.

Skrás. 1962, nr. 196. Allied Breweries (UK) Limited, Station Street, Burton on Trent, Staffordshire, Englandi, frá 19. nóv. 1972. (Fl. 32).
Umboðsmaður: Axel Einarsson, Aðalstræti 6, Reykjavík.

Skrás. 1962, nr. 198. ANEMOSTAT PRODUCTS DIVISION OF DYNAMICS CORPORATION OF AMERICA, 501 Fifth Avenue, New York, New York, U.S.A., frá 22. nóv. 1973. (Fl. 11).
Umboðsmaður: Firma Sigurjónsson og Þór, Rvík.

Skrás. 1962, nr. 200. Aktieselskabet Lagerman Junr. Glostrup, Danmörk, frá 15. des. 1972 fyrir sykur og sykurvörur, súkkulaði, súkkulaðivörur, ís og lakkrísvörur (Fl. 30) og brjósttöflur, flugnaveiðara, hálstöflur og aðrar lyfjavörur í 5. fl. (Fl. 5, 30).
Umboðsmaður: Firma Sigurjónsson og Þór, Rvík.

Skrás. 1962, nr. 201. Ískex hf., Hvannavöllum 14 (Pósthólf 207), Akureyri, frá 15. desember 1972. (Fl. 30).

Skrás. 1962, nr. 203. Emser Werke AG, Domat-Ems, Sviss, frá 15. desember 1972. (Fl. 1).
Umboðsmaður: S. Sigurjónsson í firma Sigurjónsson & Þór, Óðinsgötu 4, Rvík.

Skrás. 1962, nr. 205. Aktiebolaget Tikamin Hässleholm, Svíþjóð, frá 6. sept 1972.
Umboðsmaður: Firma Sigurjónsson & Þór, Óðinsgötu 4, Reykjavík. (Fl. 2).

Skrás. 1962, nr. 207. Noxell Corporation, 11050 York Road, Baltimore, Maryland 21203, Bandaríkjunum, frá 15. des. 1972. (Fl. 3).
Umboðsmaður: Árni Björnsson, cand. polit., Reykjavík.

Skrás. 1962, nr. 208. Cooper Nutrition Products Limited, Ravens Lane, Berkhamsted, Hertfordshire, Englandi, frá 15. desember 1972. (Fl. 31).
Umboðsmaður: S. Sigurjónsson í firma Sigurjónsson & Þór, Óðinsgötu 4, Rvík.

Skrás. 1962, nr. 211. British-American Tobacco Company, Limited, Westminster House, 7, Millbank, London, S.W., Englandi, frá 22. des. 1972. (Fl. 34).
Umboðsmaður: Axel Einarsson, hrl., Aðalstræti 6, Reykjavík.

Skrás. 1962, nr. 212. British-American Tobacco Company, Limited, Westminster House, 7, Millbank, London, S.W., Englandi, frá 22. des. 1972. (Fl. 34).
Umboðsmaður: Axel Einarsson, hrl., Aðalstræti 6, Reykjavík.

III. Afmáð vörumerki.

Samkvæmt 27. gr. laga nr. 47 2. maí 1968 um vörumerki, sbr. 6. mgr. 15. gr. reglug. nr. 1 2. janúar 1969 hafa eftirtalin vörumerki verið afmáð úr vörumerkjaskránni:

Skrás. 1912, nr. 12. Sláturfélag Suðurlands, Rvík, frá 12. júní 1972.

Skrás. 1912, nr. 13. Sláturfélag Suðurlands, Rvík, frá 12. júní 1972.

Skrás. 1921, nr. 32. Aarhus Oljefabrik A/S, Aarhus í Danmörku, frá 7. okt. 1971.

Skrás. 1922, nr. 22. British American Tobacco Company, frá 10. nóv. 1972.

Skrás. 1931, nr. 26. Verzlunin Björn Kristjánsson, Reykjavík, frá 4. júlí 1971.

Skrás. 1931, nr. 27. H/F Efnagerð Reykjavíkur, Reykjavík, frá 4. júlí 1971.

Skrás. 1931, nr. 44. C. F. Rich & Sönner A/S, Kaupmannahöfn, Danmörku, frá 8. september 1972.

Skrás. 1932, nr. 9. Vacuum Oil Company A/S, Kaupmh., Danmörku, frá 30. apríl 1972.

Skrás. 1932, nr. 17. H. Ólafsson & Bernhöft, frá 29. okt. 1972.

Skrás. 1932, nr. 24. Efnagerð Reykjavíkur, frá 15. des. 1972.

Skrás. 1932, nr. 25. Efnagerð Reykjavíkur, frá 15. des. 1972.

Skrás. 1941, nr. 5. Farbenfabriken Mayer Leverkusen, Þýzkalandi, frá 13. febrúar 1971.

Skrás. 1941, nr. 8. Ullariðjan, Reykjavík, frá 31. marz 1971.

Skrás. 1941, nr. 15. Chemia h.f., Reykjavík, frá 10. maí 1971.

Skrás. 1941, nr. 29. T. J. Smith & Nephew Limited, Neptune Street, Hull, Yorkshire, Englandi, frá 6. október 1971.

Skrás. 1941, nr. 37. Reckitt, Colman, Chiswick (Overseas) Limited, Dansom Lane, Hull, Yorkshire, Englandi, frá 30. desember 1971.

Skrás. 1942, nr. 12. Aktiebolaget KANTHAL, Svíþjóð, frá 11. maí 1972.

Skrás. 1942, nr. 25. Solofabriken A/S, Kaupmannahöfn, frá 7. nóv. 1972.

Skrás. 1951, nr. 2. S. A. Chevron Oil Belgium, Brüssel, Belgíu, frá 8. janúar 1971.

Skrás. 1951, nr. 12. J. & P. Coats, Limited, Paisley, Skotlandi, frá 16. janúar 1971.

Skrás. 1951, nr. 15. J. & P. Coats, Ltd., Skotlandi, frá 17. janúar 1971.

Skrás. 1951, nr. 16. J. & P. Coats Ltd., Skotlandi, frá 18. janúar 1971.

Skrás. 1951, nr. 19. Biro Swan Ltd., London, Englandi, frá 30. janúar 1971.

Skrás. 1951, nr. 28. J. & P. Coats Limited, Paisley, Skotlandi, frá 26. febrúar 1971.

Skrás. 1951, nr. 30. Tanqueray Gordon & Co., Limited, London, Englandi, frá 12. marz 1971.

Skrás. 1951, nr. 56. Sælgætisgerðin Amor, Reykjavík, frá 23. maí 1971.

Skrás. 1951, nr. 62. Adrema Limited, London, Englandi, frá 29. maí 1971.

Skrás. 1951, nr. 66. Koh-I-Noor tuzkarna L. & C. Hardtmuth, národní podnik, Ceske Budejovice, Tékkóslóvakíu, frá 20. júní 1971.

Skrás. 1951, nr. 72. Reckitt & Colman (Overseas) Ltd., Englandi, frá 5. júlí 1971.

Skrás. 1951, nr. 85. J. W. Loweth & Sons Limited, Leicester, Englandi, frá 18. september 1971.

Skrás. 1951, nr. 91. Rafgeymir hf., Hafnarfirði, frá 13. október 1971.

Skrás. 1951, nr. 92. Tavaro S.A., Genf, Sviss, 13. október 1971.

Skrás. 1951, nr. 97. Jónas Ólafsson, Reykjavík, frá 5. nóv. 1971.

Skrás. 1951, nr. 102. Gossard Limited, London, Englandi, frá 22. nóv. 1971.

Skrás. 1951, nr. 103. Amann & Söhne, Bönningheim, Württemberg, Þýzkalandi, frá 24. nóvember 1971.

Skrás. 1951, nr. 105. Amann & Söhne, Bönningheim, Württemberg, Þýzkalandi, frá 24. nóvember 1971.

Skrás. 1951, nr. 106. Amann & Söhne, Bönningheim, Württemberg, Þýzkalandi, frá 24. nóvember 1971.

Skrás. 1951, nr. 108. Amann & Söhne, Bönningheim, Württemberg, Þýzkalandi, frá 24. nóvember 1971.

Skrás. 1951, nr. 109. Amann & Söhne, Bönningheim, Württemberg, Þýzkalandi, frá 24. nóvember 1971.

Skrás. 1951, nr. 110. Amann & Söhne, Bönningheim, Württemberg, Þýzkalandi, frá 24. nóvember 1971.

Skrás. 1951, nr. 111. Amann & Söhne, Bönningheim, Württemberg, Þýzkalandi, frá 24. nóvember 1971.

Skrás. 1951, nr. 112. Amann & Söhne, Bönningheim, Württemberg, Þýzkalandi, frá 24. nóvember 1971.

Skrás. 1951, nr. 113. Amann & Söhne, Bönningheim, Württemberg, Þýzkalandi, frá 24. nóvember 1971.

Skrás. 1951, nr. 119. Sturlaugur Jónsson, Reykjavík, frá 1. desember 1971.

Skrás. 1951, nr. 121. Telefonaktiebolaget L. W. Ericsson, Stokkhólmi, Svíþjóð, frá 6. desember 1971.

Skrás. 1951, nr. 122. Bertram Schytte, Kaupmannahöfn, Danmörku, frá 6. desember 1971.

Skrás. 1951, nr. 125. The Balance Corsets, Inc., 136 Madison Avenue, New York, U.S.A., frá 10. desember 1971.

Skrás. 1951, nr. 126. Tavaro S.A., Genf, Sviss, frá 10. desember 1971.

Skrás. 1951, nr. 128. Albin Motor, Kommanditbolag, L. A. Larsson, Kristinehamn, Svíþjóð, frá 17. desember 1971.

Skrás. 1951, nr. 129. Armco Steel Corporation, 70 3 Curtis Street, Middletown, Ohio, U.S.A., frá 17. desember 1971.

Skrás. 1951, nr. 132. Beer Brand Limited, Russels Building, School Lane, Liverpool, Englandi, frá 18. desember 1971.

Skrás. 1951, nr. 136. American Home Products Corporation, Delawareríki, 22 East 40th Street, New York, N. Y., U.S.A., frá 22. desember 1971.

Skrás. 1952, nr. 12. Ásgarður hf., Reykjavík, frá 29. janúar 1972.

Skrás. 1952, nr. 17. Nýja Skóverksmiðjan hf., Reykjavík, frá 21. febrúar 1972.

Skrás. 1952, nr. 19. Allis-Chalmers Manufacturing Company, Milwaukee, Wisconsin, Bandaríkjum Norður-Ameríku, frá 5. marz 1972.

Skrás. 1952, nr. 22. James Beresford & Sons Limited, Birmingham, Englandi, frá 7. marz 1972.

Skrás. 1952, nr. 25. Revlon Products Corporation, New York, Bandaríkjum N-Ameríku, frá 21. marz 1972.

Skrás. 1952, nr. 34. Botany Mills Inc., Passaic, New Jersey, Bandaríkjum Norður-Ameríku, frá 2. apríl 1972.

Skrás. 1952, nr. 36. Lachar & Co., Pforzheim, Þýzkalandi, frá 16. apríl 1972.

Skrás. 1952, nr. 37. Biberwerk G.m.b.H., Köln/Rhein, Þýzkalandi, frá 16. apríl 1972.

Skrás. 1952, nr. 50. W.A. Sheaffer Pen Company, Fort Madison, Iowa, Bandaríkjum Norður-Ameríku, frá 14. maí 1972.

Skrás. 1952, nr. 51. Skinnaverksmiðjan 250 Iðunn, Akureyri, frá 21. maí 1972.

Skrás. 1952, nr. 52. Skinnaverksmiðjan 250 Iðunn, Akureyri, frá 21. maí 1972.

Skrás. 1952, nr. 54. John Mackintosh & Sons, Limited, Halifax, Yorkshire, Englandi, frá 7. júní 1972.

Skrás. 1952, nr. 68. British-American Tobacco Company, Limited, London, Englandi, frá 19. júlí 1972.

Skrás. 1952, nr. 70. Unilever Limited, Cheshire, Englandi, frá 28. júlí 1972.

Skrás. 1952, nr. 75. British-American Tobacco Company, Limited, London, Englandi, frá 29. júlí 1972.

Skrás. 1952, nr. 77. Van den Bergs (Export) Limited, London, Englandi, frá 29. júlí 1972.

Skrás. 1952, nr. 82. Lady hf., Reykjavík, frá 2. sept. 1972.

Skrás. 1952, nr. 108. The Pillsbury Company, frá 29. okt. 1972.

Skrás. 1952, nr. 122. Abdulla & Company Limited, frá 24. nóv. 1972.

Skrás. 1961, nr. 5. Sandrik Dolné Hámre, Dolné Hámre, Tékkóslóvakíu, frá 4. febrúar 1971.

Skrás. 1961, nr. 9. Fotochema, národní podnik, Hradec Králové, Tékkóslóvakíu, frá 4. febrúar 1971.

Skrás. 1961, nr. 10. Závody 9 kvetna, Praha-Nusle, Prag, Tékkóslóvakíu, frá 4. febrúar 1971.

Skrás. 1961, nr. 15. Bisquit Dubouché & Cie., Société Anonyme, Jarnac (Charente), Frakklandi, frá 11. febrúar 1971.

Skrás. 1961, nr. 20. Hydroconic Limited, London, Englandi, frá 15. febrúar 1971.

Skrás. 1961, nr. 21. Hovercraft Development Limited, London, Englandi, frá 15. febrúar 1971.

Skrás. 1961, nr. 25. Efnagerð Austurlands h.f., Keflavík, frá 15. febrúar 1971.

Skrás. 1961, nr. 26. Sigurgeir Sigurjónsson, lögfr., Reykjavík, frá 15. febrúar 1971.

Skrás. 1961, nr. 28. Kovopol, národní podnik, Police nad Metujé, Tékkóslóvakíu, frá 15. febrúar 1971.

Skrás. 1961, nr. 32. Áslaug Cassata, Reykjavík, frá 27. febrúar 1971.

Skrás. 1961, nr. 33. A. Boake, Roberts and Company Limited, London, Englandi, frá 27. febrúar 1971.

Skrás. 1961, nr. 40. Áslaug Cassata, Reykjavík, frá 27. febrúar 1971.

Skrás. 1961, nr. 47. Okresní prumyslový podnik Brno-venkov, Tisnov, Tékkóslóvakíu, frá 8. marz 1971.

Skrás. 1961, nr. 50. Margrét Árnadóttir, Reykjavík, frá 8. marz 1971.

Skrás. 1961, nr. 61. British-American Tobacco Company, Limited, London, Englandi, frá 27. marz 1971.

Skrás. 1961, nr. 62. British-American Tobacco Company, Limited, London, Englandi, frá 27. marz 1971.

Skrás. 1961, nr. 66. Weldon Pajamas, Inc., New York, Bandaríkjunum, frá 27. marz 1971.

Skrás. 1961, nr. 67. Martini & Rossi S.p.A., Turin, Ítalíu, frá 27. marz 1971.

Skrás. 1961, nr. 72. Lentheric Limited, London, Englandi, frá 27. apríl 1971.

Skrás. 1961, nr. 82. UNI-DAN A/S, Kaupmannahöfn, Danmörku, frá 21. júní 1971.

Skrás. 1961, nr. 84. Union Carbide Corporation, New York, Bandaríkjunum, frá 21. júní 1971.

Skrás. 1961, nr. 85. Leðurverkstæðið, Reykjavík, frá 21. júní 1971.

Skrás. 1961, nr. 87. Vierhand Reclamediensten, N. V., Harlem, Hollandi, frá 21. júní 1971.

Skrás. 1961, nr. 88. Efnagerð Reykjavíkur, Reykjavík, frá 21. júní 1971.

Skrás. 1961, nr. 98. British-American Tobacco Company, Limited, London, Englandi, frá 6. júlí 1971.

Skrás. 1961, nr. 101. Steels & Bustes Limited, Ariel Works, Temple Road, Leicester, Englandi, frá 16. september 1971.

Skrás. 1961, nr. 106. British-American Tobacco Company, Limited, London, Englandi, frá 18. september 1971.

Skrás. 1961, nr. 112. VEB Cunersdorfer Wirkwarenfabriken, Cranzahl, Erzgeb., Austur-Þýzkalandi, frá 30. september 1971.

Skrás. 1961, nr. 122. VEB Maschinen- und Apparatebau Stralsund, Stralsund, Austur-Þýzkalandi, frá 7. október 1971.

Skrás. 1961, nr. 125. VEB Groma Büromaschinen, Markersdorf, Chemnitztal, Austur-Þýzkalandi, frá 14. október 1971.

Skrás. 1961, nr. 126. VEB Groma Büromaschinen, Markersdorf, Chemnitztal, Austur-Þýzkalandi, frá 14. október 1971.

Skrás. 1961, nr. 127. Verksmiðjan Minerva, Reykjavík, frá 14. október 1971.

Skrás. 1961, nr. 130. Maggi S. A., Kempttal, Zürich, Sviss, frá 14. október 1971.

Skrás. 1961, nr. 132. VEB Triumphator-Werk, Mölkan 1, Leipzig, Austur-Þýzkalandi, frá 14. október 1971.

Skrás. 1961, nr. 134. United States Rubber Company, New York, Bandaríkjum Norður-Ameríku, frá 24. október 1971.

Skrás. 1961, nr. 136. Corns Cream & Co., Hamborg, Þýzkalandi, frá 24. okt. 1971.

Skrás. 1961, nr. 139. Blue Goose, Inc., Fullerton, California, Bandaríkjum Norður-Ameríku, frá 24. október 1971.

Skrás. 1961, nr. 145. Brand Coatings Limited, Works Road, Letch-Worth, Hertfordshire, Englandi, frá 28. október 1971.

Skrás. 1961, nr. 146. F. L. Smith Limited, London, Englandi, frá 28. okt. 1971.

Skrás. 1961, nr. 150. Frigera národní podnik, Kolín, Tékkóslóvakíu, frá 30. október 1971.

Skrás. 1961, nr. 153. N. V. Philips-Duphar, Amsterdam, Hollandi, frá 30. okt. 1971.

Skrás. 1961, nr. 154. Chemische Fabrik Kalk G.m.b.H., Köln-Kal, Þýzkalandi, frá 4. nóvember 1971.

Skrás. 1961, nr. 155. Chemische Fabrik Kalk G.m.b.H., Köln-Kal, Þýzkalandi, frá 4. nóvember 1971.

Skrás. 1961, nr. 156. Chemische Fabrik Kalk G.m.b.H., Köln-Kal, Þýzkalandi, frá 4. nóvember 1971.

Skrás. 1961, nr. 161. Gaf (Nederland) N. V., Delft, Hollandi, frá 4. nóvember 1971.

Skrás. 1961, nr. 167. Hvannfell sf., Reykjavík, frá 7. nóvember 1971.

Skrás. 1961, nr. 168. Snorri Snorrason, Kópavogi, frá 7. nóvember 1971.

Skrás. 1961, nr. 171. Patentodun N. V., Willemstad, Curacao, frá 7. nóv. 1971.

Skrás. 1961, nr. 173. VEB Elektrochemisches Kombinat, Bitterfeld, Austur-Þýzkalandi, frá 27. nóvember 1971.

Skrás. 1961, nr. 174. VEB Elektrochemisches Kombinat, Bitterfeld, Austur-Þýzkalandi, frá 27. nóvember 1971.

Skrás. 1961, nr. 180. VEB Deutsche Gummiwarenfabriken, Berlin-Weissensee, Austur-Þýzkalandi, frá 9. desember 1971.

Skrás. 1961, nr. 181. VEB Deutsche Gummiwarenfabriken, Berlin-Weissensee, Austur-Þýzkalandi, frá 9. desember 1971.

Skrás. 1961, nr. 182. VEB Deutsche Gummiwarenfabriken, Berlin-Weissensee, Austur-Þýzkalandi, frá 9. desember 1971.

Skrás. 1961, nr. 183. VEB Deutsche Gummiwarenfabriken, Berlin-Weissensee, Austur-Þýzkalandi, frá 9. desember 1971.

Skrás. 1961, nr. 184. VEB Bandtex, Pulsnitz/Sacks, Austur-Þýzkalandi, frá 9. desember 1971.

Skrás. 1961, nr. 186. Schenley Distillers, Inc., New York, Bandaríkjum Norður-Ameríku, frá 9. desember 1971.

Skrás. 1961, nr. 187. Linoleum Aktiebolaget Forshaga, Göteborg, Svíþjóð, frá 9. desember 1971.

Skrás. 1962, nr. 2. Mullard Limited, Mullard House, Torrington Place, London, W.C.1, Englandi, frá 7. apríl 1972.

Skrás. 1962, nr. 3. Venetian Vogue Limited, 240/2, Bath Road, Slough, Buckinghamshire, Englandi, frá 7. apríl 1972.

Skrás. 1962, nr. 8. Merck & Co., Inc., 126 E. Lincoln Avenue, Rahway, New Jersey, Bandaríkjum Norður-Ameríku, frá 7. apríl 1972.

Skrás. 1962, nr. 17. Merck & Co., Inc., 126 E. Lincoln Avenue, Rahway, New Jersey, Bandaríkjum Norður-Ameríku, frá 10. apríl 1972.

Skrás. 1962, nr. 18. Merck & Co., Inc., 126 E. Lincoln Avenue, Rahway, New Jersey, Bandaríkjum Norður-Ameríku, frá 10. apríl 1972.

Skrás. 1962, nr. 19. Merck & Co., Inc., 126 E. Lincoln Avenue, Rahway, New Jersey, Bandaríkjum Norður-Ameríku, frá 10. apríl 1972.

Skrás. 1962, nr. 20. Íslenzk-erlenda verzlunarfélagið hf., Tjarnargötu 18, Rvík, frá 10. apríl 1972.

Skrás. 1962, nr. 21. Íslenzk-erlenda verzlunarfélagið hf., Tjarnargötu 18, Rvík, frá 10. apríl 1972.

Skrás. 1962, nr. 23. VEB Stern-Radio Berlin, Liebermannstrasse 75, Berlin-Weissensee, Austur-Þýzkalandi, frá 24. apríl 1972.

Skrás. 1962, nr. 29. Firma Ewald Dörken Aktiengesellschaft, Wetterstrasse 58, Herdecke, Ruhr, Þýzkalandi, frá 24. apríl 1972.

Skrás. 1962, nr. 30. Firma Ewald Dörken Aktiengesellschaft, Wetterstrasse 58, Herdecke, Ruhr, Þýzkalandi, frá 24. apríl 1972.

Skrás. 1962, nr. 33. VEB Filmfabrik Wolfen-Fotochemische Kombinat, Wolfen, A-Þýzkalandi, frá 24. apríl 1972.

Skrás. 1962, nr. 57. Nærfatagerðin, Laugavegi 31, Rvík, frá 13. júní 1972.

Skrás. 1962, nr. 59. American Cyanamid Company, U.S.A., frá 13. júní 1972.

Skrás. 1962, nr. 66. Milka hf., Reykjavík, frá 18. júní 1972.

Skrás. 1962, nr. 67. "Rolimpex" Centrala Handlu Zagranicznego, Zuràvia-Street 32/34, Warszawa, Póllandi, frá 18. júní 1972.

Skrás. 1962, nr. 68. N. V. Philips' Gloeilampenfabriken, Emmasingel 29, Eindhoven, Hollandi, frá 18. júní 1972.

Skrás. 1962, nr. 69. Herman Mehren, Rosenkrantzgt. 4, Oslo, Noregi, frá 18. júní 1972.

Skrás. 1962, nr. 91. VEB Berliner Werkzeugmaschinen-Fabrik, Berliner-Chaussee 12, Berlin-Marzhan, Austur-Þýzkalandi, frá 22. júlí 1972.

Skrás. 1962, nr. 93. Büromaschinen-Export G.m.b.H., Friedrichstrasse 61, Berlin W 8, Austur-Þýzkalandi, frá 9. ágúst 1972.

Skrás. 1962, nr. 94. Dansk Taffel Cornflakes Fabrik Aktieselskab, Rovsingsgade 90, Kaupmannahöfn, frá 9. ágúst 1972.

Skrás. 1962, nr. 104. Wella Aktiengesellschaft, Berliner Allee, Darmstadt, Þýzkalandi, frá 27. ágúst 1972.

Skrás. 1962, nr. 109. „Minex" Centrala Exportowo-Importowa Wytworow Przemyslu Mineralnego Przedsiebiostwo Panstwowe, Warszawa, ul. Krakowski Przedmiescie 79, Póllandi, frá 10. september 1972.

Skrás. 1962, nr. 111. „Minex" Centrala Exportowo-Importow Wytworow Przemyslu Mineralnego Przedsiebiostwo Panstwowe, Warszawa, ul. Krakowski Przedmiescie 79, Póllandi, frá 10. september 1972.

Skrás. 1962, nr. 112. „Minex" Centrala Exportowo-Importowa Wytworow Przemyslu Mineralnego Przedsiebiostwo Panstwowe, Warszawa, ul. Krakowski Przedmiescie 79, Póllandi, frá 10. september 1972.

Skrás. 1962, nr. 113. „Minex" Centrala Exportowo-Importowa Wytworow Przemyslu Mineralnego Przedsiebiostwo Panstwowe, Warszawa, ul. Krakowski Przedmiescie 79, Póllandi, frá 10. september 1972.

Skrás. 1962, nr. 114. Société anonyme belgo-canadienne Continental Pharma, 151 avenue Louise, Bruxelles, Belgíu, frá 10. sept. 1972.

Skrás. 1962, nr. 118. Schering AG., Þýzkalandi, frá 10. sept. 1972.

Skrás. 1962, nr. 119. Spennubreytir, Klapparstíg 26, Reykjavík, frá 10. sept. 1972.

Skrás. 1962, nr. 120. Terfloth & Snoek, Albersloherweg 100, Münster (Westf.), Þýzkalandi, frá 13. sept. 1972.

Skrás. 1962, nr. 122. VEB Harzer Werke, Michaelsteinerstrasse 29, Blankenburg a. Harz, Þýzkalandi, frá 13. sept. 1972.

Skrás. 1962, nr. 124. Schering A.G., Berlin/Bergkamen, frá 13. sept. 1972.

Skrás. 1962, nr. 130. Verenigde Stofzuigerfabriken N.V., Willemskade 28, Leeuwarden, Hollandi, frá 13. sept. 1972.

Skrás. 1962, nr. 131. Sturlaugur Jónsson & Co., Vesturgötu 16, Rvk, frá 18. sept. 1972.

Skrás. 1962, nr. 132. VEB Luwal Schufabrik, Rudolf Breitscheid-Str. 78, Luckenwalde, Þýzkalandi, frá 18. sept. 1972.

Skrás. 1962, nr. 133. Gold Seal Company, 210 North 4th Street, Bismarck, North Dakota, Bandaríkjunum, frá 18. sept. 1972.

Skrás. 1962, nr. 149. Societa Rhodiatoce S.p.A., Piazza Erculea 15, Milano, Ítalíu, frá 20. okt. 1972.

Skrás. 1972, nr. 150. VEB Metallweberei Neustadt, Triptiser Strasse 13, Neustadt (Orla), Austur-Þýzkalandi, frá 20. okt. 1972.

Skrás. 1962, nr. 152. Verksmiðjan Herkúles h.f., Bræðraborgarstíg 7, Reykjavík, frá 20. okt. 1972.

Skrás. 1962, nr. 161. Atlantor hf., Aðalstræti 6, Reykjavík, frá 10. nóv. 1972.

Skrás. 1962, nr. 162. Barnafatagerðin s.f., Hverfisgötu 32, Reykjavík, frá 10. nóv. 1972.

Skrás. 1962, nr. 164. Shorko Licensing S.A., Kirchengasse 13, Zoug 1, Sviss, frá 10. nóv. 1972.

Skrás. 1962, nr. 168. CHAMPAGNE HEIDSIECK & CO. MONOPOLE SUCCESSEURS DE HEIDSIECK & CO. MAISON FONDÉE EN 1785, Société Anonyme, 83 rue Coqueberts, Reims (Marne), Frakklandi, frá 14. nóv. 1972.

Skrás. 1962, nr. 169. CHAMPAGNE HEIDSIECK & CO. MONOPOLE SUCCESSEURS DE HEIDSIECK & CO. MAISON FONDÉE EN 1785, Société Anonyme, 83 rue Coqueberts, Reims (Marne), Frakklandi, frá 14. nóv. 1972.

Skrás. 1962, nr. 171. Warner-Lambert Pharmaceutical Company, 201 Tobor Road, Morris, Plains, New Jersey, U.S.A., frá 14. nóv. 1972.

Skrás. 1962, nr. 174. Mansfield Hosiery Mills Limited, Botany Avenue, Mansfield, Nottinghamshire, Englandi, frá 14. nóv. 1972.

Skrás. 1962, nr. 175. Merck & Co., Inc., 126 E. Lincoln Avenue, Rahway, New Jersey, U.S.A., frá 14. nóv. 1972.

Skrás. 1962, nr. 182. Scand-Disc Recording Company Aktiebolag, Stockholm, Svíþjóð, frá 19. nóv. 1972.

Skrás. 1962, nr. 183. Scand-Disc Recording Company Aktiebolag, Stockholm, Svíþjóð, frá 19. nóv. 1972.

Skrás. 1962, nr. 184. Scand-Disc Recording Company Aktiebolag, Stockholm, Svíþjóð, frá 19. nóv. 1972.

Skrás. 1962, nr. 185. Myndabókaútgáfan, pósthólf 1277, Reykjavík, frá 19. nóv. 1972.

Skrás. 1962, nr. 197. Efnagerð Reykjavíkur h.f., Laugavegi 18, Rvík, frá 19. nóv. 1972.

Skrás. 1962, nr. 199. Olof Anderssons Eftr., Trelleborg, Svíþjóð, frá 22. nóv. 1972.

Skrás. 1962, nr. 202. Emser Werke AG, Domat-Ems, Sviss, frá 15. des. 1972.

Skrás. 1962, nr. 204. Queens Proprietaries Limited, Victoria Works, Fallows Road, Sparkbrook, Birmingham, Englandi, frá 15. des. 1972.

Skrás. 1962, nr. 206. Farbenfabriken Bayer Aktiengesellschaft, Leverkusen-Bayerwerk, Þýzkalandi, frá 15. des. 1972.

Skrás. 1962, nr. 209. American Cyanamid Company, Berdan Avenue, New Jersey, U.S.A., frá 22. des. 1972.

Skrás. 1962, nr. 210. Efnagerð Reykjavíkur, Laugavegi 16, Rvík, frá 20. des. 1972.

Skrás. 1968, nr. 64. Dallant S.A., Barcelona, Spáni, frá 23. ágúst 1972.

Skrás. 1970, nr. 555. The Coca- Cola Company, 310 North Avenue, N. W., City of Atlanta, State of Georgia 30313, United States of America, frá 15. ágúst 1972.

Skrás. 1971, nr. 126 og 133. F. Hoffmann-La Roche & Co. Aktiengesellschaft, Basel, Sviss, frá 14. febrúar 1972.

Skrás. 1972, nr. 78. Hofnar Sigarenfabrieken N. V. of Valkenswaard, Hollandi, frá 18. júní 192.

IV. Framsöl.

Eftirtalin vörumerki hafa verið framseld:

Vörumerkin nr. 238/1965 og 239/1965 til Van den Bergh's and Jurgens Limited, Unilever House, Blackfriars, London E. C. 4., Englandi. Umboðsmaður Ágúst Fjeldsted, Lækjargötu, Reykjavík.

Vörumerki nr. 186/1963 til Christiania Spigerverk, Nydalen Oslo, Noregi. Umboðsmaður Örn Þór, Óðinsgötu 4, Reykjavík.

Vörumerki nr. 10/1925 til Rowntree Mackintosh Limited of York, YO1 1XY, Englandi. Umboðsmaður Örn Þór, Óðinsgötu 4, Reykjavík.

Vörumerki nr. 27/1954 til Rowntree Mackintosh Limited of York, Y01 1XY, Englandi. Umboðsmaður Örn Þór, Óðinsgötu 4, Reykjavík.

Vörumerki nr. 29/1963 til PHONOGRAM INTERNATIONAL B. V., van der Veenlaan 4, BAARN, Holland. Umboðsmaður Árni Björnsson, Þvervegi 21, Reykjavík.

Vörumerkin nr. 36/1921, 37/1921 og 313/1967 til Cadbury Limited, Bournville, Birmingham, Englandi. Umboðsmaður Einar B. Guðmundsson, Aðalstræti 6, Reykjavík.

Vörumerkin nr. 75/1956 og 11/1957 til RHM FOODS LIMITED trading also as Stamina Foods and as Brand & Co. and as Energen Foods Co. and A. & R. Scott and as Chesswood Foods and as Cerebos and as Hugon & Co., 10 Victoria Road, Willesden, London, N.W., Englandi. Umboðsmaður Einar B. Guðmundsson, Aðalstræti 6, Reykjavík.

Vörumerki nr. 71/1963 til ANGOSTURA INTERNATIONAL LIMITED of Suite 1300, 25 King Street West, Toronto, Ontario, Canada. Umboðsmaður Einar B. mundsson, Aðalstræti 6, Reykjavík.

Vörumerki nr. 3/1956 til ANGOSTURA INTERNATIONAL LIMITED of Suite 1300, 25 King Street West, Toronto, Ontario, Canada. Umboðsmaður Einar B. Guðmundsson, Aðalstræti 6, Reykjavík.

Vörumerki nr. 243/1965 til Van den Bergh's and Jurgens Limited, Unilever House, Blackfriars. Umboðsmaður Ágúst Fjeldsted, Lækjargötu, Nýja Bíó, Reykjavík.

Vörumerki nr. 105/1948 til Gallaher Limited, Virginia House, 134/138 York Street, Belfast, Norður-Írlandi. Umboðsmaður Páll Pálmason, Þingholtsstræti 29, Reykjavík.

Vörumerki nr. 197/1963 til NEWAGE ENGINEERS LIMITED, Barnack Road, Stamford, Lincolnshire, Englandi. Umboðsmaður Páll Pálmason, Þingholtsstræti 29, Reykjavík.

Vörumerki nr. 200/1970 til Pilkington Brothers Limited, St. Helene, Lancashire, Englandi. Umboðsmaður Páll G. Jónsson Barðaströnd 9, Seltjarnarnesi.

Vörumerki nr. 181/1966 til Messrs. Jansen Pharmaceutica N.V. Beerse, Belgíu. Umboðsmaður Örn Þór, Óðingsgötu 4, Reykjavík.

Vörumerki nr. 231/1964 til Svenska Aktiebolaget Philips, Norrtullsgatan 6, Stokkhólmi. Umboðsmaður Árni Björnsson, Þvervegi 21, Reykjavík.

Vörumerki nr. 147/1962 Plumrose A/S, Skt. Annæ Plads 26, Kaupmannahöfn, Danmörku. Umboðsmaður S. Sigurjónsson, Óðinsgötu 4, Reykjavík.

Vörumerki nr. 25/1962 til Dow Corning Corporation, Midland, Michigan 48640, Bandaríkjunum. Umboðsmaður Sigurjónsson & Þór, Óðinsgötu 4, Reykjavík.

Vörumerki nr. 184/1967 til Philip Morris Incorporated, 100 Park Avenue, New York, N.Y. 10017, Bandaríkjunum. Umboðsmaður Guðjón Styrkársson, hrl., Reykjavík.

Vörumerki nr. 78/1967 til Philip Morris Incorporated, 100 Park Avenue, New York, N.Y. 10017, Bandaríkjunum. Umboðsmaður Guðjón Styrkársson, hrl., Reykjavík.

Vörumerkin nr. 124/1952 og 122/1952 til Abdulla of Bond Street Limited, 100 Park Avenue, New York, N.Y. 10017, Bandaríkjunum. Umboðsmaður Guðjón Styrkársson, hrl., Reykjavík.

Vörumerkin nr. 14/1967 og 271/1967 til Fabriques de Tabac Reunis S.A., Quai Jean Renaud 3, 2003 Neuchatel, Serrieres, Sviss. Umboðsmaður Guðjón Styrkársson, hrl., Reykjavík.

Vörumerki nr. 49/1947 til TAC Construction Materials Limited, Asbestos House, 77/79 Fountain Street, Manchester 2, Englandi. Umboðsmaður Páll Pálmason, Þingholtsstræti 29, Reykjavík.

Vörumerkin nr. 134/1969 og 190/1970 til Pharmaco h.f., Skipholti 27, Reykjavík.

Vörumerki nr. 44/1957 til Phonogram International B.V., 4, Gerrit van der Veenlaan, Baarn, Hollandi. Umboðsmaður Árni Björnsson, cand polit, Reykjavík.

Vörumerki nr. 155/1971 til Sun-Pat Products Limited, 61, Wigginton Road, York, Englandi. Umboðsmaður Einar B. Guðmundsson, Aðalstræti 6, Reykjavík.

Vörumerkin nr. 21/1944, 229/1955, 111/1958, 20/1944 og 19/1944 til Fisons Limited, Fison House, 9, Grosvenor Street, London, Englandi. Umboðsmaður Magnús Thorlacius, Hafnarstræti 19, Reykjavík.

Vörumerki nr. 15/1953 til Morton-Norwich Products, Inc. 17 Eaton Avenue in Norwich, New York, Bandaríkjunum. Umboðsmaður Örn Þór, Óðinsgötu 3, Rvík.

Vörumerkin nr. 31/1962 og 160/1963 til Velasques Sigarenfabrieken N.V., Heidelbloemstraat 69, Geel, Belgíu. Umboðsmaður Einar B. Guðmundsson, Aðalstræti 6, Reykjavík.

Vörumerki nr. 68/1959 til Vict. Th. Engwall & Co., Kommanditbolag, Sven Engwall, Norra Skeppsbron 7, Gävle, Svíþjóð. Umboðsmaður Sigurgeir Sigurjónsson, hrl., Óðinsgötu 4, Reykjavík.

Vörumerki nr. 219/1971 til Maconochie Brothers (Hadfield) Limited, 61 Wigginton Road, York, Englandi. Umboðsmaður Einar B. Guðmundsson, Aðalstræti 6, Rvík.

Vörumerki nr. 145/1964 til American Cyanamid, Wayne, New Jersey, Bandaríkjunum. Umboðsmaður Páll Pálmason, Þingholtsstræti 29, Reykjavík.

Vörumerki nr. 152/1965 til Veb Werkzeugkombinat, Schmalkalden, DDR-608 Schmalkalden, Asbacher Strasse 9, Austur-Þýzkalandi. Umboðsmaður Páll Pálmason, Þingholtsstræti 29, Reykjavík.

Vörumerki nr. 140/1962 til De forenede Bryggerier A/S, Strandvejen 50, Hellerup, Danmörk. Umboðsmaður Sigurjónsson & Þór, Óðinsgötu 4, Reykjavík.

Vörumerki nr. 50/1964 til Cooper Laboratories International Inc., 146 Bedford Road, Bedford Hills, New York, Bandaríkjunum. Umboðsmaður Ragnar Jónsson, hrl., Reykjavík.

Vörumerki nr. 147/1970 til STAX RECORDS INC., 98 North Avalon Street, Memphis, Tennessee 38104, Bandaríkjunum. Umboðsmaður Örn Þór, Óðinsgötu 4, Reykjavík.

Vörumerkin nr. 157/1971, 158/1971, 159/1971 og 160/1971 til Anglo Confectionery Limited, Stoney Road, Halifax, Yorkshire, Englandi. Umboðsmaður Axel Einarsson, Aðalstræti 6, Reykjavík.

Vörumerki nr. 100/1959 til ALLCOCK PRODUCTS LIMITED, Derby Street, Ormskirk, Lancashire, Englandi. Umboðsmaður Páll Pálmason, Þingsoltsstræti 29, Reykjavík.

Vörumerki nr. 338/1967 til Peter Blond Limited, Clayton Street, Wigan, Lancashire, Englandi. Umboðsmaður Páll Pálmason, Þingholtsstræti 29. Reykjavík.

Vörumerki nr. 108/1953 til International Licensing Associates, 101 Park Avenue, New York, N. Y., U.S.A. Umboðsmaður Kristinn Gunnarsson, Austurstræti 5, Reykjavík.

Vörumerkin nr. 30/1931 og 16/1953 til RHM FOODS LIMITED, sem einnig starfar undir eftirtöldum nöfnum: Stamina Foods, Brand & Co., Energen Foods Co., A. & R. Scott, Chesswood Foods, Cerebos og Hugon & Co., London, Englandi. Umboðsmaður Axel Einarsson, Aðalstræti 6, Reykjavík.

Vörumerki nr. 32/1942 til MOXIE INDUSTRIES, INC. Massachusetts, Bandaríkjunum, en hefur aðsetur í 3742 Northeast Freeway, Doraville, Georgia, Bandaríkjunum. Umboðsmaður Páll Pálmason, Þingholtsstræti 29, Reykjavík.

Vörumerki nr. 194/1967 til ESGE Elektrouhren, GmbH, Daimlerstrasse 10, D-7442 Neuffen/Württ., Þýzkalandi. Umboðsmaður Örn Þór, Óðinsgötu 4, Reykjavík.

Vörumerki nr. 65/1953 til BRISTOL—MYERS COMPANY, 345 Park Avenue, New York, N. Y. 10022, Bandaríkjunum. Umboðsmaður Örn Þór Óðinsgötu 4, Reykjavík.

Vörumerki nr. 23/1932 til Bristol—Myers Company, 345 Park Avenue, New York, N. Y. 10022, Bandaríkjunum. Umboðsmaður Örn Þór, Óðinsgötu 4, Reykjavík.

Vörumerki nr. 77/1962 til Firmaet I/S Adi v/Carl Jens Friis, Søren Victor Friis, Søren Peter Friis og Jens Friis, Hørkær 7—9, Herlev. Umboðsmaður Sigurgeir Sigurjónsson, Óðinsgötu 4, Reykjavík.

Vörumerki nr. 41/1960, 66/1960 og 61/1964 til Grundig Aktiengesellschaft, Kurgartenstrasse 37, Fürth/Bay, Þýzkalandi. Umboðsmaður Örn Þór, Óðinsgötu 4, Rvík.

Vörumerkin nr. 287/1965, 159/1961, 112/1954, 167/1962, 76/1968, 364/1965, 165/1967, 184/1964, 332/1965, 28/1967, 257/1972, 297/1967, 208/1963, 389/1965, 297/1966, 461/1970, 254/1964, 175/1969, 290/1966, 226/1963, 292/1967, 185/1964, 7/1955, 123/1965, 400/1965, 322/1971, 312/1968, 97/1963, 234/1971, 39/1963, 288/1965, 310/1964, 149/1961, 48/1967 til Carreras Limited (áður L. S. James & Son Limited), Christopher Martin Road, Basildon, Essex, Englandi. Umboðsmaður Páll Pálmason, Þingholtsstræti 29, Reykjavík.

Vörumerki nr. 376/1970 til HOUSE OF DALTON LIMITED, Victoria Spice Mills, Torre Road, Leeds, LS9 7 RS, Englandi. Umboðsmaður Páll Pálmason, Þingholtsstræti 29, Reykjavík.

Vörumerki nr. 1/1943 til United Rum Merchants Limited, sem einnig verzla undir nafninu Alfred Lamb & Son, Battlebridge House, 97, Tooley Street, London S. E. 1, Englandi. Umboðsmaður Páll Pálmason, Þingholtsstræti 29, Reykjavík.

Vörumerki nr. 140/1959 til Rowntree Mackintosh Limited, York, Y01, Englandi. Umboðsmaður Axel Einarsson, Aðalstræti 6, Reykjavík.

Vörumerki nr. 455/1970 til Morton—Norwich Products Inc., Norwich, New York, Bandaríkjunum. Umboðsmaður Sigurgeir Sigurjónsson, Óðinsgötu 4, Rvík.

Vörumerki nr. 84/1956 til RHM Foods Limited trading also as Stamina Foods and as Brand & Co. and as Energen Foods Co. and as A. & R. Scott and as Chesswood Foods and as Cerebos and as Hugon & Co. 10 Victoria Road, Willesden, London, N. W., Englandi. Umboðsmaður Einar B. Guðmundsson, Aðalstræti 6, Reykjavík.

V. Nafnbreytingar.

Á árinu 1972 breyttu eigendur eftirtalinna vörumerkja nafni sínu og heita nú:

Skrás. 1954, nr. 101, skrás. 1965, nr. 26, 27, 28, 29, 323. Wolff & Sohn GmbH., Durlacher Allee 31—33, D 75 Karlsruhe, Þýzkalandi.
Umboðsmaður Örn Þór, Óðinsgötu 4, Reykjavík.

Skrás. 1912, nr. 7. O. Mustad & Sön A/S, Mustadsvei 1, Oslo, Noregi.
Umboðsmaður: Sigurjónsson & Þór, Óðinsgötu 4, Reykjavík.

Skrás. 1958, nr. 180. Skloexport, akciová spolecnost, Liberec, Tékkóslávakía.
Umboðsmaður: Kristinn Gunnarsson, hrl., Reykjavík.

Skrás. 1962, nr. 82. Skloexport, akciová spolecnost, Liberec, Tékkóslóvakíu.
Umboðsmaður: Kristinn Gunnarsson, hrl., Reykjavík.

Skrás. 1965, nr. 300. Hekla h.f., Reykjavík.
Umboðsmaður: Sigurjónsson & Þór, Óðinsgötu 4, Reykjavík.

Skrás. 1966, nr. 278, 164, 119, 118, 117, 166, 165. Sarah Conventry Inc., New York, Bandaríkin.
Umboðsmaður: Einar Arnalds, Faktor Company, Reykjavík.

Skrás. 1966, nr. 336. Nordisk B.A.T. aktieselskab, Söborg, Danmörku.
Umboðsmaður: Sigurjónsson & Þór, Óðinsgötu 4, Reykjavík.

skrás. 1962, nr. 84. KURABAY CO. LTD., 1921 Sakazu, Kurashiki City, Japan.
Umboðsmaður Örn Þór, Óðinsgötu 4, Reykjavík.

Skrás. 1962, nr. 54. Keramické závody, národni podnik, Znojmo, Tékkóslóvakíu.
Umboðsmaður: Kristinn Gunnarsson, hrl., Reykjavík.

Skrás. 1962, nr. 83, 85, 86, 107. Atlantic Richfield Company.
Umboðsmaður Örn Þór, Óðinsgötu 4, Reykjavík.

Skrás. 1964, nr. 44. British Titan Limited, Billingham, County Durham, Englandi.

Umboðsmaður: S. Sigurjónsson, Óðinsgötu 4, Reykjavík.

Skrás. 1952, nr. 13. Elida—Gibbs GmbH, Hamburger Strasse 23, Hamburg, Þýzkalandi.

Umboðsmaður: Ágúst Fjeldsted, hrl., Lækjargata, Nýja Bíó.

Skrás. 1962, nr. 196. Allied Breweries (UK), Limited Brewery, Station Street, Burton on Trent, Staffordshire, Englandi.

Umboðsmaður: Axel Einarsson, hrl., Aðalstræti 6, Reykjavík.

Skrás. 1954, nr. 143, skrás. 1958, nr. 99, skrás. 1953, nr. 56. N. V. Koninklijke Distilleerderijen Erven Lucas Bols, Lucas Bolsstraat 7, NIEUW VENNEP, Hollandi.

Umboðsmaður Örn Þór, Óðinsgötu 4, Reykjavík.

Skrás. 1967, nr. 21, 22, skrás. 1960, nr. 103. JOCKEY INTERNATIONAL, INC., a corporation organized and existing under the laws of the State of Wisconsin, Bandaríkjunum, Kenosha, Wisconsin, Bandaríkjunum.

Umboðsmaður: Faktor Company, Reykjavík.

Skrás. 1963, nr. 194, 195. HEINEKEN BROUWERIJEN B.V.

Umboðsmaður Örn Þór, Óðinsgötu 4, Reykjavík.

Skrás. 1943, nr. 4, skrás. 1962, nr. 171, skrás. 1941, nr. 9, skrás. 1926, nr. 50, skrás. 1964, nr. 42, skrás. 1928, nr. 10, skrás. 1955, nr. 163, skrás. 1967, nr. 87. Warner-Lambert Company.

VI. Breytt heimilisföng.

Eigandi vörumerkisins nr. 142/1952 og 141/1952 hefur breytt heimilisfangi sínu í Apartado 23, Jerez-de-la Frontera, Spáni og Sherry House 39, Crutched Friars, London E. C. 3., Englandi.

Eigandi vörumerkisins nr. 25/1967 hefur breytt heimilisfangi sínu í Raffinaderivej 10, 2300 Köbenhavn S, Danmörk.

Eigandi vörumerkisins nr. 31/1920 hefur breytt heimilisfangi sínu í Raffinaderivej 10, 2300 Köbenhavn S, Danmörk.

Eigandi vörumerkisins nr. 4/1932 hefur breytt heimilisfangi sínu í Raffinaderivej 10, 2300 Köbenhavn S, Danmörk.

Eigandi vörumerkisins nr. 73/1962 hefur breytt heimilisfangi sínu í Beefeater House, Montford Place, Kennington Lane, London S. E. 77., Englandi.

Eigandi vörumerkisins nr. 8/1952 hefur breytt heimilisfangi sínu í Deer Lake, Pennsylvania, Bandaríkjunum.

Eigandi vörumerkisins nr. 195/1962 hefur breytt heimilisfangi sínu í Warmsworth Hall, Doncaster, Englandi.

Eigandi vörumerkisins nr. 1/1923 og 32/1935 hefur breytt heimilisfangi sínu í Elizabeth Way, Harlow, Essex, Englandi.

Eigandi vörumerkisins nr. 85/1962 hefur breytt heimilisfangi sínu í 7—35, 6—Chome, Kitashinagawa, Shinagawa-Ku, Tokyo-To, Japan.

VII. Nýir umboðsmenn.

Frá 19. september 1972 er S. Sigurjónsson í firmanu Sigurjónsson & Þór umboðsmaður vörumerkjanna nr. 64/1948, 204/1955, 142/1952, 141/1952, 199/1957, 35/1933, 203/1955.

VIII. Nytjaleyfi.

Eigandi vörumerkjanna nr. 67/1964 og 80/1964 hefur veitt Philips Records Limited, London, Englandi, nytjarétt þess hér á landi.

Eigandi vörumerkisins nr. 431/1970 hefur veitt SPERRY RAND LIMITED, Remington House, 65 Holborn Viaduct, London E. C. 1., Englandi, nytjarétt þess hér á landi.

Eigandi vörumerkisins nr. 32/1949 hefur veitt Daks-Simpson (Womenswear) Limited, Stoke, Newington Road, London, N16 7XH, Englandi, nytjarétt þess hér á landi.

IX. Gildisbreyting.

Vörumerki nr. 112/1969 skal eftirleiðis aðeins gilda fyrir sykursýkilyf.

Vörumerkjaskrárritarinn.

Nr. 366.

HEIÐURSMERKI FÁLKAORÐUNNAR

Forseti Íslands sæmdi eftirtalda menn heiðursmerki hinnar íslenzku fálkaorðu árið 1972.

I. ÍSLENDINGAR

1. janúar:

Helgi Elíasson, fræðslumálastjóri, stórriddarakross.
Jón Sigurðsson, fyrrv. alþingismaður, stórriddarakross.
Snorri Hallgrímsson, prófessor, dr. med., stórriddarakross.
Ármann Kristjánsson, fyrrv. kaupmaður, Kaupmannahöfn, riddarakross.
Ásgrímur Hartmannsson, bæjarstjóri, riddarakross.
Brandur Jónsson, skólastjóri, riddarakross.
Guðlaug Ingibjörg Guðjónsdóttir, kennari, riddarakross.
Ingimar Sigurðsson, garðyrkjubóndi, riddarakross.
Jónína Guðjónsdóttir, kennari, riddarakross.
Stefán Ágúst Kristjánsson, forstjóri, riddarakross.
Steingrímur Magnússon, sjómaður, riddarakross.
Þórður Björnsson, yfirsakadómari, riddarakross.

10. janúar:

Tómas Á. Tómasson, sendiherra, stórriddarakross.
Niels P. Sigurðsson, sendiherra, stórriddarakross.

6. apríl:

Jakob Gíslason, orkumálastjóri, stórriddarakross.
Oscar Clausen, rithöfundur, stórriddarakross.
Eyjólfur Eyjólfsson, hreppstjóri, riddarakross.
Friðrik Ólafsson, skákmeistari, riddarakross.
Guðrún Halldórsdóttir, ljósmóðir, riddarakross.

17. júní:

Ólafur Jóhannesson, forsætisráðherra, stórkross.
Einar Ágústsson, utanríkisráðherra, stórriddarakross með stjörnu.
Einar Guðfinnsson, útgerðarmaður, stórriddarakross.
Jónas B. Jónsson, fræðslustjóri, stórriddarakross.

Björn Jónsson, alþingismaður, riddarakross.
Einar Sigurðsson, skipasmiður, riddarakross.
Pétur Sigurgeirsson, vígslubiskup, riddarakross.
Sigurður Helgason, framkvæmdastjóri, riddarakross.
Valborg Sigurðardóttir, skólastjóri, riddarakross.

3. **október:**
Sigurjón Sigurðsson, lögreglustjóri, stórriddarakross.
Ásmundur Sveinsson, myndhöggvari, stórriddarakross.
Séra Einar Guðnason, prófastur, riddarakross.
Franz Siemsen, ræðismaður, riddarakross.
Tómas Vigfússon, húsasmíðameistari, riddarakross.
Kristbjörn Tryggvason, yfirlæknir, riddarakross.

11. **nóvember:**
Sveinn Björnsson, sendiráðsritari, riddarakross.

II. ERLENDIR RÍKISBORGARAR

1. **janúar:**
Gösta von Matern, forstjóri, Svíþjóð, riddarakross.

10. **janúar:**
Hans-Joachim Schilling, viðskiptafulltrúi, Bonn, riddarakross.

1. **febrúar:**
Aksel Söholm, sjúkrahúsforstjóri, Odense, riddarakross.
Halfdan Olafsson, ríkissaksóknari, Kaupmannahöfn, stórriddarakross með stjörnu.

8. **febrúar:**
Laliou Gantchev, sendiherra Búlgaríu á Íslandi, stórkross.

17. **febrúar:**
Justus Saurbrey, kammerherre, Kaupmannahöfn, stórriddarakross með stjörnu.
Karl-Frederik Hasle, ekspeditionssekretær, Kaupmannahöfn riddarakross.
N. A. F. Hellebjerg, kaptajnlöjtnant, Kaupmannahöfn, riddarakross.

2. **marz:**
Kalevi Sorsa, utanríkisráðherra, Finnlandi, stórkross.
Teuvo Aura, yfirborgarstjóri, Finnlandi, stórkross.
Richard Tötterman, ráðuneytisstjóri, Finnlandi, stórkross.
Pentti Suomela, sendiherra Finnlands á Íslandi, stórkross.
Urpo Levo, generalmajor, Finnlandi, stórkross.
Heikki Hannikainen, prótokollmeistari, Finnlandi, stórkross.
Alvar Aalto, prófessor, Finnlandi, stórkross.
Olli Auero, aðstoðardeildarstjóri, Finnlandi, stórriddarakross með stjörnu.
Henrik Blomstedt, deildarstjóri, Finnlandi, stórriddarakross með stjörnu.
Carl Gardberg, fil. dr., safnstjóri, Finnlandi, stórriddarakross með stjörnu.
Magnus Haaksalo, generalmajor, Finnlandi, stórriddarakross með stjörnu.

Fjalar Jarva, ríkislögreglustjóri, Finnlandi, stórriddarakross með stjörnu.
Antero Jyränki, forsetaritari, Finnlandi, stórriddarakross með stjörnu.
A. K. Loimaranta, biträdande stadschef, Finnlandi, stórriddarakross með stjörnu.
Onni Penttilä, begsråd, Finnlandi, stórriddarakross með stjörnu.
Kaarlo Pitsinki, landshövding, Finnlandi, stórriddarakross með stjörnu.
Olavi Salervo, generalsekreterare, Finnlandi, stórriddarakross með stjörnu.
Jussi Saukkonen, borgarstjórnarforseti, Finnlandi, stórriddarakross með stjörnu.
Bror Serlachius, bergsråd, Finnlandi, stórriddarakross með stjörnu.
Eino E. Suolahti, prófessor, Finnlandi, stórriddarakross með stjörnu.
Gunnar Korhonen, aðalforstjóri, Finnlandi, stórriddarakross með stjörnu.
Erkki Sävy, ofursti, Finnlandi, stórriddarakross með stjörnu.
Nils Olof Söderström, yfirlögreglustjóri, Finnlandi, stórriddarakross með stjörnu.
Nils Cleve, fil. dr., frv. þjóðminjavörður, Finnlandi, stórriddarakross með stjörnu.
Marja Aarnio-Wihuri, frú, Finnlandi, stórriddarakross.
Knut Aas, chef, rörliga polisen, Finnlandi, stórriddarakross.
Henrik Antell, sendiráðunautur, Finnlandi, stórriddarakross.
Bengt Broms, forstjóri, Finnlandi, stórriddarakross.
Matti Cawén, skrifstofustjóri, Finnlandi, stórriddarakross.
Heikki v. Hertzen, framkvæmdastjóri, Finnlandi, stórriddarakross.
Teemu Hiltunen, borgarstjóri, Finnlandi, stórriddarakross.
Kyösti Jousimaa, skrifstofustjóri, Finnlandi, stórriddarakross.
Antti Kolehmainen, framkvæmdastjóri, Finnlandi, stórriddarakross.
Keijo Korhonen, skrifstofustjóri, Finnlandi, stórriddarakross.
Arvo Kuikka, hljómsveitarstjóri, Finnlandi, stórriddarakross.
Helge Kukkamäki, lögreglustjóri, Finnlandi, stórriddarakross.
Alvar Kurtén, kontraktprost, Finnlandi, stórriddarakross.
Pentti Laasonen, rektor, Finnlandi, stórriddarakross.
Tero Lehtovaara, sektionschef, Finnlandi, stórriddarakross.
Väinö J. Leino, borgarstjóri, Finnlandi, stórriddarakross.
Wiljo Lindbohm, prófastur, Finnlandi, stórriddarakross.
Erkki Linko, bankastjóri, Finnlandi, stórriddarakross.
Viljo Lehkonen, aðstoðarlögreglustjóri, Finnlandi, stórriddarakross.
Veijo Lehkonen, aðstoðarlögreglustjóri, Finnlandi, stórriddarakross.
Eero Saraste, instruktionsofficerare, Finnlandi, stórriddarakross.
Sami Sihvo, major, Finnlandi, stórriddarakross.
Harri Sormanen, skrifstofustjóri, Finnlandi, stórriddarakross.
Rainer Söderholm, äldre regeringssekreterare, Finnlandi, stórriddarakross.
Matti Vanne, aðstoðarlögreglustjóri, Finnlandi, stórriddarakross.
Oiva Vetri, lögreglustjóri, Finnlandi, stórriddarakross.
Hilkka Vilpulla, fil. dr., Finnlandi, stórriddarakross.
Reino Vuorinen, major, Finnlandi, stórriddarakross.
Kurt Juuranto, aðalræðismaður, Finnlandi, stórriddarakross.
Aulis Antero Ahvio, poliskommissarie, Finnlandi, riddarakross.
Matti Ajaste, instruktionsofficerare, Finnlandi, riddarakross.
Timo Arjas, attaché, Finnlandi, riddarakross.
Maja Hahl, magister, Finnlandi, riddarakross.
Pauli Erolahti, överkomissarie, Finnlandi, riddarakross.
Aito Haapanen, inspektör, Finnlandi, riddarakross.

Heikki Hannikainen, attaché, Finnlandi, riddarakross.
Teuvo Hirvonen, överlöjtnant, Finnlandi, riddarakross.
Toivo Huttonen, poliskommissarie, Finnlandi, riddarakross.
Mauri Jäntti, poliskommissarie, Finnlandi, riddarakross.
Erkki Ketola, vicehäradshövding, Finnlandi, riddarakross.
Arto Mansala, sendiráðsritari, Finnlandi, riddarakross.
Pentti Mehtonen, poliskommissarie, Finnlandi, riddarakross.
Eero Meurman, kapteinn, Finnlandi, riddarakross.
Aulis Mikkonen, poliskommissarie, Finnlandi, riddarakross.
Seppo Mäkelä, yngre regeringssekreterare, Finnlandi, riddarakross.
Matti Mörsky, fältväbel, Finnlandi, riddarakross.
Alpo Neuvonen, inspektör, Finnlandi, riddarakross.
Jaakko Nuorala, kapteinn, Finnlandi, riddarakross.
Gunvor Oljemark, frú, Finnlandi, riddarakross
Seppo Ovaska, direktör, Finnlandi, riddarakross.
Sven-Olof Hassel, poliskommissarie, Finnlandi, riddarakross.
Johan Rinne, poliskommissarie, Finnlandi, riddarakross.
Reijo Ripatti, inspektör, Finnlandi, riddarakross.
Juha Rossi, fältväbel, Finnlandi, riddarakross.
Kai Saanila, lektor, Finnlandi, riddarakross.
Seppo Saharinen, kapteinn, Finnlandi, riddarakross.
Eero Salovaara, attaché, Finnlandi, riddarakross.
Tapio Skog, kapteinn, Finnlandi, riddarakross.
Juhani Uusmaa, kapteinn, Finnlandi, riddarakross.
Liisa Wagello, frú, Finnlandi, riddarakross.
Pirkko Vallila, frú, Finnlandi, riddarakross.
Veijo Valonen, poliskommissarie, Finnlandi, riddarakross.
Lyly Vehanen, stadssektreterare, Finnlandi, riddarakross.
Kaija Vesamaa, byråsekreterare, Finnlandi, riddarakross.
Matti Vikman, flugvallarstjóri, Finnlandi, riddarakross.
Lasse Wächter, kapteinn, Finnlandi, riddarakross.
Toini Havu, fil. mag., Finnlandi, riddarakross.
Markus Berg, greifi, Finnlandi, riddarakross.
William W. Nordlund, vararæðismaður, Mariehamn, riddarakross.
Harry V. Österberg, ræðismaður, Turku, riddarakross.
Olov Isaksson, fil. dr., safnstjóri, Stokkhólmi, riddarakross.
Risto Koskinen, safnstjóri, Lahti, riddarakross.
Charles Murto, attaché, Finnlandi, riddarakross.
Teuvo Ruohonen, lögreglufulltrúi, Finnlandi, riddarakross.
Paavo T. Paunu, kapteinn, Finnlandi, riddarakross.
Heikki O. Lauri, överlöjtnant, Finnlandi, riddarakross.

22. marz:

Gerhard Weber, dr., þýzkur sendiráðunautur, stórriddarakross.
Oscar Larsen, ræðismaður, Ålesund, stórriddarakross.
Jens Dragöy, vararæðismaður, Tromsö, stórriddarakross.
B. Eric Kuniholm, fv. aðalræðismaður Bandaríkjanna á Íslandi, stórriddarakross.
Rune Solberg, aðalræðismaður, Lagos, stórriddarakross.
George Waddilove, vararæðismaður, Lagos, riddarakross.
Konstantin Reichardt, prófessor, New York, riddarakross.
Gösta Holm, prófessor, Lundi, riddarakross.

Robert A. Carl, kapteinn, Washington D. C., riddarakross.
Nihat Hamamcioglu, aðalræðismaður, Istanbul, riddarakross.

15. **júní:**
Luther I. Replogle, sendiherra Bandaríkjanna á íslandi, stórkross.
George M. Sutton, prófessor, Bandaríkjunum, riddarakross.

8. **júlí:**
Joseph Senders, ræðismaður, Antwerpen, stórriddarakross.
Carl Hildebrand Lindroth, prófessor, Lundi, riddarakross.

1. **ágúst:**
Werner Blunck, Dr., ræðismaður, Hannover, riddarakross.
Otto Löffler, Dr., ræðismaður, Köln, riddarakross.
Carl-Wilhelm Riise, yfirverkfræðingur, Noregi, riddarakross.
Rudolf Walther, þýzkur sendiráðsritari, riddarakross.
Oiva Saloila, póst- og símamálastjóri Finnlands, stórriddarakross með stjörnu.
Knut Björge, ræðismaður, Sarpsborg, riddarakross.

3. **október:**
Johannes Valdemar Thygesen, aðalbankastjóri, Kaupmannahöfn, stórriddarakross.
Gunnar Pedersen, póst- og símamálastjóri, Kaupmannahöfn, stórriddarakross með stjörnu.
Henning Andersen, prófessor, dr. med., yfirlæknir, Kaupmannahöfn, riddarakross.
Carlos F. Silva Guzmán, fv. sendiherra Argentínu á Íslandi, stórkross.

15. **september:**
Renshaw-Jones, R., aðalræðismaður, Melbourne, riddarakross.

12. **október:**
Rudolf Serkin, pianóleikari, Bandaríkjunum, riddarakross.

16. **október:**
Egill Snorrason, dr. med., yfirlæknir, Kaupmannahöfn, riddarakross.
Konrad Skarbrevik, aðalræðismaður, Kúbu, stórriddarakross.

15. **nóvember:**
Arne G. Prytz, aðalræðismaður, Malmö, stórriddarakross.
Sven Johansson, rektor, Lundi, stórriddarakross.

Nr. 367.

EINKALEYFI

Hinn 18. janúar 1972 var Farbwerke Hoechst Aktiengesellschaft vormals Meister Lucius & Brüning, Brüningstrasse 45, Frankfurt/Main, Þýzkalandi, veitt einkaleyfi nr. 791 á aðferð til framleiðslu á benzensulfonylurinefnum eða söltum úr þeim.

S. d. var Applied Aluminum Research Corporation, Louisiana, Bandaríkjunum, veitt einkaleyfi nr. 792 á aðferð til framleiðslu á áli.

Hinn 21. jan. 1972 var Astra Nutrition AB., Mölndal, Svíþjóð, veitt einkaleyfi nr. 793 á aðferð til að rækta lífræn efni, sec innihalda fitu.

S. d. var John Peter Rubert, Ranbrandt Buildings Stellenbosch, Cape Province, Republic-South Africa, veitt einkaleyfi nr. 794 á vindlingum, gerð og aðferð til að búa þá til.

S. d. var Schweizerische Aluminium AG., Chippis, Sviss, veitt einkaleyfi nr. 795 á aðferð og tæki til að reka ofn fyrir bræðsluvinnslu áls.

S. d. var Nordischer Maschinenbau Rud. Baader Geninerstrasse 249, Lübeck, Þýzkalandi, veitt einkaleyfi nr. 796 á aðferð og tæki til þykktarflokkunar á fiski, krabba eða skeldýrum.

Hinn 24. janúar 1972 var Merck & Co. Inc., 126 Lincoln Avenue, Rahway, New Jersey, Bandaríkjunum, veitt einkaleyfi nr. 797 á aðferð við framleiðslu mótefnis.

Hinn 10. febrúar 1972 var A/S Sarek, Möllendalsbakken 11, Bergen Noregi, veitt einkaleyfi nr. 798 á fyrirkomulagi við gúmbeitu.

S. d. var Medicer Müvek, 48 e-f Väci-ut, Budapest XIII, Ungverjalandi, veitt einkaleyfi nr. 799 á tæki til að gefa til kynna vínanda í útönduðu lofti.

Hinn 15. marz 1972 var Halstein Halstensen Torvet 2, 6400 Molde, og Harald Hove, 6490 Eida på Nordmöre, Noregi, veitt einkaleyfi nr. 800 á aðferð til að varðveita og geyma sjávardýr, einkum fisk í skipum, í fiskvinnslustöðvum á landi og slíkum stöðum og umbúðir gerðar í því skyni.

S. d. var General Plastics Company Limited, Cookshire, Quebec, Kanada, veitt einkaleyfi nr. 801 á fiskumbúðakerfi.

S. d. var Libbey-Owens-Ford Company, 811 Madison Avenue, City of Toledo, Lucas, Ohio, Bandaríkjunum, veitt einkaleyfi nr. 802 á rafhituðum margföldum samtengdum glerþynnum.

Hinn 16. marz 1972 var Thorbjörn Christiansen, Nyksund, Vesterålen, Noregi, veitt einkaleyfi nr. 803 á sjálfvirku tæki til fiskveiða.

Hinn 17. marz 1972 var Sildolje- og Sildmelindustriens Forskningsinstitutt. Tjæreviken, Noregi, veitt einkaleyfi nr. 804 á aðferð til að framleiða mjöl og olíu úr fituríkum fiskhráefnum.

Hinn 4. apríl 1972 var Anfi A/S, Youngsgatan 9, Oslo 1., Noregi, veitt einkaleyfi nr. 805 á aðferð til að framleiða plötur, byggingahluta, súlur o. s. frv.

S. d. var Applied Aluminum Research Corporation, 508 South Keinner Blvd. Westwego, Louisiana, Bandaríkin, veitt einkaleyfi nr. 806 á aðferð fyrir samfellda vinnslu á áli.

Hinn 10. apríl 1972 var Merck & Co. Inc., 126 East Lincoln Avenue, Rahway, New Jersey, Bandaríkin, veitt einkaleyfi nr. 807 á efnafræðilegum aðferðum og framleiðslu.

S. d. var Farbwerke Hoechst Aktiengesellschaft, vormals Meister Lucius & Brüning, Brüningstrasse 45, Frankfurt/Main, Þýzkalandi, veitt einkaleyfi nr. 808 á aðferð til framleiðslu á benzensulfonylsemicarbazider.

Hinn 2. maí 1972 var Farbwerke Hoechst Aktiengesellschaft vormals Meister Lucius & Brüning, Brüningstrasse 45, Frankfurt/Main, Þýzkalandi, veitt einkaleyfi nr. 809 á aðferð til að framleiða benzensulfonylþvagefni.

S. d. var Farbwerke Hoechst Aktiengesellschaft vormals Meister Lucius & Brüning, Brüningstrasse 45, Frankfurt/Main, Þýzkalandi, veitt einkaleyfi nr. 810 á aðferð til að framleiða phenylsulfonylþvagefni.

Hinn 5. maí 1972 var Badische Anilin-Soda-Fabrik Ag., Ludwigshafen, Þýzkalandi, veitt einkaleyfi nr. 811 á aðferð til að framleiða einangrunarefni.

Hinn 15. maí 1972 var Institüt für Schiffbautechnik, Wolgast, Austur-Þýzkalandi veitt einkaleyfi nr. 812 á dæluútbúnaði til þess að dæla fiski gegnum flutningakerfi.

Hinn 11. ágúst 1972 var Medil S. p. A., Carini, Ítalíu veitt einkaleyfi nr. 813 á aðferð til að framleiða gervisteina.

S. d. var AB Gustavsbergs Fabriker, Gustavsberg Svíþjóð veitt einkaleyfi nr. 814 á frárennslisvatns-leiðslukerfi.

S. d. var AB. LEO. Hälsingborg, Svíþjóð veitt einkaleyfi nr. 815 á heterocykliskar aminoketoner, — aðferð til framleiðslu.

S. d. var Norilsky Gornometallurgichesky Kombinat imeni R. P. Zavenyagina, Norilsk, Sovétríkjunum, veitt einkaleyfi nr. 816 á útbúnaði til að verja vatnsleiðslur gegn frosti.

Hinn 19. sept. 1972 var dr. Hans J. Stauber, Vitikonerstrasse 65, Zürich, Sviss veitt einkaleyif nr. 817 á aðferð til flutnings og geymslu á miklu vatnsmagni og flutningsútbúnaði til framkvæmdar aðferðinni.

Hinn 28. september 1972 var Merck & Co. Inc., Rahway, New Jersey, Bandaríkjunum veitt einkaleyfi nr. 818 á aðferð við að búa til efnablöndur til lækninga.

Hinn 17. nóvember 1972 var Ingólfi Theódórssyni, Heiðarvegi 36, Vestmannaeyjum, veitt einkaleyfi nr. 819 á botnnót.

Hinn 20. nóvember 1972 var AMF Incorporated, 261 Madison Avenue, New York, N. Y., Bandaríkjunum, veitt einkaleyfi nr. 820 á neðansjávar hljómburðar fjarmælakerfi.

Hinn 29. desember 1972 var Mississippi Chemical Corporation, Higway 49 East, Yazoo City, Miss., Bandaríkjunum veitt einkaleyfi nr. 821 á aðferð til að framleiða stöðuga (stabilized) ammoniumnitrat-kalciumkarbonat áburðarefnablöndu.

Hinn 29. desember 1972 var Farbwerke Hoechst Aktiengsellschaft vormals Meister Lucius & Brüning, Brüningstrasse 45, Frankfurt/Main, Þýzkalandi, veitt einkaleyfi nr. 822 á aðferð til framleiðslu á benzensulfonylþvagefnum.

Nr. 368.

EMBÆTTI, SÝSLANIR M. M.

1971:

30. nóvember var Ingibjörg R. Magnúsdóttir skipuð deildarstjóri í heilbrigðis- og tryggingamálaráðuneytinu frá 1. nóvember 1971 að telja.

21. desember var Ingibjörg Ingimarsdóttir skipuð ritari við Kennaraháskólann frá 1. september 1971 að telja.

23. desember var dr. Bjarni Einarsson skipaður sérfræðingur við Handritastofnun Íslands frá 1. janúar 1972 að telja.

S. d. voru eftirgreindir menn skipaðir í íþróttanefnd til þriggja ára: Valdimar Örnólfsson, íþróttakennari, formaður, skipaður án tilnefningar, Sveinn Björnsson, kaupmaður, tilnefndur af Íþróttasambandi Íslands, og Daníel Ágústínusson, aðalbókari, tilnefndur af Ungmennafélagi Íslands. Varamenn: Kjartan Bergmann Guðjónsson, skjalavörður, varaformaður, skipaður án tilnefningar, Gunnlaugur J. Briem, fulltrúi, skipaður samkvæmt tilnefningu Íþróttasambands Íslands, og Valdimar Óskarsson, skrifstofustjóri, skipaður samkvæmt tilnefningu Ungmennafélags Íslands.

24. desember var Helgi Gíslason skipaður fulltrúi í utanríkisráðuneytinu frá 1. janúar 1972 að telja.

28. desember var Björn Hermannsson, deildarstjóri, skipaður til að vera skrifstofustjóri í fjármálaráðuneytinu frá 1. janúar 1972 að telja.

31. desember var Ernst Arthur Schmidt veitt lausn frá störfum sem ræðismanni Íslands í Rotterdam.

S. d. var Hálfdáni Bjarnasyni veitt lausn frá störfum sem aðalræðismanni Íslands í Genova frá 1. janúar 1972 að telja.

S. d. andaðist fiskiráðunautur Íslands í Bretlandi, F. Huntley Woodcock.

S. d. var gefið út leyfisbréf handa Bjarna Hannessyni, lækni, til þess að mega starfa sem sérfræðingur í taugaskurðlækningum.

S. d. var Brandi Brynjólfssyni, héraðsdómslögmanni, veitt leyfi til málflutnings við Hæstarétt.

S. d. var Þórhalli B. Ólafssyni, lækni, veitt embætti héraðslæknis í Hveragerðishéraði frá og með 1. janúar 1972 að telja.

1972:

1. janúar var Cor Meyerink skipaður ræðismaður Íslands í Rotterdam.

S. d. var Jean Marie Bertrand de Gaudemar skipaður ræðismaður Íslands í Marseille.

S. d. var Eric Jokumsen skipaður vararæðismaður Íslands í Marseille.

20. janúar var Henry Mapplebeck skipaður ræðismaður Íslands í Hull.

28. janúar var Harry Ingolf Hansen skipaður vararæðismaður fyrir Ísland í Svendborg.

2. febrúar afhenti Guðmundur Í. Guðmundsson Roland Michener, landstjóra Kanada, trúnaðarbréf sitt sem sendiherra Íslands í Kanada.

7. febrúar var Sven-Erik Byhr skipaður vararæðismaður Íslands í Málmey.

8. febrúar afhenti Niels P. Sigurðsson forseta lýðveldisins Nígeríu embættisskilríki sín sem sendiherra Íslands þar með aðsetri í London.

9. febrúar var Odd Evensen skipaður vararæðismaður Íslands í Hammerfest í Noregi.

14. febrúar var Ólafi Halldórssyni, héraðslækni, veitt lausn frá embætti héraðslæknis í Bolungarvíkurhéraði frá 1. marz 1972 að telja.

17. febrúar var Gizuri Bergsteinssyni, hæstaréttaradómara, veitt lausn frá embætti frá 1. marz að telja.

23. febrúar 1972 var gefið út leyfisbréf handa cand. med. et chir., Valgarði Egilssyni, til þess að mega stunda almennar lækningar hér á landi.

S. d. var hr. Niazi I. Mostafa skipaður aðalræðismaður fyrir Ísland í Kairó.

24. febrúar var Ólafur Jensson, læknir, skipaður forstöðumaður Blóðbankans, frá 1. marz 1972 að telja.

25. febrúar var séra Eiríkur J. Eiríksson, Þingvöllum, skipaður prófstur í Árnesprófastsdæmi frá 1. marz 1972 að telja.

2. marz afhenti Niels P. Sigurðsson ríkisleiðtoga Spánar, Francisco Franco, hershöfðingja, trúnaðarbréf sitt sem sendiherra Íslands á Spáni með aðsetri í London.

6. marz var Guðmundi Karli Jónssyni, cand. juris., veitt leyfi til málflutnings fyrir héraðsdómi.

7. marz var Sigurður Líndal, hæstaréttarritari, skipaður prófessor í lögfræði við Háskóla Íslands frá 15. febrúar 1972 að telja.

S. d. var Walter Seeber skipaður vararæðismaður fyrir Ísland í Milano.

10. marz var gefið út leyfisbréf handa Þór Halldórssyni, lækni, til þess að mega starfa sem sérfræðingur í lyflækningum með nýrnalækningar sem hliðargrein.

Hinn 13. marz var gefið út leyfisbréf handa cand. med. et chir. Þengli Oddssyni til þess að mega stunda almennar lækningar hér á landi.

14. marz var Hákoni Árnasyni, héraðsdómslögmanni, veitt leyfi til málflutnings við Hæstarétt.

S. d. var Sigurði Gizurarsyni, héraðsdómslögmanni, veitt leyfi til málflutnings við Hæstarétt.

23. marz var Gunnar Tideman Jokumsen veitt lausn frá störfum sem ræðismanni Íslands í Marseille frá 31. desember 1971 að telja.

29. marz var Erwin Gasser skipaður vararæðismaður fyrir Ísland í Vínarborg.

S. d. var Erich Eibl skipaður ræðismaður fyrir Ísland í Salzburg.

S. d. var Edward Leonard Sanders skipaður ræðismaður fyrir Ísland í Felixstowe.

S. d. var Luigi Spinelli skipaður vararæðismaður fyrir Ísland í Torino.

6. apríl var gefið út leyfisbréf handa Guðrúnu Ólafsdóttur til þess að mega stunda tannlækningar hér á landi.

S. d. var gefið út leyfisbréf handa Sigurði B. Eymundssyni til þess að mega stunda tannlækningar hér á landi.

S. d. var Gunnar Björn Jónsson, viðskiptafræðingur skipaður fulltrúi hjá Rannsóknaráði ríkisins frá 1. apríl 1972 að telja.

7. apríl var Jón Sveinbjörnsson, fil. cand. og cand. theol., skipaður dósent í grísku í guðfræðideild Háskóla Íslands frá 15. apríl 1972 að telja.

11. apríl afhenti Árni Tryggvason keisara Írans trúnaðarbréf sitt, sem sendiherra Íslands í Íran, með aðsetri í Bonn.

S. d. var Sigurkarli Stefánssyni veitt lausn frá dósentsstöðu í stærðfræði í verkfræði- og raunvísindadeild Háskóla Íslands, fyrir aldurs sakir, frá 1. september 1972 að telja.

S. d. var Gunnari Jónssyni, cand. juris, veitt leyfi til málflutnings fyrir héraðsdómi.

12. apríl var Eggert Briem, lækni, veitt embætti héraðslæknis í Dalvíkurhéraði frá og með 1. maí 1972 að telja.

S. d. var Ármanni Snævarr, prófessor, veitt dómaraembætti við Hæstarétt frá 1. maí 1972 að telja.

18. apríl var George William Waddilove, vararæðismaður Íslands í Lagos, skipaður ræðismaður Íslands í Lagos.

S. d. var Alfred Schubrig skipaður aðalræðismaður fyrir Ísland í Vínarborg.

21. apríl var gefið út leyfisbréf handa cand. med. et chir. Þorvarði Brynjólfssyni til þess að mega stunda almennar lækningar hér á landi.

24. apríl var gefið út leyfisbréf handa Stefáni Jónssyni, lækni, til þess að mega starfa sem sérfræðingur í meinalífeðlisfræði.

S. d. var gefið út leyfisbréf handa Þóroddi Jónassyni, lækni, til þess að mega starfa sem sérfræðingur í heimilislækningum og embættislækningum.

25. apríl var Ólafur Bjarnason, prófessor, skipaður formaður stjórnar Vísindasjóðs yfirstandandi kjörtímabil stjórnarinnar og Páll A. Pálsson, yfirdýralæknir, varaformaður sjóðsstjórnarinnar sama tímabil.

S. d. var gefið út leyfisbréf handa Páli Sigurðssyni, lækni, til þess að mega starfa sem sérfræðingur í embættislækningum.

S. d. var gefið út leyfisbréf handa cand. med. et chir. Vigfúsi Þorsteinssyni til þess að mega stunda almennar lækningar hér á landi.

3. maí var gefin út löggilding handa Peter John Colin Ridgewell, M.A., til þess að vera dómtúlkur og skjalaþýðandi úr og á ensku.

4. maí var Benedikt Guðbjartssyni, cand. juris., veitt leyfi til málflutnings fyrir héraðsdómi.

9. maí var Sigurði Sigurðssyni, landlækni, samkvæmt eigin ósk, veitt lausn frá embætti landlæknis frá 1. október 1972 að telja.

15. maí var Jóni Oddssyni, héraðsdómslögmanni, veitt leyfi til málflutnings við Hæstarétt.

23. maí var gefið út veitingarbréf handa séra Ágústi Sigurðssyni fyrir Mælifellsprestakalli í Skagafjarðarprófastsdæmi.

S. d. var gefið út veitingarbréf handa Einari Jónssyni, cand. theol., fyrir Söðulsholtsprestakalli í Snæfellsness- og Dalaprófastsdæmi.

25. maí var Kjartan Guðnason skipaður deildarstjóri afgreiðsludeildar Tryggingastofnunar ríkisins frá 1. júní 1972 að telja.

29. maí var séra Jóni Thorarensen, sem þjónað hefur Nesprestakalli í Reykjavíkurprófastsdæmi, veitt lausn frá embætti að eigin ósk fyrir aldurs sakir, frá 1. ágúst að telja.

7. júní var Árna Kristjánssyni veitt lausn frá kennaraembætti við Menntaskólann á Akureyri frá 1. september 1972 að telja, samkvæmt eigin ósk.

S. d. var gefið út veitingarbréf handa séra Lárusi Halldórssyni fyrir Breiðholtsprestakalli í Reykjavíkurprófastsdæmi.

15. júní afhenti Niels P. Sigurðsson drottningu Hollands trúnaðarbréf sitt sem sendiherra Íslands í Hollandi með aðsetri í London.

21. júní var Herði Einarssyni, héraðsdómslögmanni, veitt leyfi til málflutnings við Hæstarétt.

S. d. var Ólafi Ragnarssyni, héraðsdómslögmanni, veitt leyfi til málflutnings við Hæstarétt.

S. d. var Þorsteini Geirssyni, héraðsdómslögmanni, veitt leyfi til málflutnings við Hæstarétt.

23. júní var Jóni Á. Jóhannssyni, skattstjóra Vestfjarðaumdæmis á Ísafirði, veitt lausn frá embætti frá og með 1. janúar 1973 að telja, að eigin ósk.

29. júní var Þorsteinn Ingólfsson skipaður fulltrúi í utanríkisráðuneytinu frá 1. júní 1972 að telja.

4. júlí var Björn Helgason, hdl., skipaður hæstaréttarritari frá 5. júlí 1972.

10. júlí var dr. Ármanni Snævarr veitt lausn frá prófessorsembætti í lagadeild Háskóla Íslands frá 1. maí 1972 að telja, þar sem hann hefur verið skipaður hæstaréttardómari frá þeim tíma.

S. d. var dr. Vilhjámur G. Skúlason skipaður prófessor í lyfjaefnafræði og lyfjagerðarfræði í læknadeild Háskóla Íslands frá 1. febrúar 1972 að telja.

11. júní var gefin út löggilding handa Sigrúnu Klöru Hannesdóttur, til þess að vera dómtúlkur og skjalaþýðandi úr og á ensku.

S. d. var gefin út löggilding handa Margréti Þóru Guðlaugsdóttur, til þess að vera dómtúlkur og skjalaþýðandi úr og á ensku.

S. d. var séra Einari Guðnasyni, sóknarpresti í Reykholti og prófasti í Borgarfjarðarprófastsdæmi veitt lausn frá embætti, að eigin ósk, sem prófastur í Borgarfjarðarprófastsdæmi frá 15. sept. að telja og sem sóknarprestur í Reykholtsprestakalli frá 1. nóvember að telja.

17. júlí var Tryggvi Gíslason, lektor, skipaður skólameistari Menntaskólans á Akureyri frá 1. september 1972 að telja.

26. júlí var gefið út leyfisbréf handa cand. med. et chir. Stefáni J. Helgasyni til þess að mega stunda almennar lækningar hér á landi.

27. júlí var Gústafi Þór Tryggvasyni, lögfræðingi, veitt leyfi til málflutnings fyrir héraðsdómi.

S. d. var Hjalta Steinþórssyni, cand. juris., veitt leyfi til málflutnings fyrir héraðsdómi.

31. júlí var Árni Reynisson skipaður framkvæmdastjóri Náttúruverndarráðs frá 1. ágúst að telja.

1. ágúst var gefin út löggilding handa Renötu Erlendsson til þess að vera dómtúlkur og skjalaþýðandi milli þýzku, ensku, rússnesku og spönsku.

S. d. var gefið út leyfisbréf handa Sigurjóni Arnlaugssyni til þess að mega stunda tannlækningar hér á landi.

2. ágúst var Þórir Einarsson skipaður dósent í rekstrarhagfræði í viðskiptadeild Háskóla Íslands frá 1. ágúst 1972 að telja.

S. d. var Birni Bjarnasyni, rektor, veitt lausn frá dósentsstarfi í stærðfræði í verkfræði- og raunvísindadeild Háskóla Íslands frá 1. september 1972 að telja, að eigin ósk.

S. d. var Ólafur Ólafsson, læknir, skipaður til að gegna embætti landlæknis frá 1. október 1972 að telja.

8. ágúst var gefið út leyfisbréf handa Jóni Zimsen til þess að mega kalla sig lyfjafræðing og starfa sem slíkur hér á landi.

9. ágúst var Ívar Guðmundsson skipaður ræðismaður Íslands í New York frá 1. september 1972 að telja.

S. d. var gefið út leyfisbréf handa Sæmundi Holgeirssyni til þess að mega stunda tannlækningar hér á landi.

S. d. var gefið út leyfisbréf handa Jóni Birgi Jónssyni til þess að mega stunda tannlækningar hér á landi.

S. d. var gefið út leyfisbréf handa Páli Ragnarssyni til þess að mega stunda tannlækningar hér á landi.

10. ágúst var Önnu Stephensen, sendiráðsritara í Kaupmannahöfn, veitt lausn frá störfum, að eigin ósk, frá 1. sept. 1972 að telja.

S. d. var gefið út leyfisbréf handa cand. med. et chir. Eddu Björnsdóttur til að mega stunda almennar lækningar hér á landi.

S. d. var Jón Olgeirsson skipaður til þess að vera vararæðismaður Íslands í Grimsby.

S. d. var Þorsteinn Þorsteinsson, lífefnafræðingur, skipaður sérfræðingur við Tilraunastöð Háskólans í meinafræði að Keldum frá 15. ágúst 1972 að telja, og jafnframt veitt lausn frá dósentsstarfi í lífefnafræði í verkfræði- og raunvísindadeild Háskóla Íslands frá sama tíma.

14. ágúst var Freyr Ófeigsson, fulltrúi, skipaður til að vera héraðsdómari við embætti bæjarfógetans á Akureyri og sýslumannsins í Eyjafjarðarsýslu frá 1. ágúst 1972 að telja.

S. d. voru Auður Þorbergsdóttir, fulltrúi, Björn Þ. Guðmundsson, fulltrúi, og Hrafn Bragason, aðalfulltrúi, skipuð til að vera borgardómarar við borgardómaraembættið í Reykjavík frá 1. ágúst 1972 að telja.

S. d. var Jón A. Ólafsson, aðalfulltrúi, skipaður til að vera sakadómari við sakadómaraembættið í Reykjavík frá 1. ágúst 1972 að telja.

S. d. voru Birgir Már Pétursson, fulltrúi, og Steingrímur Gauti Kristjánsson, aðalfulltrúi, skipaðir héraðsdómarar við embætti bæjarfógetans í Hafnarfirði og sýslumannsins í Gullbringu- og Kjósarsýlu frá 1. ágúst 1972 að telja.

S. d. var Ólafur St. Sigurðsson, aðalfulltrúi, skipaður héraðsdómari við embætti bæjarfógetans í Kópavogi frá 1. ágúst 1972 að telja.

16. ágúst var séra Sigurði H. Guðmundssyni, sóknarpresti, sem þjónað hefur Reykhólaprestakalli í Barðastrandarprófastsdæmi, veitt lausn frá embætti að eigin ósk, frá 15. september að telja.

21. ágúst var gefið út leyfisbréf handa Magnúsi Trausta Torfasyni til þess að mega stunda tannlækningar hér á landi.

S. d. var gefið út leyfisbréf handa Katli Högnasyni til þess að mega stunda tannlækningar hér á landi.

S. d. var gefið út leyfisbréf handa Lárusi Arnari Péturssyni til þess að mega stunda tannlækningar hér á landi.

22. ágúst var dr. Baldur Símonarson skipaður sérfræðingur við Tilraunastöð Háskólans í meinafræði að Keldum frá 1. september að telja.

23. ágúst var gefið út leyfisbréf handa Ólafi E. Ólafssyni til þess að mega kalla sig aðstoðarlyfjafræðing og starfa sem slíkur hér á landi.

28. ágúst var Þorkeli Gíslasyni, lögreglustjóra í Bolungarvík, veitt lausn frá embætti frá 1. nóvember 1972 að telja.

1. september voru eftirtaldir kennarar skipaðir við Menntaskólann við Hamrahlíð frá 1. september 1972 að telja: Eygló Eyjólfsdóttir, Ingvar Ámundsson, Heimir

Pálsson, Þorvarður Helgason og Þorsteinn Þorsteinsson. Þá var Jóhann S. Hannesson, M.A., skipaður kennari við sama skóla frá 1. ágúst 1972 að telja.

S. d. voru eftirtaldir kennarar skipaðir við Menntaskólann við Tjörnina frá 1. september að telja: Aðalsteinn Davíðsson, Ólafur Rafn Einarsson og Hannes Ingibergsson, íþróttakennari.

6. september var Þorkell Helgason skipaður dósent í stærðfræði í verkfræði- og raunvísindadeild Háskóla Íslands frá 1. júlí 1972 að telja. Jafnframt hefur honum verið veitt lausn frá stöðu sérfræðings í reiknistofu Raunvísindastofnunar Háskólans frá sama tíma.

8. september var Sigurður Hafstað skipaður sendifulltrúi í utanríkisþjónustu Íslands frá 15. september að telja.

11. september var gefið út leyfisbréf handa Ólafi Ólafssyni, lækni, til þess að mega starfa sem sérfræðingur í embættislækningum.

S. d. var gefið út leyfisbréf handa Halldóri Halldórssyni, lækni, til þess að mega starfa sem sérfræðingur í lyflækningum.

S. d. var gefið út leyfisbréf handa cand. med. et chir. Leifi Dungal til þess að mega stunda almennar lækningar hér á landi.

14. september var dr. Helgi Haraldsson, skipaður kennari við Menntaskólann á Ísafirði frá 1. september 1972 að telja.

S. d. var Hörður Helgason skipaður sendifulltrúi í utanríkisþjónustu Íslands frá 15. september 1972 að telja.

S. d. var Kjartan Ragnars skipaður deildarstjóri í utanríkisþjónustu Íslands frá 1. október 1972 að telja.

S. d. afhenti Haraldur Kröyer Kurt Waldheim, aðalritara Sameinuðu þjóðanna, trúnaðarbréf sitt sem fastafulltrúi Íslands hjá Sameinuðu þjóðunum.

21. september var dr. Lúðvík Ingvarsson skipaður lektor í lagadeild Háskóla Íslands frá 15. september 1972 að telja.

S. d. var Jóni Júlíussyni veitt lausn frá kennaraembætti við Menntaskólann í Reykjavík frá 1. september 1972 að telja, samkvæmt eigin ósk.

26. sept. var Halldór I. Elíasson skipaður dósent í stærðfræði í verkfræði- og raunvísindadeild Háskóla Íslands frá 1. ágúst 1972 að telja.

S. d. var Jónas Ásmundsson skipaður aðalbókari í skrifstofu Háskóla Íslands frá 15. september 1972 að telja.

S. d. var séra Þorgrími V. Sigurðssyni, prófasti, Staðastað, veitt lausn frá embætti sóknarprests í Staðastaðarprestaskalli og prófasts í Snæfellsness- og Dalaprófastsdæmi, að eigin ósk, frá 1. janúar 1973 að telja.

S. d. voru Egill Sigurðsson og Stefán Bergmann skipaðir kennarar við Menntaskólann að Laugarvatni frá 1. september 1972 að telja.

S. d. var gefið út veitingarbréf handa séra Jóhanni Hlíðar til að vera sóknarprestur í Nesprestakalli í Reykjavíkurprófastsdæmi frá 1. október 1972 að telja.

29. september var gefin út löggilding handa Valdimar Pálssyni, til þess að vera dómtúlkur og skjalaþýðandi úr og á dönsku.

2. október 1972 var gefið út leyfisbréf handa Rannveigu Gunnarsdóttur til þess að mega kalla sig aðstoðarlyfjafræðing og starfa sem slíkur hér á landi.

5. október var Ólafi Þorlákssyni veitt lausn frá embætti sakadómara við sakadómaraembættið í Reykjavík.

S. d. var Ólafur W. Stefánsson, deildarstjóri, skipaður skrifstofustjóri í dóms- og kirkjumálaráðuneytinu frá 1. október að telja.

10. október var Ragnheiði Briem, B.A., veitt lausn frá kennaraembætti við Menntaskólann í Reykjavík, samkvæmt eigin ósk, frá 1. september að telja.

11. október var gefið út veitingarbréf handa séra Jóhannesi Pálmasyni fyrir Reykholtsprestakalli í Borgarfjarðarprófastsdæmi.

S. d. var gefin út löggilding handa Magnúsi R. Magnússyni, til þess að vera dómtúlkur úr og á tékknesku.

12. október var gefið út leyfisbréf handa Haraldi Guðjónssyni, lækni, til þess að mega starfa sem sérfræðingur í húð- og kynsjúkdómalækningum.

S. d. var gefið út leyfisbréf handa cand. med. et chir. Þórarni Arnórssyni til þess að mega stunda almennar lækningar hér á landi.

S. d. var gefið út leyfisbréf handa Eiríki Sveinssyni, lækni, til þess að mega starfa sem sérfræðingur í háls-, nef- og eyrnalækningum.

13. október var gefið út leyfisbréf handa Ásu Guðrúnu Guðjónsdóttur, lækni, til þess að mega starfa sem sérfræðingur í almennum skurðlækningum.

18. október var Benedikt Tómassyni, lækni, veitt að eigin ósk lausn frá embætti skólayfirlæknis frá 1. jan. 1973 að telja.

24. október var Jakob Björnsson, rafmagnsverkfræðingur, skipaður prófessor í raforkuverkfræði í verkfræði- og raunvísindadeild Háskóla Íslands frá 1. sept. 1972 að telja.

1. nóvember var Gísli G. Ísleifsson, hrl., skipaður lögreglustjóri í Bolungarvík frá sama degi að telja.

6. nóvember var Stefán Sörensson skipaður háskólaritari frá 1. nóvember 1972 að telja.

9. nóvember var gefið út leyfisbréf handa Jóni Hilmari Alfreðssyni, lækni, til þess að mega starfa sem sérfræðingur í kvenlækningum.

S. d. var gefið út leyfisbréf handa cand. med. et chir. Jóhanni Ragnarssyni til þess að mega stunda almennar lækningar hér á landi.

S. d. var gefið út leyfisbréf handa cand. med. et chir. Einari Val Bjarnasyni til þess að mega stunda almennar lækningar hér á landi.

S. d. var gefið út leyfisbréf handa Sigurgeir Kjartanssyni, lækni, til þess að mega starfa sem sérfræðingur í almennum skurðlækningum.

15. nóvember var Francois Jabre skipaður aðalræðismaður Íslands í Beirut.

S. d. var Carlo Alberto Rizzi skipaður aðalræðismaður Íslands í Genova.

S. d. var Marios G. Pipinelis veitt lausn frá störfum sem ræðismanni Íslands í Aþenu frá 1. janúar 1973 að telja.

S. d. var Constantin J. Lyberopoulos skipaður aðalræðismaður Íslands í Aþenu.

17. nóvember var dr. Alan Boucher skipaður prófessor í ensku í heimspekideild Háskóla Íslands frá 1. nóvember 1972 að telja.

21. nóvember var gefið út leyfisbréf handa Reyni Eyjólfssyni, lic. pharm. til þess að mega kalla sig lyfjafræðing og starfa sem slíkur hér á landi.

22. nóvember var séra Magnúsi Guðjónssyni, sóknarpresti á Eyrarbakka, veitt að eigin ósk, lausn frá embætti sem prestur í Eyrarbakkaprestakalli frá 1. febrúar 1973 að telja.

S. d. var Hörður Sigurgestsson, sérfræðingur, skipaður deildarstjóri í fjárlaga- og hagsýslustofnun frá 1. des. 1972 að telja.

29. nóvember var gefið út leyfisbréf handa Þórarni Jónssyni til þess að mega stunda tannlækningar hér á landi.

1. desember var Þorsteinn Ólafsson, viðskiptafræðingur skipaður deildarstjóri í fjármálaráðuneytinu frá 1. janúar 1973 að telja.

3. desember var Ásgeiri Þ. Ólafssyni veitt lausn frá embætti héraðsdýralæknis í Mýrasýslumdæmi frá 1. janúar 1973 að telja, fyrir aldurs sakir.

8. desember var gefið út leyfisbréf handa Helgu Vilhjálmsdóttur til þess að mega kalla sig lyfjafræðing og starfa sem slíkur hér á landi.

11. desember var gefið út veitingarbréf handa séra Hauki Ágústssyni fyrir Hofsprestakalli í Múlaprófastsdæmi.

S. d. var Sverrir Markússon, héraðsdýralæknir á Blönduósi, skipaður héraðsdýralæknir í Mýrasýsluumdæmi frá 1. marz 1973 að telja.

SENDIHERRAR OG RÆÐISMENN

Sendiherrar.

1. febrúar afhenti hr. Roy Hermann Hunziker forseta Íslands trúnaðarbréf sitt sem sendiherra Sviss á Íslandi með aðsetri í Osló. Um leið lét hr. Guido Keel af störfum sem sendiherra Sviss á Íslandi.

15. marz afhenti hr. Etienne Harford forseta Íslands trúnaðarbréf sitt sem sendiherra Belgíu á Íslandi með aðsetri í Osló. Um leið lét hr. Léon A. Van den Berghe af störfum sem sendiherra Belgíu á Íslandi.

6. apríl afhenti hr. Rogelio Rafael Tristany forseta Íslands trúnaðarbréf sitt sem sendiherra Argentínu á Íslandi með aðsetri í Osló. Um leið lét hr. Carlos Federico Silva Guzmán af störfum sem sendiherra Argentínu á Íslandi.

18. apríl afhenti hr. Hee Bahng forseta Íslands trúnaðarbréf sitt sem sendiherra Lýðveldisins Kóreu á Íslandi með aðsetri í Stokkhólmi.

26. júní afhenti hr. Cahit Hayta forseta Íslands trúnaðarbréf sitt sem sendiherra Tyrklands á Íslandi með aðsetri í Osló. Um leið lét hr. Cihat Rüstü Veyselli af störfum sem sendiherra Tyrklands á Íslandi.

28. júní afhenti hr. André Philippe forseta Íslands trúnaðarbréf sitt sem sendiherra Luxemborgar á Íslandi með aðsetri í London. Um leið lét hr. A. J. Claessen af störfum sem sendiherra Luxemborgar á Íslandi.

3. ágúst afhenti hr. S. N. Chopra forseta Íslands trúnaðarbréf sitt sem fyrsti sendiherra Indlands á Íslandi með aðsetri í Osló.

24. ágúst afhenti hr. Boris Popov forseta Íslands trúnaðarbréf sitt sem sendiherra Búlgaríu á Íslandi með aðsetri í Osló. Um leið lét hr. Laliou Gantchev af störfum sem sendiherra Búlgaríu á Íslandi.

29. ágúst var dr. Alois Reitbauer veitt viðurkenning sem sendiherra Austurríkis á Íslandi með aðsetri í Kaupmannahöfn.

8. september afhenti hr. Chen Tung forseta Íslands trúnaðarbréf sitt sem fyrsti sendiherra Alþýðulýðveldisins Kína á Íslandi með aðsetri í Reykjavík.

13. september afhenti hr. Kenneth Douglas McIlwraith forseta Íslands trúnaðarbréf sitt sem sendiherra Kanada á Íslandi með aðsetri í Osló. Um leið lét hr. George Kinnear Grande af störfum sem sendiherra Kanada á Íslandi.

S. d. afhenti hr. Oscar E. Alcalde forseta Íslands trúnaðarbréf sitt sem sendiherra Kúbu á Íslandi með aðsetri í Stokkhólmi. Um leið lét hr. Raúl Primelles Xenes af störfum sem sendiherra Kúbu á Íslandi.

22. september afhenti hr. Olof Ragnar Kaijser forseta Íslands trúnaðarbréf sitt sem sendiherra Svíþjóðar á Íslandi með aðsetri í Reykjavík. Um leið lét hr. Gunnar Granberg af störfum sem sendiherra Svíþjóðar á Íslandi.

27. september veitti forseti Íslands hr. Nicolaos Broumas, hershöfðingja, viðurkenningu til þess að vera sendiherra Grikklands á Íslandi með aðsetri í London.

11. október afhenti hr. Frederick Irving forseta Íslands trúnaðarbréf sitt sem sendiherra Bandaríkja Ameríku á Íslandi með aðsetri í Reykjavík. Um leið lét hr. Luther I. Replogle af störfum sem sendiherra Bandaríkja Ameríku á Íslandi.

18. október veitti forseti Íslands hr. Reino Honkaranta viðurkenningu til þess að vera sendiherra Finnlands á Íslandi með aðsetri í Osló.

S. d. afhenti hr. Moshe Leshem forseta Íslands trúnaðarbréf sitt sem sendiherra Ísraels á Íslandi með aðsetri í Kaupmannahöfn. Um leið lét hr. Avigdor Dagan af störfum sem sendiherra Ísraels á Íslandi.

21. nóvember veitti forseti Íslands hr. Olav Lydvo viðurkenningu til þess að vera sendiherra Noregs á Íslandi með aðsetri í Reykjavík.

22. nóvember veitti forseti Íslands hr. Dermot Patrick Waldron viðurkenningu til þess að vera sendiherra Írlands á Íslandi með aðsetri í Kaupmannahöfn.

Ræðismenn.

1971:

Egill Stefánsson, sem verið hefur vararæðismaður fyrir Danmörku á Siglufirði hefur látið af því starfi frá 22. nóvember að telja.

1972:

18. janúar var dr. Þórði Þorbjarnarsyni veitt bráðabirgðaviðurkenning sem aðalræðismanni Perú í Reykjavík.

15. febrúar lét Birgir Finnsson af störfum sem vararæðismaður Svíþjóðar á Ísafirði.

3. marz lét Jakob Frímannsson af störfum sem vararæðismaður Svíþjóðar á Akureyri.

6. marz var Gunnlaugi P. Kristinssyni veitt bráðabirgðaviðurkenning sem vararæðismanni Svíþjóðar á Akureyri.

7. apríl var dr. Þórði Þorbjarnarsyni veitt viðurkenning sem aðalræðismanni Perú í Reykjavík.

5. maí var Axel Kristjánssyni veitt viðurkenning sem ræðismanni Suður-Afríku í Reykjavík.

24. ágúst var Joseph Dorilas Richard Roy veitt viðurkenning sem ræðismanni Kanada á Íslandi.

31. ágúst lét Guðlaugur Jónsson af störfum sem vararæðismaður Svíþjóðar á Seyðisfirði.

15. nóvember var Pétri Péturssyni, forstjóra, veitt viðurkenning sem aðalræðismanni fyrir Stórhertogadæmið Luxembourg með aðsetri í Reykjavík.

Nr. 370.

SKRÁ

um ný hlutafélög samkvæmt Lögbirtingablaði 1972.

	Tbl. nr.
ACO h/f, Reykjavík	41
Aldan h/f, Sandgerði, Miðneshreppi, Gullbringusýslu	5
Álfhólfsvegur 5 h/f, Kópavogi	2
Álftaver h/f, Súðavík, Ísafjarðarsýslu	8
Ál og stál h/f, Reykjavík	2
Ál — stál h/f, Akureyri	5
Alternator h/f, Keflavík	7
Alþýðublaðsútgáfan h/f, Reykjavík	52
A. P. Bendtsen h/f, Reykjavík	49
Arnar h/f, Ólafsfirði	41
Árni Siemsen h/f, Reykjavík	71, 73
Ásbrú h/f, Reykjavík	7
Ásmundarbakarí h/f, Hafnarfirði	7
Bakkaskip h/f, Eyrarbakka, Árnessýslu	72
Bátaiðjan h/f, Patreksfirði, Barðastrandarsýslu	7
Bifreiðastöð Íslands h/f, Reykjavík	79
Bifreiðaverkstæðið Kambur h/f, Dalvík, Eyjafjarðarsýslu	13

	Tbl. nr.
Bifreiðaverkstæðið Ventill h/f, Reykjavík	73
Bílaborg h/f, Reykjavík	6
Bílaleigan Ferðir h/f, Akureyri	51
Bílaverkstæði Sigurðar Helgasonar h/f, Reykjavík	21
Bjarg h/f, Patreksfirði, Barðastrandarsýslu	37
Bláskógar h/f, Reykjavík	35
Blikksmiðja Hafnarfjarðar h/f, Hafnarfirði	10
Blikksmiðjan Grettir h/f, Reykjavík	15
Boði h/f, Bíldudal, Suðurfjarðahreppi, Barðastrandarsýslu	18
Bókhaldsþjónustan Berg h/f, Egilsstöðum, Suður-Múlasýslu	69
Borgarlagnir h/f, Reykjavík	35
Brauð og sælgæti h/f, Hafnarfirði	12
Breiðfirðingur h/f, Geiradalshreppi, Austur-Barðastrandarsýslu	63
Búð h/f, Skarðsströnd, Dalasýslu	42
Butyliðjan h/f, Reykjavík	21
Byggingarfélagið Búr h/f, Reykjavík	41
Bær h/f, Kópavogi	22
Centrum h/f, Akureyri	67
Dalshraun 5 h/f, Hafnarfirði	50
E. Árnason og Co. h/f, Akureyri	13
Efnissalan h/f, Reykjavík	15
Eikir h/f, Reykjavík	41
Einingahús — Sigurlinni Péturssyni h/f, Garðahreppi, Gullbr.	15
Elgur h/f, Reykjavík	70
Ellert Skúlason h/f, Njarðvíkurhreppi, Gullbringusýslu	22
Embla h/f, Reykjavík	63
Emilíus Möller h/f, Reykjavík	70
Engey h/f, Reykjavík	62
Eskifell h/f, Reykjavík	6
Fákur h/f, Tálknafjarðarhreppi, Vestur-Barðastrandarsýslu	37
Fatakaup h/f, Reykjavík	2
Faxavík h/f, Reykjavík	2
Faxi h/f, Garðahreppi, Gullbringusýslu	20
Félag Vatnsvirkja h/f, Hafnahreppi, Gullbringusýslu	10, 20
Ferðamiðstöðin h/f, Reykjavík	60
Ferðaþjónustan h/f, Sauðárkróki	5
Fíberhúðun h/f, Reykjavík	20
Fjalar h/f, Hafnarfirði	5
Fjárfestingarfélag Íslands h/f, Reykjavík	2
Flugfélag Austurlands h/f, Egilsstaðahreppi, Suður-Múlasýslu	46
Flugfélagið Suðurflug h/f, Keflavík	46
Fóðurstöðin h/f, Mosfellshreppi, Gullbringu- og Kjósarsýslu	2
Fossfell h/f, Hafnarfirði	18
Fragtskip h/f, Reykjavík	6
Frímann Gunnlaugsson h/f, Akureyri	13
Frímerkjamiðstöðin h/f, Reykjavík	32
Frost h/f, Reykjavík	62

	Tbl. nr.
Gafl h/f, Reykjavík	32
Garðakjör h/f, Garðahreppi, Gullbringusýslu	67
Garðar h/f, Hafnarfirði	5
Garðhús h/f, Grindavík, Gullbringusýslu	79
Gestur h/f, Patreksfirði, Barðastrandarsýslu	63
Gísli Halldórsson h/f, Reykjavík	12
Gleraugnahúsið h/f, Reykjavík	20
Glerborg h/f, Hafnarfirði	50
Glóð h/f, Reykjavík	78
Gluggatjöld h/f, Reykjavík	53
Gresika h/f, Reykjavík	70
G. T. búðin h/f, Reykjavík	46
Gullvík h/f, Grindavík, Gullbringusýslu	10
Gylfaútgerðin h/f, Patreksfirði, Barðastrandarsýslu	8
Gyllir h/f, Seyðisfirði	76
Hafalda h/f, Reykjavík	73
Hafsteinn h/f, Garði, Gerðahreppi, Gullbringusýslu	11
Hafsteinn h/f, Reykjavík	35
Hafsteinn Júlíusson h/f, Kópavogi	72
Hannyrðaverzlunin Hrund h/f, Akureyri	77
H. A. Tulinius„ heildverzlun h/f	76
Hleragerðin h/f, Reykjavík	77
Hljómtæki h/f, Reykjavík	53
Hólmi h/f, Eskifirði, Suður-Múlasýslu	6
Hólmur h/f, Stykkishólmi, Snæfellsnesssýslu	71
Hrefna h/f, Keflavík	22
Húmus h/f, Reykjavík	59
Húsagerðin h/f, Keflavík	10
Húseiningar h/f, Siglufirði	56
Húsgagnavinnustofa Þorsteins Sigurðssonar h/f, Reykjavík	6
Hvalbakur h/f, Stöðvarfirði, Suður-Múlasýslu	46
Höfn h/f, Reykjavík	60
Hönnun h/f, Reykjavík	29
Íbúðaval h/f, Garðahreppi, Gullbringusýslu	15
Ingimar H. Guðmundsson h/f, Reykjavík	12
Ingimar Haraldsson h/f, Reykjavík	73
Iscargo h/f, Reykjavík	70
Íshaf h/f, Húsavík	29
Íslenzka umboðssalan h/f, Reykjavík	6
Íslenzka útflutningsmiðstöðin h/f, Reykjavík	57
Ísvélar h/f, Reykjavík	59
Járnsíða h/f, Reykjavík	6
Jóhann Ágústsson — heildverzlun h/f, Reykjavík	15
Jón Erlingsson h/f, Sandgerði, Miðneshreppi, Gullbringusýslu	7
Jón Hannesson h/f, Reykjavík	6
Jón Loftsson h/f, Hafnarfirði	7
Jón og Hjálmar h/f, Grindavík, Gullbringusýslu	5
Jón og Þorvaldur h/f, Hafnarfirði	7

	Tbl. nr.
Jopco h/f, Reykjavík	41
Judokan h/f, Reykjavík	59
Kambur h/f, Árneshreppi, Strandasýslu	50
K. B. Sigurðsson h/f, Reykjavík	46
Kjörsmíði h/f, Kópavogi	72
Kokk-húsið h/f, Reykjavík	60
Kristjánssynir h/f, Hafnarfirði	10
K. Þorsteinsson & Co, Reykjavík	6
Köfunarstöðin h/f, Reykjavík	60
Lakkrísgerðin Kólus h/f, Reykjavík	53
Laxá h/f, Skefilsstaðahreppi, Skagafjarðarsýslu	10
Listmunagerð Á. E. h/f, Kópavogi	7
Listmunagerð S. G. h/f, Gullbringusýslu	10
Litliskógur h/f, Reykjavík	22
Ljósbrot h/f, Reykjavík	12
Ljósrit h/f, Reykjavík	2
Læjarbarinn h/f, Reykjavík	35
Magnús Gamalíelsson h/f, Ólafsfirði	72
Magnús Jónsson h/f, Akureyri	5
Málningarþjónustan h/f, Akranesi	3
Mánafoss h/f, Reykjavík	35
Merkúr h/f, Stykkishólmi, Snæfellsnessýslu	21
Miðás h/f, Dalvík, Eyjafjarðarsýslu	33
Mynd og saga h/f, Kópavogi	10
Njörvi h/f, Garðahreppi, Gullbringusýslu	50
Norðlenzk trygging h/f, Akureyri	13
Norðurey h/f, Kópavogi	53
Norðurvík h/f, Húsavík	38
Ný-Grill h/f, Reykjavík	62
Ofnasmiðja Suðurnesja h/f, Keflavík	32
Ólafur og Sigurður h/f, Keflavík	67
Óskarsver h/f, Raufarhöfn, Þingeyjarsýslu	38
Píputækni h/f, Keflavík	77
Plastgerðin Polyester h/f, Hafnarfirði	30
Prent h/f, Reykjavík	46
Prentsmiðja Árna Valdimarssonar h/f, Reykjavík	15
Prentsmiðjan Viðey h/f, Reykjavík	15
Radíóbær h/f, Reykjavík	59
Rafbylgja h/f, Neskaupstað	18
Raf — Gas h/f, Akureyri	77
Rafiðn h/f, Keflavík	3
Raftak h/f, Keflavík	32
Rafvík h/f, Keflavík	41
Rafvirkjaþjónustan h/f, Reykjavík	35

Tbl. nr.

Rafögn h/f, Reykjavík 60
Rakarastofa Einars og Guðjóns h/f, Reykjavík 15
Regnfatagerðin Vopni h/f, Kópavogi 77
Reyðar h/f, Reyðarfirði, Suður-Múlasýslu 18
Reykvísk Endurtrygging h/f, Reykjavík 63
Ritur h/f, Reykjavík 79
Ritvélar & Bönd h/f, Reykjavík 12
Rækjuvinnslan h/f, Skagaströnd, Húnavatnssýslu 73

Safír h/f, Reykjavík 76
Saltsalan h/f, Reykjavík 79
Samherji h/f, Grindavík, Gullbringusýslu 50
Sandvík h/f, Borgarneshreppi, Mýrasýslu 29
Saumastofan Viola h/f, Höfðakaupstað, A.-Húnavatnssýslu 29
Sendibílastöðin h/f, Hafnarfirði 2
SE — plast h/f, Reykjavík 41
Sérleyfisbílar Helga Péturssonar h/f, Miklaholtshreppi, Snæfellsness- og Hnappadalssýslu 8
Sérleyfisbílar Selfoss h/f, Selfossi, Árnessýslu 72
S. Guðjónsson h/f, Kópavogi 2
Sif h/f, Akureyri 41
Sigurður Ólafsson h/f, Hafnarhreppi, A.-Skaftafellssýslu 46
Sjálfsalinn h/f, Reykjavík 21
Sjávaryrkjan h/f, Reykhólahreppi, A.-Barðastrandarsýslu 63
Sjóbúðir h/f, Ólafsvík, Snæfellsnessýslu 63
Sjóleiðir h/f, Reykjavík 35
Skelfiskvinnsla Stykkishólms h/f, Stykkishólmi, Snæfellsnesssýslu 29
Skjólborg h/f, Hrunamannahreppi, Árnessýslu 72
Skoðaverkstæðið á Akureyri h/f, Akureyri 63
Skóverzlun Þórðar Péturssón & Co. h/f, Reykjavík 46
Skrifstofutækni h/f, Reykjavík 46
Skrúðgarðastöðin Akur h/f, Reykjavík 70
Skúti h/f, Reykjavík 70
Smurstöðin h/f, Hafnarfirði 68
Sókn h/f, Bíldudal, Vestur-Barðastrandarsýslu 63
Sól h/f, Reykjavík 60
Sólný h/f, Hafnarfirði 62
Spegla- og snyrtivörubúðin h/f, Reykjavík 6
Sportval h/f, Reykjavík 29
Stálvirkinn h/f, Reykjavík 15
Steinbockþjónustan h/f, Kópavogur 29
Steinprýði h/f, Reykjavík 53
Steypustöð Skagafjarðar h/f, Sauðárkróki 29
Stjörnuskóbúðin h/f, Reykjavík 2
Straumur h/f, Ísafirði 33
Stöpull h/f, Hafnarfirði 35
Svavar Skúlason h/f, Njarðvíkurhreppi, Gullbringusýslu 7
Sverrir h/f, Grindavík, Gullbringusýslu 12
Sverrir Hallgrímsson Smíðastofa h/f, Hafnarfirði 10
Sæberg h/f, Ólafsfirði 59
Sælgætisgerðin Móna h/f, Hafnarfirði 10
Sæver h/f, Stykkishólmshreppi, Snæfellsnessýslu 63

	Tbl. nr.
Tannsmíðaverkstæðið h/f, Reykjavík	37
Tékkneska bifreiðaumboðið á Íslandi h/f, Kópavogi	46
Teiknistofa Sigtryggs Stefánssonar h/f, Akureyri	13
Tóbaksbúðin h/f, Akureyri	13
Trésmíðaverkstæði Arnórs Stígssonar h/f, Ísafirði	4
Trésmiðjan Eikin h/f, Akureyri	30
Túngata 16 h/f, Reykjavík	15
Tæknirannsóknir h/f, Reykjavík	62
Úlfar Jacobsen, ferðaskrifstofa h/f, Reykjavík	15
Undirbúningsfélag Olíuhreinsunarstöðvar á Íslandi h/f, Reykjavík	6
Uretan h/f, Reykjavík	35
Útgáfufélag Alþýðublaðsins h/f, Reykjavík	35
Útgerðarfélag Ólafsfjarðar h/f, Ólafsfirði	63
Útgerðarfélagið Ásbjörg h/f, Reykjavík	15
Útgerðarfélagið Gissur h/f, Þorlákshöfn, Árnessýslu	72
Útgerðarfélagið Hafnarberg h/f, Þorlákshöfn, Árnessýslu	72
Valdimar h/f, Keflavík	60
Valfell h/f, Þórshöfn, N.-Þingeyjarsýslu	11
Valur h/f, Reykjavík	52
Varmabyggð h/f, Mosfellshreppi, Kjósarsýslu	35
Vefstofan h/f, Hellu, Rangárvallahreppi, Rangárvallasýslu	11
Vélaröst h/f, Reykjavík	35
Vélaverkstæðið Dreki h/f, Reykjavík	21
Vélkraftur h/f, Akranesi	15
Vélsmiðja Ísafjarðar h/f, Ísafirði	8
Vélsmiðja Páls Helgasonar h/f, Reykjavík	63
Vélsmiðja Seyðisfjarðar h/f, Seyðisfirði	11
Vélsmiðja Sigurðar Jónssonar h/f, Kópavogi	7
Vélsmiðjan Trausti h/f, Reykjavík	32
Vending h/f, Reykjavík	41
Verzlunarfélagið Lexa h/f, Mosfellshreppi, Kjósarsýslu	10
Verzlunin Björk h/f, Kópavogi	5
Verzlunin Mörk h/f, Akranesi	3
Verzlunin Sísí h/f, Reykjavík	21
Vestri h/f, Patreksfirði, Barðastrandarsýslu	37
Villa Nova h/f, Sauðárkróki	56
Virkni h/f, Reykjavík	53
Vogin h/f, Reykjavík	76
Vör h/f, Akureyri	5
Vöruval h/f, Reykjavík	12
ÞAG h/f, Reykjavík	12
Þakpappagerðin Silfurtún h/f, Garðahreppi, Gullbringusýslu	79
Þinganes h/f, Höfn, Hornafirði, Austur-Skaftafellssýslu	53
Þórveig h/f, Grindavík, Gullbringusýslu	22
Þristur h/f, Ísafirði	32
Þverá h/f, Hvolsvelli, Rangárvallasýslu	22
Þytur h/f, Vopnafirði, Norður-Múlasýslu	11
Ökuskólinn h/f, Reykjavík	46

SKRÁ

um ný samvinnufélög samkvæmt Lögbirtingablaði 1972.

Byggingarsamvinnufélagið Straumsvík, Hafnarfirði 50
Pöntunarfélag vegagerðarmanna, Akureyri 21

Nr. 372.

SKRÁ

um firmatilkynningar, sem birtar hafa verið í Lögbirtingablaði 1972.

Reykjavík:	Tbl. nr.
Aðaleignasalan	74
Aðalkjör	65
Aðalskipasalan	74
Aðstoð	46
Aftri, heildverzlun	53
Ágúst Ármann h/f	76
A. Helgason h/f	63
Á. H. Magnússon & Co., umboðs- og heildverzlun	35
Almennar Tryggingar h/f	76
Álmur sf.	26
Alþjóða Líftryggingafélagið h/f	59
Alþýðubrauðgerðin h/f	26
Andri h/f	15
Andvari h/f	79
Arnarval	1
Árni G. Ferdinandsson h/f	14
Árni Samúelsson, umboðs- og heildverzlun	60
Árni Siemsen h/f	74
Árni Siemsen sf.	74
Ásbrú	18
Ásbrú h/f	18
Ásfell h/f	24
Ásgarður h/f	8
Auglýsingastofan FORM	4
Auglýsingateiknistofan Delfi	79
Austurborg	79
Austurstræti 16 h/f	15
Barnafataverzlunin	41
Batikhúsið	28
Benco	59
Benedikt og Páll sf.	37
Bifreiðaleigan Dagur sf.	59
Bifreiðaverkstæði Austurbæjar sf.	61
Bifreiðaverkstæðið Ventill h/f	74
Bifreiðaverkstæðið Ventill sf.	74
Bifreiðaþjónustan sf.	15
Bikarbox h/f	63

Tbl. nr.
Bílahöllin ... 79
Bílaiðjan h/f ... 63
Bílasala Guðmundar ... 14
Bílasalan Aðstoð ... 46
Bílasalan Höfðatúni 10 ... 74
Bílasalinn ... 22, 24
Bílasmiðjan h/f ... 40
Birgir R. Gunnarsson sf. ... 28
Bitstál sf. ... 26
Bjarni Bærings sf., heildverzlun ... 28
Björn Steffensen & Ari Ó. Thorlacius, endurskoðunarskrifstofa sf. 15
Blikksmiðja Austurbæjar ... 61
Blikksmiðja Gylfa ... 64
Blikksmiðjan h/f ... 53
Blikksmiðjan Grettir ... 17
Blikksmiðjan Grettir h/f ... 17
Blóm sf. ... 24
Blóma- og gjafavörubúðin Míra ... 61
Bókabúð Fossvogs ... 74
Bókaforlagið Saga ... 49
Bókaforlagið Saga sf. ... 46
Bóka- og Leikfangabúðin ... 59
Bókastöð Eimreiðarinnar ... 60
Bókaútgáfan Örn og Örlygur h/f ... 60
Bókaverzlun Lárusar Blöndal sf. ... 40
Bókfell h/f ... 76
Borgarlagnir h/f ... 37
Borgarlagnir sf. ... 36
Borgarþvottahúsið h/f ... 53
Botn sf. ... 35
Bráðabirgðir sf. ... 15, 76
Brauðgerðarhús Davíðs Ólafssonar ... 22
Breiðfirðingaheimilið h/f ... 70
Brjóstsykursgerðin Nói h/f ... 15, 59
Brún h/f ... 35
Búsáhöld h/f ... 28, 60
Byggingarfélagið Steinn h/f ... 79
Byggingafélagið Ötull sf. ... 61
Byggingarsamvinnufélag atvinnubifreiðastjóra ... 24
Byggingarsamvinnufélag Reykjavíkur ... 4
Byggingarsamvinnufélag starfsmanna ríkisstofnana ... 53

Ciro ... 36
City-Hótel h/f ... 15
Cudogler h/f ... 46

Daman sf. ... 4
Dione sf. ... 13
Dragtin h/f ... 74
Dömutízkan ... 79

	Tbl. nr.
Eddafoto	8
Efnagerðin Gróa	8
Efnalaug Nóatúns	8
Efnalaugin Hrönn	35
Eimskipafélag Íslands h/f	49
Eimskipafélag Reykjavíkur h/f	59
Einar Ágústsson & Co.	63
Einar Sigurðsson h/f	1
Einhamar — 1. byggingarflokkur	25
Einhamar — 2. byggingarflokkur	25
Einhamar, Samstarfsfélag byggingameistara	15
Eldir h/f	70
Elgur h/f	46, 72
Elis	34
Embla h/f	74
Eskifell	8
Eskifell h/f	8
Fálkinn h/f	2, 14
Fasteignakjör	35
Fasteignakjör sf.	35
Fasteignamiðstöðin	63
Fasteignir og fyrirtæki	74
Fasteignasalan Eiríksgötu 19 sf.	15
Fatadeildin Aðalstræti 9	72
Fegurðarsamkeppni Íslands	63
Ferðamiðstöðin	60
Ferðaskrifstofan Úrval h/f	60
Flísagerðin sf.	59
Fljóthreinsun h/f	40
Flosprent sf.	63
Flugmó h/f	1
Franz og Gunnar sf.	28
Frímerkjamiðstöðin sf.	33
Funi h/f	34
Gardínubrautir h/f	28
Garðar Gíslason h/f	64
G. Helgason og Melsted h/f	74
Gígja h/f	63
Gjafahúsið	34
Glettingur h/f	33
Gleraugnahúsið	24
Gleraugnamiðstöðin	65
Gleraugnaverzlunin Linsan	34
Glit h/f	59
Glóbus h/f	14, 15, 76
Gluggatjöld	54
Glæsibær, Silli & Valdi	1
Goðaborg	4
Gosi	25
Grímsbær	4

	Tbl. nr.
Grófin	53
G. S. varahlutir	74
Guðjón Bernharðsson h/f	14
Guðmundur Jónsson h/f	39
Gufubaðstofan sf. Hótel Sögu	14
Gullsmiðir Steinþór og Jóhannes	24
Gúmmífatagerðin Vopni	79
Gúmmístimplagerðin sf.	15
Gúmmívinnustofan h/f	79
Gunnar Ásgeirsson h/f	41
Gunnar Guðmundsson h/f	2
Hafskip h/f	76
Hafver h/f	73
Hagabúðin sf.	63
Hagsmíði h/f	59
Hallveigarstígur 10 sf.	28
Halti Haninn	59
Hamar h/f	49, 60
Hangartner Ásbjörnsson sf.	25
Hannes h/f	8
Hans Eide h/f	70
Harðmálmsskerping	22
Hárgreiðslustofa Guðrúnar	63
Hárgreiðslustofa Siggu Dóru	54
Hárgreiðslustofa Vesturbæjar	59
Hárgreiðslustofan Dunhaga 23 sf.	60
Hárgreiðslustofan Erla	1
Hárgreiðslustofan Indý sf.	34
Hárgreiðslustofan Kaprí	22
Hárgreiðslustofan Leó	61
Hárgreiðslustofan Lolita h/f	59
Hárgreiðslustofan Ondula	76
Hárgreiðslustofan Perla	46
Hárgreiðslustofan Perla h/f	36
Hárgreiðslustofan Sólbjörg	34
H. A. Tulinius h/f	65
Heildverzlun Þórhallur Sigurjónsson h/f	46
Heildverzlunin Grófin	15
Hellubúðin	76
Herragarðurinn	46
Herrahúsið h/f	28
Híbýli & skip sf.	76
Hilmir h/f	59
H. Jakobsson sf., umboðs- og heildverzlun	36
Hjartarkjör sf.	74
Hjólbarðinn h/f	14
Hnotan, húsgagnaverzlun	59
Hólar h/f	70
Holtskjör h/f	72
Hótel Esja h/f	36

Tbl. nr.

Hraðhreinsunin Drift sf. ... 24
Hreinn h/f ... 15, 60
Hreyfilsblaðið ... 24
Hrómundur h/f ... 76
Húseignin Hátún 6 h/f ... 79
Húseignir ... 28
Húseignir sf. ... 28
Húsgagnaverzlun Axels Eyjólfssonar h/f ... 63
Húsgagnavinnustofa Friðriks Þorsteinssonar h/f ... 15
Húsgagnavinnustofa Þorsteins Sigurðssonar ... 8
Hús og Gler sf. ... 35
Hús og Hagræðing sf. ... 35
Húsmunaskálinn sf. ... 60
Hverfill sf. ... 14
H. Þ. snyrtivöru- og skreytingaverzlun ... 1
Höfðanaust sf. ... 63
Höfn h/f ... 61
Hönnun h/f ... 74

Iðnaðarvörur ... 36
Iðnkjör ... 22
Ímynd sf. ... 76
Ingimar Guðmundsson sf. ... 14
Ingólfsbrunnur ... 8
Ísaga h/f ... 53
Ísbjörninn h/f ... 74
Ísborg ... 53
Ísbúð Vesturbæjar ... 53
Ísbúðin Ísbær h/f ... 29
Ísfell h/f ... 5
Íslenzka dýrasafnið ... 34
Íslenzka Pökkunarfélagið sf. ... 33
Íslenzki laxinn sf. ... 36
Íslenzkt vatn ... 46
Íslenzkt Verktak h/f — Ístak ... 53
Íslenzkur útflutningur ... 53
Íspan h/f ... 53

Járn & Gler h/f ... 1, 41
Jensen, Bjarnason & Co. h/f ... 63
Johan Rönning h/f ... 36
Jólasveinninn á Íslandi, Santa Claus Iceland ... 14
Jón Aðils sf. ... 74
Jón Bergsson h/f ... 14
Jón Heiðberg, umboðs- og heildverzlun ... 79
Jón Loftsson h/f ... 24
Jórvík sf. ... 28
Jörundarfell sf. ... 28
Jötunn h/f ... 41

Kaffibrennsla O. Johnson & Kaaber h/f ... 74
Karl J. Steingrímsson, umboðs- og heildverzlun ... 79

	Tbl. nr.
Karlsefni h/f	59
Karnabær h/f	8
Kauphöll Hannesar	8
Kaupver	1
Kaupver sf.	1
KemHydro-salan sf.	28
Kirkjufell sf.	73
Kjarnakorn sf.	15, 72
Kjólaverzlunin Lótus sf.	76
Kjörsmíði h/f	74
Kjötborg h/f	79
Kjötbúð Suðurvers sf.	53
Kjötbúðin Bræðraborgarstíg 16	61
Kjötbúðin Laugavegi 32	4
Kol & Salt h/f	79
K. Ó. Sævaldsson & Co.	76
Kráin, veitingahús	59
Krani h/f	24
Krani sf.	41
Kristján Ó. Skagfjörð h/f	73
Kúlulegusalan h/f	15
Kynnisferðir ferðaskrifstofanna sf.	28
K. Þorsteinsson & Co. h/f	8
K. Þorsteinsson & Co. sf.	8
Lánasjóður atvinnubifreiðastjóra	4
Landsverk	46
Landsýn h/f	24
Langholtsval sf.	49
Laugavegur 20 A sf.	14
Leikhúsið sf.	79
Lindu-umboðið h/f	76
Listmunauppboð Sigurðar Benediktssonar h/f	72
Litliskógur h/f	15
Litliskógur sf.	15
Ljósafell	53
Ljósop, ljósmyndastofa	65
Lokkablik sf.	14
Lumen sf.	53
Lögiltir endurskoðendur Bjarni Bjarnason og Birgir Ólafsson sf.	22
Lögn sf.	40
Magnús Bjarnason sf.	1
Magnús Víglundsson h/f	60
Málarinn h/f	76
Málmsmiðjan Hella h/f	15
Mánafell h/f	72
Markaðsþjónustan	74
Matvöruverzlunin Búrið sf.	25
Mávanes h/f	1
Max Pemberton h/f	4

	Tbl. nr.
Melkorka sf.	22
Merking	2
M. Karlsson sf.	35
Model-Magasin h/f	74
Nathan & Olsen h/f	12
NATIN	63
Neðri-Bær	76
Neðri-Bær sf.	76
Neskjör	60
Nesstofa h/f	79
Netastofan h/f	14
Njálsbúð	1
Nýja prentmyndastofan	4
Nönnubúðin	73, 74
O. Johnson & Kaaber h/f	74
Ólafur og Kristófer sf.	15
Olíufélagið Skeljungur h/f	34, 65
Olíuverzlun Íslands h/f	17, 74
Orion h/f	60
Orka h/f	24
Penninn sf.	22
Penninn, pappírs- og ritfangaverzlun	22
Peysudeildin	28
Pharmaco h/f	25, 76
Plútó h/f	15
Pólaris h/f	15
Prentiðjan sf.	15
Prentsmiðjan Viðey	15
Prentsmiðjan Viðey h/f	15
Prjónastofa Hönnu Sveins sf.	60
Prjónastofan Hlín h/f	53
Pökkun sf.	41
Pöntunarfélagið Ör	8
Radíóbær	59
Rafgeymaverksmiðjan Pólar h/f	61
Rafgraf h/f	59
Raflind	74
Rafskaut sf.	34
Raftækjavinnustofa Árna Jakobssonar	65
Raftækjavinnustofa Árna og Snorra	65
Raftækjavinnustofa Þorláks Jónssonar h/f	1
Rafvakinn sf.	37
Rafval	65
Rammagerðin h/f	63
Rammaiðjan sf.	60
Rammasmiðjan h/f	70
Regina	15

	Tbl. nr.
Regio h/f	28
Rekstrartækni sf.	22
Renniiðjan sf.	8
Ritvélar & Bönd sf.	14
Ritvélar & Bönd h/f	14
Runtal-ofnar h/f	61
Rydenskaffi h/f	18
Ræsir h/f	15
S. Ó. innréttingar	63
Samband ísl. samvinnufélaga	35
Sameinaðir Málaraverktakar sf.	49
Sandsalan við Elliðavog sf.	1
Sandur sf.	1
Sandur Dugguvogi sf.	1
Scorpion	59
Sellóplast	65
Sendibílastöðin h/f	25
Sendibílastöðin Þröstur h/f	25, 59
Sigma h/f	1
Sigurður & Gestur sf.	17
Sigurvon h/f	76
Silkiprent	65
Silli & Valdi	1
Síríus h/f	15
Sjávarvörur h/f	35, 51
Sjófang h/f	26
Sjóvátryggingarfélag Íslands h/f	15
Sjöstjarnan h/f	8
Skafl sf.	24
Skartgripir sf.	72
Skemmtiumboðið	4
Skinnasalan	76
Skipaleiðir h/f	79
Skjólborg	28
Skjöldur h/f	63
Skóbúðin Suðurveri	25, 76
Skóbúðin Suðurveri sf.	25
Skóverzlun Þórðar Péturssonar	41
Skóverzlun Þórðar Péturssonar & Co. h/f	63
Skóvinnustofa Breiðholts	33
Skrifstofutækni h/f	76
Skriftvélaþjónustan	46
Skutskip sf.	41
Slippfélagið í Reykjavík h/f	74
Smíðaval	60
Smiðjan sf.	36
Snyrti- og tízkuskólinn	14
Sokkaverksmiðjan Kólibrí	40
Sólfell h/f	8, 28, 46
Spánarskip	28

	Tbl. nr.
Spegla- og snyrtivörubúðin	8
Sportbær	28
Sportinnkaup sf.	53
Sportval sf.	28
Sportveiði	46
Sportver h/f	28
Staðarkjör	76
Stálblik	4
Stálvirkinn	16
Stálvirkinn h/f	16
Starfsmenn h/f	65
Stefán Thorarensen h/f	28
STG Rafeinda- og stýritækni	76
Steinavör h/f	76
Steinholt-bókaútgáfa	14
Steinsúlur h/f	25
Stétt	65
Stétt sf.	65
Stjórntæki sf.	79
Stjörnubíó h/f	15
Stjörnublóm	21
Stjörnuturninn	22
Stýring sf.	72
Styrmir h/f	63
Súkkulaðiverksmiðjan Sírius h/f	59
Súlan sf.	15
Sveinbjörn Runólfsson sf.	21
Sælgætisgerðin Vala sf.	8
Sælgætissala Stjörnubíó h/f	15
Sælgætissalan Mars	28
Sængurfataverzlunin Verið sf.	15
Söluturninn Þverholti 5	13
T. Hannesson & Co. h/f	36, 46
Tanntækni	61
Teiknistofan Arkir	28
Teiknistofan Laugardal sf.	79
Tékkneska bifreiðaumboðið á Íslandi h/f	46
Th. Kjartansson sf.	4
Timburverzlun Árna Jónssonar & Co. h/f	79
Tízkuhöllin	40
Tízkuskemman h/f	41
Tízkuverzlunin Didó	79
Tízkuverzlunin Helena	41
Tízkuverzlunin Táningurinn	41
Tóbak og Sælgæti	65
Tómstundabúðin	1
Tómstundahöllin h/f	24, 65
Tónaútgáfan sf.	40
Topp-tízkan	36
Trésmíðaverkstæði Ara og Hilmars sf.	72

	Tbl. nr.
Trétækni	73
Trygging h/f	79
Turnar sf.	60
Tækni og Teiknistofan sf.	41
Tölvís sf.	35
Úlfarsfell	79
Unex	2
Úr og Klukkur	29
Úranus sf.	46
Útgerðarfélagið Ásbjörg h/f	16
Útgerðarfélagið Ásbjörg sf.	16
Vatnsvirkinn h/f	28, 63
Veiðarfæraverzlunin Geysir h/f	74
Veitingar h/f	53
Vélaleiga Gunnars Ingólfssonar	22
Vélar h/f	53
Vélar & Spil sf.	21
Vélar & Verkfæri h/f	39
Vélsmiðjan Trausti h/f	35
Vélsmiðjan Trausti sf.	35
Veltir h/f	46
Vélvirkinn h/f	76
Verkfræði- og teiknistofan sf.	37
Verksmiðjan Vilko sf.	28
Verzlunarfélagið Festi	37
Verzlunarfélagið Sif sf.	26
Verzlun Benedikts Björnssonar	53
Verzlun Ólafs R.	21
Verzlun Péturs Þorgeirssonar	1
Verzlun Sigfúsar Guðfinnssonar	74
Verzlun Sigríðar Sandholt	79
Verzlunin Berglind	60
Verzlunin Centrum	1
Verzlunin Dalver	74
Verzlunin Hof h/f	4
Verzlunin Rangá sf.	4
Verzlunin Roði	15
Verzlunin Rósa	63
Verzlunin Rut	72
Verzlunin Silfurberg	14
Verzlunin Snót	36
Verzlunin Snæbjört	53
Verzlunin Sólrún h/f	79
Verzlunin Valfell sf.	61
Verzlunin Ögn	1, 79
Vest sf.	76
Vesturgarður h/f	60
Victor h/f	46
Vikublaðið Fálkinn	14

Tbl. nr.

Vikublaðið Fálkinn h/f 14
Vikurfélagið h/f 63
Vinnustofa Geirharðs og Hróbjartar sf. 79
Vinnutækni h/f 63
Voganaust sf. 15
Vökull h/f 59
Völuflutningamiðstöðin h/f 41
Vængir h/f 36

ÞAG h/f 63
Þorgrímur Tómasson h/f 72, 79
Þúsund og ein nótt 8
Þverfell h/f 60

Ölgerðin Egill Skallagrímsson h/f 8

Akranes.

Bifreiðastöð Akraness, B.S.A. 41
Bifreiðastöð Þ.Þ.Þ. sf. 9
Bifreiðastöð Þórðar Þ. Þórðarsonar sf. 77

Glerslípun Akraness h/f 50

Hannyrðabúðin h/f 8
Haraldur Böðvarsson & Co. h/f 8
Hraðhreinsunin sf. 77

Sigurður Hallbjarnarson h/f 77

Verzlunin Andvari h/f 8
Verzlunin Iris 77

Akureyri og Eyjafjarðarsýsla.

Almenna Tollvörugeymslan h/f 31, 51
Ásbyrgi 78
Ásbyrgi sf. 78

Bifreiðastöð Dalvíkur sf. 51
Bifreiðaverkstæðið Þórshamar h/f 31
Bílasala Norðurlands 1
Björn Steffensen & Ari Ó. Thorlacius, endurskoðunarstofa Akureyri sf. 13

Egg h/f 78

Ferðaskrifstofa Akureyrar 51
Frímann Gunnlaugsson h/f 13
Frímann Gunnlaugsson, umboðs- og heildverzlun 13

Hafsteinn h/f 33
Haförn sf. 13

	Tbl. nr.
Hagi h/f	67
Hárgreiðslustofan Björk sf.	13
Kaupfélag Eyfirðinga	78
Knattborðsstofan sf.	67
Landverk h/f	13
M. H. Lyngdal h/f	13
Miðás h/f	77
Norðlenzk Trygging h/f	51
Norðursegl	31
Norðurver sf.	33
Óseyri 6 sf.	18
Prentverk Odds Björnssonar h/f	51
Rafsegull h/f	13
Rafvélaverkstæði Steindórs Kristfinnssonar sf.	13
Sana h/f	13
Slippstöðin h/f	78
Sportvöru- og hljóðfæraverzlun Akureyrar	13
Stáliðn h/f	67
Steypustöð Dalvíkur h/f	18
Steypustöðin h/f	18
Súkkulaðiverksmiðjan Linda h/f	31, 66
Trésmiðjan Eikin h/f	31
Tækniiðjan Melmi	51
Töskubúðin	1
Töskugerðin Glitbrá	15
Útgerðarfélag Akureyringa h/f	51
Valgarður Stefánsson h/f	13
Verzlunin Brynja sf.	13

Barðastrandarsýsla.

Balar sf.	38
Byggir sf.	64
Dropi sf.	50
Hraðfrystihús Patreksfjarðar h/f	38
Kaupfélag Arnfirðinga	9
Mjólkursamlag V.-Barðastrandarsýslu	38
Raftækjavinnustofa Valgeirs Jónssonar	9
Skjöldur h/f	9
Sumarþór sf.	38
Trésmíðavinnustofa Bárðar Árnasonar	64

Tbl. nr.

Bolungarvík.

Guðmundur og Örnólfur sf. 56

Vesturverk sf. 56

Gullbringu- og Kjósarsýsla og Hafnarfjörður.

Aldan h/f 5, 6
Almennir Verktakar h/f 79
Ástráður Valdimarsson 13
Axelsbúð 6

BB húsgögn 1
Bílagarður 80
Bílaleigan Heiði 50
Bílaleigan PAKO 79
Björn og Gylfi, vinnuvélar sf. 79
B.M. Vallá h/f 60
Bóas sf. 79
Búsáhöld og Leikföng 79
Börkur h/f 8

Fiskverkunarstöð Magnúsar og Sverris 1
Fiskverkunarstöð Magnúsar Þ. Sverrissonar 1

Gröfuvélar sf. 1

Hafnarfjarðarbíó s.e.f. 10
Hamrahlíð h/f 8
Heildverzlunin Elba 79
Heimisgarður sf. 6
Hellugerðin sf. 50
Hólmaberg sf. 8
Hraðfrystihús Meiðastaða h/f 79
Hrönn h/f 1
Húsabygging h/f 10, 79
Hörður h/f 80

Ingvi H. Ingvason, verktakafyrirtæki 50
Íslenzk matvæli h/f 80
Íslenzka Álfélagið h/f 1, 12, 50, 79

Klukka sf. 50

Lagtækni sf. 26
Loftorka sf. 18
Lyf sf. 1

Miðnes h/f 79
Modelhús h/f 79

Norðurstjarnan h/f 12, 14
Nýform 50

Tbl. nr.

Radioval 74
Rammi h/f 10

Sandafell sf. 35
Sigurður Sigurjónsson og Júlíus Júlíusson sf. 6
Skipanaust h/f 80
Skipasmíðastöð Njarðvíkur h/f 6
Stakkahraun 1 sf. 10
Stálskip h/f 50
Stebbabúð h/f 12
Style—Ragnar M. Magnússon 79
Sælgætisgerðin Móna sf. 10
Sælgætisgerðin Vala sf. 6

Teppa- og bílahreinsun Suðurnesja sf. 35

Uppfylling sf. 26

Val 74
Valshamar h/f 79
Varmabyggð h/f 80
Vélaverkstæði Jóhanns Ólafs h/f 79
Vélsmiðja Njarðvíkur h/f 79
Vélsmiðja Sandgerðis h/f 80
Vélsmiðjan Kári h/f 18
Verzlunin Fríða 79
Verzlunin Njarðvík h/f 1

Þórður & Sigurður sf. 26
Þórir h/f 50
Þristur sf. 10
Þurrhreinsunin Flýtir 50

Húnavatnssýsla.

Hólanes h/f 15, 53

Pólarprjón h/f 9

Trefjaplast h/f 9, 53

Útgerðarfélag Höfðakaupstaðar h/f 44

Ísafjörður og Ísafjarðarsýsla.

Álftfirðingur h/f 77
Arnór h/f 12

Brautin sf. 42
Bökunarfélag Ísfirðinga h/f 13, 18

Dalver 60

Ernir h/f 41

Tbl. nr.

Fáfnir h/f 60
Fiskiðjan Freyja h/f 13

Gunnvör h/f 73

Hamraborg 60
Hambraborg h/f 60
Hraðfrystihúsið Norðurtangi h/f 54

Kaupfélag Ísfirðinga 13, 53

Mjólkursamlag Ísfirðinga 13

Oddi h/f 73

Perla 1
Pöntunarfélagið Von 60

Rækjustöðin h/f 73

Salval 73
Svanur h/f 12

Verzlunin Einar & Kristján 53
Vestri h/f 73

Keflavík.

Feykir sf. 6

Glaður h/f 67
Grágás sf. 1

Heimir h/f 37
Hraðfrystistöð Keflavíkur h/f 51

Kjölur sf. 9
Kristinn Guðmundsson & Co. h/f 56

Leigumiðlunin í Keflavík 35
Leófilm 68

Olsen og Hörður sf. 37

Skóbúðin Keflavík h/f 26
Suðurnesjapop 37, 67
Sæborg sf. 41
Sævör sf. 37

Vélsmiðja Einars og Lúðvíks sf. 60
Verzlunin Blanda 68
Verzlunin Valhöll 41

Kópavogur.

Árni Jóhannsson sf. 41

Bílaverkstæði Garðars Sigmundssonar 13
Bílayfirbyggingar sf. 54

	Tbl. nr.
Bláfell sf.	18
Byggingafélagið Berg sf.	71
Byggingarfélagið Óskar og Þorgeir sf.	35
Byggingarfélagið Þverfell sf.	64
Byggingamiðstöðin h/f	49
Gler & Postulín sf.	67, 71
Hárgreiðslustofan Bylgjan	56
Heilsurækting Heba	60
Judokan sf.	13
Klaki	77
Kremgerðin h/f	41
Leður & Loðskinn	26
Ljósmyndastofa Kópavogs	52
Miðbæjarframkvæmdir sf.	71
Minjamunir sf.	54
Nestor, umboðs- og heildverzlun	68
Nylonhúðun h/f	14
Rétting sf.	52
Stáliðjan h/f	56
Sverrir & Hilmar sf.	41
Tengi sf.	49
Vélsmiðja Viðars og Eiríks sf.	64
Verkfræðistofa Þórhalls Jónssonar	1
Verzlunin Auðbrekka h/f	26
Verzlunin Auðbrekka sf.	26
Vesturvör sf.	29
Vibro h/f	71
Víghóll sf.	8

Mýra- og Borgarfjarðarsýsla.

Brák h/f	11
Byggingarfélag Einars og Þorkels sef.	18
Fóður h/f	1
Laxeldisstöðin á Grjóteyri	50
Prjónastofa Borgarness h/f	35
Skóflan h/f	1
Tamning sf.	29
Vírnet h/f	29

Tbl. nr.

Neskaupstaður.

Austri h/f 14

Dráttarbrautin h/f 50, 53
Drift h/f 53

Norður-Múlasýsla og Seyðisfjörður.

Kaupfélag Vopnafirðinga 80

Vélsmiðja Seyðisfjarðar h/f 12
Verzlunarfélag Austurlands 1, 18

Ólafsfjörður.

Hraðfrystihús Ólafsfjarðar h/f 29

Rangárvallasýsla.

Ljósá sf. 56

Rangá h/f 71

Vefstofan h/f 33

Siglufjörður.

Dúan sf. 29

Ísafold h/f 56

Lagmetisiðjan Siglósíld 60

Pokaverksmiðjan h/f 33, 41

Rafbær sf. 77

Sameignarfélag fjáreigenda í Siglufjarðarumdæmi S.F.F.S. 56
Saumastofan Salína h/f 41
Siglfirðingur h/f 9, 15
Smári sf. 65

Verzlunin Búrið 12

Þormóður rammi h/f 3, 10

Æskan h/f 29

Skaftafellssýsla.

Borgey h/f 33

Flugfélag Hornafjarðar sf. 42

Tungulax h/f 30

Tbl. nr.

Skagafjarðarsýsla og Sauðárkrókur.

Byggingarfélagið Hlynur h/f 6
Kaupfélag Skagfirðinga 61
Loðskinn h/f 74
Samverk h/f 69
Samvinna sf. 72
Saumastofan Vaka 50
Útgerðarfélag Skagfirðinga h/f 80

Snæfellsness- og Hnappadalssýsla.

Ármann sf. 11
Björg h/f 64
Björn og Einar Kristjónssynir sf. 6
Bókhald sf. 73
Eyjar h/f 33
Fiski- og síldarmjölsverksmiðjan h/f 29
Hraðfrystihús Grundarfjarðar h/f 9, 60
Hraðfrystihús Hellissands h/f 27
Hraðfrystihús Ólafsvíkur h/f 29
Hraðfrystihúsið Hólavellir h/f 29
Pöntunarfélag Gufuskála (P.G.G.) 27
Útgerðarfélag Stykkishólms h/f 27

Strandasýsla.

Kaupfélag Bitrufjarðar 51

Suður-Múlasýsla.

Bílvirkinn sf. 50
Jarðýtan sf. 60
Pöntunarfélag Eskfirðinga 12
Rækjuvinnslan sf. 41
Steðji h/f 60
Útgerðin Þór sf. 65

Vestmannaeyjar.

Andvari sf. 9
Aníta 44
Bergur—Huginn sf. 44
Blátindur h/f 9

	Tbl. nr.
Fiskiðjan h/f	60
Fiskimjölsverksmiðjan í Vm. h/f	60
Fiskverkunin Freyr h/f	9
Fiskverkunin Stakkur h/f	27
Friðarhafnarskýlið sf.	60
Friðþjófur sf.	44
Guðmundur Böðvarsson & Co. h/f	21
Guðmundur Tómasson sf.	9
Gullfaxi h/f	18
Gunnar Ólafsson & Co. h/f	27
Hárgreiðslustofan Adda	21
Hótel Berg sf.	35
Hraðfrystistöð Vestmannaeyja h/f	50
Hrauney sf.	18
Miðbær sf.	60
Niðursuðuverksmiðjan Alfa h/f	50
Ólafur & Símon h/f	9
Plastver sf.	35
Sjöfn h/f	35
Skúli Fógeti VE 185 sf.	1
Snarfari h/f	9
Verzlunin Tízkan sf.	1
Þorvaldur og Einar sf.	35

Þingeyjarsýsla og Húsavík.

Bílaleiga Húsavíkur sf.	41
Íshaf	30
Íshaf h/f	30
Jökull h/f	49
Kísiliðjan h/f	32
Norðurhaf sf.	64
Prýði h/f	35, 49
Varði h/f	29

Útkomið í A-deild Stjórnartíðinda 1972.

Bráðabirgðalög um breyting á lögum nr. 54 20. apríl 1954 um orkuver Vestfjarða, undirskrifuð af forsetanum 3. ágúst 1972, nr. 88.

Bráðabirgðalög um breyting á lögum nr. 7 23. marz 1972, um breyting á lögum nr. 68 15. júní 1971, um tekjuskatt og eignarskatt, undirskrifuð af forsetanum 11. ágúst 1972, nr. 89.

Bráðabirgðalög um breyting á lögum nr. 62 18. maí 1967, um bann gegn veiðum með botnvörpu og flotvörpu, sbr. lög nr. 21/1969 og lög nr. 50/1971, undirskrifuð af forsetanum 30. ágúst 1972, nr. 90.

Bráðabirgðalög um heimild fyrir ríkisstjórnina til að taka leigunámi tvö hvalveiðiskip hf. Hvals, undirskrifuð af forsetanum 14. september 1972, nr. 91.

Forsetabréf um að Alþingi skuli koma saman til fundar þriðjudaginn 10. október 1972, undirskrifað af forsetanum 18. september 1972, nr. 92.

Lög um ábyrgðarheimild fyrir ríkisstjórnina vegna lántöku Fiskveiðasjóðs Íslands og fleira, undirskrifuð af forsetanum 16. nóvember 1972, nr. 93.

Auglýsing um staðfesting forseta Íslands á breytingu á reglugerð fyrir Háskóla Íslands, nr. 76/1958, með áorðnum breytingum, undirskrifuð af menntamálaráðherra 8. nóvember 1972, nr. 94.

Auglýsing um meðferð forsetavalds í fjarveru forseta Íslands, undirskrifuð af forsætisráðherra 10. nóvember 1972, nr. 95.

Auglýsing um að forseti Íslands sé kominn heim og tekinn við stjórnarstörfum, undirskrifuð af forsætisráðherra 12. nóvember 1972, nr. 96.

Lög um ráðstafanir vegna ákvörðunar Seðlabanka Íslands um nýtt gengi íslenzkrar krónu, undirskrifuð af forsetanum 20. desember 1972, nr. 97.

Lög um breyting á lögum nr. 72 28. maí 1969, um Verðjöfnunarsjóð fiskiðnaðarins, undirskrifuð af forsetanum 21. desember 1972, nr. 98.

Lög um breyting á vegalögum nr. 23 16. apríl 1970, sbr. lög nr. 98 28. desember 1970, undirskrifuð af forsetanum 28. desember 1972, nr. 99.

Lög um ákvörðun kaupgreiðsluvísitölu fyrir tímabilið 1. janúar til 28. febrúar 1973, undirskrifuð af forsetanum 28. desember 1972, nr. 100.

Lög um breyting á lögum nr. 62 18. maí 1967, um bann gegn veiðum með botnvörpu og flotvörpu, sbr. lög nr. 21/1969 og lög nr. 50/1971, undirskrifuð af forsetanum 31. desember 1972, nr. 101.

Lög um skipulag á löndun á loðnu til bræðslu, undirskrifuð af forsetanum 31. desember 1972, nr. 102.

Lög um innheimtu ýmissa gjalda með viðauka, undirskrifuð af forsetanum 31. desember 1972, nr. 103.

Lög um breyting á lögum nr. 14. 15. marz 1965, um launaskatt, undirskrifuð af forsetanum 31. desember 1972, nr. 104.

Lög um breyting á lögum nr. 85 30. des. 1963, um Lífeyrissjóð barnakennara, og lögum nr. 50 22. apríl 1967, um breyting á þeim lögum, undirskrifuð af forsetanum 31. desember 1972, nr. 105.

Lög um breyting á lögum um verðlagsmál, nr. 54 frá 14. júní 1960, undirskrifuð af forsetanum 31. desember 1972, nr. 106.

Lög um undirbúning þörungavinnslu að Reykhólum, undirskrifuð af forsetanum 31. desember 1972, nr. 107.

Lög um breyting á siglingalögum, nr. 66/1963, sbr. lög nr. 14/1968 og lög nr. 58/1972, undirskrifuð af forsetanum 31. desember 1972, nr. 108.

Lög um breyting á lögum nr. 87 24. des. 1971, um orlof, undirskrifuð af forsetanum 31. desember 1972, nr. 109.

Lög um breyting á lögum nr. 1 11. febrúar 1970, um tollskrá o. fl., undirskrifuð af forsetanum 31. desember 1972, nr. 110.

Lög um heimild fyrir ríkisstjórnina til þess að fullgilda fyrir Íslands hönd samning milli Íslands, Danmerkur, Finnlands, Noregs og Svíþjóðar um aðstoð í skattamálum, undirskrifuð af forsetanum 31. desember 1972, nr. 111.

Lög um breyting á lögum um almannatryggingar, nr. 67 frá 20. apríl 1971, undirskrifuð af forsetanum 31. desember 1972, nr. 112.

Lög um kaup á skuttogurum, undirskrifuð af forsetanum 4. júlí 1972, nr. 113.

Fjárlög fyrir árið 1973, undirskrifuð af forsetanum 31. desember 1972, nr. 114.

HEIÐURSGJAFIR

Af vöxtum Styrktarsjóðs Friðriks konungs Áttunda hefur landbúnaðarráðuneytið veitt Helga Lárussyni, fyrrv. forstjóra, kr. 6 000.00, verðlaun fyrir skógrækt.

Stjórnartíðindi B 28, nr. 359—372. Útgáfudagur 19. september 1973.